PRODUCT LIST 17

Per ulteriori informazioni visita il sito www.gessi.com e richiedi username e password.
For more information visit www.gessi.com and require username and password.

Gessi azienda etica tra qualità, persona e ambiente.
Impiegando tecnologie avanzate e talvolta creando processi innovativi, aderendo alle proprie severe politiche e andando spesso oltre le prescrizioni regolamentari, ogni giorno Gessi afferma il proprio obiettivo di preservare l'ambiente, di realizzare prodotti di impareggiabile qualità e di promuovere un luogo di lavoro salubre.
Sono questi i valori che stanno a cuore dell'azienda e che dovrebbero essere condivisi da tutti coloro che, come Gessi, intendono promuovere una cultura del prodotto che vada oltre le pure apparenze.

Gessi the ethical company, attentive to quality, laborers and the environment.
Employing advanced technology, and sometimes inventing its own new processes, adhering to its own strict policies, often far beyond regulations, every day Gessi affirms its goal of preserving the environment, manufacturing creations of unparalleled quality and promoting a healthy workplace.
These is what Gessi strives for, in the belief these values should be shared by all those who want to foster a culture of the product that goes beyond simple appearances.

Certificato del sistema di gestione: Ambiente / Certificate Management System: Environment



AMBIENTE

Gessi è da sempre attenta al tema di una produzione "verde". L'azienda è da anni seriamente impegnata nella ricerca e nello sviluppo di soluzioni tecnologiche e tecniche nei propri prodotti e processi, rivolte a ridurre i consumi e minimizzare l'impatto sull'ambiente, preservando tuttavia la cura attentissima all'estetica e proponendo ad ogni stagione design innovativi.

Gessi has been for years on the forefront of "green" production; in fact the Company has since long engaged in very serious R&D aimed at introducing technological or technical solutions in its products and processes, whose goal is the to minimize resources consumption and the overall impact on the environment, while still preserving outstanding aesthetics and proposing innovative designs at every new season.

Certificato del sistema di gestione: Ambiente / Certificate Management System: Safety



SICUREZZA

La filosofia produttiva Gessi pone al centro del suo sistema ideale la persona e il perseguimento della qualità totale: di processo, di prodotto, del lavoro; con un'attenzione speciale all'ambiente dove l'uomo vive e lavora.

The production philosophy of Gessi sets people at the centre of its ideal system as it pursue a concept of "total overall quality" of its processes, products and working conditions. The Company is also extremely attentive to the safeness and pleasantness of the environments where people work and dwel.

Certificato del sistema di gestione: Qualità / Certificate Management System: Quality



QUALITA'

Il valore aggiunto di una produzione genuinamente e integralmente "Made in Italy – Made in Gessi", emerge in ogni creazione Gessi.

The added value of a genuine, integrally "Made in Italy – Made in Gessi" production, is apparent in all Gessi's creations.

L'OASI GESSI, UN PARCO INDUSTRIALE NEL VERDE

Il design oggi non può essere solo estetica, ergonomia, funzionalità e capacità di industrializzare il prodotto; il design deve tenere conto dei valori e delle preoccupazioni della società: l'ambiente, le risorse energetiche, nuove modalità dell'abitare, nuovi bisogni individuali e collettivi.

Gessi è impegnata da anni in una ricerca molto seria, per proporre, ad ogni stagione, design innovativi dal valore atemporale, nuovi concetti abitativi per il vivere di domani, resi nei materiali di più alta qualità e con la garanzia di una meticolosa produzione italiana; uguale attenzione è dedicata alla ricerca di soluzioni tecniche e tecnologiche orientate alla sicurezza e sostenibilità dei prodotti e dei processi.

Gessi aspira ad essere un posto speciale dove si sviluppano percorsi fuori dall'ordinario.
Da queste premesse nasce il progetto di "azienda-oasi" del Parco Gessi: un sito produttivo "speciale", progettato per essere funzionale ed efficiente, ma anche bello e in ogni aspetto amico del lavoratore e della natura. Il Parco realizza una scenografia di eco-architettura industriale e paesaggistica, tecnologia e design, inserita in modo armonico nel territorio; qui si concepisce e realizza, in modo totalmente integrato, ogni aspetto di una produzione destinata all'esportazione in ogni parte del mondo, con l'impiego delle migliori tecnologie oggi disponibili e con impatto ambientale nullo.

L'immagine "verde" del Parco non è che un aspetto del progetto, che in realtà fonda la sua sostenibilità ambientale su molteplici soluzioni impiantistiche tecnicamente avanzate ed ecologicamente responsabili, assolutamente uniche nel panorama industriale.
Esse vanno dagli apparati di illuminazione e ventilazione naturale, al controllo della qualità indoor, ai sistemi che garantiscono un'alta performance climatica anche attraverso il recupero e riutilizzo del calore, con attenzione all'efficienza energetica e alle emissioni nocive nell'atmosfera.
Gessi ha per prima in Europa sviluppato degli impianti "pilota" che consentono di riciclare la quasi totalità dell'acqua utilizzata, dal drenaggio delle acque del sottosuolo e riutilizzo per fini irrigui, fino alla raccolta, depurazione e riciclo delle acque di lavorazione, e ha installato 4 ettari di superficie fotovoltaica con uno tra i più innovativi ed evoluti sistemi di generazione solare a tetto che ha già iniziato a produrre energia "pulita" a fine 2010 ed eviterà l'immissione in atmosfera di migliaia di tonnellate di CO_2.

L'impegno alla ottimizzazione dei processi e alla minimizzazione di sprechi e inefficienze coinvolge, attraverso il Sistema di Gestione Integrato Qualità e Ambiente, tutti i livelli dell'organizzazione aziendale. La tutela ambientale è presa in considerazione fin dalle prime fasi di sviluppo di ogni progetto relativo a processi o a prodotti: essa è vissuta dall'Azienda come una missione verso i propri clienti e un impegno a creare una mentalità che faccia diventare per tutti tale scelta una "naturale esigenza".

D'altra parte innovare significa per Gessi non solo inventare nuove soluzioni estetiche ma soprattutto soddisfare sogni e bisogni, anche quelli delle generazioni future, con nuove tecnologie, nuovi processi produttivi, nuovi materiali.
Insieme all'unicità del design, alla tecnologia, il vero valore aggiunto del marchio Gessi è il suo contenuto di poesia e rispetto per il mondo.







Design today need not only be aesthetics, ergonomics, functionality and ability to industrialize the product; it should also take account of the values and concerns of society: the environment, energy resources, new dwelling customs, new individual and collective needs.

Gessi has long engaged in a very accurate study of innovative, timeless designs and new housing concepts for tomorrow's dwellings to be invariably proposed at every season - relying on the use of highest quality materials and the time-honoured tradition of meticulous Italian craftsmanship. The same level of accuracy is used in its search for technical and technological solutions so as to obtain safe and sustainable products and processes.

Gessi purports to be a 'special place' where out-of-the-ordinary fantasies come true.
The new Gessi Park originates from this very idea. It was designed as a special, oasis-like production complex that combines functionality and efficiency with beauty, eco-friendliness and worker-friendliness. The Park layout mixes industrial and landscape eco-architecture, technology and design, all harmoniously integrated in the territory. This provides a perfect setting for seamless production processes where products meant for worldwide exportation are manufactured with the use of state-of-the art technologies and zero environmental impact.

The green design of the Park is just an aspect of the overall project whose environmental sustainability rests with technically advanced, ecologically responsible and industrially unparalleled if not unique system solutions.
These solutions span from natural lighting and ventilation apparatuses through indoor quality control to highly efficient conditioning and heating systems including, inter alia, systems recovering and reusing the heat produced; all devices are designed with the utmost attention to energy efficiency and abatement of polluting emissions into the atmosphere.
Gessi is the first company in Europe to have developed pilot plants for recycling almost all of the water employed in production processes, e.g. systems for the drainage of underground water and its reuse for irrigation, systems for process-water collection, purification and recycling, etc. The Company has also deployed on a 4 ha surface one of the most innovative and advanced rooftop solar photovoltaic generation systems, which came into operation at the end of 2010 and will produce clean energy while avoiding thousands of tons of CO2 to be released into the atmosphere.

The commitment to optimise processes and minimise wastes and inefficiencies involves each level of the Organization through an Integrated Quality and Environmental Management System.
Environment protection is a concern since the very early stages of development of any product or process project; Gessi considers it a mission towards its clients and a commitment to create a mindset for everyone to embrace environment minded behaviours and choices.

After all, for Gessi Innovation means not only inventing new aesthetic solutions but also, and more importantly, meeting dreams and needs, including those of generations to come, with new technologies, new production processes and new materials. Along with design uniqueness and technology, the real added value of the Gessi brand is indeed its content of poetry and respect for the world.





GESSI

	Cromo / *Chrome*	Gold CCP / *Gold CCP*	Oro CCP Spazzolato Gold CCP Brushed	Cromo spazzolato *Brushed chrome*	Finox / *Finox*	Mirror Steel	Steel Brushed	Bianco CN / *White CN*	Nero XL / *Black XL*	Ottone Antico Antique Brass	Rame / Copper	Black Metal	Black Metal brushed	Copper Brushed	Warm Steel brushed
	031	080	087	147	149	238	239	279	299	713	030	706	707	708	726
AFILO						●	●				●	●	●	●	●
MINIMALI/COLOUR						●	●				●	●	●	●	●
SEGNI						●									
CASCATA						●	●								
TREMILLIMETRI						●	●								
GESSI316							●						●	●	●
EQUILIBRIO	Vedi Collezione a p.293 / See Collection at page 293														
RETTANGOLO K	●				●				●		●	●	●	●	
RETTANGOLO	●				●				●		●	●	●	●	
RETTANGOLO XL	●				●				●						
RETTANGOLO J	●				●										
RETTANGOLO T	●				●				●		●	●	●	●	
RETTANGOLO CASCATA	●														
RETTANGOLO COLOUR	●														
RETTANGOLO shower	●				●				●		●	●	●	●	
RETTANGOLO accessories	●				●				●		●	●	●	●	
ELEGANZA	●	●	●		●					●	●	●			
CONO	●				●			●	●		●	●	●		
ISPA	●														
ISPA accessories	●														
GOCCIA	●			●				●	●						
GOCCIA accessories	●			●				●	●						
MIMI	●	●			●										
MIMI accessories	●	●			●										
OVALE	●				●										
OVALE accessories	●				●										
RIFLESSI	●														
RIFLESSI COLOUR	●														
TRASPARENZE	●														
MINIMALI shower	●														
SENSOR TAPS	●				●				●						



031 Cromo
Chrome



147 Cromo spazzolato
Brushed chrome



149 Finox



239 Steel Brushed



279 Bianco CN
White CN



299 Nero XL
Black XL



713 Ottone Antico
Antique Brass



080 Oro CCP
Gold CCP



087 Oro CCP Spazzolato
Gold CCP Brushed

FINITURE IS-PVD
IS-PVD FINISHES

IS-PVD è una evoluzione dei processi di deposizione sotto vuoto, che permette l'ottenimento di film sottili metallici con proprietà innovative. I rivestimenti IS-PVD presentano caratteristiche uniche sia per quanto riguarda la qualità dei film deposti, che per quanto riguarda le tecnologie impiegate. I rivestimenti IS-PVD costituiscono una innovazione anche per l'esclusività e ripetitività dei colori e per le eccezionali prestazioni in termini di durata.
IS-PVD is an enhanced vacuum technology for thin film deposition. The new IS-PVD coatings have unique characteristics for both, surface quality and advanced production processes. Exclusive colours and high technical features define IS-PVD coatings innovation.



706 Black Metal



030 Rame
Copper



707 Black Metal brushed



708 Copper Brushed



726 Warm Steel Brushed

PRIVATE WELLNESS TECHNOLOGY pag 19

PRIVATE WELLNESS

AFÌLO pag 47
MINIMALI pag 57
COLOUR pag 65
SEGNI pag 75
CASCATA pag 81
TREMILLIMETRI pag 91
GESSI316 PRIVATE WELLNESS pag 105
RETTANGOLO PRIVATE WELLNESS pag 111
QUADRO WELLNESS pag 119
ELEGANZA PRIVATE WELLNESS pag 127
CONO WELLNESS pag 135
ISPA PRIVATE WELLNESS pag 143
MIMI PRIVATE WELLNESS pag 153
OVALE WELLNESS pag 161
TONDO PRIVATE WELLNESS pag 169
WATER TUBE KNEIPP pag 177
BODY JETS pag 181
SHOWER SETS pag 187
TECHNICAL INFORMATIONS pag 191

GESSI316



INTRO pag 207
FLESSA pag 213
TRAME pag 225
INTRECCIO pag 237
MECCANICA pag 249
CESELLO pag 261
GESSI316 BATH pag 273
GESSI316 SHOWER pag 277
GESSI316 ACCESSORIES pag 285
GESSI316 TOTAL LOOK pag 289

BATHROOM



EQUILIBRIO pag 293



RETTANGOLO K pag 313



RETTANGOLO pag 329
RETTANGOLO XL pag 345
RETTANGOLO J pag 353
RETTANGOLO T pag 361
RETTANGOLO CASCATA pag 369
RETTANGOLO COLOUR pag 373
RETTANGOLO SHOWER pag 377
RETTANGOLO ACCESSORIES pag 393
RETTANGOLO TOTAL LOOK pag 407

BATHROOM

ELEGANZA pag 421
ELEGANZA BATH pag 429
ELEGANZA SHOWER pag 435
ELEGANZA ACCESSORIES pag 445
ELEGANZA TOTAL LOOK pag 451



CONO pag 463
CONO BATH pag 471
CONO SHOWER pag 477
CONO ACCESSORIES pag 487
CONO TOTAL LOOK pag 493



ISPA pag 503
ISPA BATH pag 513
ISPA SHOWER pag 517
ISPA ACCESSORIES pag 527
ISPA TOTAL LOOK pag 535



GOCCIA pag 545
GOCCIA ACCESSORIES pag 571
GOCCIA TOTAL LOOK pag 583



MIMI pag 595
MIMI ACCESSORIES pag 609
MIMI TOTAL LOOK pag 615



OVALE pag 623
OVALE ACCESSORIES pag 643



RIFLESSI pag 649
RIFLESSI COLOUR pag 651
TRASPARENZE pag 653
MINIMALI SHOWER pag 665
TRASPARENZE - RIFLESSI ACCESSORIES pag 673



SENSOR TAPS

pag 677

TOTAL LOOK

pag 683

TECHNICAL ACCESSORIES

TECHNICAL ACCESSORIES pag 751
SPARE PARTS pag 789

Articolo Item	Pagina Page
00357	781
01006	757
01009	757
01018	758
01066	764
01067	764
01080	766
01090	765
01096	765
01098	765
01100	766
01108	819
01114	819
01126	806
01129	807
01132	807
01154	805
01156	804
01161	805
01164	805
01166	805
01308	620
01308	734
01309	418
01309	736
01311	418
01311	500
01311	546
01311	736
01313	418
01313	460
01313	501
01313	546
01313	736
01325	804
01346	763
01350	764
01354	804
01355	821
01365	818
01375	756
01376	589
01376	737
01376	763
01377	757
01381	821
01384	818
01386	821
01391	589
01391	737

Articolo Item	Pagina Page
01391	763
01395	763
01408	763
01410	460
01410	757
01411	756
01412	756
01413	756
01415	766
01420	762
01422	762
01423	762
01441	806
01452	766
01453	766
01464	806
01487	344
01487	392
01582	819
01637	188
01637	391
01637	443
01637	485
01637	525
01637	568
01637	608
01637	642
01637	671
01637	765
01658	435
01663	323
01663	341
01663	352
01663	431
01663	473
01663	514
01663	560
01663	601
01663	631
01663	657
01663	755
01664	366
01664	431
01664	473
01664	514
01664	657
01664	755
01669	274
01669	323
01669	341

Articolo Item	Pagina Page
01669	352
01669	367
01669	431
01669	475
01669	514
01669	560
01669	601
01669	632
01669	657
01669	755
01695	808
01726	808
01727	809
01758	432
01758	755
01760	515
01760	752
01761	515
01761	753
01762	658
01762	753
01763	658
01763	753
01764	631
01764	753
01765	632
01765	753
01766	323
01766	341
01766	367
01766	754
01767	323
01767	341
01767	367
01767	754
01770	431
01770	752
01771	431
01771	752
01772	472
01772	752
01773	472
01773	752
01777	818
01805	804
01808	601
01808	754
01809	601
01809	755
01810	561

Articolo Item	Pagina Page
01810	754
01811	561
01811	754
09109	343
09109	367
09109	524
09109	606
09109	663
09251	777
09269	33
09269	379
09269	380
09269	437
09269	438
09269	479
09269	480
09269	519
09269	520
09269	566
09269	567
09269	605
09269	606
09269	637
09269	638
09269	662
09269	663
09271	343
09273	344
09281	778
09290	777
09292	777
09294	777
09295	779
09296	777
09297	779
09298	783
09299	784
11921	333
11922	333
11923	333
11924	334
11925	355
11927	355
11941	625
11942	625
11943	625
11944	626
11953	347
11983	370
11985	374

Articolo Item	Pagina Page
11987	597
11988	597
11989	597
11990	597
12915	663
13345	666
13346	666
13348	666
13350	666
13351	666
13359	667
13375	186
13375	283
13375	668
13432	662
13434	662
13436	663
13957	671
13960	671
13961	671
13969	670
14303	669
14304	669
14309	669
14323	669
14324	189
14324	669
14328	672
14330	670
14331	663
14331	709
14370	389
14370	640
14370	670
14376	390
14376	641
14376	670
15185	383
15186	383
15199	384
18006	808
18025	790
18035	803
18055	790
18056	790
18057	790
18104	782
18105	782
18108	782
18109	782

Articolo Item	Pagina Page
18112	783
18113	783
18116	783
18117	783
19431	326
19431	378
19451	660
20001	333
20002	333
20005	336
20007	339
20013	339
20021	344
20021	391
20021	412
20021	709
20023	344
20023	391
20023	412
20023	709
20031	342
20037	339
20043	340
20047	340
20091	335
20094	335
20099	318
20099	334
20099	349
20111	326
20111	378
20114	319
20114	335
20118	319
20118	335
20119	337
20120	326
20120	380
20121	326
20121	381
20123	189
20123	389
20127	340
20127	392
20142	387
20144	387
20145	387
20148	383
20150	384
20151	383

Articolo Item	Pagina Page
20154	389
20157	390
20157	607
20160	390
20160	608
20161	390
20166	343
20169	390
20172	185
20172	389
20175	343
20175	344
20182	379
20184	380
20190	380
20191	88
20191	324
20191	340
20192	88
20193	87
20199	318
20199	334
20293	87
20293	283
20293	326
20293	340
20293	389
20323	366
20337	366
20343	366
20396	319
20396	336
20399	319
20399	336
20402	363
20403	363
20405	363
20426	363
20463	367
20484	365
20488	364
20489	364
20494	365
20496	374
20496	375
20496	652
20497	350
20497	351
20497	357
20497	358

Articolo Item	Pagina Page
20497	359
20497	364
20497	365
20497	370
20497	371
20497	508
20497	509
20497	511
20498	366
20601	355
20604	356
20605	356
20605	372
20607	359
20684	359
20688	358
20689	357
20694	358
20699	348
20699	356
20699	506
20699	510
20709	357
20709	372
20712	349
20712	357
20712	372
20801	394
20802	394
20804	394
20807	394
20808	394
20810	395
20811	395
20813	395
20814	395
20819	395
20820	396
20825	396
20826	396
20831	396
20832	396
20834	397
20835	397
20837	397
20838	397
20843	397
20844	398
20849	398
20855	398

Articolo Item	Pagina Page
20861	401
20861	491
20867	398
20868	398
20879	399
20880	399
20893	403
20897	400
20900	400
20903	400
20909	401
20915	400
20921	401
20933	399
20934	399
20939	399
20941	400
20945	402
20947	401
20949	401
20950	402
20981	402
20981	417
20984	402
20984	417
20988	402
20990	403
20991	403
21081	403
21082	403
21083	404
21084	404
21085	404
21086	404
21087	405
21088	405
21089	404
21090	405
21091	405
21092	405
21513	631
21531	636
21611	631
21623	189
21623	640
21627	642
21631	635
21635	636
23001	625
23002	625

Articolo Item	Pagina Page
23005	628
23007	630
23037	631
23043	631
23081	630
23087	630
23091	627
23097	630
23099	626
23103	627
23110	628
23118	627
23142	633
23144	634
23145	633
23148	634
23150	635
23151	634
23154	640
23155	634
23156	634
23157	641
23159	635
23160	641
23161	641
23165	640
23166	640
23169	641
23175	186
23175	639
23183	632
23188	632
23199	626
23232	637
23234	638
23236	638
23405	385
23407	384
23409	386
23411	385
23447	386
23451	387
23465	668
23475	668
24954	515
24963	659
24964	633
24968	342
24977	602
24978	561

Articolo Item	Pagina Page
24997	561
25326	644
25332	645
25338	645
25344	645
25488	647
25602	644
25608	644
25614	644
25620	644
25649	645
25655	645
25697	646
25700	646
25703	646
25709	647
25721	647
25734	646
25739	646
26101	347
26104	348
26105	349
26107	350
26119	351
26137	352
26183	351
26184	350
26188	350
26189	351
26200	348
26208	348
26209	349
26239	352
26295	347
26298	347
28732	757
28733	756
28746	391
28746	569
28746	608
28746	642
28746	671
28746	765
28767	758
28773	764
28789	780
28872	792
28873	792
28874	793
28946	792

Articolo Item	Pagina Page
28947	793
28950	822
28968	781
28970	820
29013	363
29065	807
29071	820
29076	807
29077	758
29078	759
29079	759
29080	759
29081	759
29082	760
29083	759
29084	760
29085	760
29086	760
29087	760
29088	760
29089	761
29090	761
29091	61
29092	761
29093	762
29094	762
29101	780
29126	805
29131	682
29131	768
29142	803
29152	808
29180	803
29204	822
29233	806
29269	768
29323	820
29325	621
29325	737
29352	804
29454	418
29454	460
29454	501
29454	546
29454	589
29454	621
29454	737
29455	419
29455	461
29455	501

Articolo Item	Pagina Page
29455	547
29455	589
29455	621
29455	738
29458	622
29458	738
29463	588
29463	735
29464	620
29464	735
29491	767
29531	775
29532	776
29535	779
29536	779
29537	776
29538	776
29541	779
29542	780
29543	775
29544	775
29564	819
29565	822
29744	98
29744	100
29744	443
29744	485
29744	516
29744	525
29744	764
29783	670
29792	790
29793	792
30501	678
30511	678
30521	679
30541	679
30542	679
30601	680
30602	680
30603	680
30604	680
30619	679
30622	679
30624	680
30629	470
30629	557
30629	678
30629	679
30629	682

Articolo Item	Pagina Page
30901	370
30902	374
30982	372
30987	374
30988	370
30989	372
30993	375
30994	371
30997	371
30999	375
31101	597
31105	599
31107	600
31113	600
31131	604
31137	600
31143	600
31186	776
31192	776
31199	598
31205	599
31207	602
31210	599
31223	190
31223	607
31242	602
31244	603
31245	603
31249	603
31254	607
31255	603
31257	603
31261	607
31262	608
31266	606
31269	607
31272	186
31272	606
31281	608
31292	605
31294	605
31296	606
31299	598
31401	598
32862	79
32863	78
32864	78
32932	178
32940	178
32941	178

Articolo Item	Pagina Page
32961	179
32963	179
32971	184
32971	282
32971	483
32971	638
32971	668
32973	183
32973	388
32973	441
32975	183
32975	388
32975	441
32977	185
32977	282
32977	483
32977	639
32977	668
32979	184
32979	388
32979	441
32982	185
32982	283
32982	483
32982	639
32982	668
32984	184
32984	388
32984	442
32985	183
32985	185
32985	283
32985	483
32985	523
32985	639
32985	668
32987	184
32987	388
32987	442
33011	76
33015	76
33031	77
33035	77
33051	92
33053	94
33055	96
33061	92
33063	94
33065	96
33071	93

Articolo Item	Pagina Page
33073	95
33075	97
33081	93
33083	95
33085	97
33095	383
33095	520
33202	610
33208	610
33214	610
33220	610
33226	610
33232	611
33238	611
33244	611
33249	611
33255	611
33261	613
33297	612
33300	612
33303	612
33309	613
33321	613
33334	612
33341	612
33347	613
33349	613
33381	614
33381	619
33388	614
33389	614
33391	614
33601	548
33602	548
33603	548
33604	548
33605	548
33606	549
33607	549
33608	549
33609	549
33610	549
33613	560
33624	552
33628	553
33629	552
33629	553
33631	564
33637	560
33638	560

Articolo Item	Pagina Page
33642	562
33644	562
33645	562
33684	558
33686	559
33687	558
33687	559
33690	559
33699	555
33700	557
33709	557
33709	682
33710	554
33710	681
33715	556
33719	556
33723	556
33725	557
33725	682
33727	554
33727	681
33728	554
33728	681
33744	558
33745	558
33751	563
33752	564
33753	564
33754	567
33755	562
33756	562
33757	568
33760	568
33761	568
33762	563
33764	563
33766	563
33768	563
33769	568
33773	189
33773	567
33775	186
33775	567
33799	555
33802	550
33803	550
33804	550
33805	550
33806	550
33807	551

Articolo Item	Pagina Page
33808	551
33809	551
33810	551
33811	551
33823	344
33823	391
33823	412
33823	537
33823	709
33842	566
33844	567
33846	567
33973	564
34201	654
34203	654
34204	654
34207	656
34213	656
34231	660
34234	656
34243	657
34245	657
34300	654
34302	654
34305	658
34310	655
34347	659
34348	660
34349	659
34351	660
34352	660
34391	89
34391	658
34901	650
34903	650
34904	650
37301	674
37307	674
37313	674
37319	674
37325	674
37331	675
37337	675
37343	675
37349	675
37355	675
37397	676
37400	676
37403	676
37409	676

Articolo Item	Pagina Page
37421	676
37501	617
37501	724
37502	618
37502	724
37503	618
37503	725
37504	618
37504	725
37505	618
37505	725
37506	619
37506	725
37510	620
37510	737
37513	617
37513	707
37515	617
37515	707
37521	413
37521	726
37523	413
37523	726
37525	616
37525	701
37526	414
37526	727
37527	414
37527	727
37531	316
37531	729
37533	316
37533	729
37537	416
37537	729
37539	416
37539	729
37541	415
37541	728
37543	415
37543	728
37551	619
37551	733
37553	619
37553	733
37555	619
37555	733
37571	415
37571	727
37572	415

Articolo Item	Pagina Page
37572	728
37573	412
37573	708
37575	412
37575	708
37584	291
37584	417
37584	460
37584	500
37584	546
37584	588
37584	620
37584	735
37585	501
37585	621
37585	739
37586	621
37586	739
37587	291
37587	418
37587	500
37587	588
37587	620
37587	736
37591	411
37591	536
37591	708
37592	411
37592	536
37592	705
37593	410
37593	704
37594	410
37594	704
37596	409
37596	703
37597	409
37597	703
38001	573
38002	573
38007	573
38008	573
38013	573
38014	574
38019	574
38020	574
38025	574
38026	574
38034	575
38035	575

Articolo Item	Pagina Page
38037	575
38038	575
38043	575
38044	576
38049	576
38055	576
38067	576
38068	576
38097	579
38100	580
38103	580
38109	580
38121	580
38139	579
38140	579
38141	578
38142	578
38143	577
38144	577
38177	581
38178	581
38181	581
38182	582
38188	580
38189	581
38301	652
38303	652
38388	52
39105	584
39105	700
39111	585
39111	722
39112	585
39112	722
39113	584
39113	707
39115	584
39115	707
39121	730
39122	730
39123	585
39123	722
39124	586
39124	723
39125	586
39125	723
39133	586
39133	723
39134	586
39134	723

Articolo Item	Pagina Page
39135	586
39135	723
39151	533
39151	541
39151	587
39151	731
39152	587
39152	732
39153	587
39153	732
39154	587
39154	732
39157	587
39157	732
39158	588
39158	732
39802	98
39804	100
39808	99
39810	98
39810	99
39818	101
39820	100
39820	101
39821	99
39822	101
39824	98
39826	100
39833	102
39835	102
39856	103
39858	103
39890	82
39891	82
39892	83
39892	84
39892	85
39892	86
39893	82
39894	86
39895	84
39896	82
39897	83
39897	84
39897	85
39897	86
39898	82
39899	84
39900	83
39901	83

Articolo Item	Pagina Page
39902	85
39903	85
41001	506
41002	509
41003	506
41004	509
41007	508
41037	514
41043	514
41088	508
41090	509
41100	507
41101	509
41102	506
41103	515
41105	515
41110	508
41122	519
41124	519
41126	520
41142	521
41144	521
41145	521
41152	150
41154	98
41154	100
41154	188
41154	516
41154	524
41157	525
41160	525
41161	188
41161	524
41163	151
41165	150
41166	524
41169	525
41172	183
41172	523
41173	182
41173	523
41175	182
41175	523
41177	182
41177	523
41199	507
41201	510
41203	510
41207	511
41248	520

Articolo Item	Pagina Page
41250	521
41252	520
41288	511
41299	507
41300	511
41302	510
41354	516
41354	524
41405	512
41406	512
41407	512
41504	144
41506	144
41508	145
41510	145
41512	146
41534	148
41536	148
41538	149
41540	149
41602	528
41604	528
41607	528
41613	528
41619	528
41625	529
41631	529
41637	529
41643	529
41649	529
41655	530
41661	531
41667	530
41697	530
41700	531
41703	531
41721	531
41733	530
41741	530
41745	532
41747	531
41749	532
41750	532
41788	532
41790	533
41793	532
41793	540
41793	731
42001	540
42001	721

Articolo Item	Pagina Page
42002	540
42002	721
42003	540
42003	721
42004	540
42004	721
42005	539
42005	720
42006	539
42006	720
42007	539
42007	720
42008	537
42008	718
42010	538
42010	719
42011	538
42011	719
42012	539
42012	720
42026	546
42026	736
42029	417
42029	459
42029	500
42029	541
42029	588
42029	734
42030	533
42030	541
42113	536
42113	706
42115	537
42115	706
42117	417
42117	541
42117	735
43004	120
43006	120
43008	121
43010	121
43012	122
43024	112
43026	112
43028	113
43030	113
43032	114
43044	162
43046	162
43048	163

Articolo Item	Pagina Page
43050	163
43052	164
43064	170
43066	170
43068	171
43070	171
43072	172
43084	154
43086	154
43088	155
43090	155
43092	156
43103	36
43103	106
43103	108
43103	112
43103	116
43103	120
43103	124
43103	128
43103	132
43103	136
43103	140
43103	144
43103	148
43103	154
43103	158
43103	162
43103	166
43103	170
43103	174
43105	38
43105	106
43105	108
43105	112
43105	116
43105	120
43105	124
43105	128
43105	132
43105	136
43105	140
43105	144
43105	148
43105	154
43105	158
43105	162
43105	166
43105	170
43105	174

Articolo Item	Pagina Page
43107	40
43107	107
43107	109
43107	113
43107	117
43107	121
43107	125
43107	129
43107	133
43107	137
43107	141
43107	145
43107	149
43107	155
43107	159
43107	163
43107	167
43107	171
43107	175
43109	42
43109	107
43109	109
43109	113
43109	117
43109	121
43109	125
43109	129
43109	133
43109	137
43109	141
43109	145
43109	149
43109	155
43109	159
43109	165
43109	169
43109	171
43109	175
43111	44
43111	114
43111	122
43111	130
43111	138
43111	146
43111	156
43111	164
43111	172
43122	770
43123	772
43124	770

Articolo Item	Pagina Page
43125	772
43126	770
43127	772
43128	771
43129	773
43130	771
43132	774
43133	774
43134	73
43142	770
43143	772
43144	770
43145	772
43146	771
43147	773
43148	771
43149	773
43150	771
43152	774
43153	774
43154	773
43204	124
43206	124
43208	125
43210	125
43214	116
43216	116
43218	117
43220	117
43224	166
43226	166
43228	167
43230	167
43234	174
43236	174
43238	175
43240	175
43244	158
43246	158
43248	159
43250	159
43252	118
43252	126
43254	168
43256	176
43258	160
43262	126
43264	118
43266	168
43268	176

Articolo Item	Pagina Page
43270	160
43281	118
43281	120
43281	126
43281	134
43281	142
43281	150
43281	160
43281	168
43281	178
43283	110
43283	118
43283	126
43283	134
43283	142
43283	150
43283	160
43283	168
43283	178
43287	151
44602	378
44604	379
44612	604
44614	604
44622	661
44624	661
44639	31
44639	325
44639	328
44639	381
44639	382
44639	433
44639	440
44639	474
44639	482
44639	522
44655	28
44655	327
44655	378
44655	436
44655	478
44655	518
44655	565
44655	604
44655	636
44655	661
44673	29
44673	327
44673	379
44673	437

Articolo Item	Pagina Page
44673	478
44673	518
44673	565
44673	604
44673	637
44673	661
44676	565
44678	565
44692	518
44694	518
44697	27
44697	320
44697	321
44697	322
44697	326
44697	337
44697	338
44697	339
44697	426
44697	600
44697	629
44697	650
44697	655
44697	656
44702	636
44704	637
44834	339
44836	338
44838	338
44840	337
44852	629
44854	629
44865	600
44873	655
44875	656
44881	650
44902	522
44903	522
44906	381
44907	381
44910	382
44911	382
45001	467
45002	467
45003	467
45004	467
45007	470
45010	469
45028	474
45036	474

Articolo Item	Pagina Page
45037	472
45038	482
45040	482
45043	472
45061	482
45079	482
45088	468
45089	26
45089	220
45089	232
45089	244
45089	256
45089	268
45089	426
45093	468
45097	26
45097	468
45099	469
45103	473
45109	470
45109	678
45121	495
45121	708
45123	495
45123	709
45125	470
45125	678
45132	479
45134	479
45136	480
45142	481
45144	481
45145	481
45150	481
45151	480
45152	480
45154	483
45157	484
45160	484
45161	484
45163	281
45163	480
45169	484
45199	469
45204	136
45206	136
45208	137
45210	137
45212	138
45223	188

Articolo Item	Pagina Page
45223	475
45223	484
45234	140
45236	140
45238	141
45240	141
45252	142
45254	142
45401	488
45407	488
45413	488
45419	488
45425	488
45431	489
45437	489
45443	489
45449	489
45455	489
45497	490
45500	490
45503	490
45509	491
45521	491
45541	490
45547	491
45549	491
45550	492
45588	492
45590	492
45633	490
45901	499
45901	718
45903	498
45903	717
45905	499
45905	717
45907	498
45907	716
45909	498
45909	717
45911	496
45911	714
45913	496
45913	715
45915	497
45915	715
45917	497
45917	716
45921	499
45921	730

Articolo Item	Pagina Page
45923	494
45923	699
45925	494
45925	699
45930	499
45930	733
45933	290
45933	495
45933	706
45935	290
45935	495
45935	706
45936	290
45936	500
45936	734
46001	425
46002	425
46003	425
46004	425
46007	427
46011	425
46012	426
46013	430
46031	436
46037	430
46040	430
46043	430
46045	430
46061	436
46079	437
46088	426
46090	426
46100	427
46103	432
46106	427
46111	436
46112	25
46112	320
46112	337
46112	427
46112	508
46112	599
46112	628
46112	655
46127	188
46127	433
46127	442
46129	432
46136	433
46138	440

Articolo Item	Pagina Page
46140	440
46142	440
46144	439
46145	439
46148	439
46150	439
46152	439
46154	442
46155	438
46157	443
46161	442
46163	443
46169	443
46189	33
46189	275
46189	324
46189	342
46189	432
46189	474
46189	515
46189	602
46189	633
46189	659
46204	128
46206	128
46208	129
46210	129
46212	130
46224	132
46226	132
46228	133
46230	133
46232	437
46234	438
46236	438
46252	134
46265	134
46283	453
46283	708
46285	453
46285	708
46401	446
46404	446
46407	446
46413	446
46419	446
46425	447
46431	447
46437	447
46443	447

Articolo Item	Pagina Page
46449	447
46455	448
46461	449
46467	448
46497	448
46500	449
46503	449
46509	449
46521	449
46545	450
46547	450
46550	450
46553	448
46571	448
46588	450
46591	450
46593	458
46593	730
46595	458
46595	730
46597	59
46597	731
46599	459
46599	731
46715	452
46715	698
46717	452
46717	698
46719	452
46719	705
46753	453
46753	706
46755	453
46755	706
46757	459
46757	734
46763	461
46763	738
46765	460
46765	735
46791	459
46791	733
46801	457
46801	713
46803	458
46803	714
46805	458
46805	714
46811	455
46811	711

Articolo Item	Pagina Page
46812	456
46812	712
46813	456
46813	712
46814	456
46814	712
46815	456
46815	712
46816	456
46816	712
46817	457
46817	713
46819	457
46819	713
46821	457
46821	713
46822	457
46822	713
46823	454
46823	710
46824	454
46824	710
46825	455
46825	710
46826	455
46826	710
52001	296
52002	298
52002	300
52002	302
52011	304
52012	306
52012	308
52012	310
52015	297
52017	297
53001	317
53002	317
53003	317
53004	318
53005	317
53006	317
53007	322
53013	322
53031	325
53037	322
53043	323
53047	324
53061	327
53079	327

Articolo Item	Pagina Page
53084	326
53088	321
53089	320
53090	321
53109	320
53112	223
53112	235
53112	247
53112	259
53112	271
53128	324
53136	325
53138	325
53140	328
53141	328
54001	215
54002	215
54003	215
54004	215
54005	222
54006	216
54007	223
54008	275
54009	215
54010	221
54010	233
54010	245
54010	257
54010	269
54011	216
54012	216
54013	216
54019	223
54019	278
54023	188
54023	282
54028	275
54032	279
54034	280
54036	280
54037	274
54038	278
54042	282
54043	274
54044	282
54045	281
54054	284
54055	278
54073	279
54079	279

Articolo Item	Pagina Page
54083	218
54084	218
54086	219
54088	217
54089	219
54090	217
54091	221
54091	233
54091	245
54091	257
54091	269
54092	220
54093	221
54093	233
54093	245
54093	257
54093	269
54094	220
54096	222
54099	222
54101	239
54102	239
54103	239
54104	239
54105	246
54106	240
54107	247
54109	243
54110	221
54110	233
54110	245
54110	257
54110	269
54111	240
54112	240
54113	240
54119	247
54136	276
54137	284
54139	276
54139	278
54148	281
54150	281
54152	281
54157	284
54160	284
54161	283
54169	279
54169	280
54183	242

Articolo Item	Pagina Page
54184	242
54186	243
54188	241
54189	243
54190	241
54192	244
54194	244
54196	246
54197	217
54197	218
54197	219
54197	229
54197	230
54197	231
54197	241
54197	242
54197	243
54197	253
54197	254
54197	255
54197	265
54197	266
54197	266
54199	246
54201	251
54202	251
54203	251
54204	251
54205	258
54206	252
54207	259
54209	251
54210	221
54210	233
54210	245
54210	257
54210	269
54211	252
54212	252
54213	252
54219	259
54269	284
54283	254
54284	254
54286	255
54288	253
54289	255
54290	253
54292	256
54294	256

Articolo Item	Pagina Page
54296	258
54299	258
54301	227
54302	227
54303	227
54304	227
54305	234
54306	228
54307	235
54309	227
54311	228
54312	228
54313	228
54319	235
54383	230
54384	230
54386	231
54388	229
54389	231
54390	229
54392	232
54394	232
54396	234
54399	234
54401	263
54402	263
54403	263
54404	263
54405	270
54406	264
54407	271
54409	263
54411	264
54412	264
54413	264
54419	271
54483	266
54484	266
54486	267
54488	265
54489	267
54490	265
54492	268
54494	268
54496	270
54499	270
54504	108
54506	108
54508	109
54510	109

Articolo Item	Pagina Page
54514	106
54516	106
54518	107
54520	107
54554	110
54564	110
54593	274
54595	274
54599	290
54601	290
54701	286
54707	286
54713	286
54719	286
54725	286
54731	287
54737	287
54743	287
54749	287
54797	287
54800	288
54803	288
54821	288
57002	49
57004	50
57006	51
57006	59
57010	52
57010	59
57012	53
57012	60
57016	54
57016	60
57018	55
57018	61
57099	56
57099	73
57301	49
57303	49
57305	50
57307	50
57401	51
57403	51
57409	52
57411	52
57501	53
57503	53
57509	54
57511	54
57601	55

Articolo Item	Pagina Page
57603	55
57801	58
57803	61
57805	59
57807	58
57809	61
57811	59
57821	66
57823	69
57825	67
57827	68
57829	69
57831	67
57871	58
57873	61
57875	58
57876	66
57877	66
57878	69
57879	69
57881	67
57882	67
57901	60
57903	62
57907	60
57909	62
57915	63
57917	63
57921	68
57923	70
57927	66
57929	70
57933	71
57935	71
57937	72
57939	72
57973	62
57975	62
57977	68
57979	70
57980	70
57997	68
R2295	820
R2299	821
R2427	792
R2612	793
R2657	791
R2692	818
R2808	807
R2809	808

Articolo Item	Pagina Page
R2810	809
R2813	803
R2847	806
R2900	803
R2931	822
R2934	755
R2963	820
R2983	791
R3023	781
R3024	782
R3153	775
R3154	775
R3166	818
R3204	778
R3205	779
R3317	791
R3318	791
R3772	415
R3772	728
R3773	416
R3773	728
R3907	419
R3907	461
R3907	547
R3907	589
R3907	738
R4012	327
R4012	328
R4012	379
R4012	382
R4012	437
R4012	441
R4012	478
R4012	482
R4012	518
R4012	522
R4012	567
R4012	605
R4012	637
R4012	661
R4183	791
R4186	784
R4188	784
R4190	784
R4191	784
R4192	785
R4193	785
R4194	785
R4195	785
R4196	785

Articolo Item	Pagina Page
R4198	786
R4200	786
R4202	786
R4204	786
R4206	786
R4246	819
R4267	499
R4267	718
R4268	458
R4268	714
R4307	501
R4307	738
R4321	787
R4322	787
R4335	787
R4336	787
R4452	787
R4453	788
R4467	809
R4468	809
R4475	788
R4476	788
R4608	767
R4609	767
R4610	767
R4611	767
R4612	768
R4622	768
R4630	821
R5255	56
R5255	73
R5263	56
R5263	73
R5264	56
R5264	73
R5265	73
R5266	73
R5267	73
SP00013	804
SP00028	805
SP00063	821
SP00065	804
SP00108	790
SP00115	805
SP00125	808
SP00129	806
SP00149	820
SP00227	809
SP00262	790
SP00263	790

Articolo Item	Pagina Page
SP00431	820
SP00752	803
SP00753	818
SP00759	803
SP00833	804
SP00953	792
SP00954	792
SP00955	793
SP00956	792
SP01081	803
SP01092	818



Nel panorama di un complessivo miglioramento delle prestazioni tecnologiche e grazie alla ricerca e sviluppo di nuovi sistemi produttivi Gessi ha elaborato una nuova serie di articoli con incassi ad alte prestazioni, che si sviluppano sulle collezioni con un miglioramento estetico della parti estetiche associate.
With the aim of improving the technological performances and thanks to the research and development of new production systems, Gessi has elaborated a new set of articles with high performances built-in parts which enter all the collections leading to an aesthetic improvement of the respective external parts.

PRIVATE WELLNESS TECHNOLOGY

SAFETY VALVE

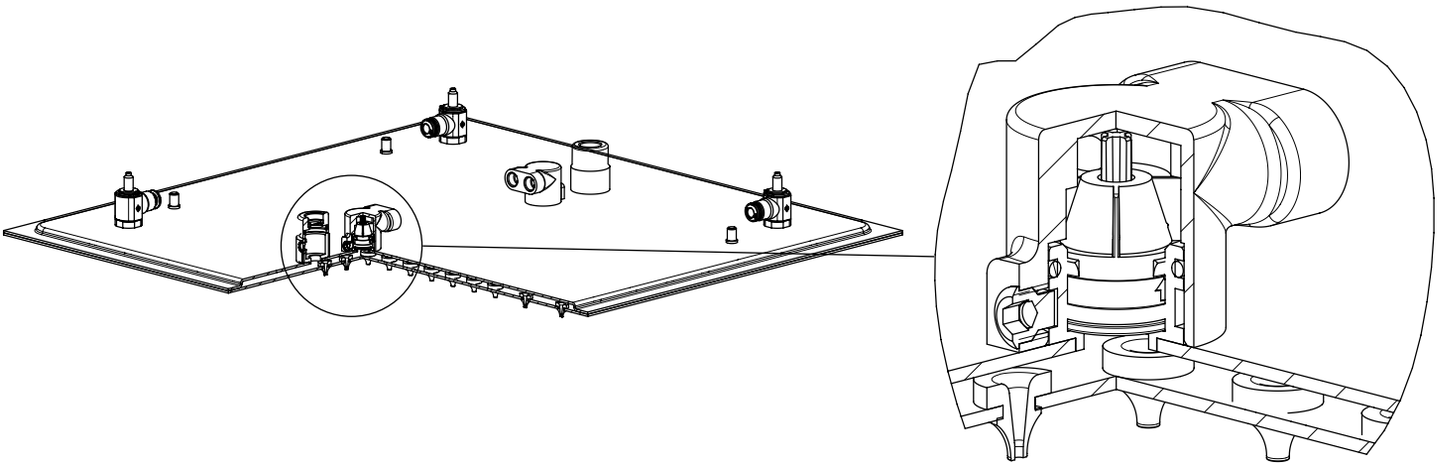

Gessi Patent Safety Valve
I soffioni Minimali e Colour sono stati dotati di un rivoluzionario sistema a favore delle sicurezza dell'impianto e del cliente.
Gli impianti portano con se piccole impurità e depositi che con l'utilizzo vanno a depositarsi nelle tettarelle in silicone dei soffioni e cercano di ostruirle. In caso di ostruzione, all'interno del sistema con una pressione idrica di 3 bar si crea una grande forza.
Grazie alla nuova tecnologia installata in esclusiva nei soffioni Gessi, con l'ostruzione al 50% delle tettarelle, il sistema Safety Valve scarica l'acqua attraverso due aperture del dispositivo di sicurezza, al fine di evitare inutili sollecitazioni alle guarnizioni interne al soffione, e dare un segnale al cliente di procedere alla manutenzione e alla pulizia del soffione stesso, grazie al kit di pulizia in omaggio con i Sistemi doccia. Ripristinando le caratteristiche di pressione il sistema si chiude in automatico.

Minimali and Colour showerheads are equipped with a revolutionary safety system, which improves the system and the customer's safety. Impurities and dirt, which might be present inside the system, during the use of the showerhead might reach the silicone nozzles and clog them. In this case, in a system of 3 bars pressure approx., a huge force gets generated. Thanks to the new technology, which is installed exclusively in Gessi showerheads, with a nozzles clog of 50%, the Safety Valve system will drop water through two openings specially provided. This will prevent useless stress for the gaskets and will warn the customer that a proper maintenance is needed. This will be really easy thanks to the cleaning kit provided together with the showerheads. Once the pressure level will go back to standard, the safety system will be automatically shut off.

CLEANING KIT

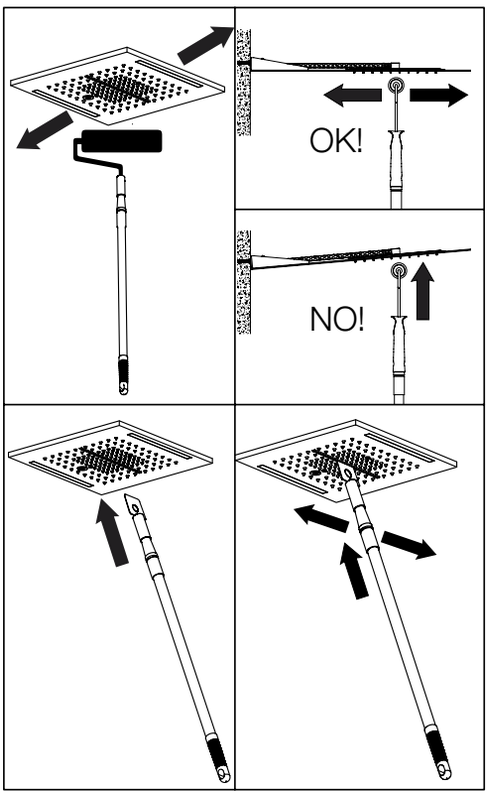

Per garantire la pulizia e la bellezza dei Sistemi Doccia Private Wellness è stato realizzato il kit R4185, in omaggio con i Soffioni Minimali e Colour.
Il Kit è costituito da un braccio telescopico per riuscire a raggiungere i soffioni posizionati anche molto in alto, un rullo in gomma e una spatola per le bocche a cascata.
Mentre il flusso d'acqua scorre attraverso gli ugelli della funzione "pioggia" contemporaneamente muovere il rullo in tutte le direzioni sulla superficie del Soffione. Le tettarelle verranno così compresse in modo da sfaldare il calcare all'interno e farlo uscire attraverso il flusso d'acqua, ripetendo questa azione fino ad ottenere un getto lineare d'acqua attraverso tutte le uscite.
La spatola viene invece utilizzata per le cascate d'acqua. Fissata sull'asta telescopica, dopo aver aperto il flusso d'acqua, è sufficiente muovere avanti e indietro la spatola rimuovendo così il calcare fino a riportare il corretto funzionamento del getto d'acqua che assume la caratteristica forma a V.

In order to grant a proper cleaning and beauty of Private Wellness showerheads, Gessi prepared kit R4185, supplied together with Minimali and Colour showerheads. This kit is composed by a telescopic arm, meant to reach showerheads installed at a significant height, a rubber roll and a spatula. While water is pouring in "rain" function, it will be necessary to move the roll in any direction of the surface of the showerhead, In this way, nozzles will be squeezed and limestone removed and expelled through the stream of water. We suggest to repeat the same action until all the nozzles will provide a perfect flow. The spatula is meant for the waterfall function. It will be enough to install it on the telescopic arm and move it back and forth the waterfall opening, in order to remove any limestone sediment until the stream of water will get the typical "V" shape.

FIXING WALL

I nostri incassi possono essere fissati nella parte posteriore, fissando la scatola direttamente sul muro, o nella parte anteriore. Applicando le viti nella parte posteriore, l'incasso rimane ben fisso al muro, nella parte anteriore le viti vengono fissate su delle seconde alette. Tutti gli incassi Gessi hanno la possibilità di posizionare la bolla, al fine di poter installare l'incasso nel modo migliore, riducendo al minimo le possibilità di errore, con superfici apposite per il posizionamento della livella sia nelle scatole di sezione quadrata che in quelle di sezione tonda. Le scatole sono dotate di appositi anelli colorati per l'installazione delle rispettive mandate.

Gessi built in parts can be installed both in the rear and in the front part. For the rear installation, the box can be installed directly on the wall. The built in part will be correctly secured to the wall by fixing the screws on the rear part, while on the front part the screws will be fixed on apposite wings. Any Gessi built in part have apposite surfaces, both in square or round outer boxes, where to position the level, in order to install the built in part in a proper way, reducing the mistake chances. The boxes are equipped with specific colored rings meant for the installation of the respective pipes.

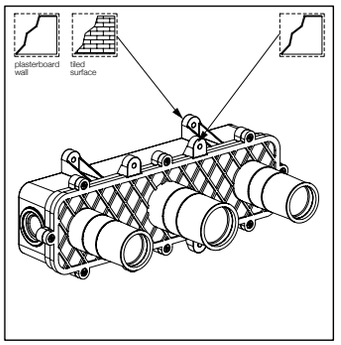

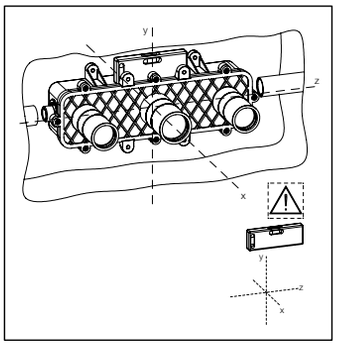

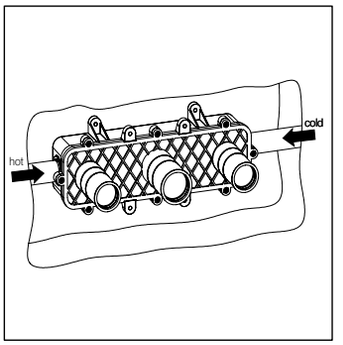

ADJUSTMENT INSTALLATION MISTAKE

Un'altra innovazione molto importante è la possibilità di correggere nella parte esterna gli eventuali errori avvenuti durante l'installazione.Un corpo posizionato verticalmente o orizzontalmente, soprattutto di dimensioni abbastanza importanti come ad esempio termostatici alta portata, possono essere aggiustati errori fino a 1,5 gradi, con il posizionamento di una piastra in esclusiva di Gessi, per poter allineare le fughe delle piastrelle sulle linea delle parti esterne.

Another innovation of great importance is the chance to correct any installation mistake of the external parts. It could be quite difficult to install correctly a big and heavy built in body such as thermostatic ones. Now, thanks to a special plate made exclusively by Gessi, mistakes till 1,5 degrees can be fixed. It will be enough to position the supplied plate on the installed built in part and it will help to align the external parts to the tiles.

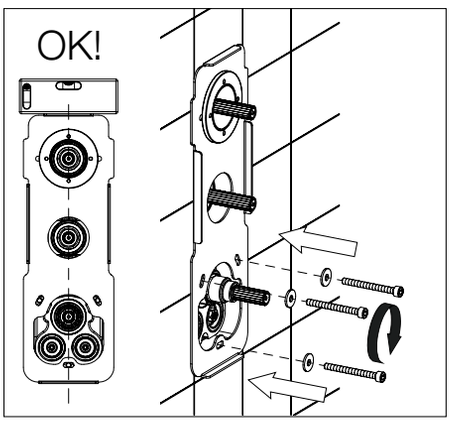

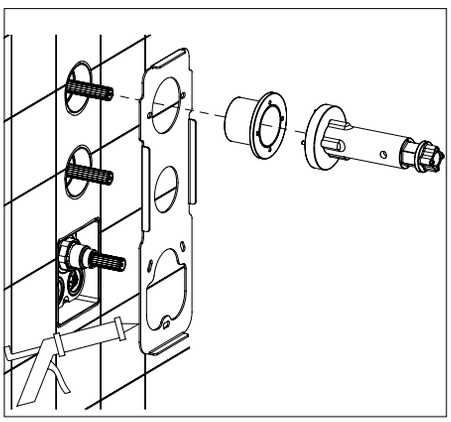

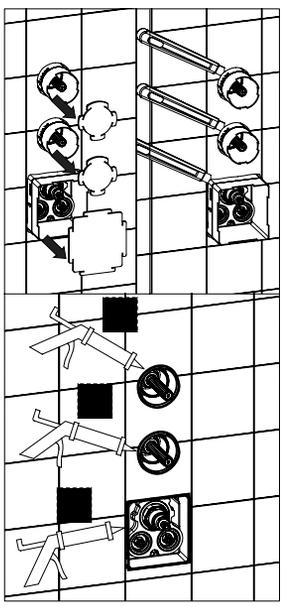

INSIDE SAFETY

Un grande punto di forza per Gessi è la tecnologia che contraddistingue la sicurezza degli incassi e delle relative parti esterne che permette di non disperdere acqua dall'interno del muro e che la parte estetica protegga il muro da eventuali infiltrazioni dall'esterno.
In ogni posizione d'ingresso e uscita tubi gli incassi hanno apposite guarnizioni che trattengono eventuali perdite all'interno della scatola, che il cliente percepirà vedendo delle uscite d'acqua attraverso appositi passaggi attraverso le flange al di sotto della parte estetica e con una apposita sezione nelle guarnizioni posteriori alle piastre di finitura.
In questo modo, in caso di eventuali perdite, l'acqua uscirà dalla scatola senza invadere il muro ed evitare quindi danni ingenti.

One of the greatest strength of Gessi is the technology of the built-in parts' safety and of their related external parts; it allows not to disperse any water inside the wall and to protect it from any external infiltration. In every position of entry and exit of the hoses, built-in parts have special gaskets that keep every potential leak inside the box. The customer, anyway, is able to notice the leaks thanks to some special rides under the external parts. So, in case of leaks, water will get out of the box without penetrating into the wall and causing extensive damages.

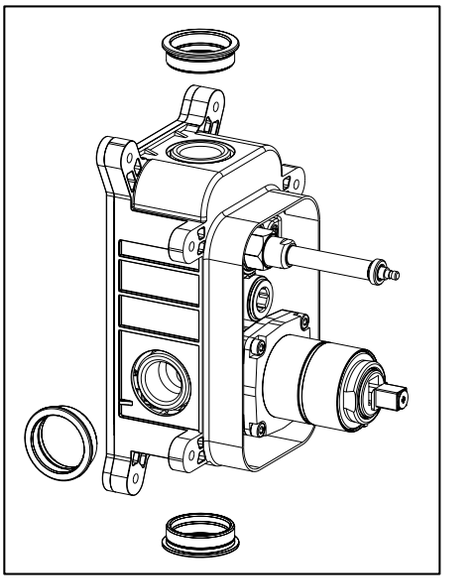

OUTSIDE SAFETY

Durante l'erogazione dell'acqua, specifiche guarnizioni evitano l'ingresso dell'acqua all'interno della scatola. L'acqua che corre sul muro, infatti, non potrà entrare all'interno della scatola grazie a sofisticate innovazioni che permettono di mantenere l'acqua all'esterno della flangia posta al di sotto della piastra di finitura e grazie a guarnizioni poste in prossimità della cartuccia e del deviatore. Gessi si posiziona quindi ai più alti livelli come qualità per la costruzione di hotel e grandi palazzi.

During water supply, specific gaskets prevent the entry of water inside the box. Water that runs on the wall cannot indeed penetrate inside the box because of sophisticated innovations that keep the water outside the flange that is under the finished plate. Therefore, Gessi ranks as a top quality Company in the construction of hotels and big buildings.

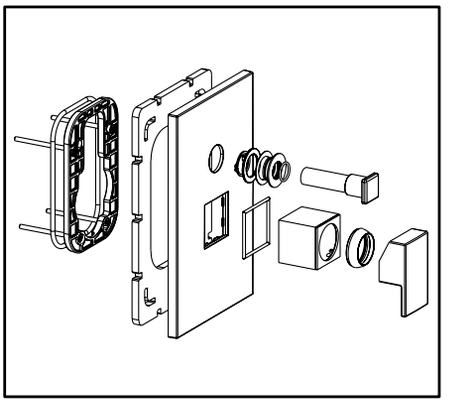

MUFFLER DEVICE CLASS 1

Due dispositivi posti in prossimità della cartuccia permettono la riduzione del rumore. L'acqua che corre nelle tubazioni ha variazioni di flusso e di pressione, che trasmettono una frequenza all'interno del corpo incasso. I sistemi siliconici delle tecnologia Gessi permettono che l'acqua in ingresso con questa vibrazione abbia un uscita molto più soft, riducendo cosi il rumore di circa il 30/40%.

Two devices placed near the cartridge allow noise reduction. Water running in the hoses has pressure and flow changes, which transmit a frequency inside the built-in part. Silicone systems of Gessi's technology allow incoming water with this vibration to come out softly, reducing the noise by 30/40% approximately.

PRESSURE | 3 bar noise **< 20 db**
PRESSURE | 5 bar noise **< 25 db**

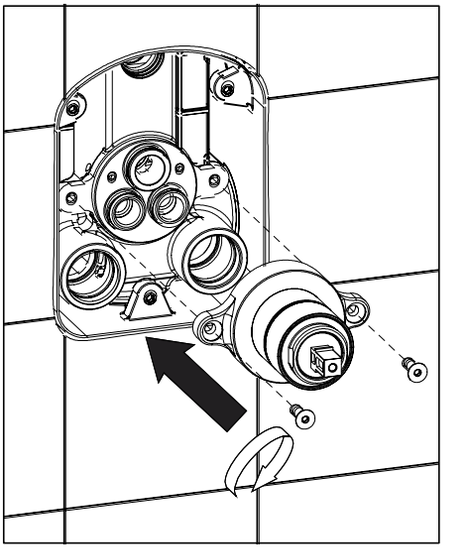

NON-RETURN SYSTEM UNI EN 1717

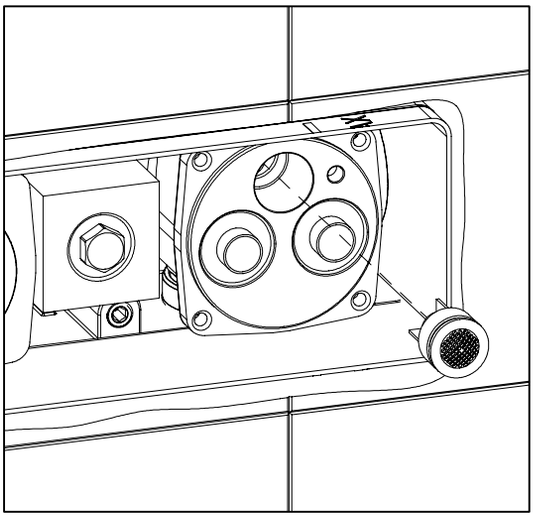

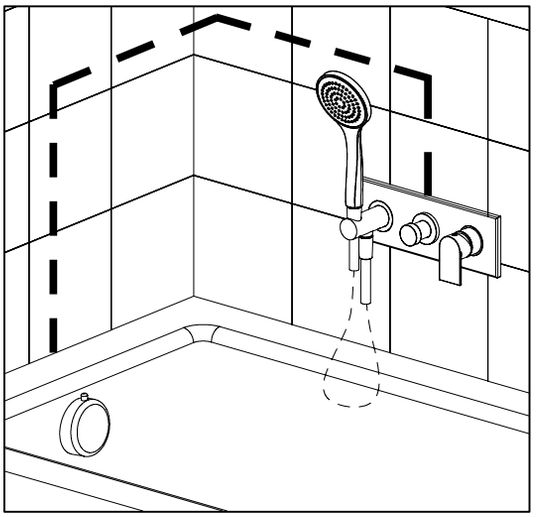

Sistema complesso che garantisce la non contaminazione dell'acqua sporca nell'impianto di distribuzione dell'acqua pure. In casi specifici dove ci potrebbe essere l'effetto risucchio delle tubazioni, questo sistema garantisce lo stop dell'acqua inquinata fino alla valvola di non ritorno. Dispositivo che rispetta la normativa UNI EN 1717 riguardante la prevenzione sull' inquinamento dell'acqua potabile all'interno di immobili specifico per evitare l'inquinamento causato dal riflusso. Un riflusso di fluido (retrosifonamento) in un sistema di approvvigionamento di acqua potabile può verificarsi a causa di una depressione parziale (caduta di pressione) nel sistema di approvvigionamento dell'acqua potabile (causata per esempio dal funzionamento di una valvola, dallo scoppio di un tubo, dal funzionamento di una pompa ausiliaria, dall'eccessiva richiesta d'acqua in una parte del sistema, dall'acqua prelevata in caso di emergenza da un idrante antincendio.

Le tipologie di installazione interessate sono:
Miscelatore vasca con doccetta manuale
Miscelatore vasca con attacco di ingresso al di sotto del bordo della vasca

It's a complex system that avoids the contamination of clean water with dirty water in the distribution system. In specific cases, when suction inside the tubing is possible, this system ensures the stop of polluted water up to the non-return valve. Device that complies with the UNI EN 1717 on the prevention on pollution of potable water inside buildings in order to prevent pollution by backflow. A fluid backflow in a system of supply of potable water may occur due to a partial vacuum (pressure drop) in the potable water supply system (caused for example by the operation of a valve, by the bursting of a tube, from the operation of an auxiliary pump, the excessive water demand in one part of the system, the water taken in emergency from a fire hydrant.

Types of installation concerned are:
Bath mixer with hand shower
Bath mixer with inlet port below the edge of the bath

TEST AND CLEAN WATER SUPPLY CONNECTION EN 806-4

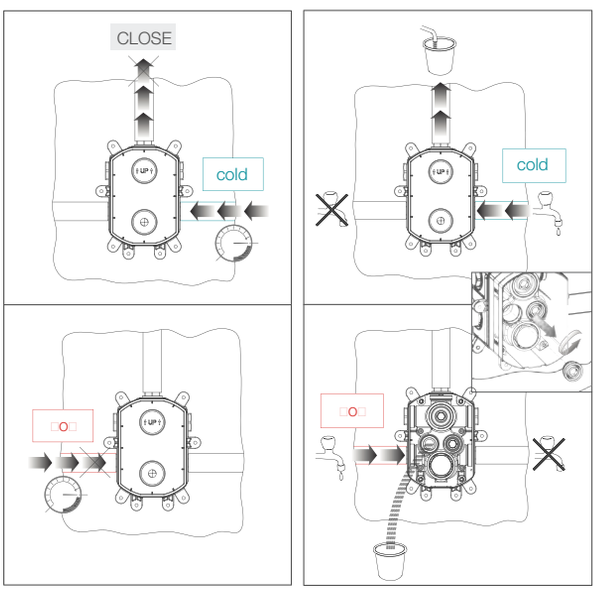

I nostri incassi hanno la possibiltà di Collaudo dell'impianto e pulizia dopo l'installazione. Secondo la norma UNI EN 806-4 una Procedura standard permette all'idraulico di eseguire nel modo corretto le semplici operazioni necessarie per garantire al meglio i test sull'impianto. All'interno della scatola non sono più presenti le parti di funzionalità come cartucce filtri e deviatori, ma sono presenti tappi che con semplici collegamenti permettono di mettere in pressione e poter lavare le parti interne senza danneggiare in alcun modo le parti più delicate.

It is possible to test and clean the system after the installation of Gessi built in parts. According to UNI EN 806-4 regulation, a standard procedure allows the plumber to correctly accomplish the simple operations needed to best grant the tests on the system. Functionality components such as cartridges, filters and diverters are not included anymore inside Gessi built in boxes. On the other hand, caps are installed on the built in part: with simple connections they allow the system to be pressured and the internal parts to be cleaned without damaging any delicate component.





46112

Parte incasso per miscelatore ad una uscita.
Built-in part for one-way mixer.

Parti esterne per miscelatore monocomando ad incasso, attacchi da 1/2”, cartuccia Ø35, una uscita.
External parts for built-in mixer, with 1/2” connections, Ø35 cartridge, one-way.



ELEGANZA
46106



ISPA
41110



MIMI
31210



RETTANGOLO
20119



OVALE
23110



TRASPARENZE
34310

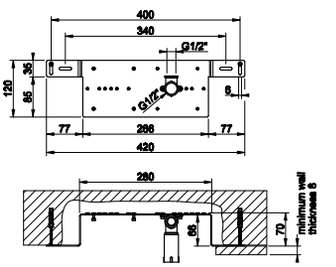

R4622





45089

Parte incasso per miscelatore con bocca.
Built-in part for mixer with spout.

Parti esterne per miscelatore tre fori ad incasso con bocca, senza scarico.
External parts fot built-in mixer three-holes with spout, without waste

ELEGANZA
46090



GESSI316



54092 **54094**
54192 **54194**
54292 **54294**
54392 **54394**
54492 **54494**

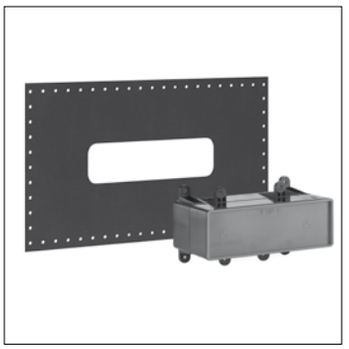

44697

Parte incasso per miscelatore con bocca.
Built-in part for mixer with spout.

Parti esterne per miscelatore monocomando ad incasso con bocca, senza scarico.
External parts fot built-in mixer with spout, without waste.

ELEGANZA
46088

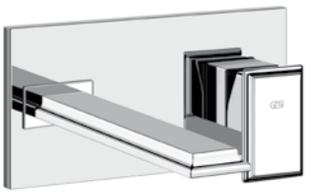

MIMI
44865



RETTANGOLO
44840
44836
44838
44834

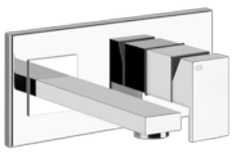

OVALE
44856
44854
44852



TRASPARENZE
44873
44875



RIFLESSI
44881



45097

Parte incasso per miscelatore con bocca.
Built-in part for mixer with spout.

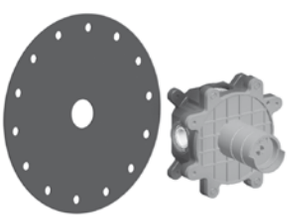

45088

Parti esterne per miscelatore monocomando ad incasso con bocca, senza scarico.
External parts fot built-in mixer with spout, without waste.



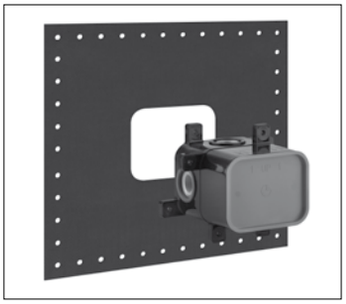

44655

Parte incasso per miscelatore ad una uscita.
Built-in part for one-way mixer.

Parti esterne per miscelatore monocomando ad incasso, attacchi da 1/2”, cartuccia da Ø35, una uscita.
External parts for built-in mixer, with 1/2” connections, Ø35 cartridge, one-way.



ELEGANZA

44655_46061



CONO

44655_45061



ISPA

44655_44692



GOCCIA

44655_44676



MIMI

44655_44612



RETTANGOLO

44655_44602



OVALE

44655_44702



TRASPARENZE

44655_44622

GESSI316

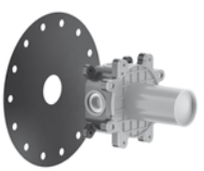

54055

Parte incasso per miscelatore ad una uscita.
Built-in part for one-way mixer.



54019

Parti esterne per miscelatore monocomando ad incasso, attacchi da 1/2",
cartuccia da Ø35, una uscita.
External parts for built-in mixer, with 1/2" connections, Ø35 cartridge, one-way.

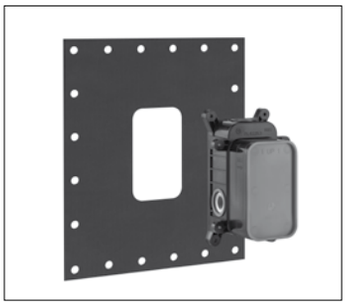

44673

Parte incasso per miscelatore a due uscite.
Built-in part for two way mixer.

Parti esterne per miscelatore monocomando ad incasso, attacchi da 1/2”, cartuccia da Ø35, due uscite e deviatore automatico bagno/doccia.
External parts for built-in mixer, with 1/2” connections, Ø35 cartridge, two-way and automatic bath/shower diverter.



ELEGANZA

44673_46079



CONO

44673_ 45079



ISPA

44673_44694



GOCCIA

44673_44678



MIMI

44673_44614



RETTANGOLO

44673_44604



OVALE

44673_44704



TRASPARENZE

44673_44624

GESSI316

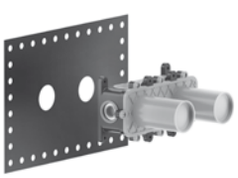

54073

Parte incasso per miscelatore a due uscite.
Built-in part for two way mixer.

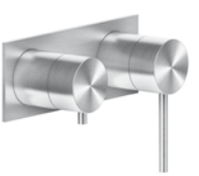

54079

Parti esterne per miscelatore monocomando ad incasso, attacchi da 1/2”, cartuccia da Ø35, due uscite e deviatore automatico bagno/doccia.
External parts for built-in mixer, with 1/2” connections, Ø35 cartridge, two-way and automatic bath/shower diverter.



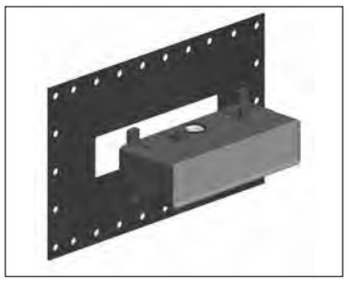

44639

Parte incasso per miscelatore a due uscite.
Built-in part for two way mixer.

Parti esterne per miscelatore monocomando ad incasso, due uscite e deviatore automatico bagno/doccia.
External parts for built-in mixer, two-way and bath/shower diverter.

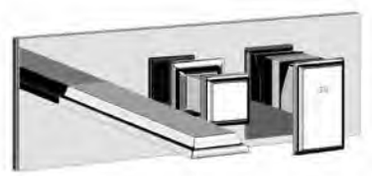

ELEGANZA

46136



ELEGANZA

46138

46140



CONO

45036



CONO

45038

45040



ISPA

44902

44904



GESSI316

54139

Parte incasso per miscelatore a due uscite.
Built-in part for two way mixer.

54136

54038





46189

Parte incasso per piantana vasca.
Built-in part for freestanding bath mixer.

Parti esterne per piantana esterno vasca con doccetta.
External parts for freestanding external bath mixer with handshower.

GESSI316
54028



ELEGANZA
46129



CONO
45028



ISPA
24954

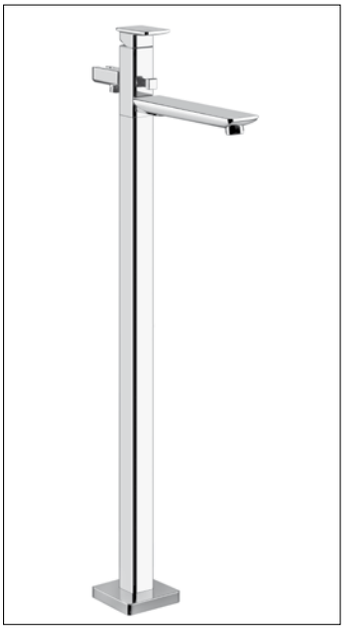

MIMI
24977



RETTANGOLO
24968



OVALE
24964



TRASPARENZE
24963







09269

Parte incasso per miscelatore termostatico con attacchi da 1/2”.
Built-in part for thermostatic mixer with 1/2” connections.

Parti esterne per miscelatore termostatico con attacchi da 1/2”, filtri e deviatore a tre uscite da 1/2”.
External parts for thermostatic mixer with 1/2” connections, filters and 1/2” three-way diverter.



ELEGANZA

46232
46234
46236



CONO

45132
45134
45136



ISPA

41122
41124
41126



GOCCIA

33842
33844
33846



MIMI

31292
31294
31296



RETTANGOLO

20182
20184
20190



OVALE

23232
23234
23236



TRASPARENZE

13232
13234
13236

GESSI316



54169

Parte incasso per miscelatore termostatico con attacchi da 1/2”.
Built-in part for thermostatic mixer with 1/2” connections.

54032
54034
54036



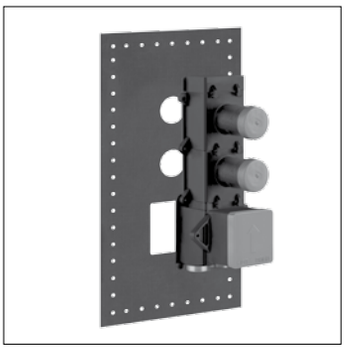

43103

Parti incasso per miscelatore termostatico alta portata, attacchi da 3/4", installazione verticale/orizzontale a DUE USCITE INDIPENDENTI.
Built-in thermostatic high-capacity mixer, 3/4" connections. Vertical/horizontal setting up with TWO SEPARATE EXITS.

Parti esterne per miscelatore incasso termostatico alta portata, attacchi da 3/4", installazione verticale/orizzontale a DUE USCITE INDIPENDENTI. Campo di funzionamento da 0,5 bar a 5 bar (per pressioni superiori inserire limitatori di portata). Portata a 3 bar, singola uscita circa 40 l/min.
External parts for thermostatic high-capacity built-in part mixer, 3/4" connections. Vertical/horizontal setting up with TWO SEPARATE EXITS. Functioning field from 0,5 bar to 5 bar (for greater pressures integrate water-flow limiting devices). Water-flow capacity to 3 bar with a single exit around 40 l/min.

ELEGANZA

43103_46204



CONO

43103_45204



ISPA

43103_41504



RETTANGOLO

43103_43024

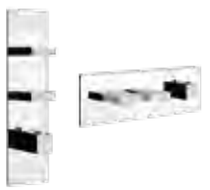

QUADRO

43103_43004

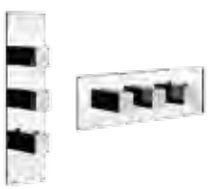

OVALE

43103_43044

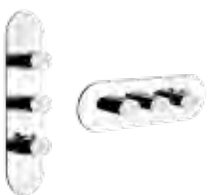

TONDO

43103_43064

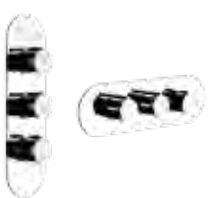

GESSI316

43103_54514



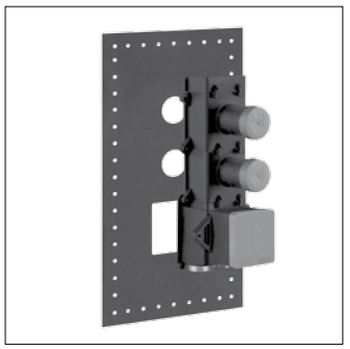

43103

Parti incasso per miscelatore termostatico alta portata, attacchi da 3/4", installazione verticale/orizzontale a DUE USCITE INDIPENDENTI.
Built-in thermostatic high-capacity mixer, 3/4" connections. Vertical/horizontal setting up with TWO SEPARATE EXITS.

Parti esterne per miscelatore incasso termostatico alta portata, attacchi da 3/4", installazione verticale/orizzontale a DUE USCITE INDIPENDENTI. Campo di funzionamento da 0,5 bar a 5 bar (per pressioni superiori inserire limitatori di portata). Portata a 3 bar, singola uscita circa 40 l/min.
External parts for thermostatic high-capacity built-in part mixer, 3/4" connections. Vertical/horizontal setting up with TWO SEPARATE EXITS. Functioning field from 0,5 bar to 5 bar (for greater pressures integrate water-flow limiting devices). Water-flow capacity to 3 bar with a single exit around 40 l/min.

ELEGANZA

43103_46224

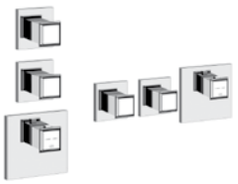

CONO

43103_45234

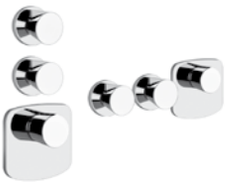

ISPA

43103_41534



RETTANGOLO

43103_43214

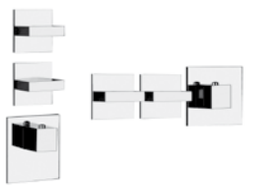

QUADRO

43103_43204



OVALE

43103_43224

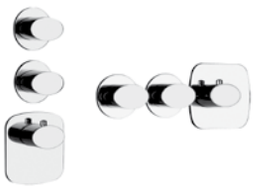

TONDO

43103_43234



GESSI316

43103_54504



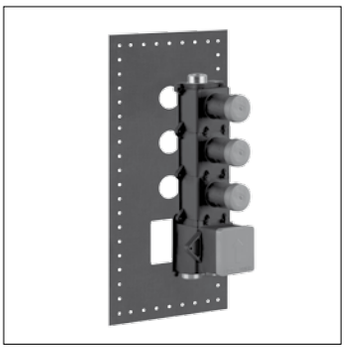

43105

Parti incasso per miscelatore termostatico alta portata, attacchi da 3/4", installazione verticale/orizzontale a TRE USCITE INDIPENDENTI.
Built-in thermostatic high-capacity mixer, 3/4" connections. Vertical/horizontal setting up with THREE SEPARATE EXITS.

Parti esterne per miscelatore incasso termostatico alta portata, attacchi da 3/4", installazione verticale/orizzontale a TRE USCITE INDIPENDENTI. Campo di funzionamento da 0,5 bar a 5 bar (per pressioni superiori inserire limitatori di portata). Portata a 3 bar, singola uscita circa 40 l/min.
External parts for thermostatic high-capacity built-in part mixer, 3/4" connections. Vertical/horizontal setting up with THREE SEPARATE EXITS. Functioning field from 0,5 bar to 5 bar (for greater pressures integrate water-flow limiting devices). Water-flow capacity to 3 bar with a single exit around 40 l/min.

ELEGANZA

43105_46206

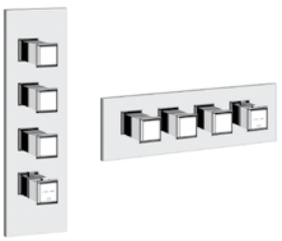

CONO

43105_45206



ISPA

43105_41506



RETTANGOLO

43105_43026



QUADRO

43105_43006



OVALE

43105_43046



TONDO

43105_43066



GESSI316

43105_54516



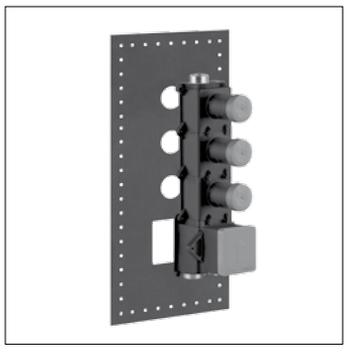

43105

Parti incasso per miscelatore termostatico alta portata, attacchi da 3/4", installazione verticale/orizzontale a TRE USCITE INDIPENDENTI.
Built-in thermostatic high-capacity mixer, 3/4" connections. Vertical/horizontal setting up with THREE SEPARATE EXITS.

Parti esterne per miscelatore incasso termostatico alta portata, attacchi da 3/4", installazione verticale/orizzontale a TRE USCITE INDIPENDENTI. Campo di funzionamento da 0,5 bar a 5 bar (per pressioni superiori inserire limitatori di portata). Portata a 3 bar, singola uscita circa 40 l/min.
External parts for thermostatic high-capacity built-in part mixer, 3/4" connections. Vertical/horizontal setting up with THREE SEPARATE EXITS. Functioning field from 0,5 bar to 5 bar (for greater pressures integrate water-flow limiting devices). Water-flow capacity to 3 bar with a single exit around 40 l/min.

ELEGANZA

43105_46226

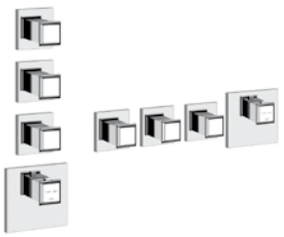

CONO

43105_45236

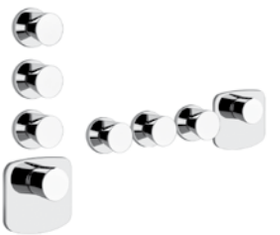

ISPA

43105_41536

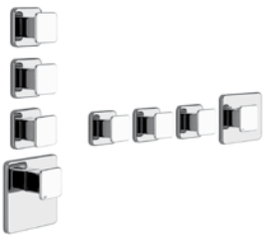

RETTANGOLO

43105_43216

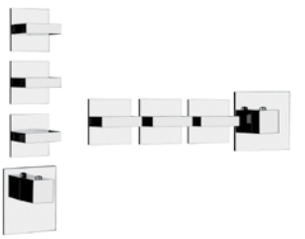

QUADRO

43105_43206



OVALE

43105_43226

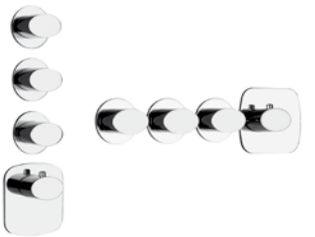

TONDO

43105_43236

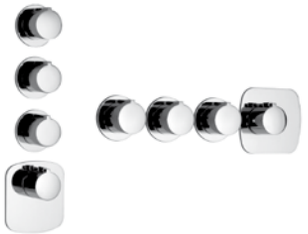

GESSI316

43105_54505



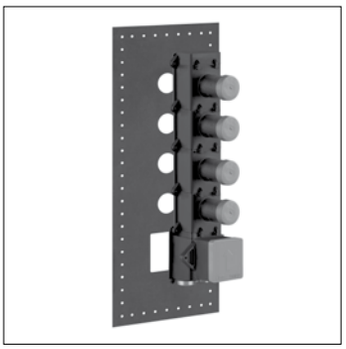

43107

Parti incasso per miscelatore termostatico alta portata, attacchi da 3/4", installazione verticale/orizzontale a QUATTRO USCITE INDIPENDENTI.
Built-in thermostatic high-capacity mixer, 3/4" connections. Vertical/horizontal setting-up with FOUR SEPARATE EXITS.

Parti esterne per miscelatore incasso termostatico alta portata, attacchi da 3/4", installazione verticale/orizzontale a QUATTRO USCITE INDIPENDENTI. Campo di funzionamento da 0,5 bar a 5 bar (per pressioni superiori inserire limitatori di portata). Portata a 3 bar, singola uscita circa 40 l/min.
External parts for thermostatic high-capacity built-in part mixer, 3/4" connections. Vertical/horizontal setting-up with FOUR SEPARATE EXITS. Functioning field from 0,5 bar to 5 bar (for greater pressures integrate water-flow limiting devices). Water-flow capacity to 3 bar with a single exit around 40 l/min.

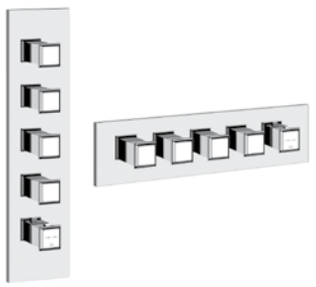

ELEGANZA

43107_46208



CONO

43107_45208



ISPA

43107_41508



RETTANGOLO

43107_43028



QUADRO

43107_43008



OVALE

43107_43048



TONDO

43107_43068



GESSI316

43107_54518

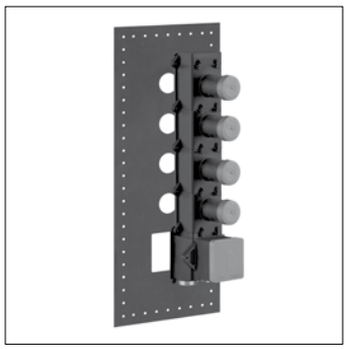

43107

Parti incasso per miscelatore termostatico alta portata, attacchi da 3/4", installazione verticale/orizzontale a QUATTRO USCITE INDIPENDENTI.
Built-in thermostatic high-capacity mixer, 3/4" connections. Vertical/horizontal setting-up with FOUR SEPARATE EXITS.

Parti esterne per miscelatore incasso termostatico alta portata, attacchi da 3/4", installazione verticale/orizzontale a QUATTRO USCITE INDIPENDENTI. Campo di funzionamento da 0,5 bar a 5 bar (per pressioni superiori inserire limitatori di portata). Portata a 3 bar, singola uscita circa 40 l/min.
External parts for thermostatic high-capacity built-in part mixer, 3/4" connections. Vertical/horizontal setting-up with FOUR SEPARATE EXITS. Functioning field from 0,5 bar to 5 bar (for greater pressures integrate water-flow limiting devices). Water-flow capacity to 3 bar with a single exit around 40 l/min.

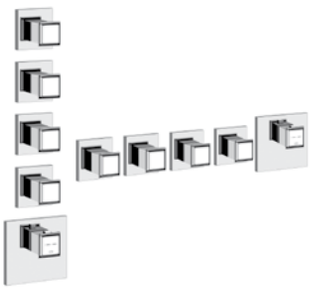

ELEGANZA

43107_46228

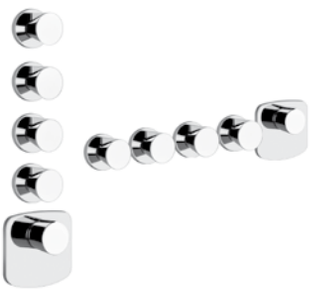

CONO

43107_45238

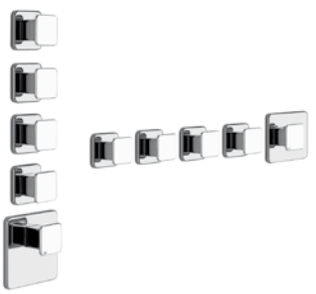

ISPA

43107_41538



RETTANGOLO

43107_43218

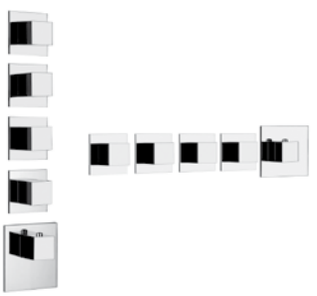

QUADRO

43107_43208

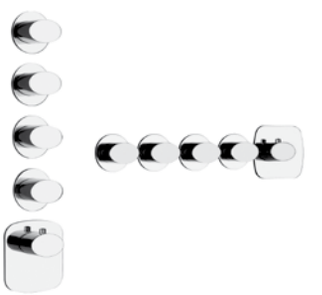

OVALE

43107_43228

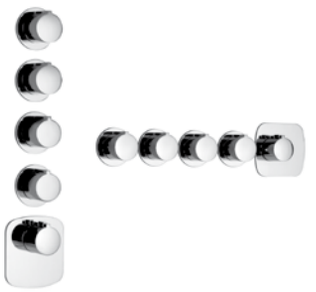

TONDO

43107_43238



GESSI316

43107_54508

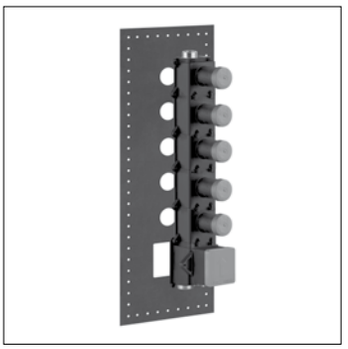

43109

Parti incasso per miscelatore termostatico alta portata, attacchi da 3/4", installazione verticale/orizzontale a CINQUE USCITE INDIPENDENTI.
Built-in thermostatic high-capacity mixer, 3/4" connections. Vertical/horizontal setting-up with FIVE SEPARATE EXITS.

Parti esterne per miscelatore incasso termostatico alta portata, attacchi da 3/4", installazione verticale/orizzontale a CINQUE USCITE INDIPENDENTI. Campo di funzionamento da 0,5 bar a 5 bar (per pressioni superiori inserire limitatori di portata). Portata a 3 bar, singola uscita circa 40 l/min.
External parts for thermostatic high-capacity built-in part mixer, 3/4" connections. Vertical/horizontal setting-up with FIVE SEPARATE EXITS. Functioning field from 0,5 bar to 5 bar (for greater pressures integrate water-flow limiting devices). Water-flow capacity to 3 bar with a single exit around 40 l/min.



ELEGANZA

43109_46210



CONO

43109_45210



ISPA

43109_41510



RETTANGOLO

43109_43030

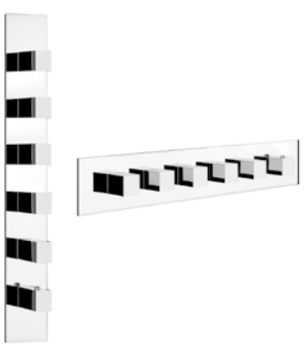

QUADRO

43109_43010



OVALE

43109_43050



TONDO

43109_43070

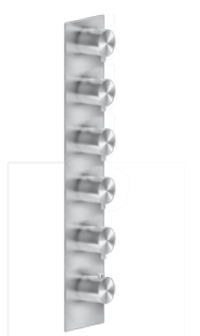

GESSI316

43109_54520

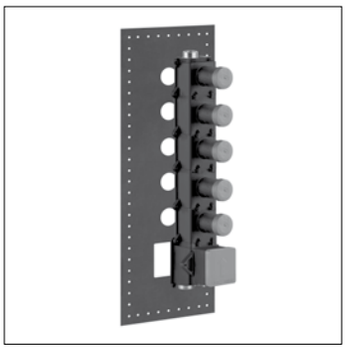

43109

Parti incasso per miscelatore termostatico alta portata, attacchi da 3/4", installazione verticale/orizzontale a CINQUE USCITE INDIPENDENTI.
Built-in thermostatic high-capacity mixer, 3/4" connections. Vertical/horizontal setting-up with FIVE SEPARATE EXITS.

Parti esterne per miscelatore incasso termostatico alta portata, attacchi da 3/4", installazione verticale/orizzontale a CINQUE USCITE INDIPENDENTI. Campo di funzionamento da 0,5 bar a 5 bar (per pressioni superiori inserire limitatori di portata). Portata a 3 bar, singola uscita circa 40 l/min.
External parts for thermostatic high-capacity built-in part mixer, 3/4" connections. Vertical/horizontal setting-up with FIVE SEPARATE EXITS. Functioning field from 0,5 bar to 5 bar (for greater pressures integrate water-flow limiting devices). Water-flow capacity to 3 bar with a single exit around 40 l/min.



ELEGANZA

43109_46230



CONO

43109_45240



ISPA

43109_41540

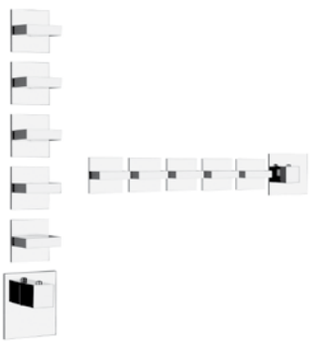

RETTANGOLO

43109_43220

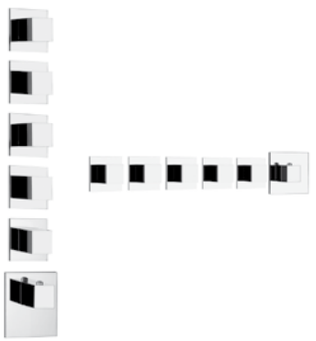

QUADRO

43109_43210

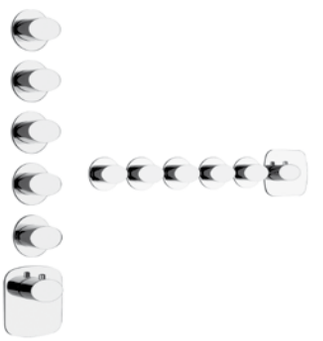

OVALE

43109_43230

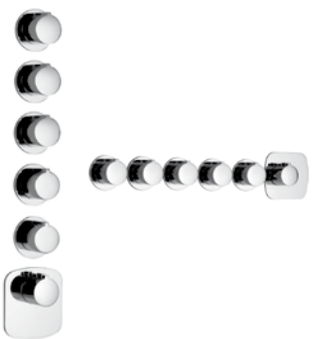

TONDO

43109_43240



GESSI316

43109_54510



43111

Parti incasso per miscelatore termostatico alta portata, attacchi da 3/4", installazione verticale/orizzontale a CINQUE USCITE CON SELETTORE A SELEZIONE SINGOLA.
Built-in thermostatic high-capacity mixer, 3/4" connections. Vertical/horizontal setting-up with FIVE EXITS AND SELECTOR TO SINGLE CHOICE.

Parti esterne per per miscelatore incasso termostatico alta portata, attacchi da 3/4", installazione verticale/orizzontale a CINQUE USCITE CON SELETTORE A SELEZIONE SINGOLA. Campo di funzionamento da 0,5 bar a 5 bar (per pressioni superiori inserire limitatori di portata). Portata a 3 bar, singola uscita circa 34 l/min.
External parts for thermostatic high-capacity built in part mixer, 3/4" connections. Vertical/horizontal setting-up with FIVE EXITS AND SELECTOR TO SINGLE CHOICE. Functioning field from 0,5 bar to 5 bar (for greater pressures integrate water-flow limiting devices). Water-flow capacity to 3 bar with a single exit around 34 l/min.



ELEGANZA

43111_46212



CONO

43111_45212



ISPA

43111_41512



RETTANGOLO

43111_43032



QUADRO

43111_43012



OVALE

43111_43052



TONDO

43111_43072



AFÌLO

Disponibile sia nella versione ad incasso che esterna, in formato quadrato, tondo e rettangolare, il Sistema multifunzione Afilo ha una estetica molto raffinata.
L'emissione della luce studiata per massimizzare l'emozione e il benessere, con scatola esterna in acciaio molto sottile, e pareti interne inclinate per una migliore diffusione dell'effetto cromatico.

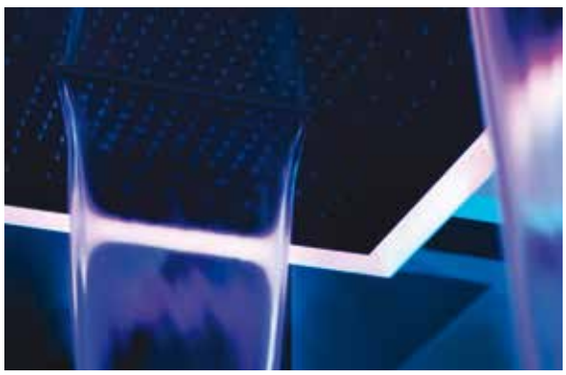

Available in both the built-in and exposed versions, in square, round and rectangular shapes, the Afilo multifunction system has a very refined appearance.
Light emission has been painstakingly studied to maximize the emotion and well-being; this aim is obtained with an outer carter in very thin steel, and inclined inner walls that enhance the diffusion of light.



COLOUR LED NEW GENERATION_
Nuova tecnologia e modalità di illuminazione cromoterapica
New technology and chromotherapy lighting methods

MULTISENSORIALITÀ

Multisensorialità per una ritrovata relazione tra l'acqua e la piacevolezza di una esperienza nel quale celebrare il contatto con l'io per una rinnovata soddisfazione dei sensi.
Cascate rinfrescanti o piogge soavi, rinvigorente idromassaggio o delicata atomizzazione insieme alla entusiasmante cromoterapia, forniscono una piacevole stimolazione multisensoriale che è l'obiettivo perseguito dalle molteplici soluzioni che Gessi offre per il Private Wellness®. Questi prodotti coniugano perfezione funzionale, estetica e tecnica: tecnologia di livello altissimo incorporata in oggetti di bellezza assoluta.



AFÌLO
DESIGN_GESSI STYLE STUDIO
GESSI PATENT

MULTISENSORY FEELING

Multisensory feeling conjures a new relationship between water and the pleasure of a daily experience where the user can renew the contact with the innerself for a renewed senses satisfaction.
Refreshing cascades or delicate rainfalls, bracing hydro-massage or beautiful atomization together with amazing chromo-therapy, they all provide a pleasant multi sense stimulation, which is the aim of the manifold solutions that Gessi offers for the Private Wellness.
These products make aesthetic, functional and technical perfection come together: it is A-grade technology, embedded in objects of absolute beauty.

LA TECNOLOGIA DEL BENESSERE
il nuovo telecomando Gessi Private Wellness permette di scegliere in maniera progressiva intensità luminosa e tonalità colore tra 36 tonalità diverse.

THE TECHNOLOGY OF WELLNESS
The new Gessi Private Wellness remote control allows the user to choose the light intensity and color tone among 36 different shades.



57301 + 57002

KIT DI PULIZIA R4185 INCLUSO
CLEANING KIT R4185 INCLUDED

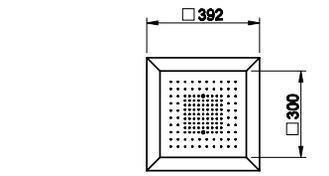



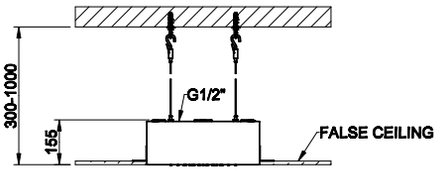



57301

Sistema doccia a incasso **300x300** con funzione PIOGGIA e cromoterapia, per installazione a controsoffitto. Elettronica e telecomando multifunzione a tenuta con supporto inclusi. Da abbinare a alimentatore 12 VDC, non incluso. Optional alimentatore 12V art. 57099. Da completare con cover estetica 57002.

300x300 *built-in shower system, with RAINFALL function and chromotherapy effect, for false-ceiling installation. Electronic parts included with remote watertight control and hook. To be matched with 12V power supply, not included. Optional 12 VDC power supply item 57099. To be completed with cover 57002.*

279	Bianco CN	White CN

57002

Cover di finitura estetica **300x300.**
Cover for **300x300** *shower system.*

238	Mirror Steel		
239	Steel Brushed		
706	Black Metal PVD	**030**	Copper PVD
707	Black Metal Brushed PVD	**708**	Copper Brushed PVD
726	Warm Steel Brushed PVD		

57303 + 57002

KIT DI PULIZIA R4185 INCLUSO
CLEANING KIT R4185 INCLUDED

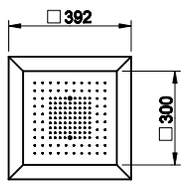



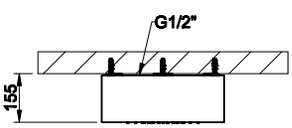



57303

Sistema doccia esterno **300x300** con funzione PIOGGIA e cromoterapia, per installazione a soffitto/controsoffitto, con telaio esterno bianco. Elettronica e telecomando multifunzione a tenuta con supporto inclusi. Da abbinare a alimentatore 12 VDC, non incluso. Optional alimentatore 12V art. 57099. Da completare con cover estetica 57002.

300x300 *exposed shower system, with RAINFALL function and chromotherapy effect, for ceiling/false-ceiling installation, with white frame. Electronic parts included with remote watertight control and hook. To be matched with 12V power supply, not included. Optional 12 VDC power supply item 57099. To be completed with cover 57002.*

279	Bianco CN	White CN

57002

Cover di finitura estetica **300x300.**
Cover for **300x300** *shower system.*

238	Mirror Steel		
239	Steel Brushed		
706	Black Metal PVD	**030**	Copper PVD
707	Black Metal Brushed PVD	**708**	Copper Brushed PVD
726	Warm Steel Brushed PVD		



57305 + 57004

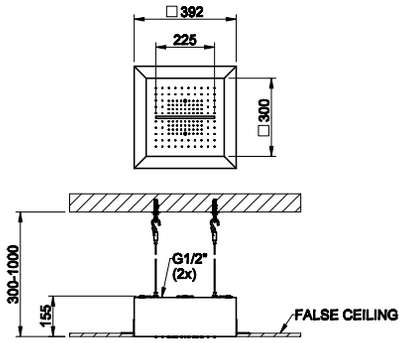

KIT DI PULIZIA R4185 INCLUSO
CLEANING KIT R4185 INCLUDED



57305

Sistema multifunzione a incasso **300x300** con funzione PIOGGIA/CASCATA e cromoterapia, per installazione a controsoffitto. Elettronica e telecomando multifunzione a tenuta con supporto inclusi. Da abbinare a alimentatore 12 VDC, non incluso. Optional alimentatore 12V art. 57099. Da completare con cover estetica 57004.
300x300 *built-in multifunction system, with RAINFALL/WATERFALL function and chromotherapy effect, for false-ceiling installation. Electronic parts included with remote watertight control and hook. To be matched with 12V power supply, not included. Optional 12 VDC power supply item 57099. To be completed with cover 57004.*

279	Bianco CN	White CN

57004

Cover di finitura estetica **300x300.**
Cover for **300x300** *multifunction system.*

238	Mirror Steel		
239	Steel Brushed		
706	Black Metal PVD	**030**	Copper PVD
707	Black Metal Brushed PVD	**708**	Copper Brushed PVD
726	Warm Steel Brushed PVD		



57307 + 57004

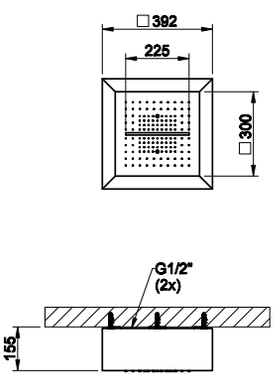

KIT DI PULIZIA R4185 INCLUSO
CLEANING KIT R4185 INCLUDED



57307

Sistema multifunzione esterno **300x300** con funzione PIOGGIA/CASCATA e cromoterapia, per installazione a soffitto/controsoffitto, con telaio estreno bianco. Elettronica e telecomando multifunzione a tenuta con supporto inclusi. Da abbinare a alimentatore 12 VDC, non incluso. Optional alimentatore 12V art. 57099. Da completare con cover estetica 57004.
300x300 *exposed multifunction system, with RAINFALL/WATERFALL function and chromotherapy effect, for ceiling/false-ceiling installation, with white steel frame. Electronic parts included with remote watertight control and hook. To be matched with 12V power supply, not included. Optional 12 VDC power supply item 57099. To be completed with cover 57004.*

279	Bianco CN	White CN

57004

Cover di finitura estetica **300x300.**
Cover for **300x300** *multifunction system.*

238	Mirror Steel		
239	Steel Brushed		
706	Black Metal PVD	**030**	Copper PVD
707	Black Metal Brushed PVD	**708**	Copper Brushed PVD
726	Warm Steel Brushed PVD		

57401 + 57006

KIT DI PULIZIA R4185 INCLUSO
CLEANING KIT R4185 INCLUDED



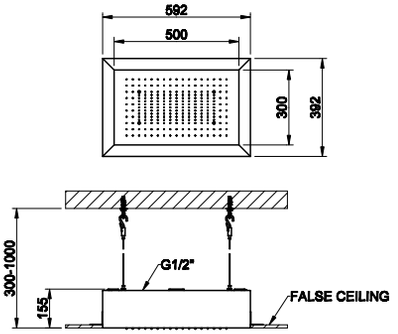



57401

Sistema doccia a incasso **300x500** con funzione PIOGGIA e cromoterapia, per installazione a controsoffitto. Elettronica e telecomando multifunzione a tenuta con supporto inclusi. Da abbinare a alimentatore 12 VDC, non incluso. Optional alimentatore 12V art. 57099. Da completare con cover estetica 57006.

300x500 *built-in shower system, with RAINFALL function and chromotherapy effect, for false-ceiling installation. Electronic parts included with remote watertight control and hook. To be matched with 12V power supply, not included. Optional 12 VDC power supply item 57099. To be completed with cover 57006.*

279	Bianco CN	White CN	

57006

Cover di finitura estetica **300x500.**
Cover for **300x500** *multifunction system.*

238	Mirror Steel		
239	Steel Brushed		
706	Black Metal PVD	**030**	Copper PVD
707	Black Metal Brushed PVD	**708**	Copper Brushed PVD
726	Warm Steel Brushed PVD		

57403 + 57006

KIT DI PULIZIA R4185 INCLUSO
CLEANING KIT R4185 INCLUDED



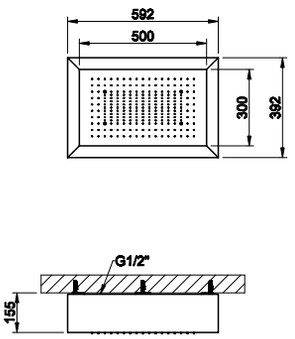



57403

Sistema doccia esterno **300x500** con funzione PIOGGIA e cromoterapia, per installazione a soffitto/controsoffitto, con telaio esterno bianco. Elettronica e telecomando multifunzione a tenuta con supporto inclusi. Da abbinare a alimentatore 12 VDC, non incluso. Optional alimentatore 12V art. 57099. Da completare con cover estetica 57006.

300x500 *exposed shower system, with RAINFALL function and chromotherapy effect, for ceiling/false-ceiling installation, with white frame. Electronic parts included with remote watertight control and hook. To be matched with 12V power supply, not included. Optional 12 VDC power supply item 57099. To be completed with cover 57006.*

279	Bianco CN	White CN	

57006

Cover di finitura estetica **300x500.**
Cover for **300x500** *multifunction system.*

238	Mirror Steel		
239	Steel Brushed		
706	Black Metal PVD	**030**	Copper PVD
707	Black Metal Brushed PVD	**708**	Copper Brushed PVD
726	Warm Steel Brushed PVD		

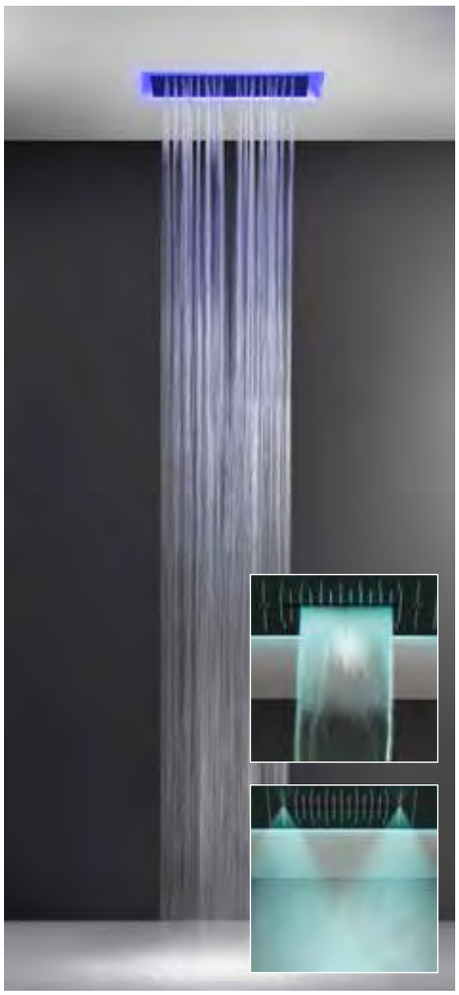

57409 + 57010

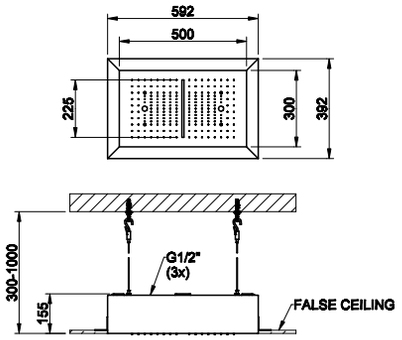



KIT DI PULIZIA R4185 INCLUSO
CLEANING KIT R4185 INCLUDED



57409

Sistema multifunzione a incasso **300x500** con funzione PIOGGIA/CASCATA/NEBULIZZATA e cromoterapia, per installazione a controsoffitto. Elettronica e telecomando multifunzione a tenuta con supporto inclusi. Da abbinare a alimentatore 12 VDC, non incluso. Optional alimentatore 12V art. 57099. Da completare con cover estetica 57010.
300x500 *built-in multifunction system, with RAINFALL/WATERFALL/MIST function and chromotherapy effect, for false-ceiling installation. Electronic parts included with remote watertight control and hook. To be matched with 12V power supply, not included. Optional 12 VDC power supply item 57099. To be completed with cover 57010.*

279	Bianco CN	White CN

57010

Cover di finitura estetica **300x500.**
Cover for **300x500** *multifunction system.*

238	Mirror Steel		
239	Steel Brushed		
706	Black Metal PVD	**030**	Copper PVD
707	Black Metal Brushed PVD	**708**	Copper Brushed PVD
726	Warm Steel Brushed PVD		

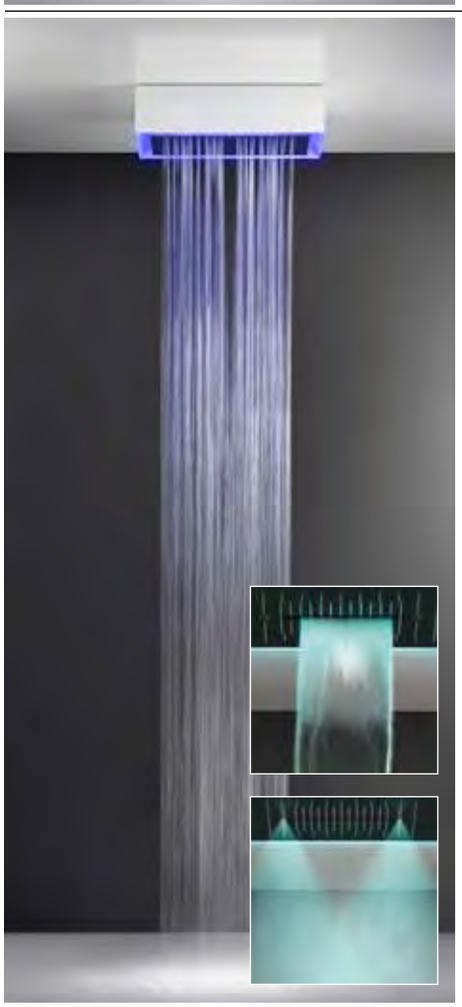

57411 + 57010

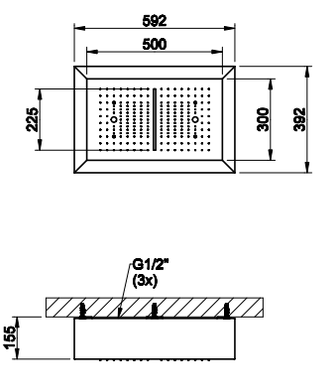



KIT DI PULIZIA R4185 INCLUSO
CLEANING KIT R4185 INCLUDED



57411

Sistema multifunzione esterno **300x500** con funzione PIOGGIA/CASCATA/NEBULIZZATA e cromoterapia, per installazione a soffitto/controsoffitto, con telaio estreno bianco. Elettronica e telecomando multifunzione a tenuta con supporto inclusi. Da abbinare a alimentatore 12 VDC, non incluso. Optional alimentatore 12V art. 57099. Da completare con cover estetica 57010.
300x500 *exposed multifunction system, with RAINFALL/WATERFALL/MIST function and chromotherapy effect, for ceiling/false-ceiling installation, with white steel frame. Electronic parts included with remote watertight control and hook. To be matched with 12V power supply, not included. Optional 12 VDC power supply item 57099. To be completed with cover 57010.*

279	Bianco CN	White CN

57010

Cover di finitura estetica **300x500.**
Cover for **300x500** *multifunction system.*

238	Mirror Steel		
239	Steel Brushed		
706	Black Metal PVD	**030**	Copper PVD
707	Black Metal Brushed PVD	**708**	Copper Brushed PVD
726	Warm Steel Brushed PVD		

57501 + 57012

KIT DI PULIZIA R4185 INCLUSO
CLEANING KIT R4185 INCLUDED



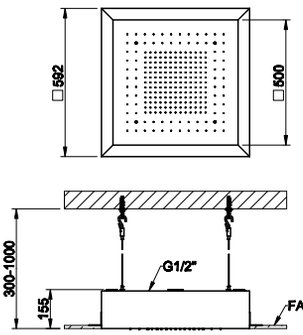



57501

Sistema doccia a incasso **500x500** con funzione PIOGGIA e cromoterapia, per installazione a controsoffitto. Elettronica e telecomando multifunzione a tenuta con supporto inclusi. Da abbinare a alimentatore 12 VDC, non incluso. Optional alimentatore 12V art. 57099. Da completare con cover estetica 57012.

500x500 *built-in shower system, with RAINFALL function and chromotherapy effect, for false-ceiling installation. Electronic parts included with remote watertight control and hook. To be matched with 12V power supply, not included. Optional 12 VDC power supply item 57099. To be completed with cover 57012.*

279	Bianco CN	White CN	

57012

Cover di finitura estetica **500x500.**
Cover for **500x500** *multifunction system.*

238	Mirror Steel		
239	Steel Brushed		
706	Black Metal PVD	**030**	Copper PVD
707	Black Metal Brushed PVD	**708**	Copper Brushed PVD
726	Warm Steel Brushed PVD		

57503 + 57012

KIT DI PULIZIA R4185 INCLUSO
CLEANING KIT R4185 INCLUDED



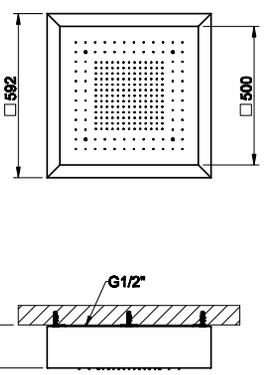



57503

Sistema doccia esterno **500x500** con funzione PIOGGIA e cromoterapia, per installazione a soffitto/controsoffitto, con telaio esterno bianco. Elettronica e telecomando multifunzione a tenuta con supporto inclusi. Da abbinare a alimentatore 12 VDC, non incluso. Optional alimentatore 12V art. 57099. Da completare con cover estetica 57012.

500x500 *exposed shower system, with RAINFALL function and chromotherapy effect, for ceiling/false-ceiling installation, with white frame. Electronic parts included with remote watertight control and hook. To be matched with 12V power supply, not included. Optional 12 VDC power supply item 57099. To be completed with cover 57012.*

279	Bianco CN	White CN	

57012

Cover di finitura estetica **500x500.**
Cover for **500x500** *multifunction system.*

238	Mirror Steel		
239	Steel Brushed		
706	Black Metal PVD	**030**	Copper PVD
707	Black Metal Brushed PVD	**708**	Copper Brushed PVD
726	Warm Steel Brushed PVD		

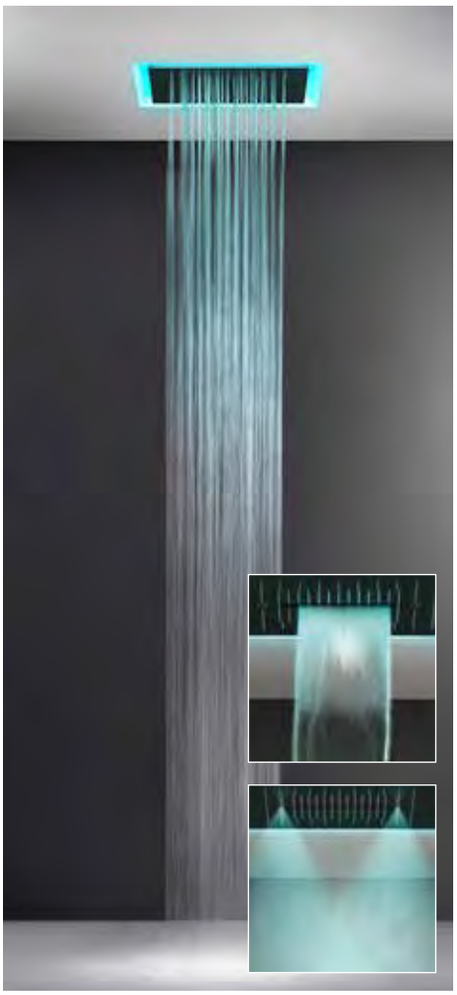

57509 + 57016

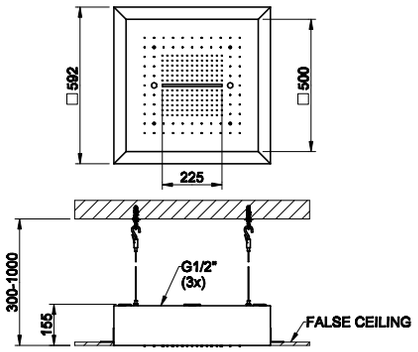



KIT DI PULIZIA R4185 INCLUSO
CLEANING KIT R4185 INCLUDED

57509

Sistema multifunzione a incasso **500x500** con funzione PIOGGIA/CASCATA/NEBULIZZATA e cromoterapia, per installazione a controsoffitto. Elettronica e telecomando multifunzione a tenuta con supporto inclusi. Da abbinare a alimentatore 12 VDC, non incluso. Optional alimentatore 12V art. 57099. Da completare con cover estetica 57016.
500x500 *built-in multifunction system, with RAINFALL/WATERFALL/MIST function and chromotherapy effect, for false-ceiling installation. Electronic parts included with remote watertight control and hook. To be matched with 12V power supply, not included. Optional 12 VDC power supply item 57099. To be completed with cover 57016.*

279	Bianco CN	White CN

57016

Cover di finitura estetica **500x500.**
Cover for **500x500** *multifunction system.*

238	Mirror Steel		
239	Steel Brushed		
706	Black Metal PVD	**030**	Copper PVD
707	Black Metal Brushed PVD	**708**	Copper Brushed PVD
726	Warm Steel Brushed PVD		

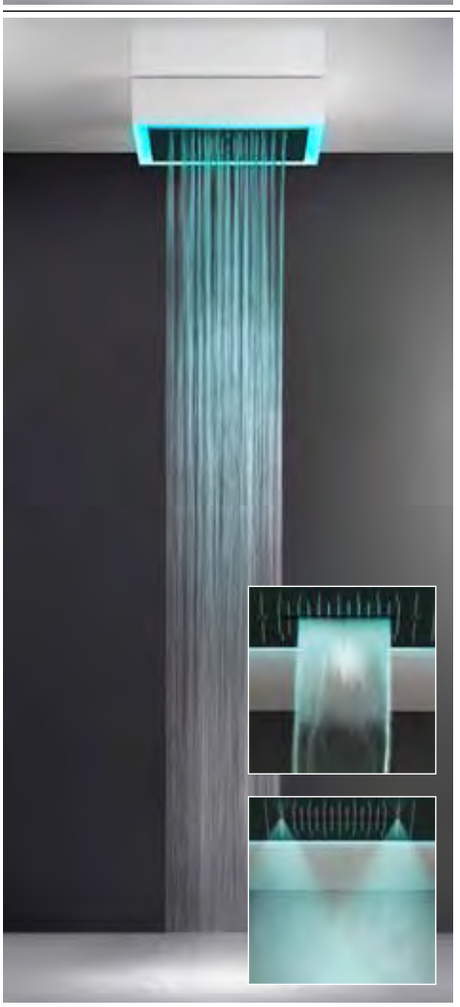

57511 + 57016

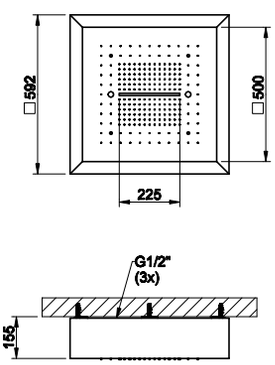



KIT DI PULIZIA R4185 INCLUSO
CLEANING KIT R4185 INCLUDED

57511

Sistema multifunzione esterno **500x500** con funzione PIOGGIA/CASCATA/NEBULIZZATA e cromoterapia, per installazione a soffitto/controsoffitto, con telaio estreno bianco. Elettronica e telecomando multifunzione a tenuta con supporto inclusi. Da abbinare a alimentatore 12 VDC, non incluso. Optional alimentatore 12V art. 57099. Da completare con cover estetica 57016.
500x500 *exposed multifunction system, with RAINFALL/WATERFALL/MIST function and chromotherapy effect, for ceiling/false-ceiling installation, with white steel frame. Electronic parts included with remote watertight control and hook. To be matched with 12V power supply, not included. Optional 12 VDC power supply item 57099. To be completed with cover 57016.*

279	Bianco CN	White CN

57016

Cover di finitura estetica **500X500.**
Cover for **500x500** *multifunction system.*

238	Mirror Steel		
239	Steel Brushed		
706	Black Metal PVD	**030**	Copper PVD
707	Black Metal Brushed PVD	**708**	Copper Brushed PVD
726	Warm Steel Brushed PVD		

AFÌLO

57601 + 57018

KIT DI PULIZIA R4185 INCLUSO
CLEANING KIT R4185 INCLUDED



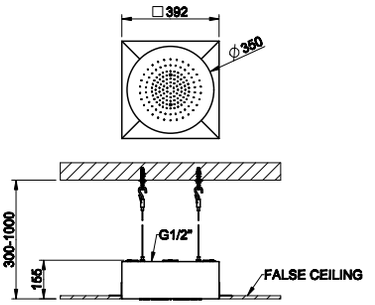



57601

Sistema doccia a incasso **ø350** con funzione PIOGGIA e cromoterapia, per installazione a controsoffitto. Elettronica e telecomando multifunzione a tenuta con supporto inclusi. Da abbinare a alimentatore 12 VDC, non incluso. Optional alimentatore 12V art. 57099. Da completare con cover estetica 57018.

ø350 *built-in shower system, with RAINFALL function and chromotherapy effect, for false-ceiling installation. Electronic parts included with remote watertight control and hook. To be matched with 12V power supply, not included. Optional 12 VDC power supply item 57099. To be completed with cover 57018.*

279	Bianco CN	White CN

57018

Cover di finitura estetica **ø350.**
Cover for **ø350** *multifunction system.*

238	Mirror Steel		
239	Steel Brushed		
706	Black Metal PVD	**030**	Copper PVD
707	Black Metal Brushed PVD	**708**	Copper Brushed PVD
726	Warm Steel Brushed PVD		

57603 + 57018

KIT DI PULIZIA R4185 INCLUSO
CLEANING KIT R4185 INCLUDED



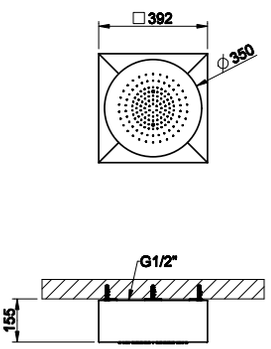



57603

Sistema doccia esterno **ø350** con funzione PIOGGIA e cromoterapia, per installazione a soffitto/controsoffitto, con telaio esterno bianco. Elettronica e telecomando multifunzione a tenuta con supporto inclusi. Da abbinare a alimentatore 12 VDC, non incluso. Optional alimentatore 12V art. 57099. Da completare con cover estetica 57018.

ø350 *exposed shower system, with RAINFALL function and chromotherapy effect, for ceiling/false-ceiling installation, with white frame. Electronic parts included with remote watertight control and hook. To be matched with 12V power supply, not included. Optional 12 VDC power supply item 57099. To be completed with cover 57018.*

279	Bianco CN	White CN

57018

Cover di finitura estetica **ø350.**
Cover for **ø350** *multifunction system.*

238	Mirror Steel		
239	Steel Brushed		
706	Black Metal PVD	**030**	Copper PVD
707	Black Metal Brushed PVD	**708**	Copper Brushed PVD
726	Warm Steel Brushed PVD		

57099

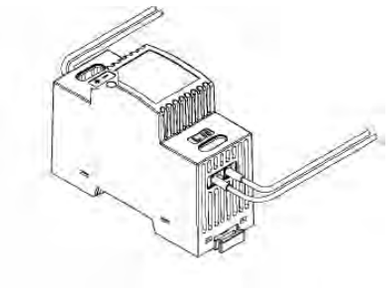

Alimentatore CE 30Watt da barra DIN. Tensione di ingresso 100-240VAC. Tensione di uscita 12VDC.
Power supply CE 30 Watt DIN Rail. Input voltage 100-240VAC. Output voltage 12VDC.

238	Mirror Steel

R5263



Kit opzionale sensore di presenza PIR con connettore IP per attivazione automatica della cromoterapia.
Optional kit PIR motion sensor with IP connector for automatic chromotherapy function activation.

238	Mirror Steel

R5255



Kit opzionale tastiera capacitiva per controllo della cromoterapia con connettore IP.
Optional kit capacitive keyboard for chromotherapy control with IP connector.

238	Mirror Steel		
239	Steel Brushed		
706	Black Metal PVD	**030**	Copper PVD
707	Black Metal Brushed PVD	**708**	Copper Brushed PVD
726	Warm Steel Brushed PVD		

R5264



Kit opzionale connettori per più centraline.
Optional kit connectors for more control units.

238	Mirror Steel



MINIMALI



57801 + 57871

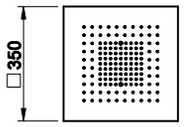

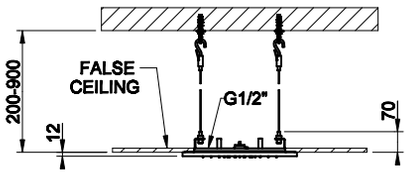

KIT DI PULIZIA R4185 INCLUSO
CLEANING KIT R4185 INCLUDED

57801

Sistema doccia per installazione a controsoffitto **350X350** con funzione PIOGGIA. Da completare con cover estetica 57871.
350x350 *shower system for false-ceiling installation. With RAINFALL function. To be completed with cover 57871.*

238	Mirror Steel

57871

Cover di finitura estetica **350x350.**
Cover for **350x350** *shower system.*

238	Mirror Steel		
239	Steel Brushed		
706	Black Metal PVD	**030**	Copper PVD
707	Black Metal Brushed PVD	**708**	Copper Brushed PVD
726	Warm Steel Brushed PVD		



57807 + 57875

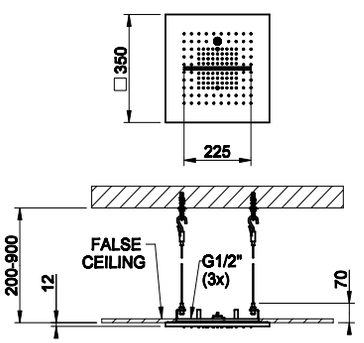

KIT DI PULIZIA R4185 INCLUSO
CLEANING KIT R4185 INCLUDED

57807

Sistema multifunzione per installazione a controsoffitto **350X350** con funzione PIOGGIA/ CASCATA/NEBULIZZATA. Da completare con cover estetica 57875.
350X350 *multifunction system for false-ceiling installation. With RAINFALL/WATERFALL/MIST function. To be completed with cover 57875.*

238	Mirror Steel

57875

Cover di finitura estetica **350x350.**
Cover for **350x350** *multifunction system.*

238	Mirror Steel		
239	Steel Brushed		
706	Black Metal PVD	**030**	Copper PVD
707	Black Metal Brushed PVD	**708**	Copper Brushed PVD
726	Warm Steel Brushed PVD		

57805 + 57006



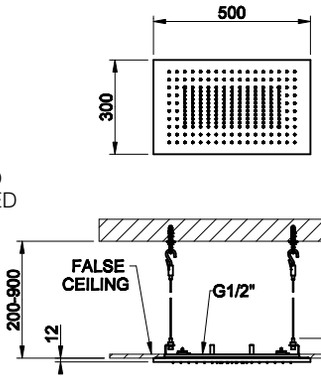

KIT DI PULIZIA R4185 INCLUSO
CLEANING KIT R4185 INCLUDED

57805

Sistema doccia per installazione a controsoffitto **300x500** con funzione PIOGGIA. Da completare con cover estetica 57006.
300X500 *shower system for false-ceiling installation. With RAINFALL function. To be completed with cover 57006.*

238	Mirror Steel

57006

Cover di finitura estetica **300X500.**
Cover for **300X500** *shower system.*

238	Mirror Steel		
239	Steel Brushed		
706	Black Metal PVD	**030**	Copper PVD
707	Black Metal Brushed PVD	**708**	Copper Brushed PVD
726	Warm Steel Brushed PVD		

57811 + 57010



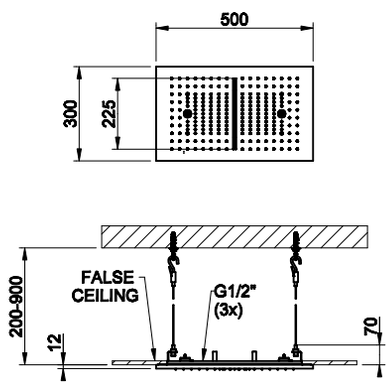

KIT DI PULIZIA R4185 INCLUSO
CLEANING KIT R4185 INCLUDED

57811

Sistema multifunzione per installazione a controsoffitto **300X500** con funzione PIOGGIA/ CASCATA/NEBULIZZATA. Da completare con cover estetica 57010.
300X500 *multifunction system for false-ceiling installation. With RAINFALL/WATERFALL/MIST function. To be completed with cover 57010.*

238	Mirror Steel

57010

Cover di finitura estetica **300X500.**
Cover for **300X500** *multifunction system.*

238	Mirror Steel		
239	Steel Brushed		
706	Black Metal PVD	**030**	Copper PVD
707	Black Metal Brushed PVD	**708**	Copper Brushed PVD
726	Warm Steel Brushed PVD		

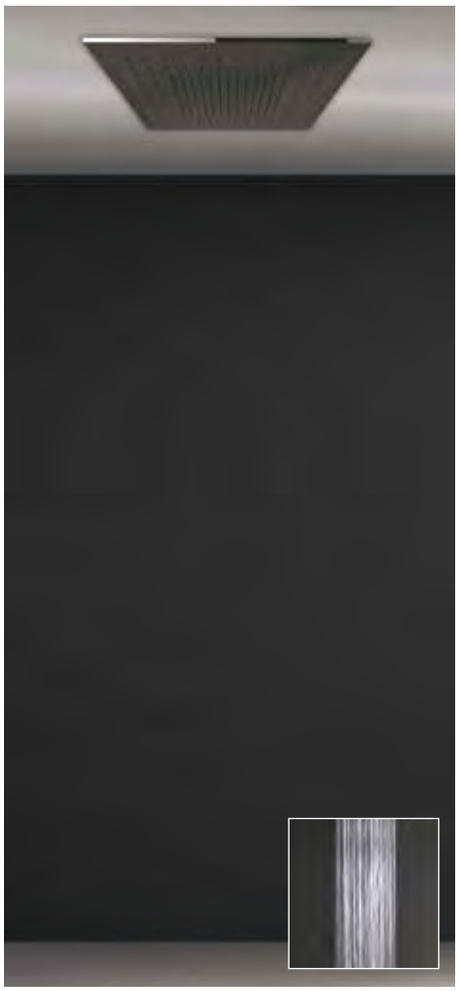

57901 + 57012

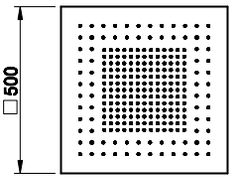

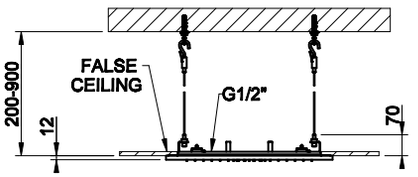

KIT DI PULIZIA R4185 INCLUSO
CLEANING KIT R4185 INCLUDED

57901

Sistema doccia per installazione a controsoffitto **500X500** con funzione PIOGGIA. Da completare con cover estetica 57012
500X500 *shower system for false-ceiling installation. With RAINFALL function. To be completed with cover 57012.*

238	Mirror Steel

57012

Cover di finitura estetica **500X500.**
Cover for **500X500** *shower system.*

238	Mirror Steel		
239	Steel Brushed		
706	Black Metal PVD	**030**	Copper PVD
707	Black Metal Brushed PVD	**708**	Copper Brushed PVD
726	Warm Steel Brushed PVD		



57907 + 57016

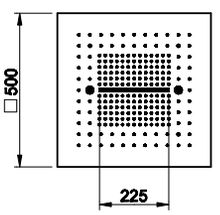

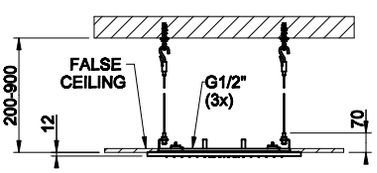

KIT DI PULIZIA R4185 INCLUSO
CLEANING KIT R4185 INCLUDED

57907

Sistema multifunzione per installazione a controsoffitto **500X500** con funzione PIOGGIA/ CASCATA/NEBULIZZATA. Da completare con cover estetica 57016
500X500 *multifunction system for false-ceiling installation. With RAINFALL/WATERFALL/MIST function. To be completed with cover 57016.*

238	Mirror Steel

57016

Cover di finitura estetica **500X500.**
Cover for **500X500** *multifunction system.*

238	Mirror Steel		
239	Steel Brushed		
706	Black Metal PVD	**030**	Copper PVD
707	Black Metal Brushed PVD	**708**	Copper Brushed PVD
726	Warm Steel Brushed PVD		

57803 + 57018



KIT DI PULIZIA R4185 INCLUSO
CLEANING KIT R4185 INCLUDED

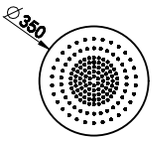

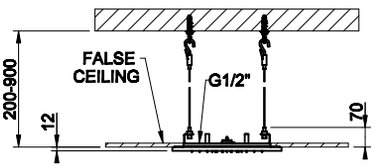



57803

Sistema doccia per installazione a controsoffitto **ø350** con funzione PIOGGIA. Da completare con cover estetica 57018
ø350 *shower system for false-ceiling installation. With RAINFALL function. To be completed with cover 57018.*

238	Mirror Steel

57018

Cover di finitura estetica **ø350.**
Cover for **ø350** *shower system.*

238	Mirror Steel		
239	Steel Brushed		
706	Black Metal PVD	**030**	Copper PVD
707	Black Metal Brushed PVD	**708**	Copper Brushed PVD
726	Warm Steel Brushed PVD		

57809 + 57873



KIT DI PULIZIA R4185 INCLUSO
CLEANING KIT R4185 INCLUDED

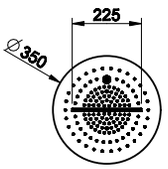

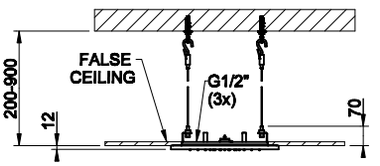



57809

Sistema multifunzione per installazione a controsoffitto **ø350** con funzione PIOGGIA/CASCATA/NEBULIZZATA. Da completare con cover estetica 57873
ø350 *multifunction system for false-ceiling installation. With RAINFALL/WATERFALL/MIST function. To be completed with cover 57873.*

238	Mirror Steel

57873

Cover di finitura estetica **ø350.**
Cover for **ø350** *multifunction system.*

238	Mirror Steel		
239	Steel Brushed		
706	Black Metal PVD	**030**	Copper PVD
707	Black Metal Brushed PVD	**708**	Copper Brushed PVD
726	Warm Steel Brushed PVD		



57903 + 57973

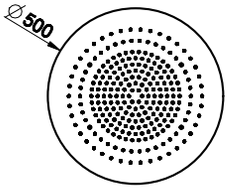

KIT DI PULIZIA R4185 INCLUSO
CLEANING KIT R4185 INCLUDED

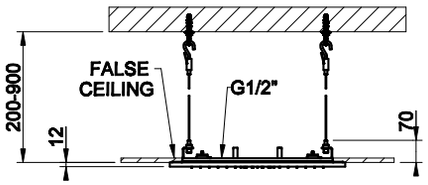

57903

Sistema doccia per installazione a controsoffitto **ø500** con funzione PIOGGIA. Da completare con cover estetica 57973
ø500 *shower system for false-ceiling installation. With RAINFALL function. To be completed with cover 57973.*

238	Mirror Steel

57973

Cover di finitura estetica **ø500.**
Cover for **ø500** *shower system.*

238	Mirror Steel		
239	Steel Brushed		
706	Black Metal PVD	**030**	Copper PVD
707	Black Metal Brushed PVD	**708**	Copper Brushed PVD
726	Warm Steel Brushed PVD		



57909 + 57975

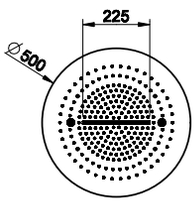

KIT DI PULIZIA R4185 INCLUSO
CLEANING KIT R4185 INCLUDED

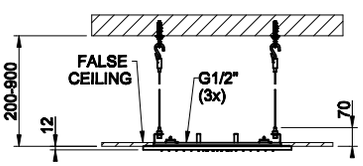

57909

Sistema multifunzione per installazione a controsoffitto **ø500** con funzione PIOGGIA/CASCATA/NEBULIZZATA. Da completare con cover estetica 57975
ø500 *multifunction system for false-ceiling installation. With RAINFALL/WATERFALL/MIST function. To be completed with cover 57975.*

238	Mirror Steel

57975

Cover di finitura estetica **ø500.**
Cover for **ø500** *multifunction system.*

238	Mirror Steel		
239	Steel Brushed		
706	Black Metal PVD	**030**	Copper PVD
707	Black Metal Brushed PVD	**708**	Copper Brushed PVD
726	Warm Steel Brushed PVD		

57915

KIT DI PULIZIA R4185 INCLUSO
CLEANING KIT R4185 INCLUDED

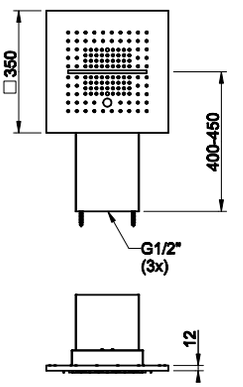



Sistema multifunzione per installazione a parete **350x350** con funzione PIOGGIA/CASCATA/NEBULIZZATA.
350x350 *multifunction system, wall-fixing version. With RAINFALL/WATERFALL/MIST function.*

238	Mirror Steel		
239	Steel Brushed		
706	Black Metal PVD	**030**	Copper PVD
707	Black Metal Brushed PVD	**708**	Copper Brushed PVD
726	Warm Steel Brushed PVD		

57917

KIT DI PULIZIA R4185 INCLUSO
CLEANING KIT R4185 INCLUDED

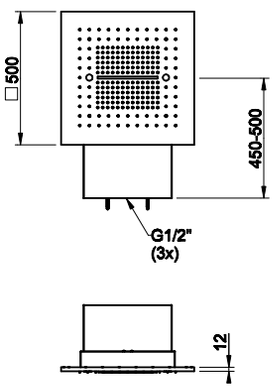



Sistema multifunzione per installazione a parete **500x500** con funzione PIOGGIA/CASCATA/NEBULIZZATA.
500x500 *multifunction system, wall-fixing version. With RAINFALL/WATERFALL/MIST function.*

238	Mirror Steel		
239	Steel Brushed		
706	Black Metal PVD	**030**	Copper PVD
707	Black Metal Brushed PVD	**708**	Copper Brushed PVD
726	Warm Steel Brushed PVD		



COLOUR



57821 + 57877

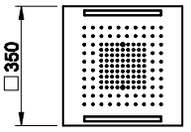

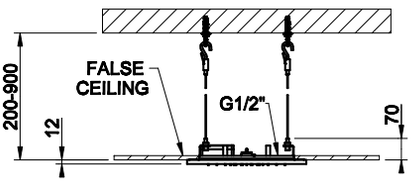

KIT DI PULIZIA R4185 INCLUSO
CLEANING KIT R4185 INCLUDED



57821

Sistema doccia **350X350** con funzione PIOGGIA e cromoterapia, per installazione a controsoffitto. Elettronica e telecomando multifunzione a tenuta con supporto inclusi. Da abbinare a alimentatore 12 VDC, non incluso. Optional alimentatore 12V art. 57099. Da completare con cover estetica 57877.
350X350 *shower system with RAINFALL function and chromotherapy effect, for false-ceiling installation.. Electronic parts included with remote watertight control and hook. To be matched with 12V power supply, not included. Optional 12 VDC power supply item 57099. To be completed with cover 57877.*

238	Mirror Steel

57877

Cover di finitura estetica con illuminazione **350x350.**
Cover with lighting system for **350x350** *shower system.*

238	Mirror Steel		
239	Steel Brushed		
706	Black Metal PVD	**030**	Copper PVD
707	Black Metal Brushed PVD	**708**	Copper Brushed PVD
726	Waem Steel Brushed PVD		



57827 + 57876

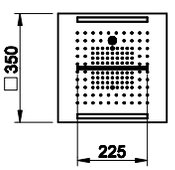

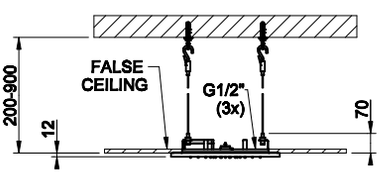

KIT DI PULIZIA R4185 INCLUSO
CLEANING KIT R4185 INCLUDED



57827

Sistema multifunzione **350X350** con funzione PIOGGIA/CASCATA/NEBULIZZATA e cromoterapia, per installazione a controsoffitto. Elettronica e telecomando multifunzione a tenuta con supporto inclusi. Da abbinare a alimentatore 12 VDC, non incluso. Optional alimentatore 12V art. 57099. Da completare con cover estetica 57876.
350X350 *multifunction system with RAINFALL/WATERFALL/MIST function and chromotherapy effect, for ceiling/false-ceiling installation. Electronic parts included with remote watertight control and hook. To be matched with 12V power supply, not included. Optional 12 VDC power supply item 57099. To be completed with cover 57876.*

238	Mirror Steel

57876

Cover di finitura estetica con illuminazione **350x350.**
Cover with lighting system for **350x350** *multifunction system.*

238	Mirror Steel		
239	Steel Brushed		
706	Black Metal PVD	**030**	Copper PVD
707	Black Metal Brushed PVD	**708**	Copper Brushed PVD
726	Waem Steel Brushed PVD		

57825 + 57881

KIT DI PULIZIA R4185 INCLUSO
CLEANING KIT R4185 INCLUDED



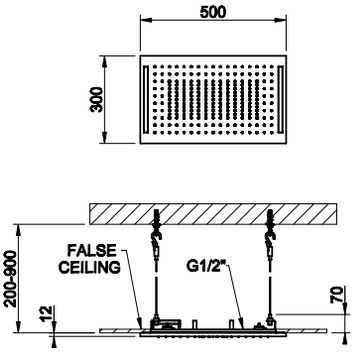

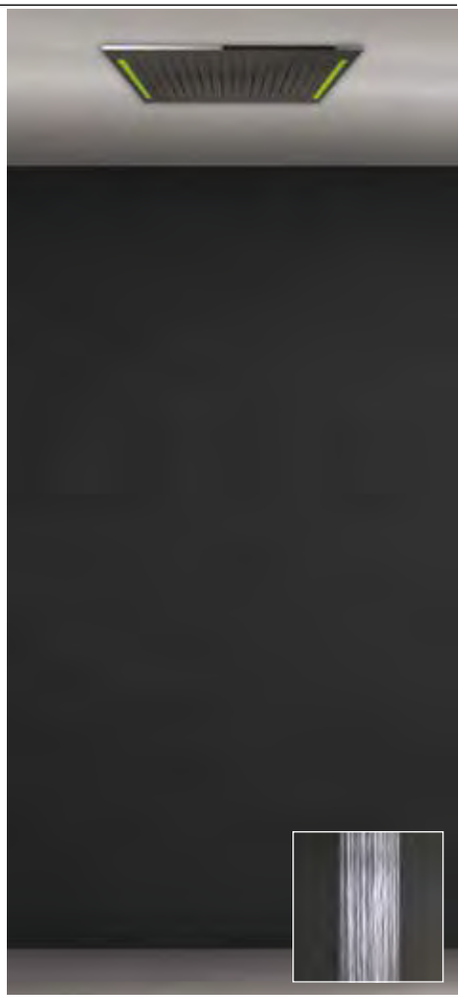

57825

Sistema doccia **300x500** con funzione PIOGGIA e cromoterapia, per installazione a controsoffitto. Elettronica e telecomando multifunzione a tenuta con supporto inclusi. Da abbinare a alimentatore 12 VDC, non incluso. Optional alimentatore 12V art. 57099. Da completare con cover estetica 57881.
300x500 *shower system with RAINFALL function and chromotherapy effect, for false-ceiling installation.. Electronic parts included with remote watertight control and hook. To be matched with 12V power supply, not included. Optional 12 VDC power supply item 57099. To be completed with cover 57881.*

238	Mirror Steel

57881

Cover di finitura estetica con illuminazione **300x500.**
Cover with lighting system for **300x500** *shower system.*

238	Mirror Steel		
239	Steel Brushed		
706	Black Metal PVD	**030**	Copper PVD
707	Black Metal Brushed PVD	**708**	Copper Brushed PVD
726	Waem Steel Brushed PVD		

57831 + 57882

KIT DI PULIZIA R4185 INCLUSO
CLEANING KIT R4185 INCLUDED



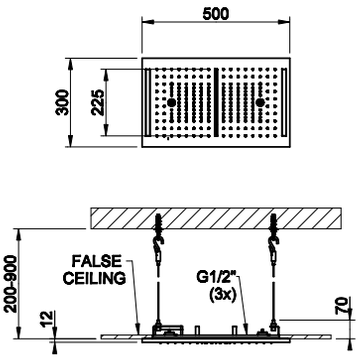



57831

Sistema multifunzione **300x500** con funzione PIOGGIA/CASCATA/NEBULIZZATA e cromoterapia, per installazione a controsoffitto. Elettronica e telecomando multifunzione a tenuta con supporto inclusi. Da abbinare a alimentatore 12 VDC, non incluso. Optional alimentatore 12V art. 57099. Da completare con cover estetica 57882.
300x500 *multifunction system with RAINFALL/WATERFALL/MIST function and chromotherapy effect, for ceiling/false-ceiling installation. Electronic parts included with remote watertight control and hook. To be matched with 12V power supply, not included. Optional 12 VDC power supply item 57099. To be completed with cover 57882.*

238	Mirror Steel

57882

Cover di finitura estetica con illuminazione **300x500.**
Cover with lighting system for **300x500** *multifunction system.*

238	Mirror Steel		
239	Steel Brushed		
706	Black Metal PVD	**030**	Copper PVD
707	Black Metal Brushed PVD	**708**	Copper Brushed PVD
726	Waem Steel Brushed PVD		



57921 + 57997

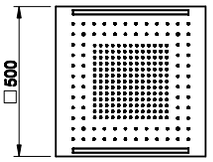

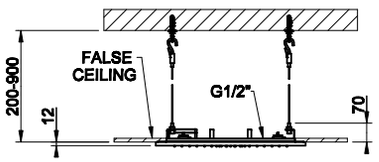



KIT DI PULIZIA R4185 INCLUSO
CLEANING KIT R4185 INCLUDED



57921

Sistema doccia **500x500** con funzione PIOGGIA e cromoterapia, per installazione a controsoffitto. Elettronica e telecomando multifunzione a tenuta con supporto inclusi. Da abbinare a alimentatore 12 VDC, non incluso. Optional alimentatore 12V art. 57099. Da completare con cover estetica 57997.
500x500 *shower system with RAINFALL function and chromotherapy effect, for false-ceiling installation.. Electronic parts included with remote watertight control and hook. To be matched with 12V power supply, not included. Optional 12 VDC power supply item 57099. To be completed with cover 57997.*

238	Mirror Steel

57997

Cover di finitura estetica con illuminazione **500x500.**
Cover with lighting system for **500x500** *shower system.*

238	Mirror Steel		
239	Steel Brushed		
706	Black Metal PVD	**030**	Copper PVD
707	Black Metal Brushed PVD	**708**	Copper Brushed PVD
726	Warm Steel Brushed PVD		



57927 + 57977

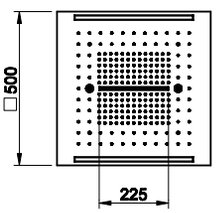

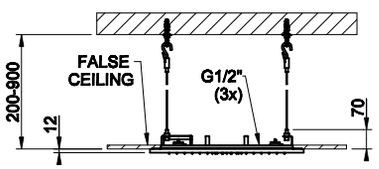



KIT DI PULIZIA R4185 INCLUSO
CLEANING KIT R4185 INCLUDED



57927

Sistema multifunzione **500x500** con funzione PIOGGIA/CASCATA/NEBULIZZATA e cromoterapia, per installazione a controsoffitto. Elettronica e telecomando multifunzione a tenuta con supporto inclusi. Da abbinare a alimentatore 12 VDC, non incluso. Optional alimentatore 12V art. 57099. Da completare con cover estetica 57977.
500x500 *multifunction system with RAINFALL/WATERFALL/MIST function and chromotherapy effect, for ceiling/false-ceiling installation. Electronic parts included with remote watertight control and hook. To be matched with 12V power supply, not included. Optional 12 VDC power supply item 57099. To be completed with cover 57977.*

238	Mirror Steel

57977

Cover di finitura estetica con illuminazione **500x500.**
Cover with lighting system for **500x500** *multifunction system.*

238	Mirror Steel		
239	Steel Brushed		
706	Black Metal PVD	**030**	Copper PVD
707	Black Metal Brushed PVD	**708**	Copper Brushed PVD
726	Warm Steel Brushed PVD		

57823 + 57879

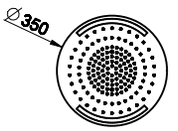

KIT DI PULIZIA R4185 INCLUSO
CLEANING KIT R4185 INCLUDED



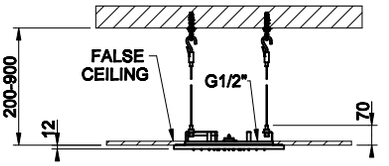



57823

Sistema doccia **ø350** con funzione PIOGGIA e cromoterapia, per installazione a controsoffitto. Elettronica e telecomando multifunzione a tenuta con supporto inclusi. Da abbinare a alimentatore 12 VDC, non incluso. Optional alimentatore 12V art. 57099. Da completare con cover estetica 57979.
ø350 *shower system with RAINFALL function and chromotherapy effect, for false-ceiling installation.. Electronic parts included with remote watertight control and hook. To be matched with 12V power supply, not included. Optional 12 VDC power supply item 57099. To be completed with cover 57979.*

238	Mirror Steel

57879

Cover di finitura estetica con illuminazione **ø350.**
Cover with lighting system for **ø350** *shower system.*

238	Mirror Steel		
239	Steel Brushed		
706	Black Metal PVD	**030**	Copper PVD
707	Black Metal Brushed PVD	**708**	Copper Brushed PVD
726	Warm Steel Brushed PVD		

57829 + 57878

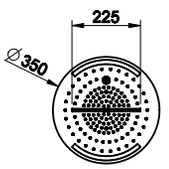

KIT DI PULIZIA R4185 INCLUSO
CLEANING KIT R4185 INCLUDED



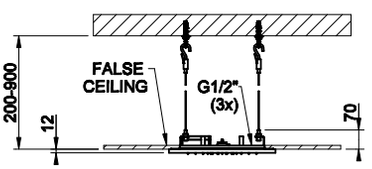

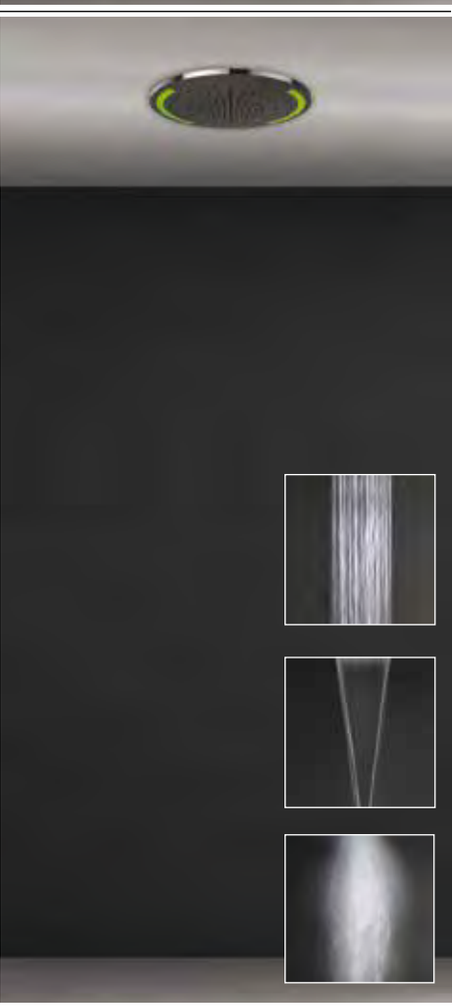

57829

Sistema multifunzione **ø350** con funzione PIOGGIA/CASCATA/NEBULIZZATA e cromoterapia, per installazione a controsoffitto. Elettronica e telecomando multifunzione a tenuta con supporto inclusi. Da abbinare a alimentatore 12 VDC, non incluso. Optional alimentatore 12V art. 57099. Da completare con cover estetica 57878.
ø350 *multifunction system with RAINFALL/WATERFALL/MIST function and chromotherapy effect, for ceiling/false-ceiling installation. Electronic parts included with remote watertight control and hook. To be matched with 12V power supply, not included. Optional 12 VDC power supply item 57099. To be completed with cover 57878.*

238	Mirror Steel

57878

Cover di finitura estetica con illuminazione **ø350.**
Cover with lighting system for **ø350** *multifunction system.*

238	Mirror Steel		
239	Steel Brushed		
706	Black Metal PVD	**030**	Copper PVD
707	Black Metal Brushed PVD	**708**	Copper Brushed PVD
726	Warm Steel Brushed PVD		



57923 + 57979

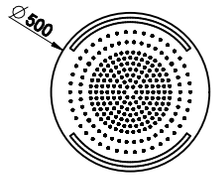

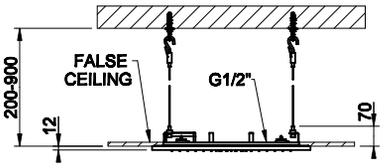



KIT DI PULIZIA R4185 INCLUSO
CLEANING KIT R4185 INCLUDED



57923

Sistema doccia **ø500** con funzione PIOGGIA e cromoterapia, per installazione a controsoffitto. Elettronica e telecomando multifunzione a tenuta con supporto inclusi. Da abbinare a alimentatore 12 VDC, non incluso. Optional alimentatore 12V art. 57099. Da completare con cover estetica 57979.
ø500 *shower system with RAINFALL function and chromotherapy effect, for false-ceiling installation.. Electronic parts included with remote watertight control and hook. To be matched with 12V power supply, not included. Optional 12 VDC power supply item 57099. To be completed with cover 57979.*

238	Mirror Steel

57979

Cover di finitura estetica con illuminazione **ø500.**
Cover with lighting system for **ø500** *shower system.*

238	Mirror Steel		
239	Steel Brushed		
706	Black Metal PVD	**030**	Copper PVD
707	Black Metal Brushed PVD	**708**	Copper Brushed PVD
726	Warm Steel Brushed PVD		

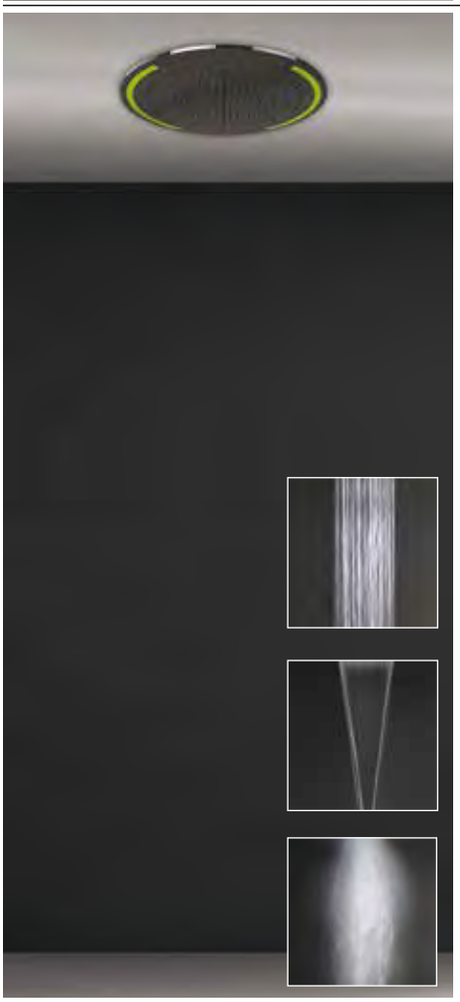

57929 + 57980

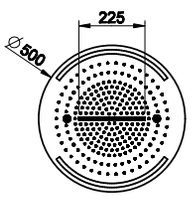

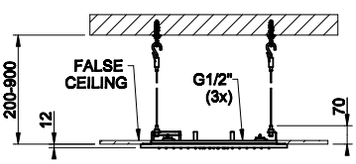



KIT DI PULIZIA R4185 INCLUSO
CLEANING KIT R4185 INCLUDED



57929

Sistema multifunzione **ø500** con funzione PIOGGIA/CASCATA/NEBULIZZATA e cromoterapia, per installazione a controsoffitto. Elettronica e telecomando multifunzione a tenuta con supporto inclusi. Da abbinare a alimentatore 12 VDC, non incluso. Optional alimentatore 12V art. 57099. Da completare con cover estetica 57980.
ø500 *multifunction system with RAINFALL/WATERFALL/MIST function and chromotherapy effect, for ceiling/false-ceiling installation. Electronic parts included with remote watertight control and hook. To be matched with 12V power supply, not included. Optional 12 VDC power supply item 57099. To be completed with cover 57980.*

238	Mirror Steel

57980

Cover di finitura estetica con illuminazione **ø500.**
Cover with lighting system for **ø500** *multifunction system.*

238	Mirror Steel		
239	Steel Brushed		
706	Black Metal PVD	**030**	Copper PVD
707	Black Metal Brushed PVD	**708**	Copper Brushed PVD
726	Warm Steel Brushed PVD		

57933





KIT DI PULIZIA R4185 INCLUSO
CLEANING KIT R4185 INCLUDED

Sistema doccia **350x350** con funzione PIOGGIA e cromoterapia, per installazione a parete. Elettronica e telecomando multifunzione a tenuta con supporto inclusi. Da abbinare a alimentatore 12 VDC, non incluso. Optional alimentatore 12V art. 57099.
350x350 *shower system with RAINFALL function and chromotherapy effect, wall-fixing version. Electronic parts included with remote watertight control and hook. To be matched with 12V power supply, not included. Optional 12 VDC power supply item 57099.*

238	Mirror Steel		
239	Steel Brushed		
706	Black Metal PVD	**030**	Copper PVD
707	Black Metal Brushed PVD	**708**	Copper Brushed PVD
726	Waem Steel Brushed PVD		

57935





KIT DI PULIZIA R4185 INCLUSO
CLEANING KIT R4185 INCLUDED

Sistema multifunzione **350x350** con funzione PIOGGIA/CASCATA/NEBULIZZATA e cromoterapia, per installazione a parete. Elettronica e telecomando multifunzione a tenuta con supporto inclusi. Da abbinare a alimentatore 12 VDC, non incluso. Optional alimentatore 12V art. 57099.
350x350 *multifunction system with RAINFALL/WATERFALL/MIST function and chromotherapy effect, wall-fixing version. Electronic parts included with remote watertight control and hook. To be matched with 12V power supply, not included. Optional 12 VDC power supply item 57099.*

238	Mirror Steel		
239	Steel Brushed		
706	Black Metal PVD	**030**	Copper PVD
707	Black Metal Brushed PVD	**708**	Copper Brushed PVD
726	Waem Steel Brushed PVD		



57937

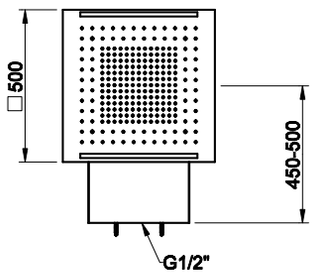

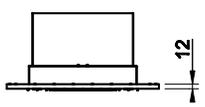



KIT DI PULIZIA R4185 INCLUSO
CLEANING KIT R4185 INCLUDED



Sistema doccia **500x500** con funzione PIOGGIA e cromoterapia, per installazione a parete. Elettronica e telecomando multifunzione a tenuta con supporto inclusi. Da abbinare a alimentatore 12 VDC, non incluso. Optional alimentatore 12V art. 57099.
500x500 *shower system with RAINFALL function and chromotherapy effect, wall-fixing version. Electronic parts included with remote watertight control and hook. To be matched with 12V power supply, not included. Optional 12 VDC power supply item 57099.*

238	Mirror Steel		
239	Steel Brushed		
706	Black Metal PVD	**030**	Copper PVD
707	Black Metal Brushed PVD	**708**	Copper Brushed PVD
726	Warm Steel Brushed PVD		



57939

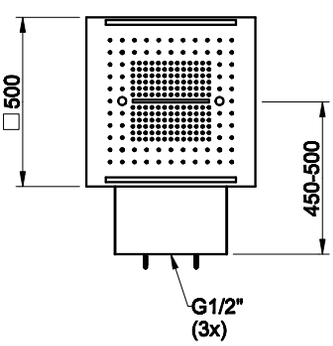





KIT DI PULIZIA R4185 INCLUSO
CLEANING KIT R4185 INCLUDED



Sistema multifunzione **500x500** con funzione PIOGGIA/CASCATA/NEBULIZZATA e cromoterapia, per installazione a parete. Elettronica e telecomando multifunzione a tenuta con supporto inclusi. Da abbinare a alimentatore 12 VDC, non incluso. Optional alimentatore 12V art. 57099.
500x500 *multifunction system with RAINFALL/WATERFALL/MIST function and chromotherapy effect, wall-fixing version. Electronic parts included with remote watertight control and hook. To be matched with 12V power supply, not included. Optional 12 VDC power supply item 57099.*

238	Mirror Steel		
239	Steel Brushed		
706	Black Metal PVD	**030**	Copper PVD
707	Black Metal Brushed PVD	**708**	Copper Brushed PVD
726	Warm Steel Brushed PVD		

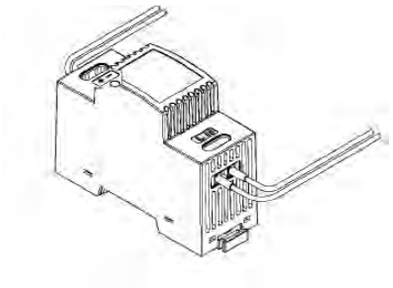

57099

Alimentatore CE 30Watt da barra DIN. Tensione di ingresso 100-240VAC. Tensione di uscita 12VDC.
Power supply CE 30 Watt DIN Rail. Input voltage 100-240VAC. Output voltage 12VDC.

238 Mirror Steel



R5263

Kit opzionale sensore di presenza PIR con connettore IP per attivazione automatica della cromoterapia per sistemi doccia da soffitto.
Optional kit PIR motion sensor with IP connector for automatic chromotherapy function activation for ceiling-mounted shower systems.

238 Mirror Steel

R5266

Kit opzionale sensore di presenza PIR con connettore IP per attivazione automatica della cromoterapia per sistemi doccia da parete.
Optional kit PIR motion sensor with IP connector for automatic chromotherapy function activation for wall-mounted shower systems.

238 Mirror Steel



R5255

Kit opzionale tastiera capacitiva per controllo della cromoterapia con connettore IP per sistemi doccia da soffitto.
Optional kit capacitive keyboard for chromotherapy control with IP connector for ceiling-mounted shower systems.

238	Mirror Steel		
239	Steel Brushed		
706	Black Metal PVD	**030**	Copper PVD
707	Black Metal Brushed PVD	**708**	Copper Brushed PVD
726	Warm Steel Brushed PVD		

R5265

Kit opzionale tastiera capacitiva per controllo della cromoterapia con connettore IP per sistemi doccia da parete.
Optional kit capacitive keyboard for chromotherapy control with IP connector for wall-mounted shower systems.

238	Mirror Steel		
239	Steel Brushed		
706	Black Metal PVD	**030**	Copper PVD
707	Black Metal Brushed PVD	**708**	Copper Brushed PVD
726	Warm Steel Brushed PVD		



R5264

Kit opzionale connettori per più centraline per sistemi doccia da soffitto.
Optional kit connectors for more control units for ceiling-mounted shower systems.

238 Mirror Steel

R5267

Kit opzionale connettori per più centraline per sistemi doccia da parete.
Optional kit connectors for more control units for wall-mounted shower systems.

238 Mirror Steel


GESSI
SEGNI

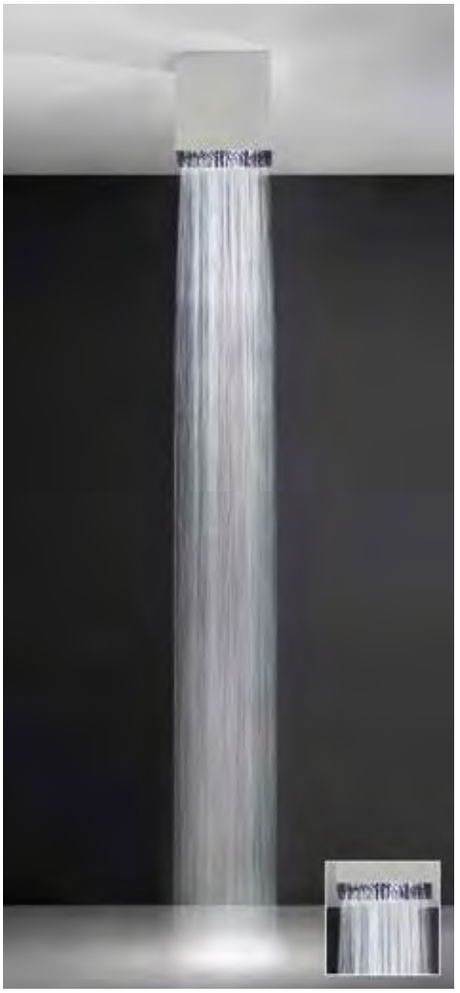

33011

Soffione doccia QUADRO per fissaggio a soffitto. Versione H270 mm.
Ceiling-fixing QUADRO headshower. H270 mm version.

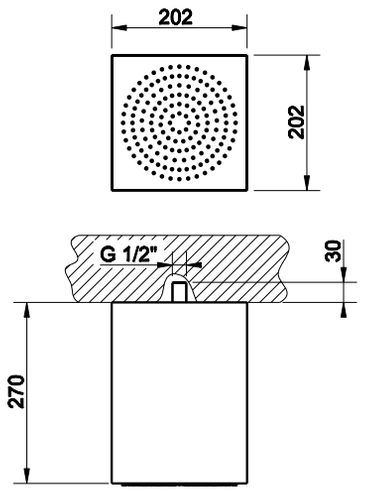

238	Mirror Steel	Mirror Steel

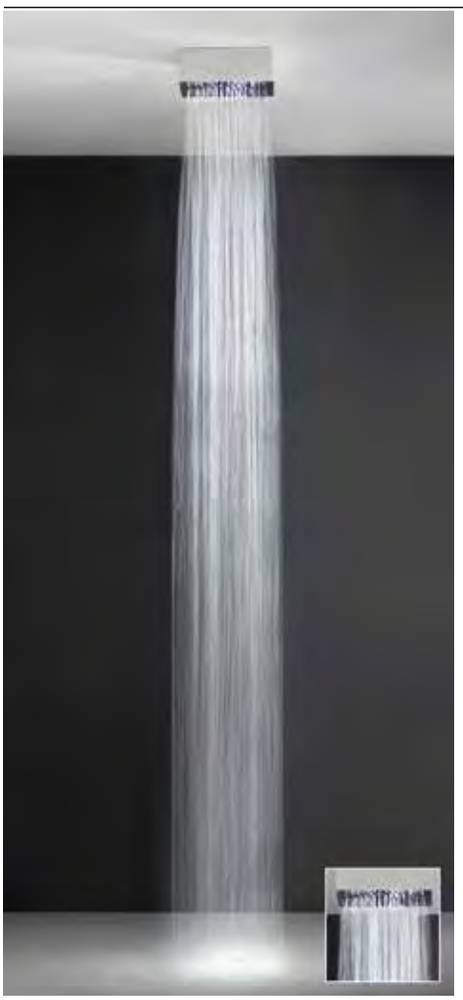

33015

Soffione doccia QUADRO per fissaggio a soffitto. Versione H90 mm.
Ceiling-fixing QUADRO headshower. H90 mm version.

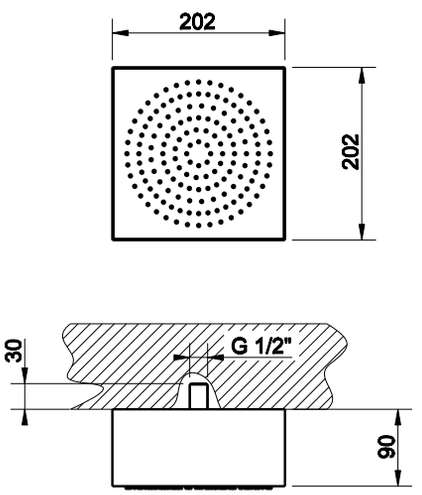

238	Mirror Steel	Mirror Steel

33031

Soffione doccia TONDO per fissaggio a soffitto. Versione H270 mm.
Ceiling-fixing TONDO headshower. H270 mm version.



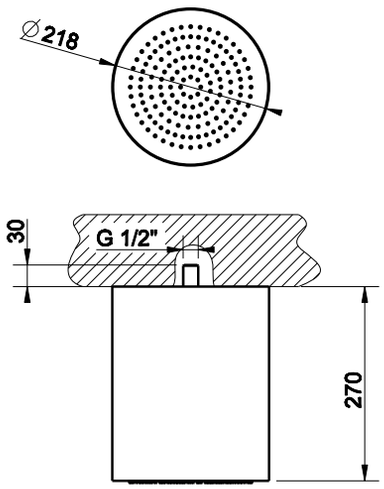

238	Mirror Steel	Mirror Steel

33035

Soffione doccia TONDO per fissaggio a soffitto. Versione H90 mm.
Ceiling-fixing TONDO headshower. H90 mm version.



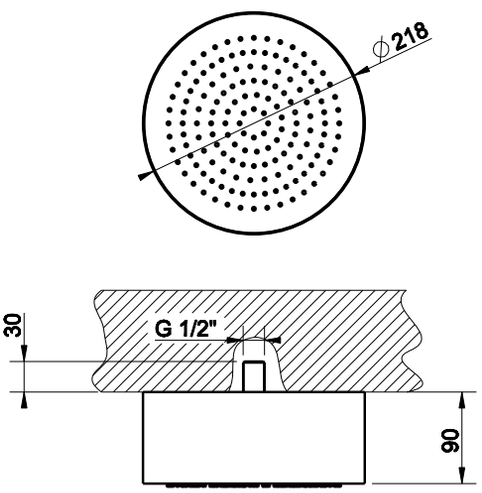

238	Mirror Steel	Mirror Steel



32864

Soffione doccia RETTANGOLO per fissaggio a parete.
Wall-fixing RETTANGOLO headshower.

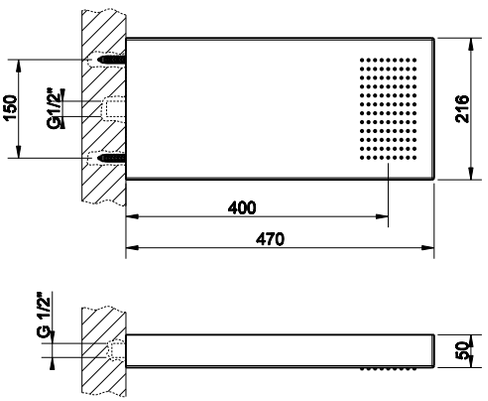

238	Mirror Steel	Mirror Steel



32863

Sistema doccia multifunzione PIOGGIA/CASCATA RETTANGOLO per fissaggio a parete da abbinare a comando remoto due uscite (non incluso).
Multifunction shower system RAINFALL/WATERFALL RETTANGOLO wall-fixing version which can be matched with two-way separate control (not included).

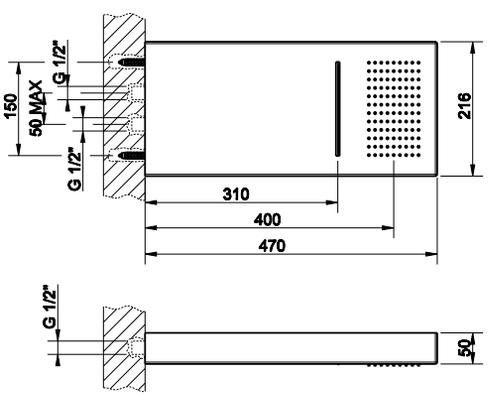

238	Mirror Steel	Mirror Steel

32862

Sistema doccia multifunzione RETTANGOLO con deviatore PIOGGIA/CASCATA per fissaggio a parete con astina manuale. Soluzione multifunzione (rain/cascata) installabile con una sola uscita dall'impianto. Particolarmente adatto e consigliato per la sostituzione di soffioni esistenti senza nessun intervento murario.

Multifunction shower system RETTANGOLO with diverter RAINFALL/WATERFALL - wall fixing version. Multifunction solution (rain/waterfall) which can be installed through a single exit from water system. Particularly suggested for the replacement of existing head shower without building intervention.

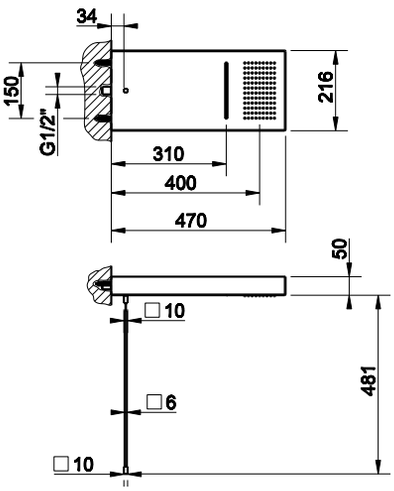



238	Mirror Steel	Mirror Steel

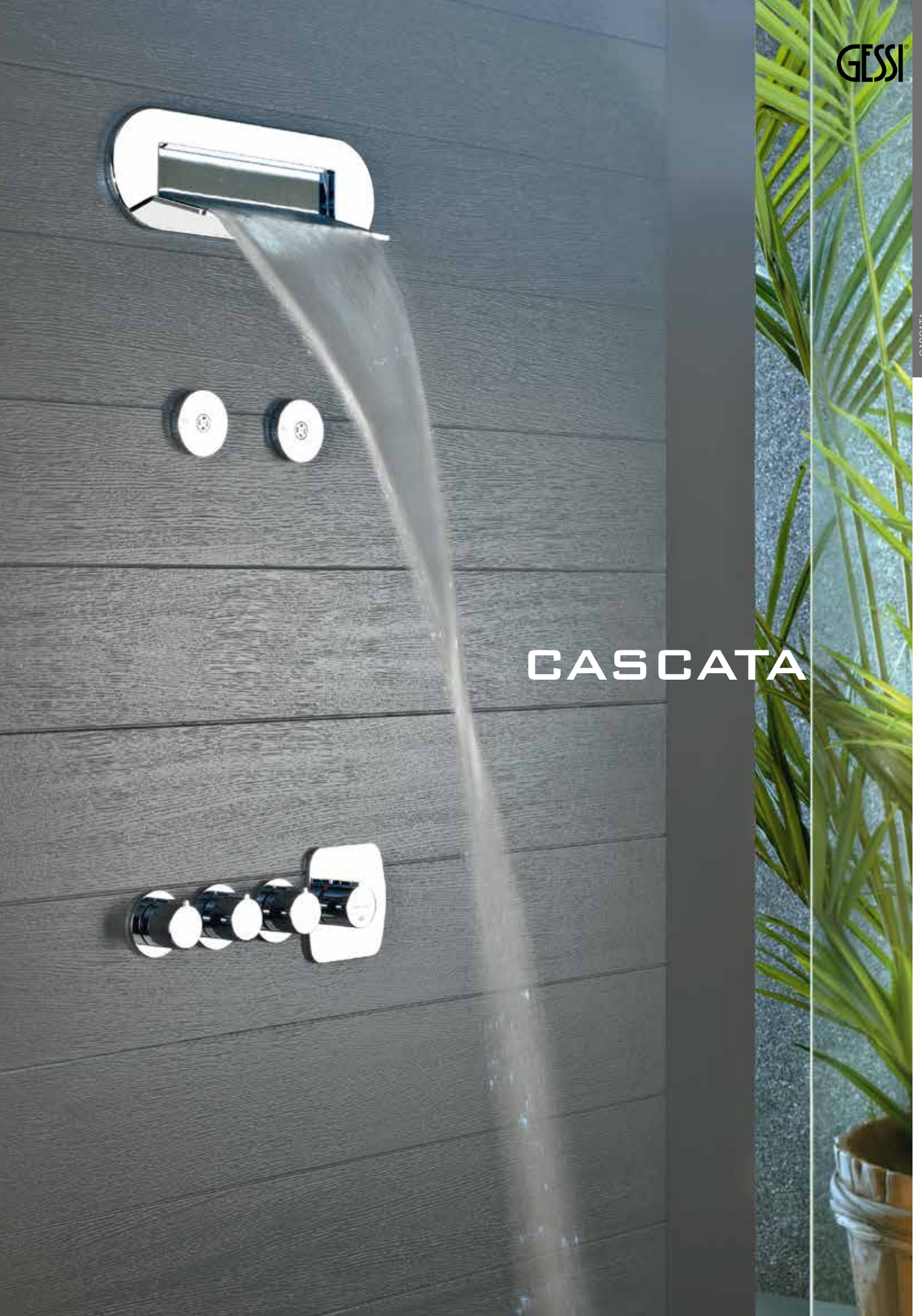

CASCATA



39891 + 39893

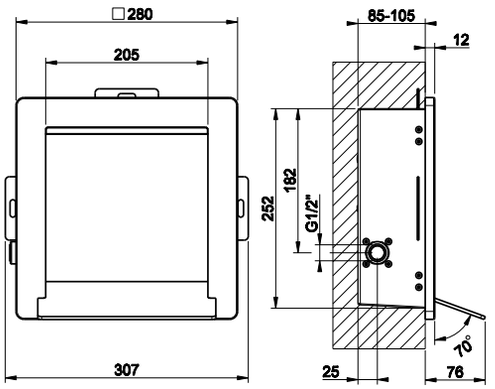

39891

Parte incasso per bocca doccia a cascata.
Built-in part for waterfall shower spout.

238	Mirror Steel	Mirror Steel

39893

Parti esterne per bocca doccia a cascata ISPA per fissaggio a parete alimentata con comando remoto (non incluso).
External parts for wall fixing ISPA waterfall shower spout with separate control (not included).

238	Mirror Steel	Mirror Steel
239	Steel Brushed	Steel Brushed



39896 + 39898

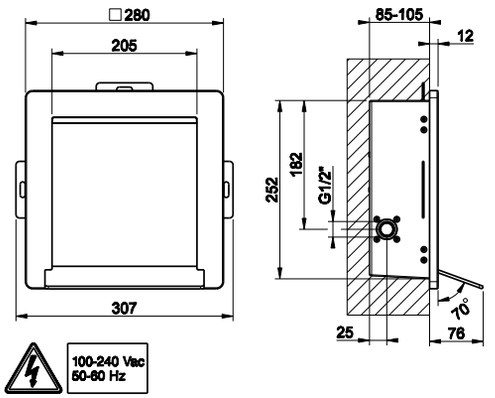

39896

Parte incasso per bocca doccia a cascata con luce.
Built-in part for waterfall shower spout with light.

238	Mirror Steel	Mirror Steel

39898

Parti esterne per bocca doccia a cascata ISPA con luce bianca per fissaggio a parete alimentata con comando remoto (non incluso).
External parts for wall fixing ISPA waterfall shower spout, with white light and separate control (not included).

238	Mirror Steel	Mirror Steel
239	Steel Brushed	Steel Brushed

39892 + 39900

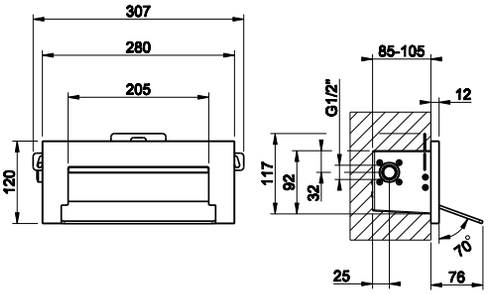



39892

Parte incasso per bocca doccia a cascata.
Built-in part for waterfall shower spout.

238	Mirror Steel	Mirror Steel

39900

Parti esterne per bocca doccia a cascata RETTANGOLO per fissaggio a parete alimentata con comando remoto (non incluso).
External parts for wall fixing RETTANGOLO waterfall shower spout with separate control (not included).

238	Mirror Steel	Mirror Steel
239	Steel Brushed	Steel Brushed

39897 + 39901

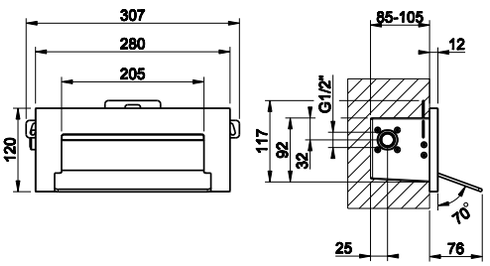





39897

Parte incasso per bocca doccia a cascata con luce.
Built-in part for waterfall shower spout with light.

238	Mirror Steel	Mirror Steel

39901

Parti esterne per bocca doccia a cascata RETTANGOLO con luce bianca per fissaggio a parete alimentata con comando remoto (non incluso).
External parts for wall fixing RETTANGOLO waterfall shower spout, with white light and separate control (not included).

238	Mirror Steel	Mirror Steel
239	Steel Brushed	Steel Brushed



39892 + 39895

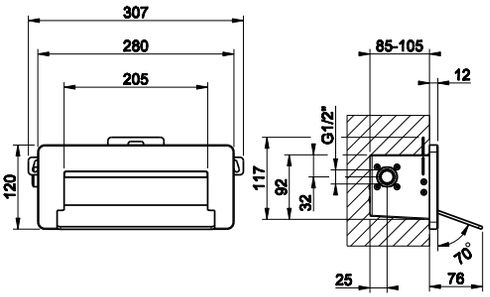

39892

Parte incasso per bocca doccia a cascata.
Built-in part for waterfall shower spout.

238	Mirror Steel	Mirror Steel

39895

Parti esterne per bocca doccia a cascata ISPA per fissaggio a parete alimentata con comando remoto (non incluso).
External parts for wall fixing ISPA waterfall shower spout with separate control (not included).

238	Mirror Steel	Mirror Steel
239	Steel Brushed	Steel Brushed



39897 + 39899

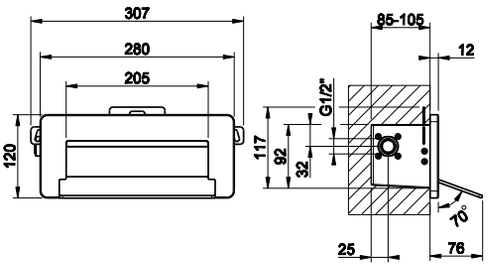



39897

Parte incasso per bocca doccia a cascata con luce.
Built-in part for waterfall shower spout with light.

238	Mirror Steel	Mirror Steel

39899

Parti esterne per bocca doccia a cascata ISPA con luce bianca per fissaggio a parete alimentata con comando remoto (non incluso).
External parts for wall fixing ISPA waterfall shower spout, with white light and separate control (not included).

238	Mirror Steel	Mirror Steel
239	Steel Brushed	Steel Brushed

39892 + 39902

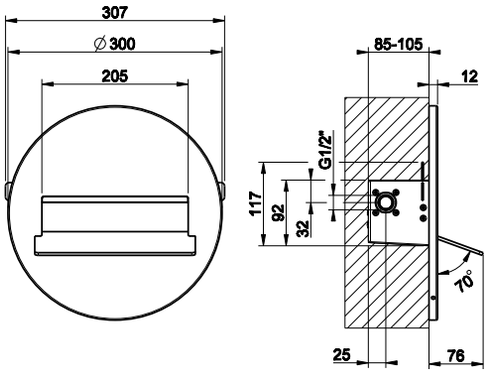



39892

Parte incasso per bocca doccia a cascata.
Built-in part for waterfall shower spout.

238	Mirror Steel	Mirror Steel

39902

Parti esterne per bocca doccia a cascata TONDO per fissaggio a parete alimentata con comando remoto (non incluso).
External parts for wall fixing TONDO waterfall shower spout with separate control (not included).

238	Mirror Steel	Mirror Steel
239	Steel Brushed	Steel Brushed

39897 + 39903

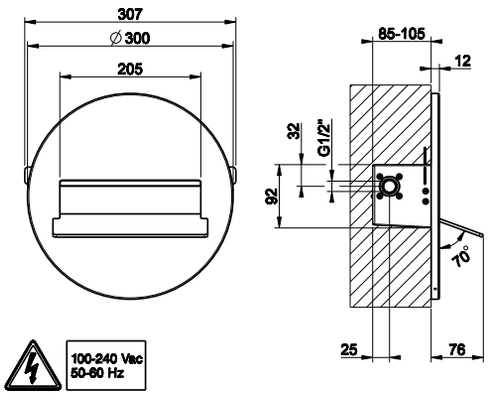



39897

Parte incasso per bocca doccia a cascata con luce.
Built-in part for waterfall shower spout with light.

238	Mirror Steel	Mirror Steel

39903

Parti esterne per bocca doccia a cascata TONDO con luce bianca per fissaggio a parete alimentata con comando remoto (non incluso).
External parts for wall fixing TONDO waterfall shower spout, with white light and separate control (not included).

238	Mirror Steel	Mirror Steel
239	Steel Brushed	Steel Brushed



39892 + 39890

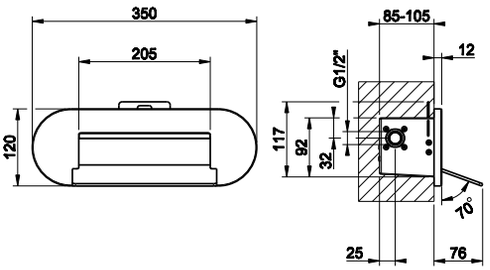

39892

Parte incasso per bocca doccia a cascata.
Built-in part for waterfall shower spout.

238	Mirror Steel	Mirror Steel

39890

Parti esterne per bocca doccia a cascata OVALE per fissaggio a parete alimentata con comando remoto (non incluso).
External parts for wall fixing OVALE waterfall shower spout with separate control (not included).

238	Mirror Steel	Mirror Steel
239	Steel Brushed	Steel Brushed



39897 + 39894

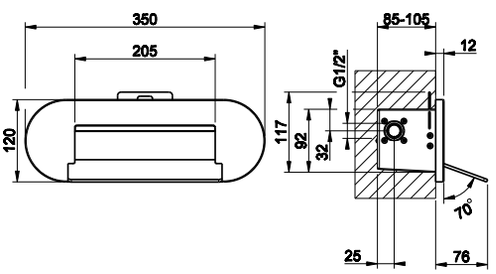



39897

Parte incasso per bocca doccia a cascata con luce.
Built-in part for waterfall shower spout with light.

238	Mirror Steel	Mirror Steel

39894

Parti esterne per bocca doccia a cascata OVALE con luce bianca per fissaggio a parete alimentata con comando remoto (non incluso).
External parts for wall fixing OVALE waterfall shower spout, with white light and separate control (not included).

238	Mirror Steel	Mirror Steel
239	Steel Brushed	Steel Brushed

20293

Bocca doccia a cascata fissaggio a parete alimentata con comando remoto (non incluso).
Wall-fixing cascade shower spout with separate control (not included).

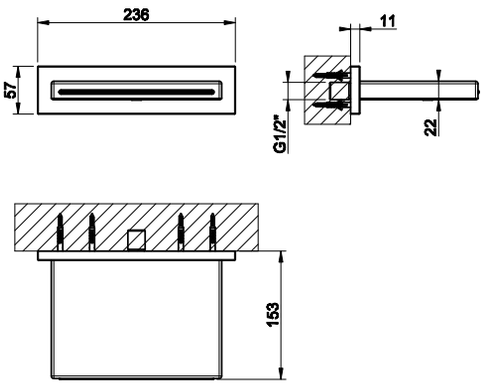



238	Mirror Steel		
239	Steel Brushed		
706	Black Metal PVD	**030**	Copper PVD
299	Nero XL/Black XL		
707	Black Metal Brushed PVD	**708**	Copper Brushed PVD

20193

Bocca doccia a cascata fissaggio a parete alimentata con comando remoto (non incluso).
Wall-fixing cascade shower spout with separate control (not included).

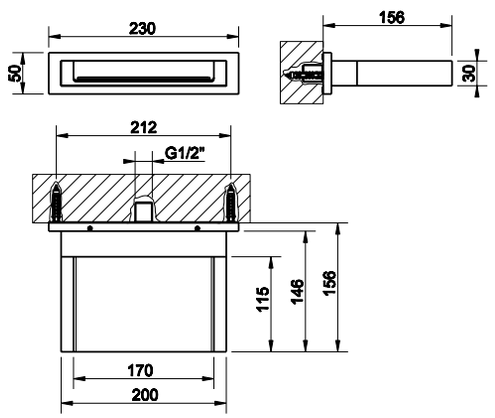



031	Cromo	Chrome

20191

Bocca bordo vasca a cascata alimentata con comando remoto (non incluso).
Bath group waterfall spout with separate control (not included).



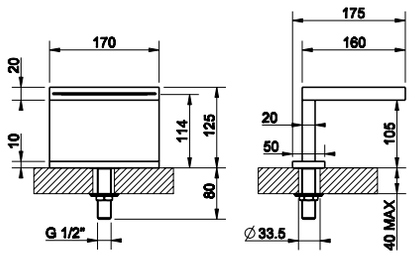

031	Cromo		Chrome
149	Finox		Finox
706	Black Metal PVD	**030**	Copper PVD
707	Black Metal Brushed PVD	**708**	Copper Brushed PVD

20192

Bocca bordo vasca a cascata alimentata con comando remoto (non incluso).
Bath group waterfall spout with separate control (not included).



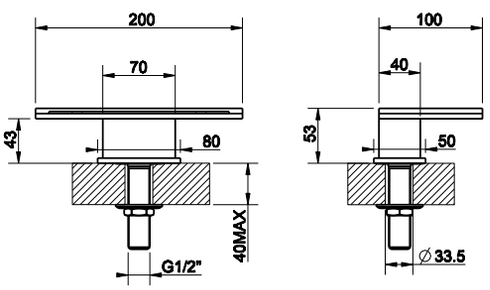

031	Cromo	Chrome

34391

Bocca bordo vasca a cascata alimentata con comando remoto (non incluso).
Bath group waterfall spout with separate control (not included).

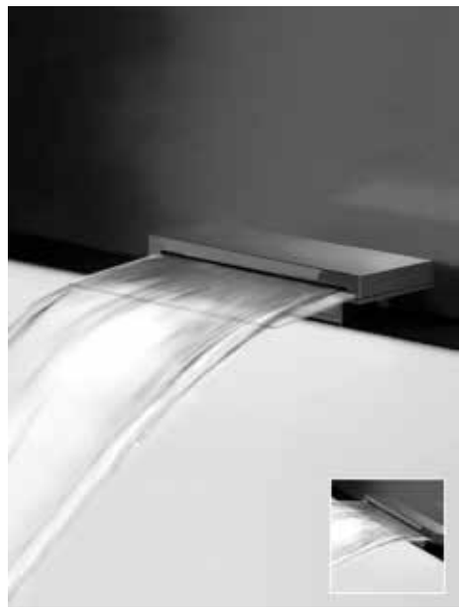

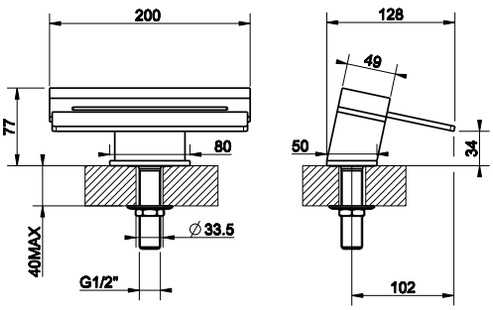

031	Cromo	Chrome



TREMILLIMETRI

33051

Soffione doccia TONDO 200 per fissaggio a parete.
Wall-fixing TONDO 200 headshower.



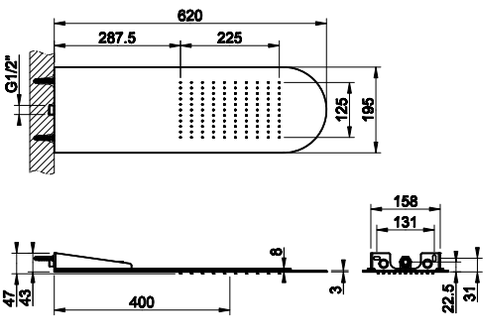

238	Mirror Steel	Mirror Steel
239	Steel Brushed	Steel Brushed

33061

Soffione doccia QUADRO 200 per fissaggio a parete.
Wall-fixing QUADRO 200 headshower.



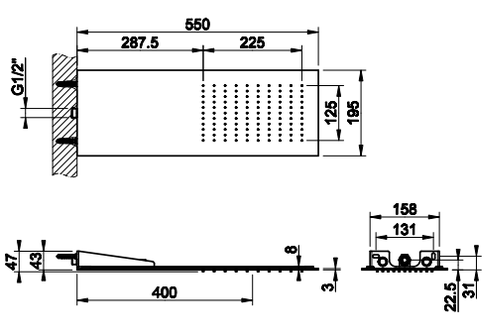

238	Mirror Steel	Mirror Steel
239	Steel Brushed	Steel Brushed

33071

Soffione doccia TONDO 300 per fissaggio a parete.
Wall-fixing TONDO 300 headshower.



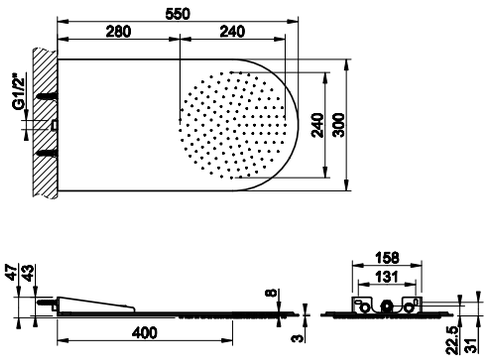

238	Mirror Steel	Mirror Steel
239	Steel Brushed	Steel Brushed

33081

Soffione doccia QUADRO 300 per fissaggio a parete.
Wall-fixing QUADRO 300 headshower.



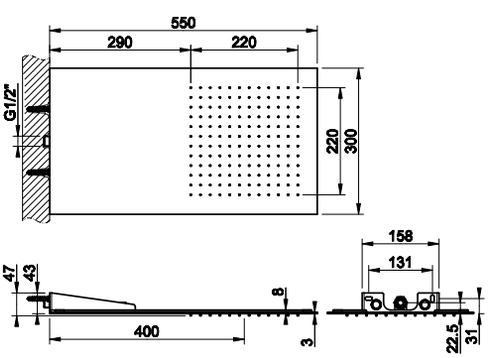

238	Mirror Steel	Mirror Steel
239	Steel Brushed	Steel Brushed

33053

Sistema doccia multifunzione PIOGGIA/CASCATA TONDO 200 per fissaggio a parete da abbinare a comando a due uscite (non incluso).
Multifunction shower system RAINFALL/WATERFALL TONDO 200, wall-fixing version which can be matched with two-way control (not included).



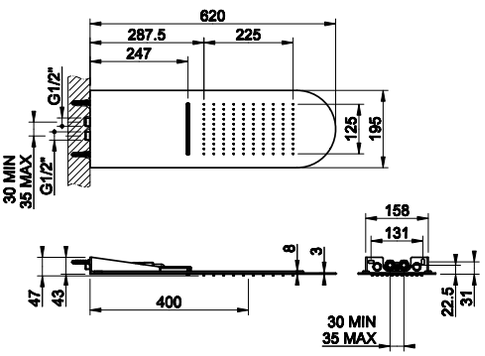

238	Mirror Steel	Mirror Steel
239	Steel Brushed	Steel Brushed

33063

Sistema doccia multifunzione PIOGGIA/CASCATA QUADRO 200 per fissaggio a parete da abbinare a comando remoto due uscite (non incluso).
Multifunction shower system RAINFALL/WATERFALL QUADRO 200, wall-fixing version which can be matched with two-way separate control (not included).



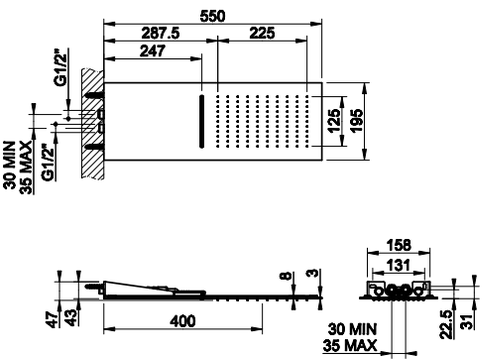

238	Mirror Steel	Mirror Steel
239	Steel Brushed	Steel Brushed

33073

Sistema doccia multifunzione PIOGGIA/CASCATA TONDO 300 per fissaggio a parete da abbinare a comando a due uscite (non incluso).
Multifunction shower system RAINFALL/WATERFALL TONDO 300, wall-fixing version which can be matched with two-way control (not included).



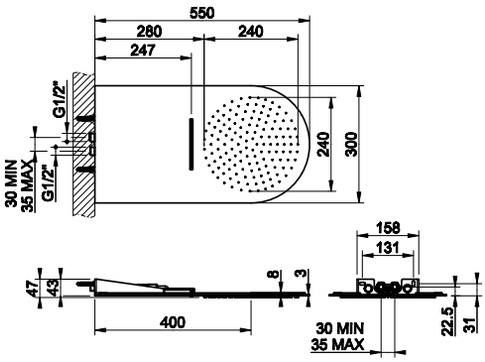

238	Mirror Steel	Mirror Steel
239	Steel Brushed	Steel Brushed

33083

Sistema doccia multifunzione PIOGGIA/CASCATA QUADRO 300 per fissaggio a parete da abbinare a comando remoto due uscite (non incluso).
Multifunction shower system RAINFALL/WATERFALL QUADRO 300, wall-fixing version which can be matched with two-way separate control (not included).



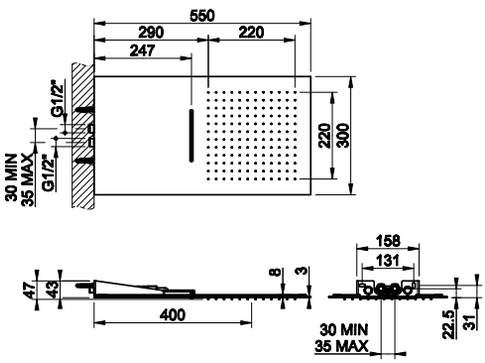

238	Mirror Steel	Mirror Steel
239	Steel Brushed	Steel Brushed

33055

Soffione doccia TONDO 200 con luce bianca per fissaggio a parete. L'acqua proveniente dalla rete idrica attraversa una turbina che genera la corrente elettrica necessaria al funzionamento del meccanismo di illuminazione.
Wall-fixing TONDO 200 headshower with white-LED light. The water flows through a turbine which generates the electric energy for the lighting device. No battery or plug required.



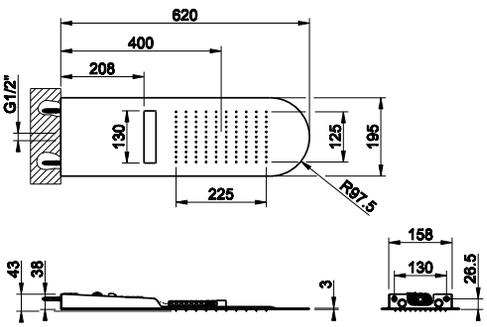

238	Mirror Steel	Mirror Steel
239	Steel Brushed	Steel Brushed

33065

Soffione doccia QUADRO 200 con luce bianca per fissaggio a parete. L'acqua proveniente dalla rete idrica attraversa una turbina che genera la corrente elettrica necessaria al funzionamento del meccanismo di illuminazione.
Wall-fixing QUADRO 200 headshower with white-LED light. The water flows through a turbine which generates the electric energy for the lighting device. No battery or plug required.

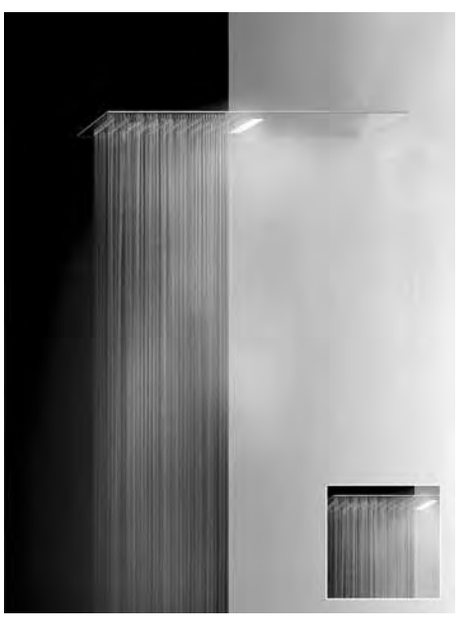

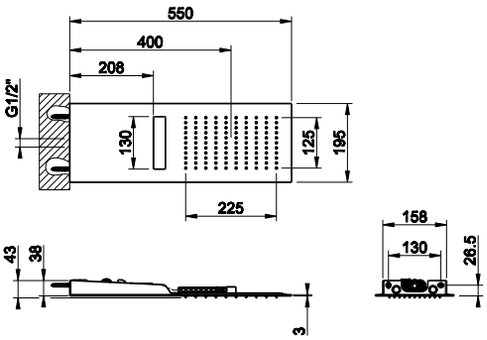

238	Mirror Steel	Mirror Steel
239	Steel Brushed	Steel Brushed

33075

Soffione doccia TONDO 300 con luce bianca per fissaggio a parete. L'acqua proveniente dalla rete idrica attraversa una turbina che genera la corrente elettrica necessaria al funzionamento del meccanismo di illuminazione.
Wall-fixing TONDO 300 headshower with white-LED light. The water flows through a turbine which generates the electric energy for the lighting device. No battery or plug required.

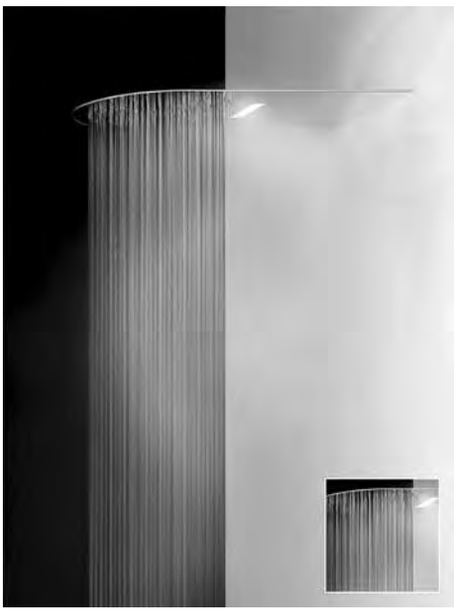

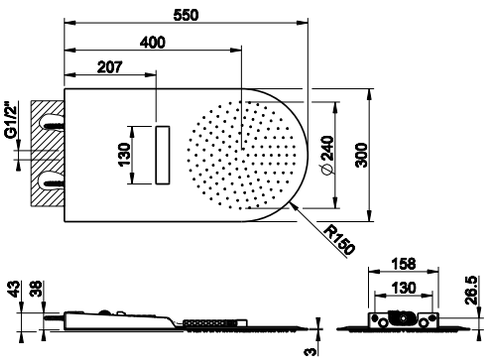

238	Mirror Steel	Mirror Steel
239	Steel Brushed	Steel Brushed

33085

Soffione doccia QUADRO 300 con luce bianca per fissaggio a parete. L'acqua proveniente dalla rete idrica attraversa una turbina che genera la corrente elettrica necessaria al funzionamento del meccanismo di illuminazione.
Wall-fixing QUADRO 300 headshower with white-LED light. The water flows through a turbine which generates the electric energy for the lighting device. No battery or plug required.

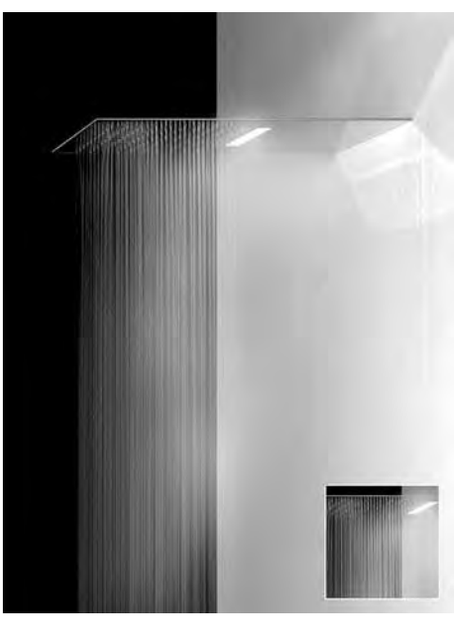

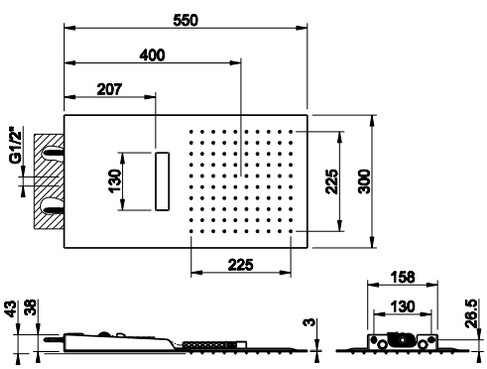

238	Mirror Steel	Mirror Steel
239	Steel Brushed	Steel Brushed



39810 + 39824 + 41154 + 29744

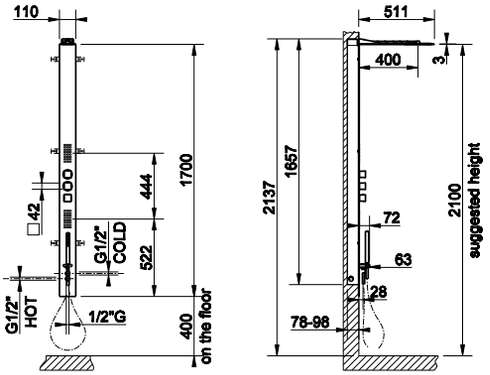

39810

Parte incasso per miscelatore termostatico a tre vie.
Built-in part for three-way thermostatic mixer.

238	Mirror Steel	Mirror Steel

39824

Parti esterne per colonna doccia con miscelatore termostatico ad incasso. Deviatore a tre vie: soffione, soffioncini frontali e doccetta (non inclusa). Da abbinare a doccetta **ISPA** 41154/41354 e flessibile 29744.
External parts for shower-column with built-in thermostatic mixer and 3-way diverter: showerhead, atomizer and handshower (not included). To be completed with **ISPA** *handshower 41154/41354, and flexible hose 29744.*

238	Mirror Steel	Mirror Steel

41154

Doccetta anticalcare **ISPA**
ISPA *antilimeston handshower*.

031	Cromo	Chrome

29744

Flessibile Cromalux lunghezza 1,25 m con attacco da 1/2" conico.
1,25 m Cromalux flexible hose with conic 1/2" connections.

031	Cromo	Chrome



39810 + 39802

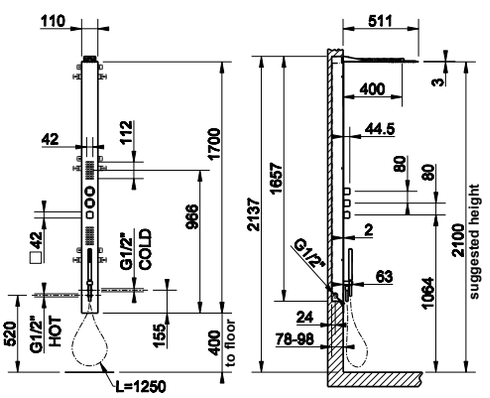

39810

Parte incasso per miscelatore termostatico a tre vie.
Built-in part for three-way thermostatic mixer.

238	Mirror Steel	Mirror Steel

39802

Parti esterne per colonna doccia con miscelatore termostatico ad incasso. Deviatore a tre vie: soffione, soffioncini frontali e doccetta anticalcare con flessibile 1,25 m. Maniglie di regolazione e doccetta QUADRO.
External parts for shower-column with built-in thermostatic mixer and 3 way diverter: showerhead, body-jets and antilimestone handshower with 1,25 m flex. QUADRO handles and handshower.

238	Mirror Steel	Mirror Steel

39810 + 39808

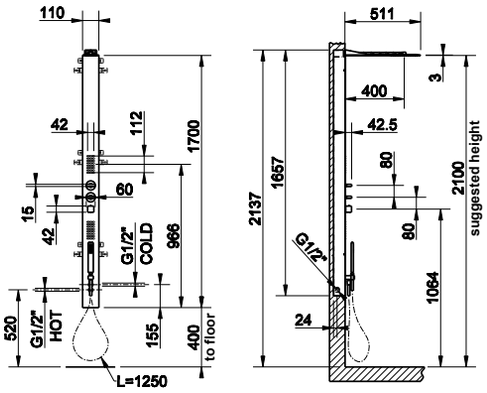



39810

Parte incasso per miscelatore termostatico a tre vie.
Built-in part for three-way thermostatic mixer.

238	Mirror Steel	Mirror Steel

39808

Parti esterne per colonna doccia con miscelatore termostatico ad incasso. Deviatore a tre vie: soffione, soffioncini frontali e doccetta anticalcare con flessibile 1,25 m. Maniglie di regolazione e doccetta RETTANGOLO.
External parts for shower-column with built-in thermostatic mixer and 3 way diverter: showerhead, body-jets and antilimestone handshower with 1,25 m flex. RETTANGOLO handles and handshower.

238	Mirror Steel	Mirror Steel

39810 + 39821

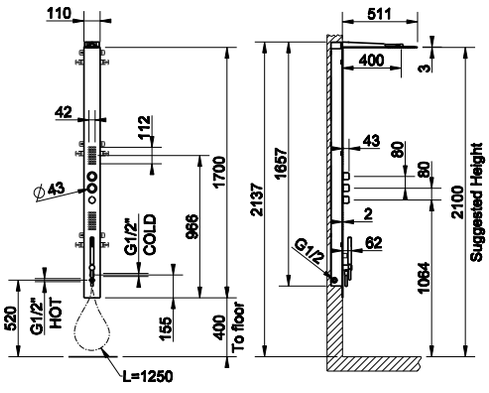



39810

Parte incasso per miscelatore termostatico a tre vie.
Built-in part for three-way thermostatic mixer.

238	Mirror Steel	Mirror Steel

39821

Parti esterne per colonna doccia con miscelatore termostatico ad incasso. Deviatore a tre vie: soffione, soffioncini frontali e doccetta anticalcare con flessibile 1,25 m. Maniglie di regolazione e doccetta TONDO.
External parts for shower-column with built-in thermostatic mixer and 3 way diverter: showerhead, body-jets and antilimestone handshower with 1,25 m flex. TONDO handles and handshower.

238	Mirror Steel	Mirror Steel

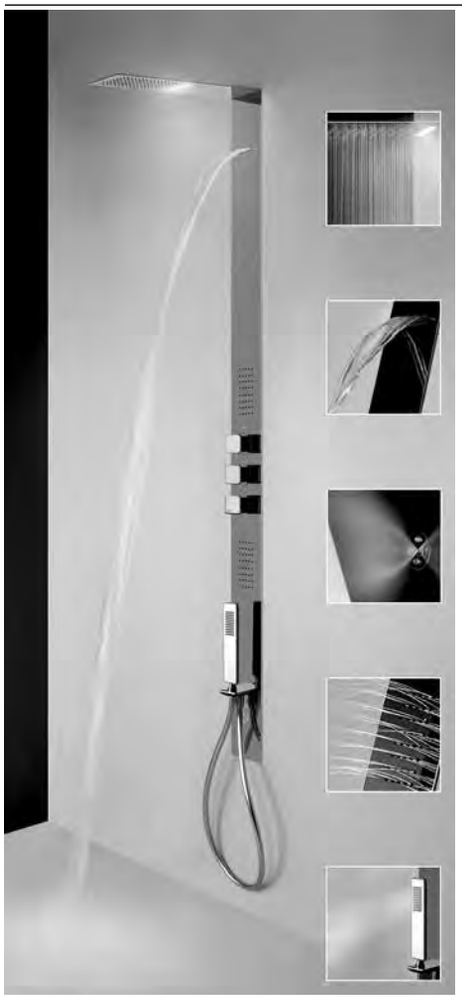

39820 + 39826 + 41154 + 29744

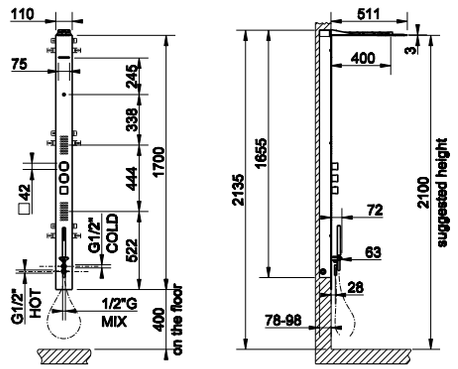

39820

Parte incasso per miscelatore termostatico a cinque vie.
Built-in part for five-way thermostatic mixer.

238	Mirror Steel	Mirror Steel

39826

Parti esterne per colonna doccia con miscelatore termostatico ad incasso. Deviatore a cinque vie: soffione con luce bianca, cascata, getto nebulizzato, soffioncini frontali e doccetta (non inclusa). L'acqua proveniente dalla rete idrica attraversa una turbina che genera la corrente elettrica necessaria al funzionamento del meccanismo di illuminazione. Da abbinare a doccetta **ISPA** 41154/41354 e flessibile 29744.
External parts for shower-column with built-in thermostatic mixer and 5-way diverter: showerhead with white LED light, waterfall, atomizer, body-jets and handshower (not included). The water flows through a turbine which generates the electric energy for the lighting device. No battery or plug required. To be completed with **ISPA** *handshower 41154/41354, and flexible hose 29744.*

238	Mirror Steel	Mirror Steel

41154

Doccetta anticalcare **ISPA**
ISPA *antilimeston handshower*.

031	Cromo	Chrome

29744

Flessibile Cromalux lunghezza 1,25 m con attacco da 1/2" conico.
1,25 m Cromalux flexible hose with conic 1/2" connections.

031	Cromo	Chrome

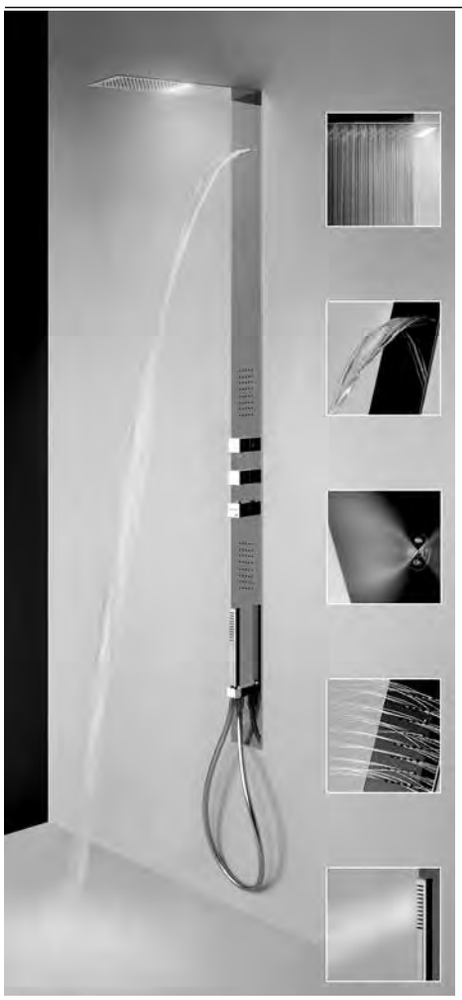

39820 + 39804

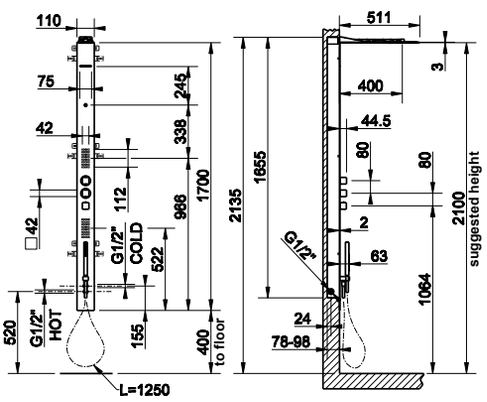

39820

Parte incasso per miscelatore termostatico a cinque vie.
Built-in part for five-way thermostatic mixer.

238	Mirror Steel	Mirror Steel

39804

Parti esterne per colonna doccia con miscelatore termostatico ad incasso. Deviatore a cinque vie: soffione con luce bianca, cascata, getto nebulizzato, soffioncini frontali e doccetta anticalcare con flessibile 1,25 m. Maniglie di regolazione e doccetta QUADRO. L'acqua proveniente dalla rete idrica attraversa una turbina che genera la corrente elettrica necessaria al funzionamento del meccanismo di illuminazione.
External parts for shower-column with built-in thermostatic mixer and 5 way diverter: showerhead with white LED light, waterfall, atomizer, body-jets and antilimestone handshower with 1,25 m flex. QUADRO handles and handshower. The water flows through a turbine which generates the electric energy for the lighting device. No battery or plug required.

238	Mirror Steel	Mirror Steel

39820 + 39818

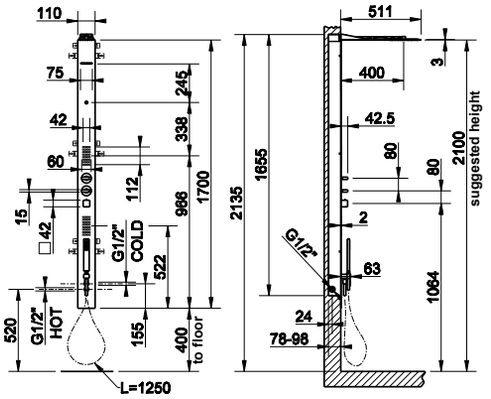



39820

Parte incasso per miscelatore termostatico a cinque vie.
Built-in part for five-way thermostatic mixer.

238	Mirror Steel	Mirror Steel

39818

Parti esterne per colonna doccia con miscelatore termostatico ad incasso. Deviatore a cinque vie: soffione con luce bianca, cascata, getto nebulizzato, soffioncini frontali e doccetta anticalcare con flessibile 1,25 m. Maniglie di regolazione e doccetta RETTANGOLO. L'acqua proveniente dalla rete idrica attraversa una turbina che genera la corrente elettrica necessaria al funzionamento del meccanismo di illuminazione.
External parts for shower-column with built-in thermostatic mixer and 5 way diverter: showerhead with white LED light, waterfall, atomizer, body-jets and antilimestone handshower with 1,25 m flex. RETTANGOLO handles and handshower. The water flows through a turbine which generates the electric energy for the lighting device. No battery or plug required.

238	Mirror Steel	Mirror Steel

39820 + 39822

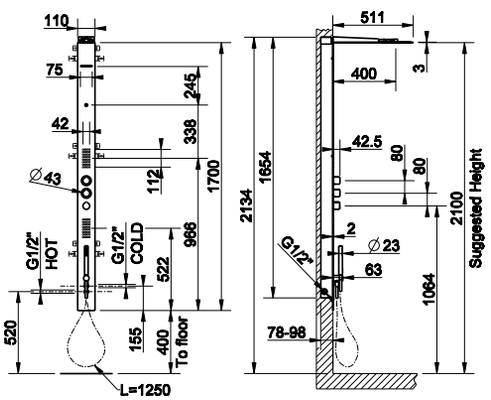

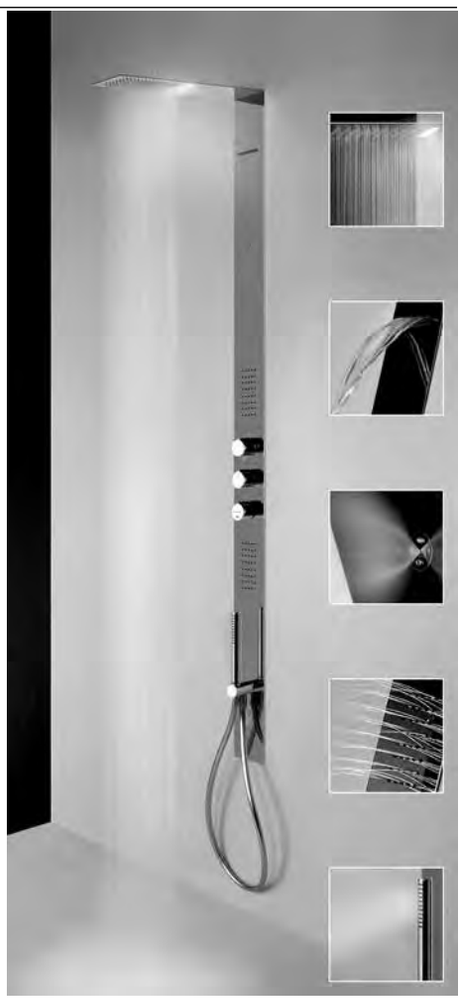

39820

Parte incasso per miscelatore termostatico a cinque vie.
Built-in part for five-way thermostatic mixer.

238	Mirror Steel	Mirror Steel

39822

Parti esterne per colonna doccia con miscelatore termostatico ad incasso. Deviatore a cinque vie: soffione con luce bianca, cascata, getto nebulizzato, soffioncini frontali e doccetta anticalcare con flessibile 1,25 m. Maniglie di regolazione e doccetta TONDO. L'acqua proveniente dalla rete idrica attraversa una turbina che genera la corrente elettrica necessaria al funzionamento del meccanismo di illuminazione.
External parts for shower-column with built-in thermostatic mixer and 5 way diverter: showerhead with white LED light, waterfall, atomizer, body-jets and antilimestone handshower with 1,25 m flex. TONDO handles and handshower. The water flows through a turbine which generates the electric energy for the lighting device. No battery or plug required.

238	Mirror Steel	Mirror Steel



39833

Asta saliscendi piatta con doccetta anticalcare in metallo TONDO, flessibile 1,50 m e presa acqua.
Flat sliding rail set with antilimestone TONDO handshower (metal), 1,50 m flex and water intake.

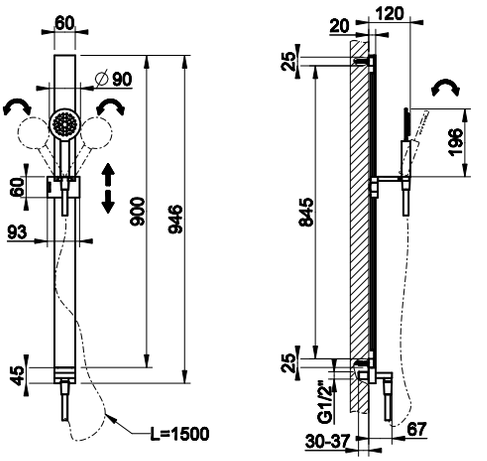

238	Mirror Steel	Mirror Steel



39835

Asta saliscendi piatta con doccetta anticalcare in metallo RETTANGOLO, flessibile 1,50 m e presa acqua.
Flat sliding rail set with antilimestone RETTANGOLO handshower (metal), 1,50 m flex and water intake.

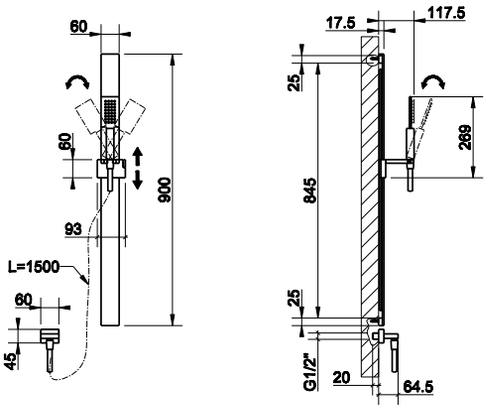

238	Mirror Steel	Mirror Steel

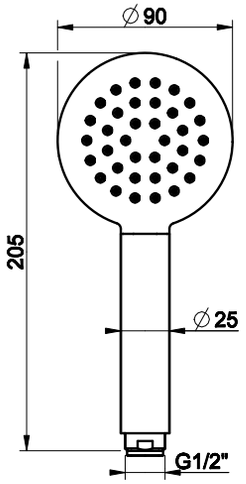

39856

Doccetta anticalcare in metallo TONDO.
TONDO metal antilimestone handshower.

238	Mirror Steel	Mirror Steel



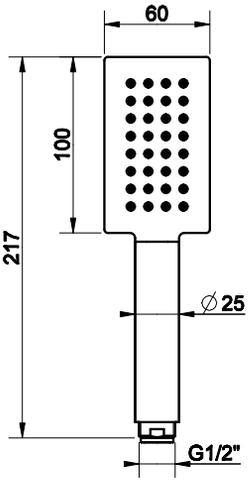

39858

Doccetta anticalcare in metallo RETTANGOLO.
RETTANGOLO metal antilimestone handshower.

238	Mirror Steel	Mirror Steel



GESSI®

COMANDO TERMOSTATICO MULTIFUNZIONE
THERMOSTATIC MULTIFUNCTION SELECTOR

GESSI316



HIGH FLOW
THERMOSTATIC

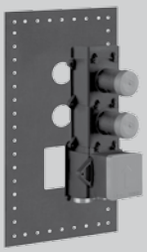

43103

Parti incasso per miscelatore termostatico alta portata, attacchi da 3/4", installazione verticale/orizzontale a DUE USCITE INDIPENDENTI.
Built-in thermostatic high-capacity mixer, 3/4" connections. Vertical/horizontal setting up with TWO SEPARATE EXITS.

031 Cromo Chrome

43103 + 54514





54514

Parti esterne per miscelatore incasso termostatico alta portata, attacchi da 3/4", installazione verticale/orizzontale a DUE USCITE INDIPENDENTI. Campo di funzionamento da 0,5 bar a 5 bar (per pressioni superiori inserire limitatori di portata). Portata a 3 bar, singola uscita circa 40 l/min.
External parts for thermostatic high-capacity built-in part mixer, 3/4" connections. Vertical/horizontal setting up with TWO SEPARATE EXITS. Functioning field from 0,5 bar to 5 bar (for greater pressures integrate water-flow limiting devices). Waterflow capacity to 3 bar with a single exit around 40 l/min.

239 Steel Brushed
707 Black Metal Brushed PVD
708 Copper Brushed PVD
726 Warm Steel Brushed PVD

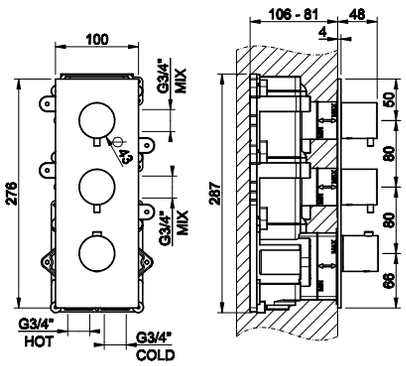

43105

Parti incasso per miscelatore termostatico alta portata, attacchi da 3/4", installazione verticale/orizzontale a TRE USCITE INDIPENDENTI.
Built-in thermostatic high-capacity mixer, 3/4" connections. Vertical/horizontal setting up with THREE SEPARATE EXITS.

031 Cromo Chrome

43105 + 54516





54516

Parti esterne per miscelatore incasso termostatico alta portata, attacchi da 3/4", installazione verticale/orizzontale a TRE USCITE INDIPENDENTI. Campo di funzionamento da 0,5 bar a 5 bar (per pressioni superiori inserire limitatori di portata). Portata a 3 bar, singola uscita circa 40 l/min.
External parts for thermostatic high-capacity built-in part mixer, 3/4" connections. Vertical/horizontal setting up with THREE SEPARATE EXITS. Functioning field from 0,5 bar to 5 bar (for greater pressures integrate water-flow limiting devices). Waterflow capacity to 3 bar with a single exit around 40 l/min.

239 Steel Brushed
707 Black Metal Brushed PVD
708 Copper Brushed PVD
726 Warm Steel Brushed PVD

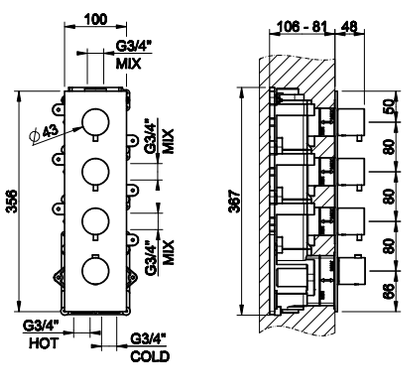

43107 + 54518



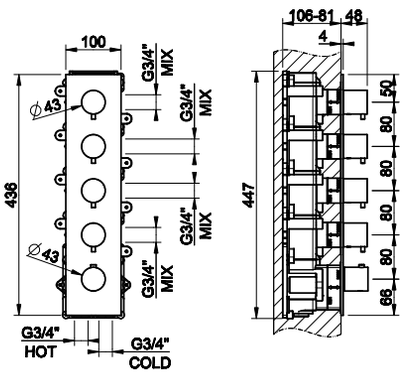

43107

Parti incasso per miscelatore termostatico alta portata, attacchi da 3/4", installazione verticale/orizzontale a QUATTRO USCITE INDIPENDENTI.
Built-in thermostatic high-capacity mixer, 3/4" connections. Vertical/horizontal setting-up with FOUR SEPARATE EXITS.

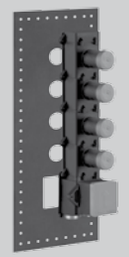

031	Cromo	Chrome

54518

Parti esterne per miscelatore incasso termostatico alta portata, attacchi da 3/4", installazione verticale/orizzontale a QUATTRO USCITE INDIPENDENTI. Campo di funzionamento da 0,5 bar a 5 bar (per pressioni superiori inserire limitatori di portata). Portata a 3 bar, singola uscita circa 40 l/min.
External parts for thermostatic high-capacity built-in part mixer, 3/4" connections. Vertical/horizontal setting-up with FOUR SEPARATE EXITS. Functioning field from 0,5 bar to 5 bar (for greater pressures integrate water-flow limiting devices). Waterflow capacity to 3 bar with a single exit around 40 l/min.



239	Steel Brushed
707	Black Metal Brushed PVD
708	Copper Brushed PVD
726	Warm Steel Brushed PVD

43109 + 54520



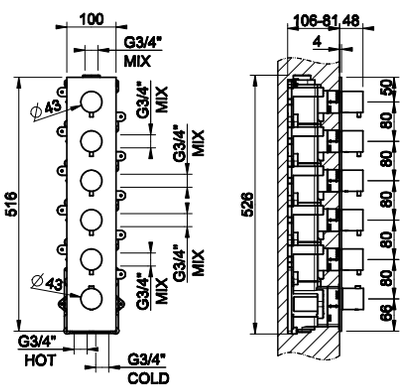

43109

Parti incasso per miscelatore termostatico alta portata, attacchi da 3/4", installazione verticale/orizzontale a CINQUE USCITE INDIPENDENTI.
Built-in thermostatic high-capacity mixer, 3/4" connections. Vertical/horizontal setting-up with FIVE SEPARATE EXITS.

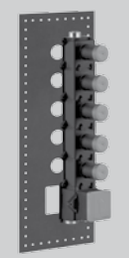

031	Cromo	Chrome

54520

Parti esterne per miscelatore incasso termostatico alta portata, attacchi da 3/4", installazione verticale/orizzontale a CINQUE USCITE INDIPENDENTI. Campo di funzionamento da 0,5 bar a 5 bar (per pressioni superiori inserire limitatori di portata). Portata a 3 bar, singola uscita circa 40 l/min.
External parts for thermostatic high-capacity built-in part mixer, 3/4" connections. Vertical/horizontal setting-up with FIVE SEPARATE EXITS. Functioning field from 0,5 bar to 5 bar (for greater pressures integrate water-flow limiting devices). Waterflow capacity to 3 bar with a single exit around 40 l/min.



239	Steel Brushed
707	Black Metal Brushed PVD
708	Copper Brushed PVD
726	Warm Steel Brushed PVD

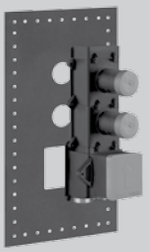

43103

Parti incasso per miscelatore termostatico alta portata, attacchi da 3/4", installazione verticale/orizzontale a DUE USCITE INDIPENDENTI.
Built-in thermostatic high-capacity mixer, 3/4" connections. Vertical/horizontal setting up with TWO SEPARATE EXITS.

031 Cromo Chrome

43103 + 54504





54504

Parti esterne per miscelatore incasso termostatico alta portata, attacchi da 3/4", installazione verticale/orizzontale a DUE USCITE INDIPENDENTI. Campo di funzionamento da 0,5 bar a 5 bar (per pressioni superiori inserire limitatori di portata). Portata a 3 bar, singola uscita circa 40 l/min.
External parts for thermostatic high-capacity built-in part mixer, 3/4" connections. Vertical/horizontal setting up with TWO SEPARATE EXITS. Functioning field from 0,5 bar to 5 bar (for greater pressures integrate water-flow limiting devices). Waterflow capacity to 3 bar with a single exit around 40 l/min.

239 Steel Brushed
707 Black Metal Brushed PVD
708 Copper Brushed PVD
726 Warm Steel Brushed PVD

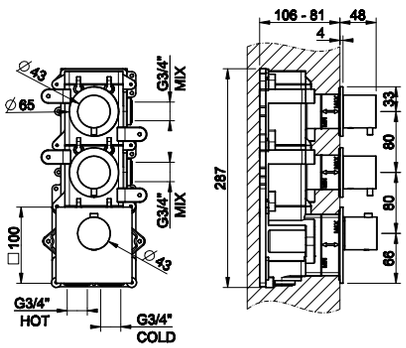

43105

Parti incasso per miscelatore termostatico alta portata, attacchi da 3/4", installazione verticale/orizzontale a TRE USCITE INDIPENDENTI.
Built-in thermostatic high-capacity mixer, 3/4" connections. Vertical/horizontal setting up with THREE SEPARATE EXITS.

031 Cromo Chrome

43105 + 54506





54506

Parti esterne per miscelatore incasso termostatico alta portata, attacchi da 3/4", installazione verticale/orizzontale a TRE USCITE INDIPENDENTI. Campo di funzionamento da 0,5 bar a 5 bar (per pressioni superiori inserire limitatori di portata). Portata a 3 bar, singola uscita circa 40 l/min.
External parts for thermostatic high-capacity built-in part mixer, 3/4" connections. Vertical/horizontal setting up with THREE SEPARATE EXITS. Functioning field from 0,5 bar to 5 bar (for greater pressures integrate water-flow limiting devices). Waterflow capacity to 3 bar with a single exit around 40 l/min.

239 Steel Brushed
707 Black Metal Brushed PVD
708 Copper Brushed PVD
726 Warm Steel Brushed PVD

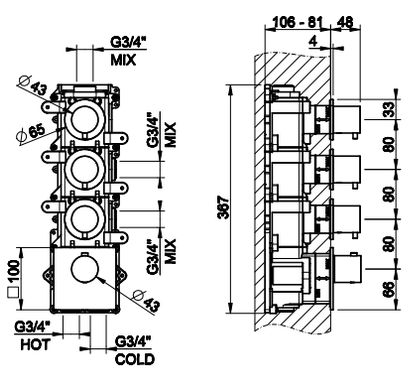

43107 + 54508



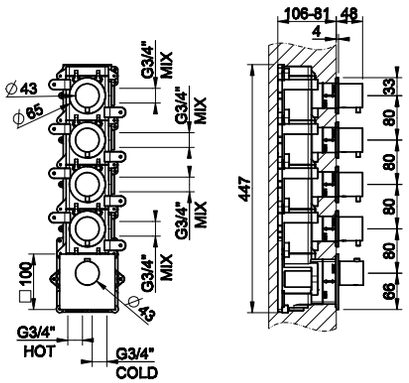

43107

Parti incasso per miscelatore termostatico alta portata, attacchi da 3/4", installazione verticale/orizzontale a QUATTRO USCITE INDIPENDENTI.
Built-in thermostatic high-capacity mixer, 3/4" connections. Vertical/horizontal setting-up with FOUR SEPARATE EXITS.

031 Cromo Chrome

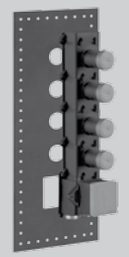

54508

Parti esterne per miscelatore incasso termostatico alta portata, attacchi da 3/4", installazione verticale/orizzontale a QUATTRO USCITE INDIPENDENTI. Campo di funzionamento da 0,5 bar a 5 bar (per pressioni superiori inserire limitatori di portata). Portata a 3 bar, singola uscita circa 40 l/min.
External parts for thermostatic high-capacity built-in part mixer, 3/4" connections. Vertical/horizontal setting-up with FOUR SEPARATE EXITS. Functioning field from 0,5 bar to 5 bar (for greater pressures integrate water-flow limiting devices). Waterflow capacity to 3 bar with a single exit around 40 l/min.

239 Steel Brushed
707 Black Metal Brushed PVD
708 Copper Brushed PVD
726 Warm Steel Brushed PVD

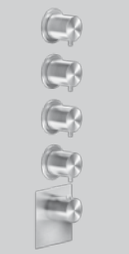

43109 + 54510



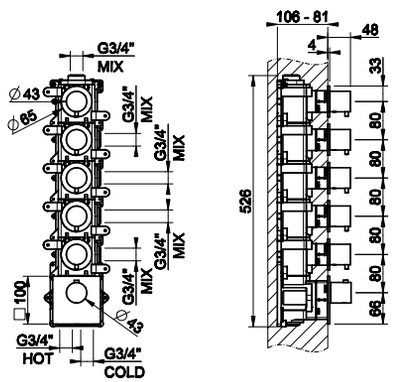

43109

Parti incasso per miscelatore termostatico alta portata, attacchi da 3/4", installazione verticale/orizzontale a CINQUE USCITE INDIPENDENTI.
Built-in thermostatic high-capacity mixer, 3/4" connections. Vertical/horizontal setting-up with FIVE SEPARATE EXITS.

031 Cromo Chrome

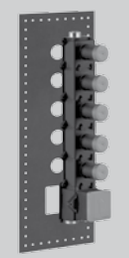

54510

Parti esterne per miscelatore incasso termostatico alta portata, attacchi da 3/4", installazione verticale/orizzontale a CINQUE USCITE INDIPENDENTI. Campo di funzionamento da 0,5 bar a 5 bar (per pressioni superiori inserire limitatori di portata). Portata a 3 bar, singola uscita circa 40 l/min.
External parts for thermostatic high-capacity built-in part mixer, 3/4" connections. Vertical/horizontal setting-up with FIVE SEPARATE EXITS. Functioning field from 0,5 bar to 5 bar (for greater pressures integrate water-flow limiting devices). Waterflow capacity to 3 bar with a single exit around 40 l/min.

239 Steel Brushed
707 Black Metal Brushed PVD
708 Copper Brushed PVD
726 Warm Steel Brushed PVD

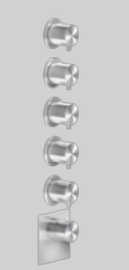

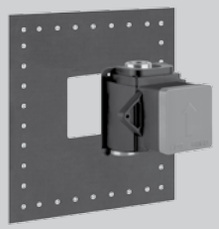

43281

Parti incasso per miscelatore termostatico alta portata, attacchi da 3/4".
Built-in parts for thermostatic high-capacity mixer, 3/4" connections.

031 Cromo Chrome

43281 + 54554





54554

Parti esterne per miscelatore incasso termostatico alta portata, attacchi da 3/4". Campo di funzionamento da 0,5 bar a 5 bar (per pressioni superiori inserire limitatori di portata). Portata a 3 bar circa 40 l/min.
External parts for thermostatic high-capacity built-in mixer. Functioning field from 0,5 bar to 5 bar (for greater pressures integrate water-flow limiting devices). Water-flow capacity to 3 bar with a single exit around 40 l/min.

239 Steel Brushed
707 Black Metal Brushed PVD
708 Copper Brushed PVD
726 Warm Steel Brushed PVD

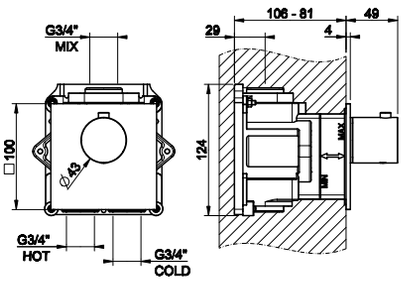

43283

Parti incasso rubinetto d'arresto per termostatico alta portata, attacchi da 3/4".
Built-in parts stop valve for thermostatic high-capacity mixer, 3/4" connections.

031 Cromo Chrome

43283 + 54564





54564

Parti esterne per rubinetto d'arresto per termostatico alta portata, attacchi da 3/4", portata a 3 bar circa 40 l/min.
External parts for stop valve for thermostatic high-capacity mixer, 3/4" connections. Water-flow capacity to 3 bar around to 40 l/min.

239 Steel Brushed
707 Black Metal Brushed PVD
708 Copper Brushed PVD
726 Warm Steel Brushed PVD

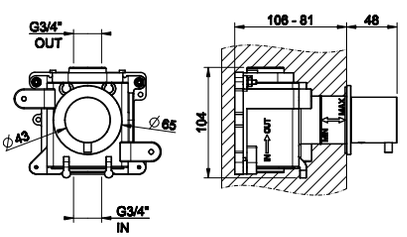

GESSI

COMANDO TERMOSTATICO MULTIFUNZIONE
THERMOSTATIC MULTIFUNCTION SELECTOR

RETTANGOLO

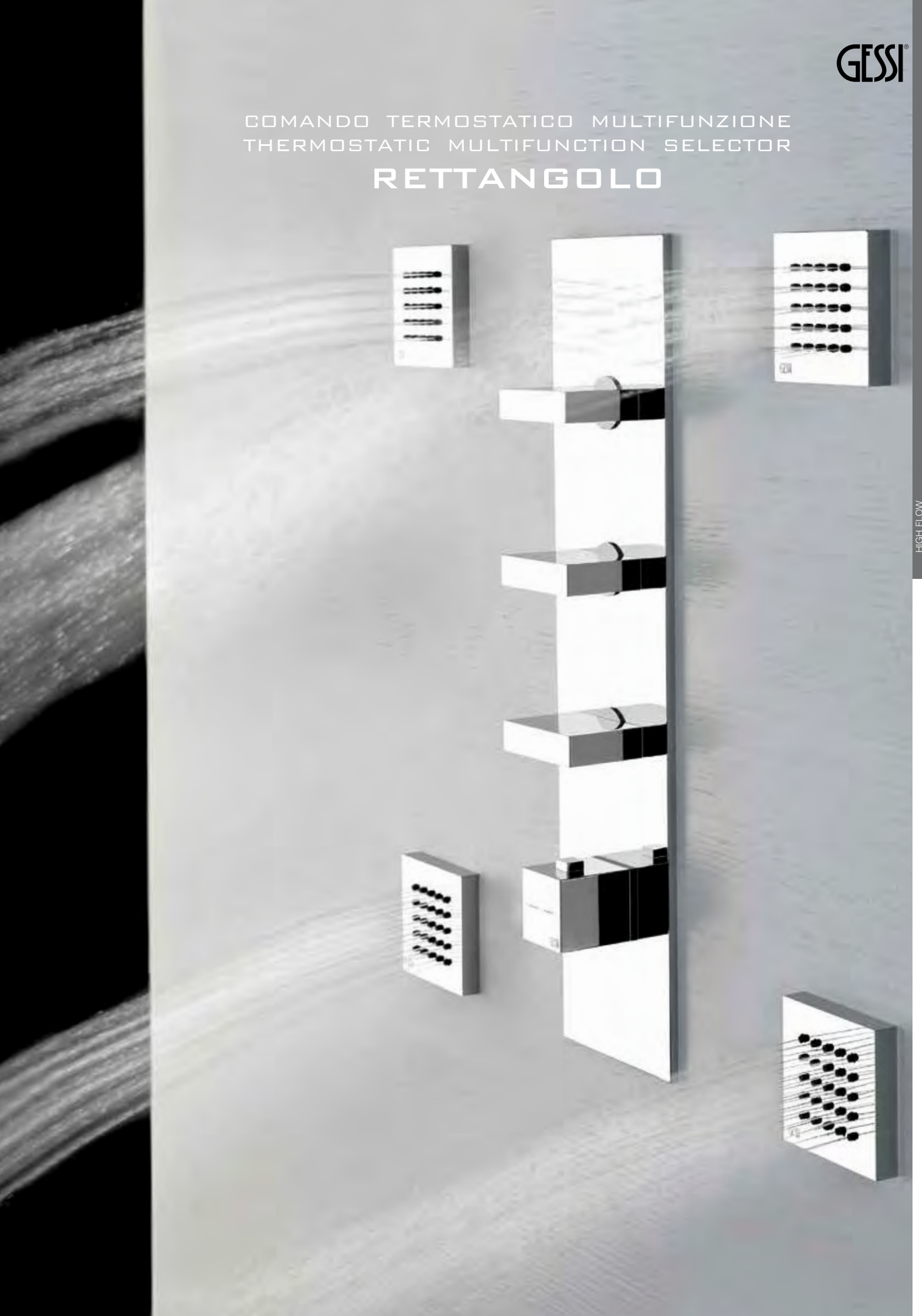

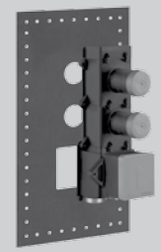

43103

Parti incasso per miscelatore termostatico alta portata, attacchi da 3/4", installazione verticale/orizzontale a DUE USCITE INDIPENDENTI.
Built-in thermostatic high-capacity mixer, 3/4" connections. Vertical/horizontal setting up with TWO SEPARATE EXITS.

031	Cromo	Chrome

43103 + 43024



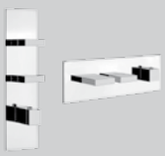

43024

Parti esterne per miscelatore incasso termostatico alta portata, attacchi da 3/4", installazione verticale/orizzontale a DUE USCITE INDIPENDENTI. Campo di funzionamento da 0,5 bar a 5 bar (per pressioni superiori inserire limitatori di portata). Portata a 3 bar, singola uscita circa 40 l/min.
External parts for thermostatic high-capacity built-in part mixer, 3/4" connections. Vertical/horizontal setting up with TWO SEPARATE EXITS. Functioning field from 0,5 bar to 5 bar (for greater pressures integrate water-flow limiting devices). Water-flow capacity to 3 bar with a single exit around 40 l/min.

031	Cromo	Chrome	
149	Finox	Finox	
706	Black Metal PVD	**030**	Copper PVD
299	Black XL		
707	Black Metal Brushed PVD	**708**	Copper Brushed PVD

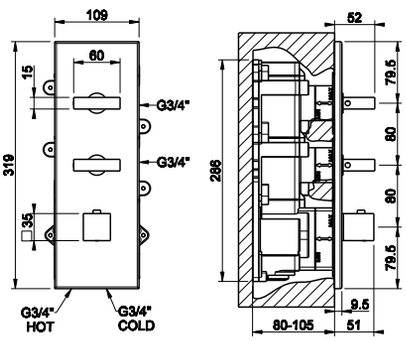

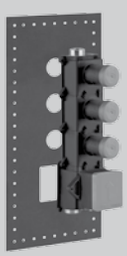

43105

Parti incasso per miscelatore termostatico alta portata, attacchi da 3/4", installazione verticale/orizzontale a TRE USCITE INDIPENDENTI.
Built-in thermostatic high-capacity mixer, 3/4" connections. Vertical/horizontal setting up with THREE SEPARATE EXITS.

031	Cromo	Chrome

43105 + 43026





43026

Parti esterne per miscelatore incasso termostatico alta portata, attacchi da 3/4", installazione verticale/orizzontale a TRE USCITE INDIPENDENTI. Campo di funzionamento da 0,5 bar a 5 bar (per pressioni superiori inserire limitatori di portata). Portata a 3 bar, singola uscita circa 40 l/min.
External parts for thermostatic high-capacity built-in part mixer, 3/4" connections. Vertical/horizontal setting up with THREE SEPARATE EXITS. Functioning field from 0,5 bar to 5 bar (for greater pressures integrate water-flow limiting devices). Water-flow capacity to 3 bar with a single exit around 40 l/min.

031	Cromo	Chrome	
149	Finox	Finox	
706	Black Metal PVD	**030**	Copper PVD
299	Black XL		
707	Black Metal Brushed PVD	**708**	Copper Brushed PVD

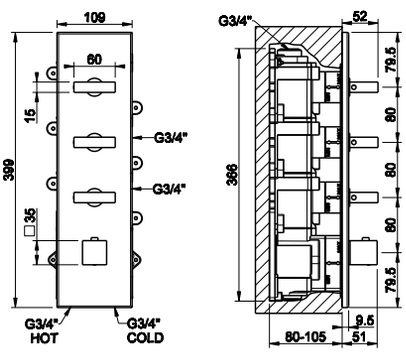

43107 + 43028



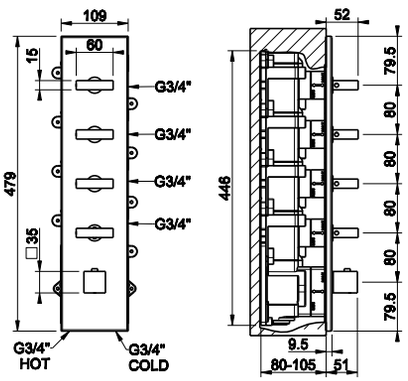

43107

Parti incasso per miscelatore termostatico alta portata, attacchi da 3/4", installazione verticale/orizzontale a QUATTRO USCITE INDIPENDENTI.
Built-in thermostatic high-capacity mixer, 3/4" connections. Vertical/horizontal setting-up with FOUR SEPARATE EXITS.

031	Cromo	Chrome

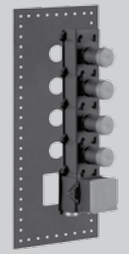

43028

Parti esterne per miscelatore incasso termostatico alta portata, attacchi da 3/4", installazione verticale/orizzontale a QUATTRO USCITE INDIPENDENTI. Campo di funzionamento da 0,5 bar a 5 bar (per pressioni superiori inserire limitatori di portata). Portata a 3 bar, singola uscita circa 40 l/min.
External parts for thermostatic high-capacity built-in part mixer, 3/4" connections. Vertical/horizontal setting-up with FOUR SEPARATE EXITS. Functioning field from 0,5 bar to 5 bar (for greater pressures integrate water-flow limiting devices). Water-flow capacity to 3 bar with a single exit around 40 l/min.

031	Cromo	Chrome	
149	Finox	Finox	
706	Black Metal PVD	**030**	Copper PVD
299	Black XL		
707	Black Metal Brushed PVD	**708**	Copper Brushed PVD



43109 + 43030



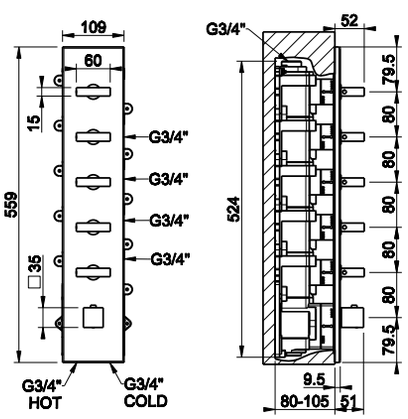

43109

Parti incasso per miscelatore termostatico alta portata, attacchi da 3/4", installazione verticale/orizzontale a CINQUE USCITE INDIPENDENTI.
Built-in thermostatic high-capacity mixer, 3/4" connections. Vertical/horizontal setting-up with FIVE SEPARATE EXITS.

031	Cromo	Chrome

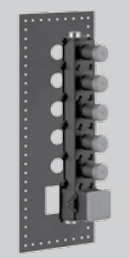

43030

Parti esterne per miscelatore incasso termostatico alta portata, attacchi da 3/4", installazione verticale/orizzontale a CINQUE USCITE INDIPENDENTI. Campo di funzionamento da 0,5 bar a 5 bar (per pressioni superiori inserire limitatori di portata). Portata a 3 bar, singola uscita circa 40 l/min.
External parts for thermostatic high-capacity built-in part mixer, 3/4" connections. Vertical/horizontal setting-up with FIVE SEPARATE EXITS. Functioning field from 0,5 bar to 5 bar (for greater pressures integrate water-flow limiting devices). Water-flow capacity to 3 bar with a single exit around 40 l/min.

031	Cromo	Chrome	
149	Finox	Finox	
706	Black Metal PVD	**030**	Copper PVD
299	Black XL		
707	Black Metal Brushed PVD	**708**	Copper Brushed PVD

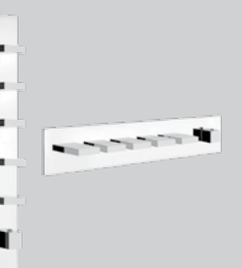

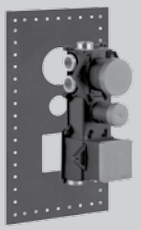

43111

Parti incasso per miscelatore termostatico alta portata, attacchi da 3/4", installazione verticale/orizzontale a CINQUE USCITE CON SELETTORE A SELEZIONE SINGOLA.
Built-in thermostatic high-capacity mixer, 3/4" connections. Vertical/horizontal setting-up with FIVE EXITS AND SELECTOR TO SINGLE CHOICE.

031	Cromo	Chrome

43111 + 43032





43032

Parti esterne per per miscelatore incasso termostatico alta portata, attacchi da 3/4", installazione verticale/ orizzontale a CINQUE USCITE CON SELETTORE A SELEZIONE SINGOLA. Campo di funzionamento da 0,5 bar a 5 bar (per pressioni superiori inserire limitatori di portata). Portata a 3 bar, singola uscita circa 34 l/min.
External parts for thermostatic high-capacity built in part mixer, 3/4" connections. Vertical/horizontal setting-up with FIVE EXITS AND SELECTOR TO SINGLE CHOICE. Functioning field from 0,5 bar to 5 bar (for greater pressures integrate water-flow limiting devices). Water-flow capacity to 3 bar with a single exit around 34 l/min.

031	Cromo	Chrome	
149	Finox	Finox	
706	Black Metal PVD	**030**	Copper PVD
299	Black XL		
707	Black Metal Brushed PVD	**708**	Copper Brushed PVD

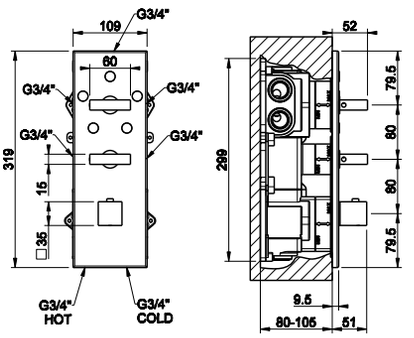

GESSI

COMANDO TERMOSTATICO MULTIFUNZIONE
THERMOSTATIC MULTIFUNCTION SELECTOR

CON PIASTRE SINGOLE / WITH SINGLE PLATES

RETTANGOLO

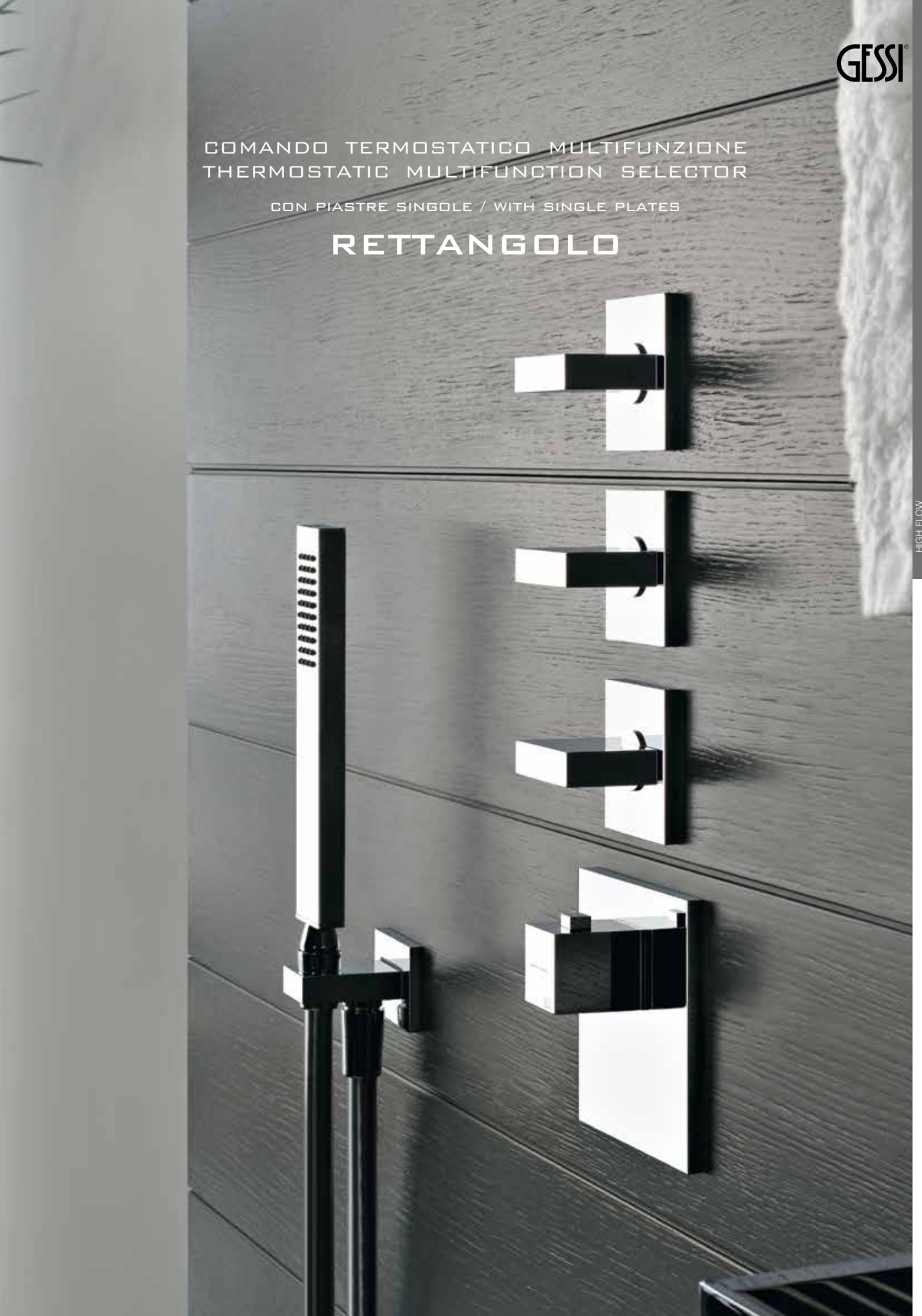

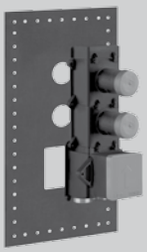

43103

Parti incasso per miscelatore termostatico alta portata, attacchi da 3/4", installazione verticale/orizzontale a DUE USCITE INDIPENDENTI.
Built-in thermostatic high-capacity mixer, 3/4" connections. Vertical/horizontal setting up with TWO SEPARATE EXITS.

031	Cromo	Chrome

43103 + 43214

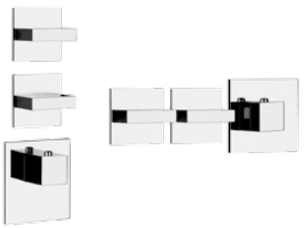

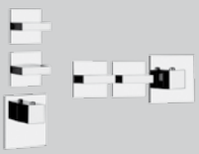

43214

Parti esterne per miscelatore incasso termostatico alta portata, attacchi da 3/4", installazione verticale/orizzontale a DUE USCITE INDIPENDENTI. Campo di funzionamento da 0,5 bar a 5 bar (per pressioni superiori inserire limitatori di portata). Portata a 3 bar, singola uscita circa 40 l/min.
External parts for thermostatic high-capacity built-in part mixer, 3/4" connections. Vertical/horizontal setting up with TWO SEPARATE EXITS. Functioning field from 0,5 bar to 5 bar (for greater pressures integrate water-flow limiting devices). Water-flow capacity to 3 bar with a single exit around 40 l/min.

031	Cromo	Chrome	
149	Finox	Finox	
706	Black Metal PVD	**030**	Copper PVD
299	Black XL		
707	Black Metal Brushed PVD	**708**	Copper Brushed PVD

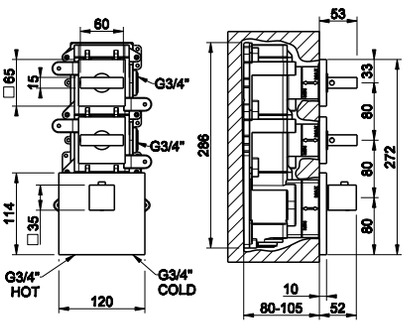

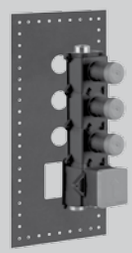

43105

Parti incasso per miscelatore termostatico alta portata, attacchi da 3/4", installazione verticale/orizzontale a TRE USCITE INDIPENDENTI.
Built-in thermostatic high-capacity mixer, 3/4" connections. Vertical/horizontal setting up with THREE SEPARATE EXITS.

031	Cromo	Chrome

43105 + 43216

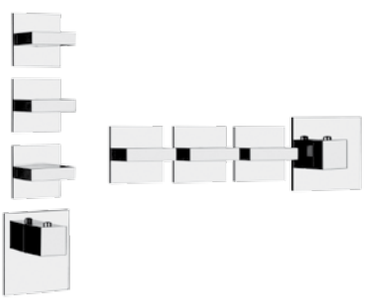

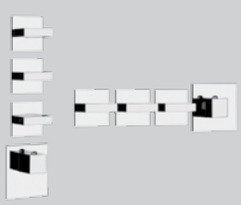

43216

Parti esterne per miscelatore incasso termostatico alta portata, attacchi da 3/4", installazione verticale/orizzontale a TRE USCITE INDIPENDENTI. Campo di funzionamento da 0,5 bar a 5 bar (per pressioni superiori inserire limitatori di portata). Portata a 3 bar, singola uscita circa 40 l/min.
External parts for thermostatic high-capacity built-in part mixer, 3/4" connections. Vertical/horizontal setting up with THREE SEPARATE EXITS. Functioning field from 0,5 bar to 5 bar (for greater pressures integrate water-flow limiting devices). Water-flow capacity to 3 bar with a single exit around 40 l/min.

031	Cromo	Chrome	
149	Finox	Finox	
706	Black Metal PVD	**030**	Copper PVD
299	Black XL		
707	Black Metal Brushed PVD	**708**	Copper Brushed PVD

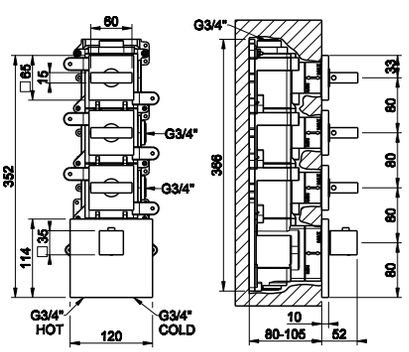

43107 + 43218

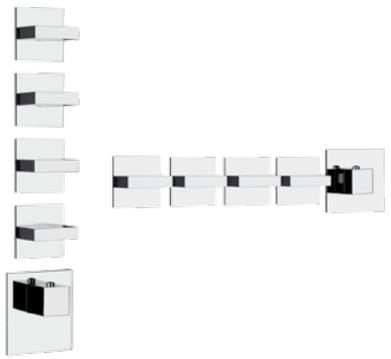

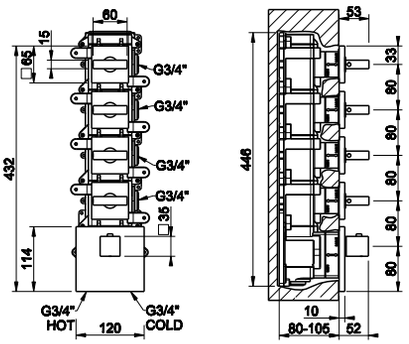

43107

Parti incasso per miscelatore termostatico alta portata, attacchi da 3/4", installazione verticale/orizzontale a QUATTRO USCITE INDIPENDENTI.
Built-in thermostatic high-capacity mixer, 3/4" connections. Vertical/horizontal setting-up with FOUR SEPARATE EXITS.

031	Cromo	Chrome

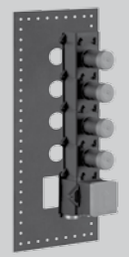

43218

Parti esterne per miscelatore incasso termostatico alta portata, attacchi da 3/4", installazione verticale/orizzontale a QUATTRO USCITE INDIPENDENTI. Campo di funzionamento da 0,5 bar a 5 bar (per pressioni superiori inserire limitatori di portata). Portata a 3 bar, singola uscita circa 40 l/min.
External parts for thermostatic high-capacity built-in part mixer, 3/4" connections. Vertical/horizontal setting-up with FOUR SEPARATE EXITS. Functioning field from 0,5 bar to 5 bar (for greater pressures integrate water-flow limiting devices). Water-flow capacity to 3 bar with a single exit around 40 l/min.

031	Cromo	Chrome	
149	Finox	Finox	
706	Black Metal PVD	**030**	Copper PVD
299	Black XL		
707	Black Metal Brushed PVD	**708**	Copper Brushed PVD

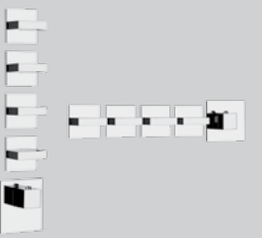

43109 + 43220



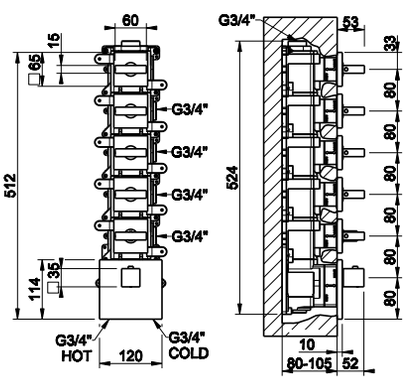

43109

Parti incasso per miscelatore termostatico alta portata, attacchi da 3/4", installazione verticale/orizzontale a CINQUE USCITE INDIPENDENTI.
Built-in thermostatic high-capacity mixer, 3/4" connections. Vertical/horizontal setting-up with FIVE SEPARATE EXITS.

031	Cromo	Chrome

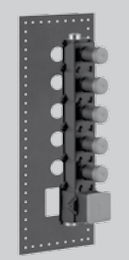

43220

Parti esterne per miscelatore incasso termostatico alta portata, attacchi da 3/4", installazione verticale/orizzontale a CINQUE USCITE INDIPENDENTI. Campo di funzionamento da 0,5 bar a 5 bar (per pressioni superiori inserire limitatori di portata). Portata a 3 bar, singola uscita circa 40 l/min.
External parts for thermostatic high-capacity built-in part mixer, 3/4" connections. Vertical/horizontal setting-up with FIVE SEPARATE EXITS. Functioning field from 0,5 bar to 5 bar (for greater pressures integrate water-flow limiting devices). Water-flow capacity to 3 bar with a single exit around 40 l/min.

031	Cromo	Chrome	
149	Finox	Finox	
706	Black Metal PVD	**030**	Copper PVD
299	Black XL		
707	Black Metal Brushed PVD	**708**	Copper Brushed PVD

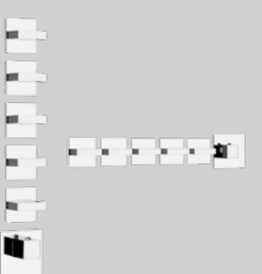

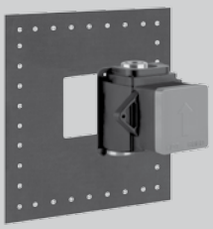

43281

Parti incasso per miscelatore termostatico alta portata, attacchi da 3/4".
Built-in parts for thermostatic high-capacity mixer, 3/4" connections.

031	Cromo	Chrome

43281 + 43252





43252

Parti esterne per miscelatore incasso termostatico alta portata, attacchi da 3/4". Campo di funzionamento da 0,5 bar a 5 bar (per pressioni superiori inserire limitatori di portata). Portata a 3 bar circa 40 l/min.
External parts for thermostatic high-capacity built-in mixer. Functioning field from 0,5 bar to 5 bar (for greater pressures integrate water-flow limiting devices). Water-flow capacity to 3 bar with a single exit around 40 l/min.

031	Cromo	Chrome	
149	Finox	Finox	
706	Black Metal PVD	**030**	Copper PVD
299	Black XL		
707	Black Metal Brushed PVD	**708**	Copper Brushed PVD

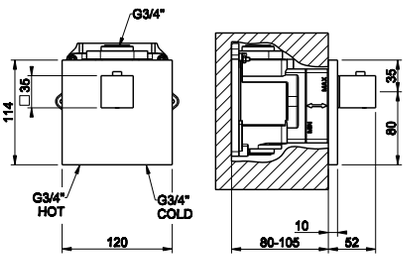

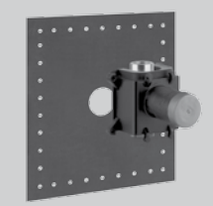

43283

Parti incasso rubinetto d'arresto per termostatico alta portata, attacchi da 3/4".
Built-in parts stop valve for thermostatic high-capacity mixer, 3/4" connections.

031	Cromo	Chrome

43283 + 43264





43264

Parti esterne per rubinetto d'arresto per termostatico alta portata, attacchi da 3/4", portata a 3 bar circa 40 l/min.
External parts for stop valve for thermostatic high-capacity mixer, 3/4" connections. Water-flow capacity to 3 bar around to 40 l/min.

031	Cromo	Chrome	
149	Finox	Finox	
706	Black Metal PVD	**030**	Copper PVD
299	Black XL		
707	Black Metal Brushed PVD	**708**	Copper Brushed PVD

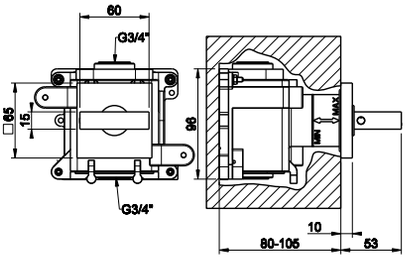

GESSI

COMANDO TERMOSTATICO MULTIFUNZIONE
THERMOSTATIC MULTIFUNCTION SELECTOR

QUADRO

HIGH FLOW
THERMOSTATIC

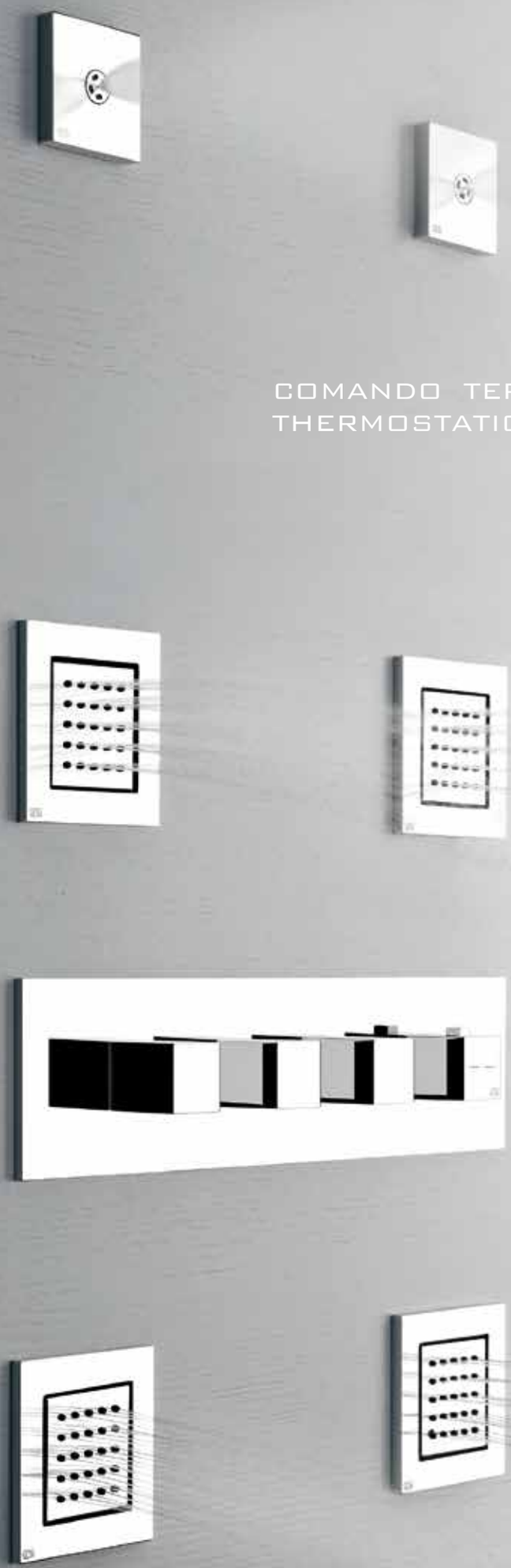

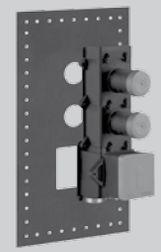

43103

Parti incasso per miscelatore termostatico alta portata, attacchi da 3/4", installazione verticale/orizzontale a DUE USCITE INDIPENDENTI.
Built-in thermostatic high-capacity mixer, 3/4" connections. Vertical/horizontal setting up with TWO SEPARATE EXITS.

031	Cromo	Chrome

43103 + 43004

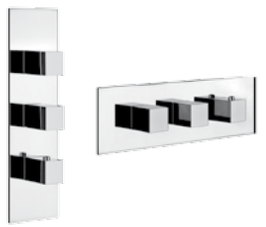

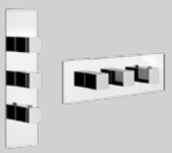

43004

Parti esterne per miscelatore incasso termostatico alta portata, attacchi da 3/4", installazione verticale/orizzontale a DUE USCITE INDIPENDENTI. Campo di funzionamento da 0,5 bar a 5 bar (per pressioni superiori inserire limitatori di portata). Portata a 3 bar, singola uscita circa 40 l/min.
External parts for thermostatic high-capacity built-in part mixer, 3/4" connections. Vertical/horizontal setting up with TWO SEPARATE EXITS. Functioning field from 0,5 bar to 5 bar (for greater pressures integrate water-flow limiting devices). Water-flow capacity to 3 bar with a single exit around 40 l/min.

031	Cromo	Chrome	
149	Finox	Finox	
706	Black Metal PVD	**030**	Copper PVD
299	Black XL		
707	Black Metal Brushed PVD	**708**	Copper Brushed PVD

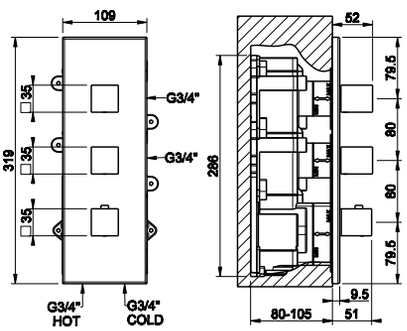

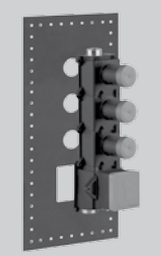

43105

Parti incasso per miscelatore termostatico alta portata, attacchi da 3/4", installazione verticale/orizzontale a TRE USCITE INDIPENDENTI.
Built-in thermostatic high-capacity mixer, 3/4" connections. Vertical/horizontal setting up with THREE SEPARATE EXITS.

031	Cromo	Chrome

43105 + 43006



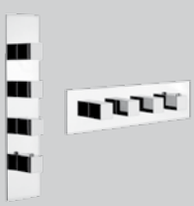

43006

Parti esterne per miscelatore incasso termostatico alta portata, attacchi da 3/4", installazione verticale/orizzontale a TRE USCITE INDIPENDENTI. Campo di funzionamento da 0,5 bar a 5 bar (per pressioni superiori inserire limitatori di portata). Portata a 3 bar, singola uscita circa 40 l/min.
External parts for thermostatic high-capacity built-in part mixer, 3/4" connections. Vertical/horizontal setting up with THREE SEPARATE EXITS. Functioning field from 0,5 bar to 5 bar (for greater pressures integrate water-flow limiting devices). Water-flow capacity to 3 bar with a single exit around 40 l/min.

031	Cromo	Chrome	
149	Finox	Finox	
706	Black Metal PVD	**030**	Copper PVD
299	Black XL		
707	Black Metal Brushed PVD	**708**	Copper Brushed PVD

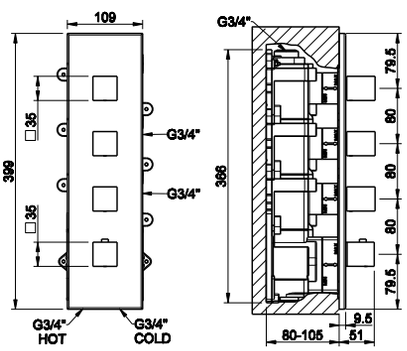

43107 + 43008



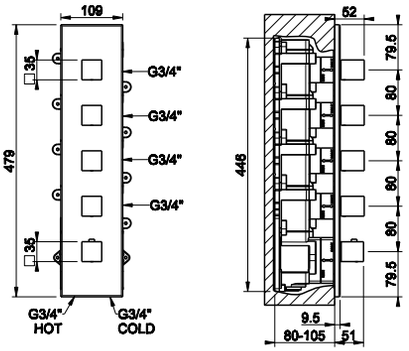

43107

Parti incasso per miscelatore termostatico alta portata, attacchi da 3/4", installazione verticale/orizzontale a QUATTRO USCITE INDIPENDENTI.
Built-in thermostatic high-capacity mixer, 3/4" connections. Vertical/horizontal setting-up with FOUR SEPARATE EXITS.

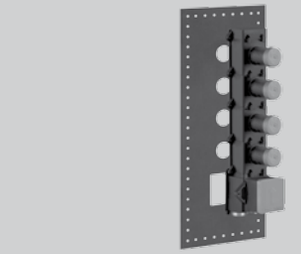

031	Cromo	Chrome

43008

Parti esterne per miscelatore incasso termostatico alta portata, attacchi da 3/4", installazione verticale/orizzontale a QUATTRO USCITE INDIPENDENTI. Campo di funzionamento da 0,5 bar a 5 bar (per pressioni superiori inserire limitatori di portata). Portata a 3 bar, singola uscita circa 40 l/min.
External parts for thermostatic high-capacity built-in part mixer, 3/4" connections. Vertical/horizontal setting-up with FOUR SEPARATE EXITS. Functioning field from 0,5 bar to 5 bar (for greater pressures integrate water-flow limiting devices). Water-flow capacity to 3 bar with a single exit around 40 l/min.

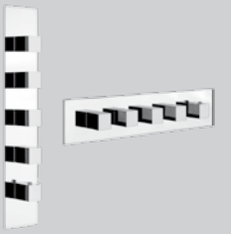

031	Cromo	Chrome	
149	Finox	Finox	
706	Black Metal PVD	**030**	Copper PVD
299	Black XL		
707	Black Metal Brushed PVD	**708**	Copper Brushed PVD

43109 + 43010

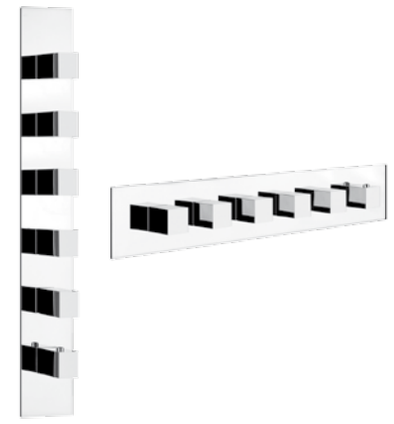

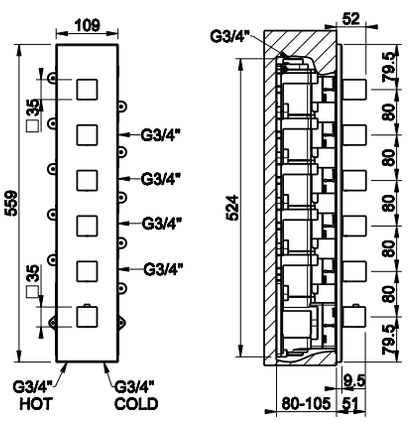

43109

Parti incasso per miscelatore termostatico alta portata, attacchi da 3/4", installazione verticale/orizzontale a CINQUE USCITE INDIPENDENTI.
Built-in thermostatic high-capacity mixer, 3/4" connections. Vertical/horizontal setting-up with FIVE SEPARATE EXITS.

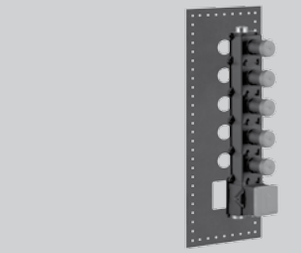

031	Cromo	Chrome

43010

Parti esterne per miscelatore incasso termostatico alta portata, attacchi da 3/4", installazione verticale/orizzontale a CINQUE USCITE INDIPENDENTI. Campo di funzionamento da 0,5 bar a 5 bar (per pressioni superiori inserire limitatori di portata). Portata a 3 bar, singola uscita circa 40 l/min.
External parts for thermostatic high-capacity built-in part mixer, 3/4" connections. Vertical/horizontal setting-up with FIVE SEPARATE EXITS. Functioning field from 0,5 bar to 5 bar (for greater pressures integrate water-flow limiting devices). Water-flow capacity to 3 bar with a single exit around 40 l/min.

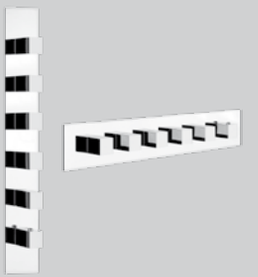

031	Cromo	Chrome	
149	Finox	Finox	
706	Black Metal PVD	**030**	Copper PVD
299	Black XL		
707	Black Metal Brushed PVD	**708**	Copper Brushed PVD

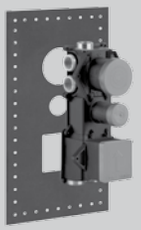

43111

Parti incasso per miscelatore termostatico alta portata, attacchi da 3/4", installazione verticale/orizzontale a CINQUE USCITE CON SELETTORE A SELEZIONE SINGOLA.
Built-in thermostatic high-capacity mixer, 3/4" connections. Vertical/horizontal setting-up with FIVE EXITS AND SELECTOR TO SINGLE CHOICE.

031	Cromo	Chrome

43111 + 43012

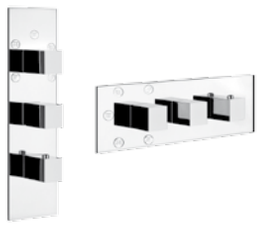

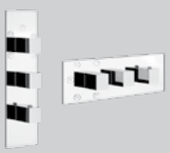

43012

Parti esterne per per miscelatore incasso termostatico alta portata, attacchi da 3/4", installazione verticale/ orizzontale a CINQUE USCITE CON SELETTORE A SELEZIONE SINGOLA. Campo di funzionamento da 0,5 bar a 5 bar (per pressioni superiori inserire limitatori di portata). Portata a 3 bar, singola uscita circa 34 l/min.
External parts for thermostatic high-capacity built in part mixer, 3/4" connections. Vertical/horizontal setting-up with FIVE EXITS AND SELECTOR TO SINGLE CHOICE. Functioning field from 0,5 bar to 5 bar (for greater pressures integrate water-flow limiting devices). Water-flow capacity to 3 bar with a single exit around 34 l/min.

031	Cromo	Chrome	
149	Finox	Finox	
706	Black Metal PVD	**030**	Copper PVD
299	Black XL		
707	Black Metal Brushed PVD	**708**	Copper Brushed PVD

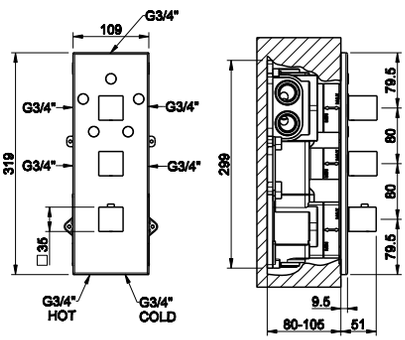

GESSI

HIGH FLOW
THERMOSTATIC



COMANDO TERMOSTATICO MULTIFUNZIONE
THERMOSTATIC MULTIFUNCTION SELECTOR

CON PIASTRE SINGOLE / WITH SINGLE PLATES

QUADRO

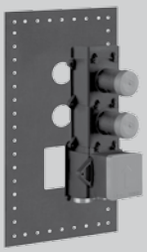

43103

Parti incasso per miscelatore termostatico alta portata, attacchi da 3/4", installazione verticale/orizzontale a DUE USCITE INDIPENDENTI.
Built-in thermostatic high-capacity mixer, 3/4" connections. Vertical/horizontal setting up with TWO SEPARATE EXITS.

031	Cromo	Chrome

43103 + 43204





43204

Parti esterne per miscelatore incasso termostatico alta portata, attacchi da 3/4", installazione verticale/orizzontale a DUE USCITE INDIPENDENTI. Campo di funzionamento da 0,5 bar a 5 bar (per pressioni superiori inserire limitatori di portata). Portata a 3 bar, singola uscita circa 40 l/min.
External parts for thermostatic high-capacity built-in part mixer, 3/4" connections. Vertical/horizontal setting up with TWO SEPARATE EXITS. Functioning field from 0,5 bar to 5 bar (for greater pressures integrate water-flow limiting devices). Water-flow capacity to 3 bar with a single exit around 40 l/min.

031	Cromo	Chrome	
149	Finox	Finox	
706	Black Metal PVD	**030**	Copper PVD
299	Black XL		
707	Black Metal Brushed PVD	**708**	Copper Brushed PVD

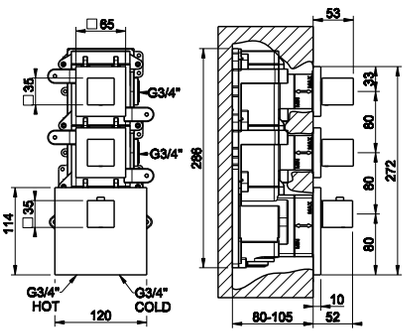

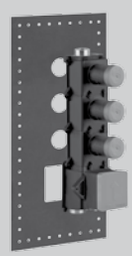

43105

Parti incasso per miscelatore termostatico alta portata, attacchi da 3/4", installazione verticale/orizzontale a TRE USCITE INDIPENDENTI.
Built-in thermostatic high-capacity mixer, 3/4" connections. Vertical/horizontal setting up with THREE SEPARATE EXITS.

031	Cromo	Chrome

43105 + 43206





43206

Parti esterne per miscelatore incasso termostatico alta portata, attacchi da 3/4", installazione verticale/orizzontale a TRE USCITE INDIPENDENTI. Campo di funzionamento da 0,5 bar a 5 bar (per pressioni superiori inserire limitatori di portata). Portata a 3 bar, singola uscita circa 40 l/min.
External parts for thermostatic high-capacity built-in part mixer, 3/4" connections. Vertical/horizontal setting up with THREE SEPARATE EXITS. Functioning field from 0,5 bar to 5 bar (for greater pressures integrate water-flow limiting devices). Water-flow capacity to 3 bar with a single exit around 40 l/min.

031	Cromo	Chrome	
149	Finox	Finox	
706	Black Metal PVD	**030**	Copper PVD
299	Black XL		
707	Black Metal Brushed PVD	**708**	Copper Brushed PVD

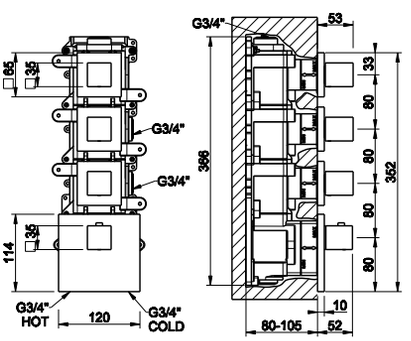

43107 + 43208

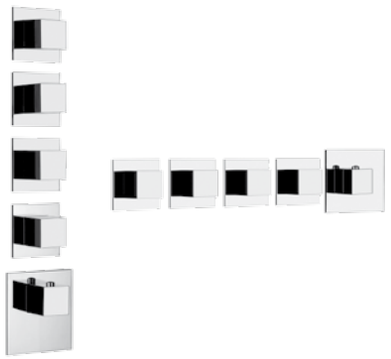

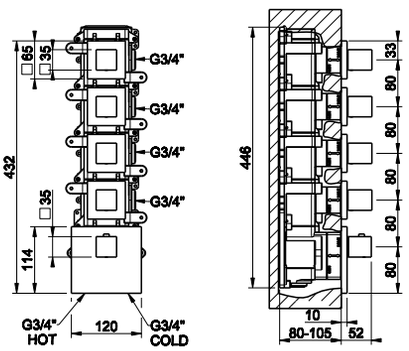

43107

Parti incasso per miscelatore termostatico alta portata, attacchi da 3/4", installazione verticale/orizzontale a QUATTRO USCITE INDIPENDENTI.
Built-in thermostatic high-capacity mixer, 3/4" connections. Vertical/horizontal setting-up with FOUR SEPARATE EXITS.

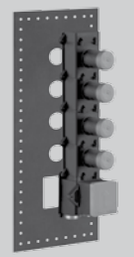

031	Cromo	Chrome

43208

Parti esterne per miscelatore incasso termostatico alta portata, attacchi da 3/4", installazione verticale/orizzontale a QUATTRO USCITE INDIPENDENTI. Campo di funzionamento da 0,5 bar a 5 bar (per pressioni superiori inserire limitatori di portata). Portata a 3 bar, singola uscita circa 40 l/min.
External parts for thermostatic high-capacity built-in part mixer, 3/4" connections. Vertical/horizontal setting-up with FOUR SEPARATE EXITS. Functioning field from 0,5 bar to 5 bar (for greater pressures integrate water-flow limiting devices). Water-flow capacity to 3 bar with a single exit around 40 l/min.

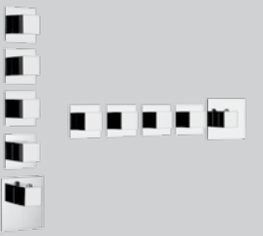

031	Cromo	Chrome	
149	Finox	Finox	
706	Black Metal PVD	**030**	Copper PVD
299	Black XL		
707	Black Metal Brushed PVD	**708**	Copper Brushed PVD

43109 + 43210

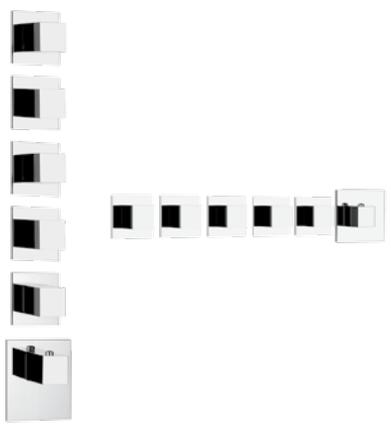

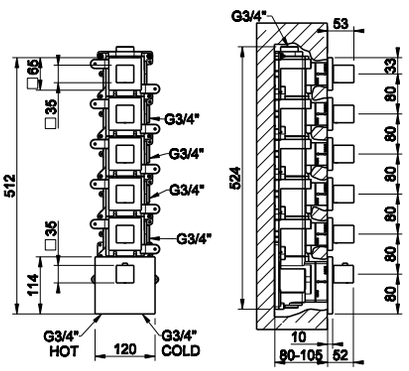

43109

Parti incasso per miscelatore termostatico alta portata, attacchi da 3/4", installazione verticale/orizzontale a CINQUE USCITE INDIPENDENTI.
Built-in thermostatic high-capacity mixer, 3/4" connections. Vertical/horizontal setting-up with FIVE SEPARATE EXITS.

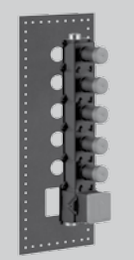

031	Cromo	Chrome

43210

Parti esterne per miscelatore incasso termostatico alta portata, attacchi da 3/4", installazione verticale/orizzontale a CINQUE USCITE INDIPENDENTI. Campo di funzionamento da 0,5 bar a 5 bar (per pressioni superiori inserire limitatori di portata). Portata a 3 bar, singola uscita circa 40 l/min.
External parts for thermostatic high-capacity built-in part mixer, 3/4" connections. Vertical/horizontal setting-up with FIVE SEPARATE EXITS. Functioning field from 0,5 bar to 5 bar (for greater pressures integrate water-flow limiting devices). Water-flow capacity to 3 bar with a single exit around 40 l/min.

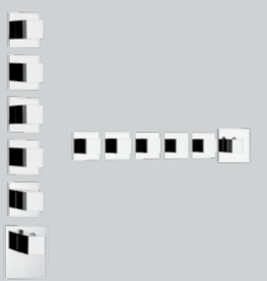

031	Cromo	Chrome	
149	Finox	Finox	
706	Black Metal PVD	**030**	Copper PVD
299	Black XL		
707	Black Metal Brushed PVD	**708**	Copper Brushed PVD

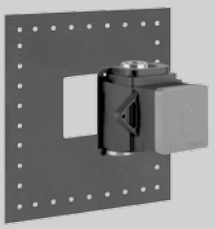

43281

Parti incasso per miscelatore termostatico alta portata, attacchi da 3/4".
Built-in parts for thermostatic high-capacity mixer, 3/4" connections.

031	Cromo	Chrome

43281 + 43252





43252

Parti esterne per miscelatore incasso termostatico alta portata, attacchi da 3/4". Campo di funzionamento da 0,5 bar a 5 bar (per pressioni superiori inserire limitatori di portata). Portata a 3 bar circa 40 l/min.
External parts for thermostatic high-capacity built-in mixer. Functioning field from 0,5 bar to 5 bar (for greater pressures integrate water-flow limiting devices). Water-flow capacity to 3 bar with a single exit around 40 l/min.

031	Cromo	Chrome	
149	Finox	Finox	
706	Black Metal PVD	**030**	Copper PVD
299	Black XL		
707	Black Metal Brushed PVD	**708**	Copper Brushed PVD

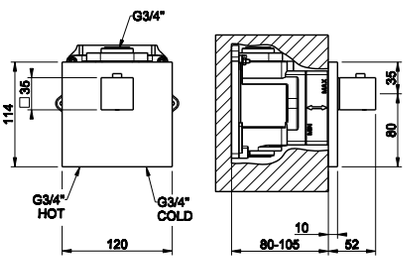

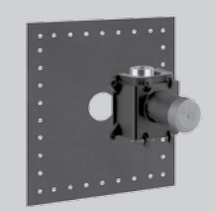

43283

Parti incasso rubinetto d'arresto per termostatico alta portata, attacchi da 3/4".
Built-in parts stop valve for thermostatic high-capacity mixer, 3/4" connections.

031	Cromo	Chrome

43283 + 43262





43262

Parti esterne per rubinetto d'arresto per termostatico alta portata, attacchi da 3/4", portata a 3 bar circa 40 l/min.
External parts for stop valve for thermostatic high-capacity mixer, 3/4" connections. Water-flow capacity to 3 bar around to 40 l/min.

031	Cromo	Chrome	
149	Finox	Finox	
706	Black Metal PVD	**030**	Copper PVD
299	Black XL		
707	Black Metal Brushed PVD	**708**	Copper Brushed PVD

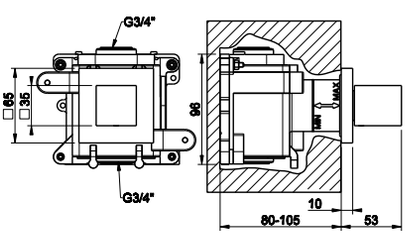

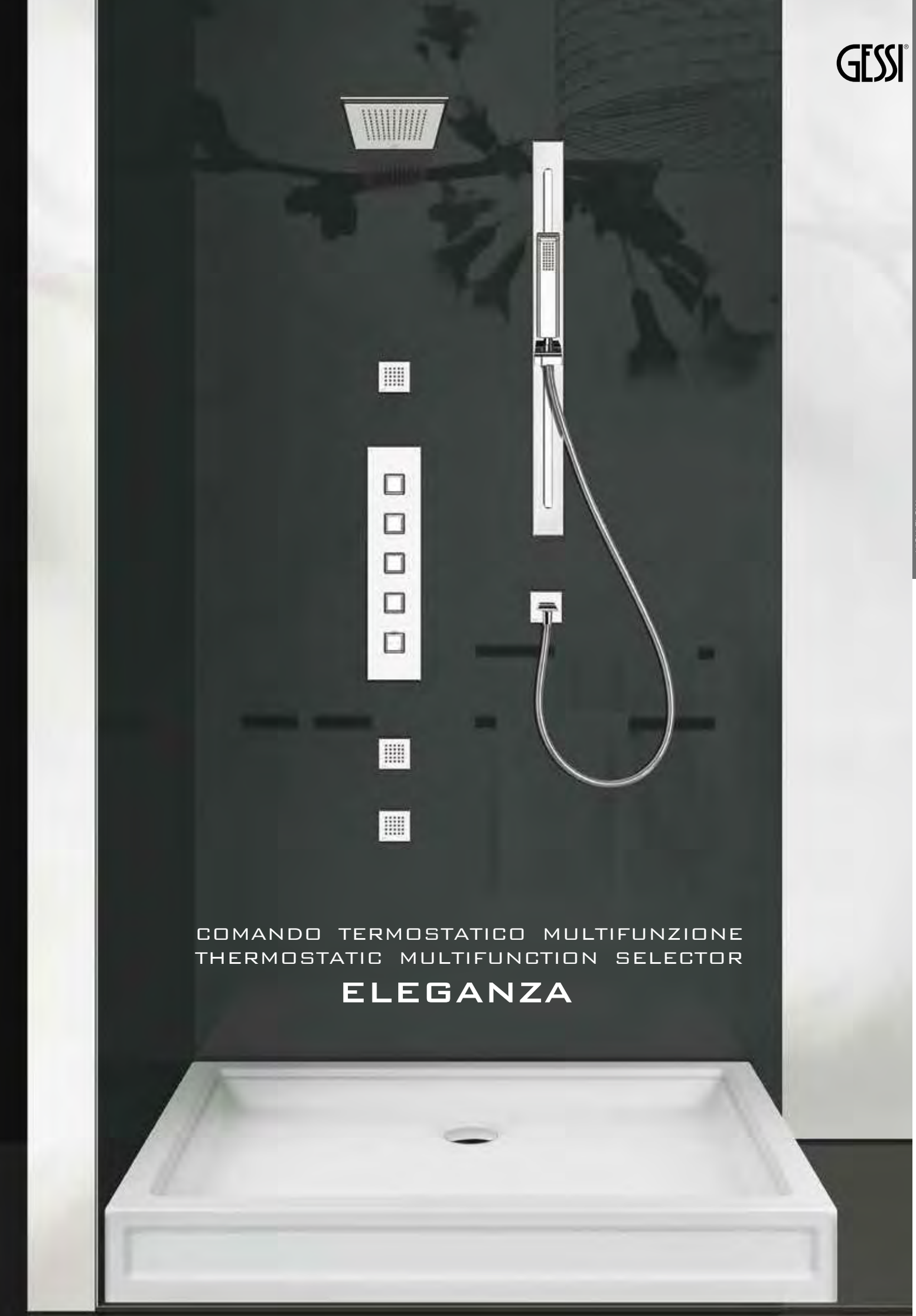

GESSI®

HIGH FLOW
THERMOSTATIC

COMANDO TERMOSTATICO MULTIFUNZIONE
THERMOSTATIC MULTIFUNCTION SELECTOR

ELEGANZA

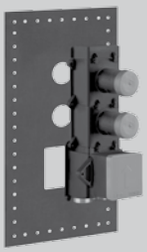

43103

Parti incasso per miscelatore termostatico alta portata, attacchi da 3/4", installazione verticale/orizzontale a DUE USCITE INDIPENDENTI.
Built-in thermostatic high-capacity mixer, 3/4" connections. Vertical/horizontal setting up with TWO SEPARATE EXITS.

031	Cromo	Chrome

43103 + 46204

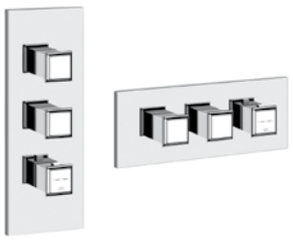



46204

Parti esterne per miscelatore incasso termostatico alta portata, attacchi da 3/4", installazione verticale/orizzontale a DUE USCITE INDIPENDENTI. Campo di funzionamento da 0,5 bar a 5 bar (per pressioni superiori inserire limitatori di portata). Portata a 3 bar, singola uscita circa 40 l/min.
External parts for thermostatic high-capacity built-in part mixer, 3/4" connections. Vertical/horizontal setting up with TWO SEPARATE EXITS. Functioning field from 0,5 bar to 5 bar (for greater pressures integrate water-flow limiting devices). Waterflow capacity to 3 bar with a single exit around 40 l/min.

031	Cromo	Chrome	
080	Gold CCP	**087**	Gold Brushed CCP
149	Finox	Finox	
713	Antique Brass	Antique Brass	
706	Black Metal PVD	**706**	Copper PVD

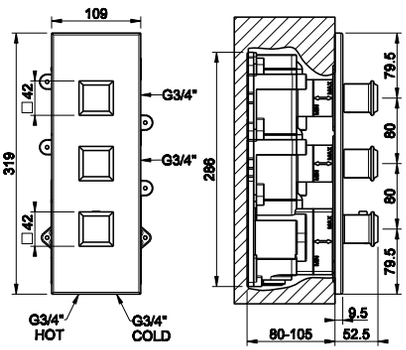

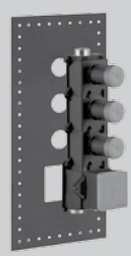

43105

Parti incasso per miscelatore termostatico alta portata, attacchi da 3/4", installazione verticale/orizzontale a TRE USCITE INDIPENDENTI.
Built-in thermostatic high-capacity mixer, 3/4" connections. Vertical/horizontal setting up with THREE SEPARATE EXITS.

031	Cromo	Chrome

43105 + 46206

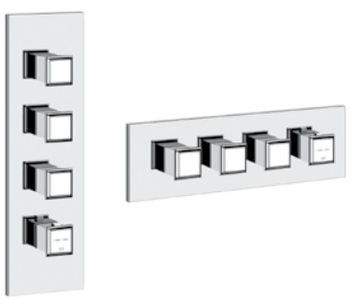



46206

Parti esterne per miscelatore incasso termostatico alta portata, attacchi da 3/4", installazione verticale/orizzontale a TRE USCITE INDIPENDENTI. Campo di funzionamento da 0,5 bar a 5 bar (per pressioni superiori inserire limitatori di portata). Portata a 3 bar, singola uscita circa 40 l/min.
External parts for thermostatic high-capacity built-in part mixer, 3/4" connections. Vertical/horizontal setting up with THREE SEPARATE EXITS. Functioning field from 0,5 bar to 5 bar (for greater pressures integrate water-flow limiting devices). Waterflow capacity to 3 bar with a single exit around 40 l/min.

031	Cromo	Chrome	
080	Gold CCP	**087**	Gold Brushed CCP
149	Finox	Finox	
713	Antique Brass	Antique Brass	
706	Black Metal PVD	**706**	Copper PVD

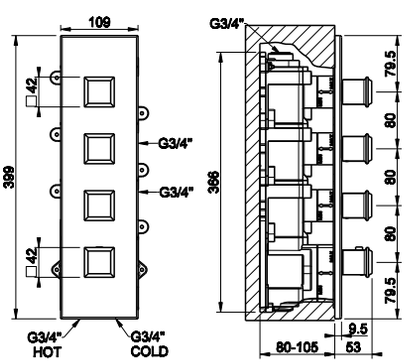

43107 + 46208

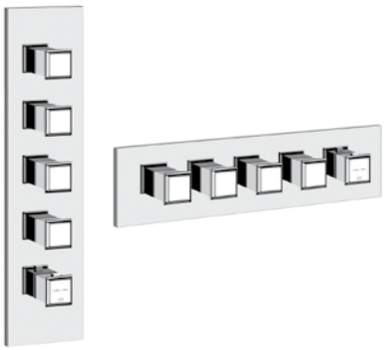

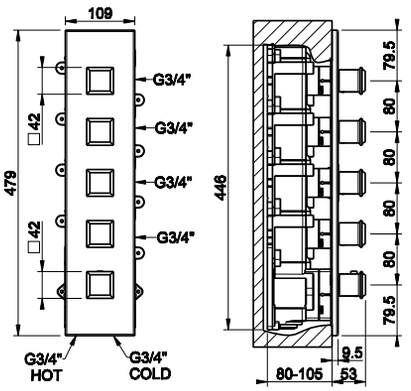

43107

Parti incasso per miscelatore termostatico alta portata, attacchi da 3/4", installazione verticale/orizzontale a QUATTRO USCITE INDIPENDENTI.
Built-in thermostatic high-capacity mixer, 3/4" connections. Vertical/horizontal setting-up with FOUR SEPARATE EXITS.

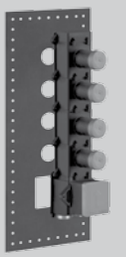

031	Cromo	Chrome

46208

Parti esterne per miscelatore incasso termostatico alta portata, attacchi da 3/4", installazione verticale/orizzontale a QUATTRO USCITE INDIPENDENTI. Campo di funzionamento da 0,5 bar a 5 bar (per pressioni superiori inserire limitatori di portata). Portata a 3 bar, singola uscita circa 40 l/min.
External parts for thermostatic high-capacity built-in part mixer, 3/4" connections. Vertical/horizontal setting-up with FOUR SEPARATE EXITS. Functioning field from 0,5 bar to 5 bar (for greater pressures integrate water-flow limiting devices). Waterflow capacity to 3 bar with a single exit around 40 l/min.



031	Cromo	Chrome	
080	Gold CCP	**087**	Gold Brushed CCP
149	Finox	Finox	
713	Antique Brass	Antique Brass	
706	Black Metal PVD	**706**	Copper PVD

43109 + 46210



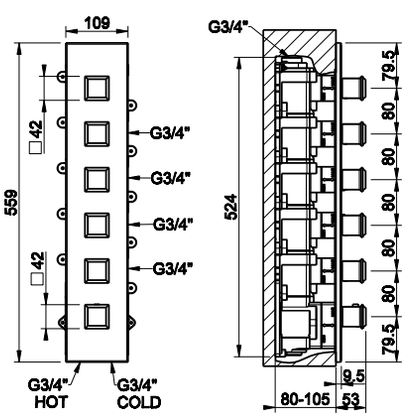

43109

Parti incasso per miscelatore termostatico alta portata, attacchi da 3/4", installazione verticale/orizzontale a CINQUE USCITE INDIPENDENTI.
Built-in thermostatic high-capacity mixer, 3/4" connections. Vertical/horizontal setting-up with FIVE SEPARATE EXITS.

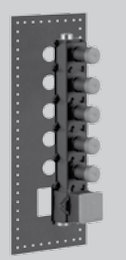

031	Cromo	Chrome

46210

Parti esterne per miscelatore incasso termostatico alta portata, attacchi da 3/4", installazione verticale/orizzontale a CINQUE USCITE INDIPENDENTI. Campo di funzionamento da 0,5 bar a 5 bar (per pressioni superiori inserire limitatori di portata). Portata a 3 bar, singola uscita circa 40 l/min.
External parts for thermostatic high-capacity built-in part mixer, 3/4" connections. Vertical/horizontal setting-up with FIVE SEPARATE EXITS. Functioning field from 0,5 bar to 5 bar (for greater pressures integrate water-flow limiting devices). Waterflow capacity to 3 bar with a single exit around 40 l/min.



031	Cromo	Chrome	
080	Gold CCP	**087**	Gold Brushed CCP
149	Finox	Finox	
713	Antique Brass	Antique Brass	
706	Black Metal PVD	**706**	Copper PVD

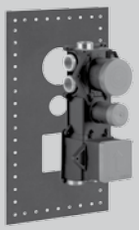

43111

Parti incasso per miscelatore termostatico alta portata, attacchi da 3/4", installazione verticale/orizzontale a CINQUE USCITE CON SELETTORE A SELEZIONE SINGOLA.
Built-in thermostatic high-capacity mixer, 3/4" connections. Vertical/horizontal setting-up with FIVE EXITS AND SELECTOR TO SINGLE CHOICE.

031	Cromo	Chrome



46212

Parti esterne per miscelatore incasso termostatico alta portata, attacchi da 3/4", installazione verticale/orizzontale a CINQUE USCITE INDIPENDENTI. Campo di funzionamento da 0,5 bar a 5 bar (per pressioni superiori inserire limitatori di portata). Portata a 3 bar, singola uscita 34 l/min.
-

031	Cromo	Chrome	
080	Gold CCP	**087**	Gold Brushed CCP
149	Finox	Finox	
713	Antique Brass	Antique Brass	
706	Black Metal PVD	**706**	Copper PVD

43111 + 46212



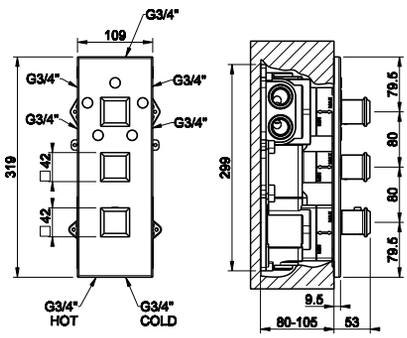

GESSI



ELEGANZA

COMANDO TERMOSTATICO MULTIFUNZIONE
THERMOSTATIC MULTIFUNCTION SELECTOR

CON PIASTRE SINGOLE / WITH SINGLE PLATES

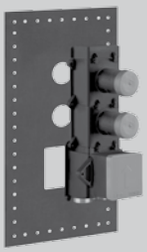

43103

Parti incasso per miscelatore termostatico alta portata, attacchi da 3/4", installazione verticale/orizzontale a DUE USCITE INDIPENDENTI.
Built-in thermostatic high-capacity mixer, 3/4" connections. Vertical/horizontal setting up with TWO SEPARATE EXITS.

031	Cromo	Chrome

43103 + 46224

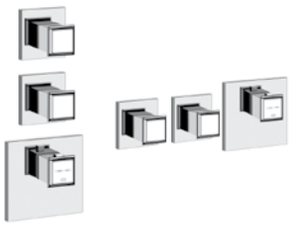



46224

Parti esterne per miscelatore incasso termostatico alta portata, attacchi da 3/4", installazione verticale/orizzontale
External parts for thermostatic high-capacity built-in part mixer, 3/4" connections. Vertical/horizontal setting up with TWO SEPARATE EXITS. Functioning field from 0,5 bar to 5 bar (for greater pressures integrate water-flow limiting devices). Waterflow capacity to 3 bar with a single exit around 40 l/min.

031	Cromo	Chrome	
080	Gold CCP	**087**	Gold Brushed CCP
149	Finox	Finox	
713	Antique Brass	Antique Brass	
706	Black Metal PVD	**706**	Copper PVD

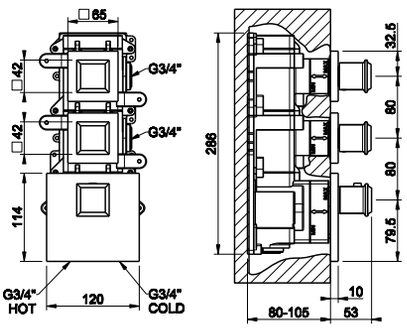

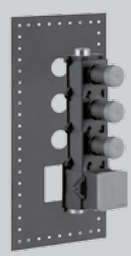

43105

Parti incasso per miscelatore termostatico alta portata, attacchi da 3/4", installazione verticale/orizzontale a TRE USCITE INDIPENDENTI.
Built-in thermostatic high-capacity mixer, 3/4" connections. Vertical/horizontal setting up with THREE SEPARATE EXITS.

031	Cromo	Chrome

43105 + 46226

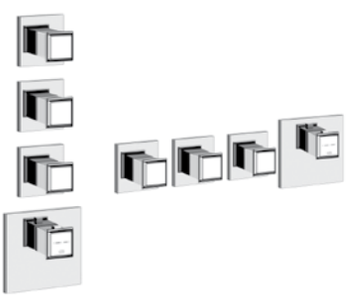



46226

Parti esterne per miscelatore incasso termostatico alta portata, attacchi da 3/4", installazione verticale/orizzontale a TRE USCITE INDIPENDENTI. Campo di funzionamento da 0,5 bar a 5 bar (per pressioni superiori inserire limitatori di portata). Portata a 3 bar, singola uscita circa 40 l/min.
External parts for thermostatic high-capacity built-in part mixer, 3/4" connections. Vertical/horizontal setting up with THREE SEPARATE EXITS. Functioning field from 0,5 bar to 5 bar (for greater pressures integrate water-flow limiting devices). Waterflow capacity to 3 bar with a single exit around 40 l/min.

031	Cromo	Chrome	
080	Gold CCP	**087**	Gold Brushed CCP
149	Finox	Finox	
713	Antique Brass	Antique Brass	
706	Black Metal PVD	**706**	Copper PVD

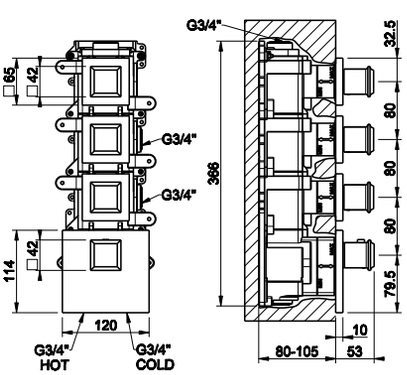

43107 + 46228

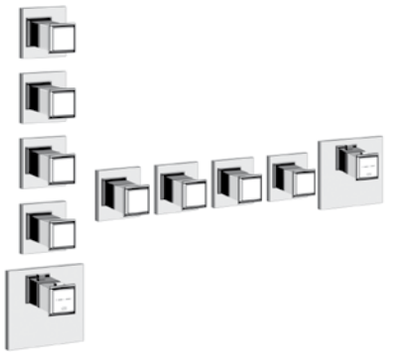

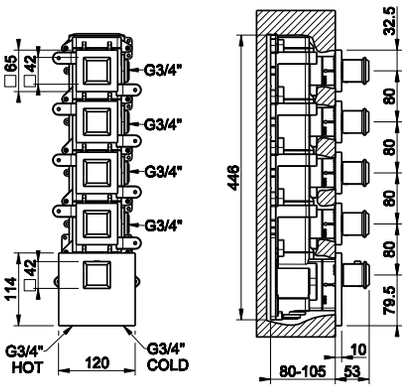

43107

Parti incasso per miscelatore termostatico alta portata, attacchi da 3/4", installazione verticale/orizzontale a QUATTRO USCITE INDIPENDENTI.
Built-in thermostatic high-capacity mixer, 3/4" connections. Vertical/horizontal setting-up with FOUR SEPARATE EXITS.

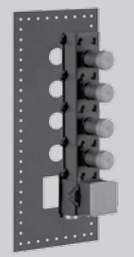

031	Cromo	Chrome

46228

Parti esterne per miscelatore incasso termostatico alta portata, attacchi da 3/4", installazione verticale/orizzontale a QUATTRO USCITE INDIPENDENTI. Campo di funzionamento da 0,5 bar a 5 bar (per pressioni superiori inserire limitatori di portata). Portata a 3 bar, singola uscita circa 40 l/min.
External parts for thermostatic high-capacity built-in part mixer, 3/4" connections. Vertical/horizontal setting-up with FOUR SEPARATE EXITS. Functioning field from 0,5 bar to 5 bar (for greater pressures integrate water-flow limiting devices). Waterflow capacity to 3 bar with a single exit around 40 l/min.



031	Cromo	Chrome	
080	Gold CCP	**087**	Gold Brushed CCP
149	Finox	Finox	
713	Antique Brass	Antique Brass	
706	Black Metal PVD	**706**	Copper PVD

43109 + 46230



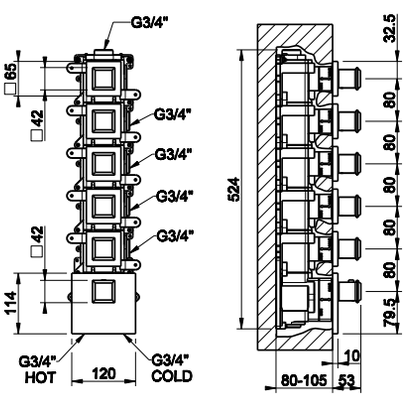

43109

Parti incasso per miscelatore termostatico alta portata, attacchi da 3/4", installazione verticale/orizzontale a CINQUE USCITE INDIPENDENTI.
Built-in thermostatic high-capacity mixer, 3/4" connections. Vertical/horizontal setting-up with FIVE SEPARATE EXITS.



031	Cromo	Chrome

46230

Parti esterne per miscelatore incasso termostatico alta portata, attacchi da 3/4", installazione verticale/orizzontale a CINQUE USCITE INDIPENDENTI. Campo di funzionamento da 0,5 bar a 5 bar (per pressioni superiori inserire limitatori di portata). Portata a 3 bar, singola uscita circa 40 l/min.
External parts for thermostatic high-capacity built-in part mixer, 3/4" connections. Vertical/horizontal setting-up with FIVE SEPARATE EXITS. Functioning field from 0,5 bar to 5 bar (for greater pressures integrate water-flow limiting devices). Waterflow capacity to 3 bar with a single exit around 40 l/min.



031	Cromo	Chrome	
080	Gold CCP	**087**	Gold Brushed CCP
149	Finox	Finox	
713	Antique Brass	Antique Brass	
706	Black Metal PVD	**706**	Copper PVD

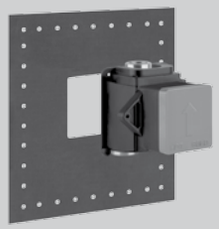

43281

Parti incasso per miscelatore termostatico alta portata, attacchi da 3/4".
Built-in parts for thermostatic high-capacity mixer, 3/4" connections.

031	Cromo	Chrome

43281 + 46252





46252

Parti esterne per miscelatore incasso termostatico alta portata, attacchi da 3/4". Campo di funzionamento da 0,5 bar a 5 bar (per pressioni superiori inserire limitatori di portata). Portata a 3 bar circa 40 l/min.
External parts for thermostatic high-capacity built-in mixer. Functioning field from 0,5 bar to 5 bar (for greater pressures integrate water-flow limiting devices). Water-flow capacity to 3 bar with a single exit around 40 l/min.

031	Cromo	Chrome	
080	Gold CCP	**087**	Gold Brushed CCP
149	Finox	Finox	
713	Antique Brass	Antique Brass	
706	Black Metal PVD	**706**	Copper PVD

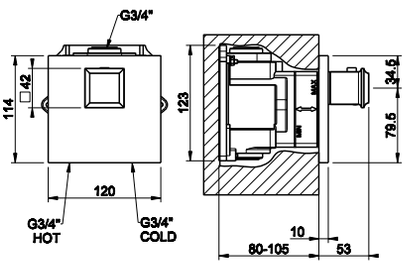

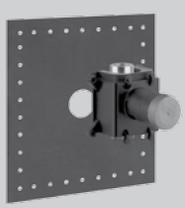

43283

Parti incasso rubinetto d'arresto per termostatico alta portata, attacchi da 3/4".
Built-in parts stop valve for thermostatic high-capacity mixer, 3/4" connections.

031	Cromo	Chrome

43283 + 46265





46265

Parti esterne per rubinetto d'arresto per termostatico alta portata, attacchi da 3/4", portata a 3 bar circa 40 l/min.
External parts for stop valve for thermostatic high-capacity mixer, 3/4" connections. Water-flow capacity to 3 bar around to 40 l/min.

031	Cromo	Chrome	
080	Gold CCP	**087**	Gold Brushed CCP
149	Finox	Finox	
713	Antique Brass	Antique Brass	
706	Black Metal PVD	**706**	Copper PVD

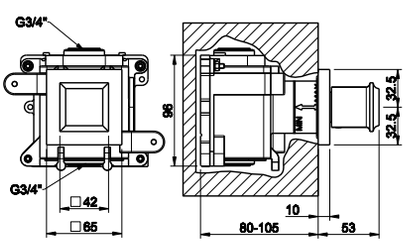



GESSI®

HIGH FLOW
THERMOSTATIC

COMANDO TERMOSTATICO MULTIFUNZIONE
THERMOSTATIC MULTIFUNCTION SELECTOR

CONO

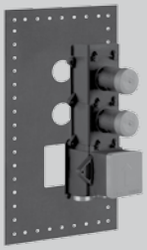

43103

Parti incasso per miscelatore termostatico alta portata, attacchi da 3/4", installazione verticale/orizzontale a DUE USCITE INDIPENDENTI.
Built-in thermostatic high-capacity mixer, 3/4" connections. Vertical/horizontal setting up with TWO SEPARATE EXITS.

031	Cromo	Chrome

43103 + 45204





45204

Parti esterne per miscelatore incasso termostatico alta portata, attacchi da 3/4", installazione verticale/orizzontale a DUE USCITE INDIPENDENTI. Campo di funzionamento da 0,5 bar a 5 bar (per pressioni superiori inserire limitatori di portata). Portata a 3 bar, singola uscita circa 40 l/min.
External parts for thermostatic high-capacity built-in part mixer, 3/4" connections. Vertical/horizontal setting up with TWO SEPARATE EXITS. Functioning field from 0,5 bar to 5 bar (for greater pressures integrate water-flow limiting devices). Waterflow capacity to 3 bar with a single exit around 40 l/min.

031	Cromo	Chrome	
149	Finox	Finox	
706	Black Metal PVD	**706**	Copper PVD
279	Bianco CN	**279**	Black XL
707	Black Metal Brushed PVD		

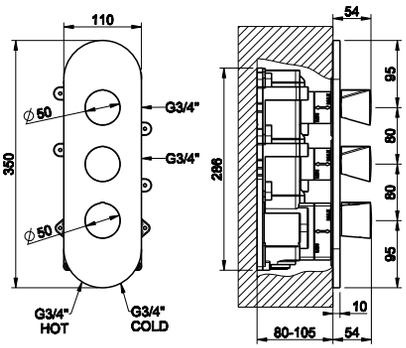

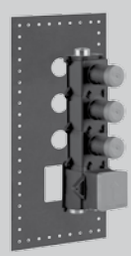

43105

Parti incasso per miscelatore termostatico alta portata, attacchi da 3/4", installazione verticale/orizzontale a TRE USCITE INDIPENDENTI.
Built-in thermostatic high-capacity mixer, 3/4" connections. Vertical/horizontal setting up with THREE SEPARATE EXITS.

031	Cromo	Chrome

43105 + 45206





45206

Parti esterne per miscelatore incasso termostatico alta portata, attacchi da 3/4", installazione verticale/orizzontale a TRE USCITE INDIPENDENTI. Campo di funzionamento da 0,5 bar a 5 bar (per pressioni superiori inserire limitatori di portata). Portata a 3 bar, singola uscita circa 40 l/min.
External parts for thermostatic high-capacity built-in part mixer, 3/4" connections. Vertical/horizontal setting up with THREE SEPARATE EXITS. Functioning field from 0,5 bar to 5 bar (for greater pressures integrate water-flow limiting devices). Waterflow capacity to 3 bar with a single exit around 40 l/min.

031	Cromo	Chrome	
149	Finox	Finox	
706	Black Metal PVD	**706**	Copper PVD
279	Bianco CN	**279**	Black XL
707	Black Metal Brushed PVD		

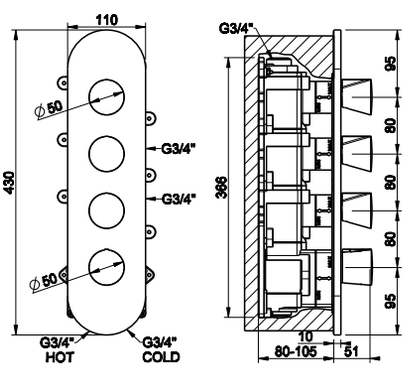

43107 + 45208



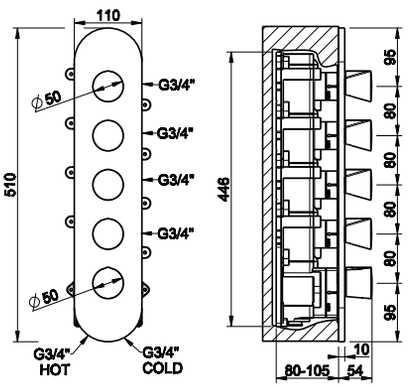

43107

Parti incasso per miscelatore termostatico alta portata, attacchi da 3/4", installazione verticale/orizzontale a QUATTRO USCITE INDIPENDENTI.
Built-in thermostatic high-capacity mixer, 3/4" connections. Vertical/horizontal setting-up with FOUR SEPARATE EXITS.

031	Cromo	Chrome

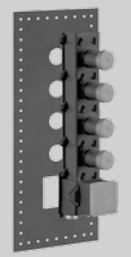

45208

Parti esterne per miscelatore incasso termostatico alta portata, attacchi da 3/4", installazione verticale/orizzontale a QUATTRO USCITE INDIPENDENTI. Campo di funzionamento da 0,5 bar a 5 bar (per pressioni superiori inserire limitatori di portata). Portata a 3 bar, singola uscita circa 40 l/min.
External parts for thermostatic high-capacity built-in part mixer, 3/4" connections. Vertical/horizontal setting-up with FOUR SEPARATE EXITS. Functioning field from 0,5 bar to 5 bar (for greater pressures integrate water-flow limiting devices). Waterflow capacity to 3 bar with a single exit around 40 l/min.

031	Cromo	Chrome	
149	Finox	Finox	
706	Black Metal PVD	**706**	Copper PVD
279	Bianco CN	**279**	Black XL
707	Black Metal Brushed PVD		



43109 + 45210



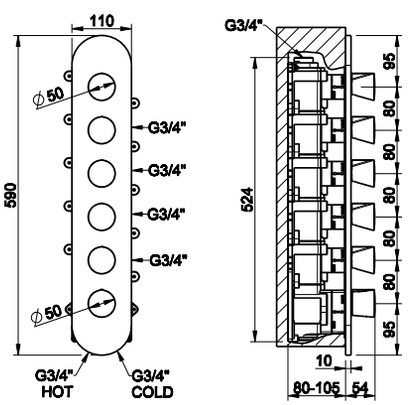

43109

Parti incasso per miscelatore termostatico alta portata, attacchi da 3/4", installazione verticale/orizzontale a CINQUE USCITE INDIPENDENTI.
Built-in thermostatic high-capacity mixer, 3/4" connections. Vertical/horizontal setting-up with FIVE SEPARATE EXITS.

031	Cromo	Chrome

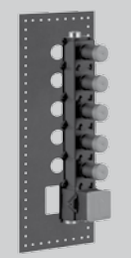

45210

Parti esterne per miscelatore incasso termostatico alta portata, attacchi da 3/4", installazione verticale/orizzontale a CINQUE USCITE INDIPENDENTI. Campo di funzionamento da 0,5 bar a 5 bar (per pressioni superiori inserire limitatori di portata). Portata a 3 bar, singola uscita circa 40 l/min.
External parts for thermostatic high-capacity built-in part mixer, 3/4" connections. Vertical/horizontal setting-up with FIVE SEPARATE EXITS. Functioning field from 0,5 bar to 5 bar (for greater pressures integrate water-flow limiting devices). Waterflow capacity to 3 bar with a single exit around 40 l/min.

031	Cromo	Chrome	
149	Finox	Finox	
706	Black Metal PVD	**706**	Copper PVD
279	Bianco CN	**279**	Black XL
707	Black Metal Brushed PVD		



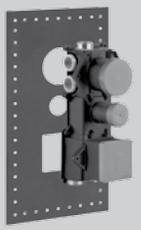

43111

Parti incasso per miscelatore termostatico alta portata, attacchi da 3/4", installazione verticale/orizzontale a CINQUE USCITE CON SELETTORE A SELEZIONE SINGOLA.
Built-in thermostatic high-capacity mixer, 3/4" connections. Vertical/horizontal setting-up with FIVE EXITS AND SELECTOR TO SINGLE CHOICE.

031	Cromo	Chrome

43111 + 45212





45212

Parti esterne per per miscelatore incasso termostatico alta portata, attacchi da 3/4", installazione verticale/orizzontale a CINQUE USCITE CON SELETTORE A SELEZIONE SINGOLA. Campo di funzionamento da 0,5 bar a 5 bar (per pressioni superiori inserire limitatori di portata). Portata a 3 bar, singola uscita circa 34 l/min.
External parts for thermostatic high-capacity built in part mixer, 3/4" connections. Vertical/horizontal setting-up with FIVE EXITS AND SELECTOR TO SINGLE CHOICE. Functioning field from 0,5 bar to 5 bar (for greater pressures integrate water-flow limiting devices). Water-flow capacity to 3 bar with a single exit around 34 l/min.

031	Cromo	Chrome	
149	Finox	Finox	
706	Black Metal PVD	**706**	Copper PVD
279	Bianco CN	**279**	Black XL
707	Black Metal Brushed PVD		

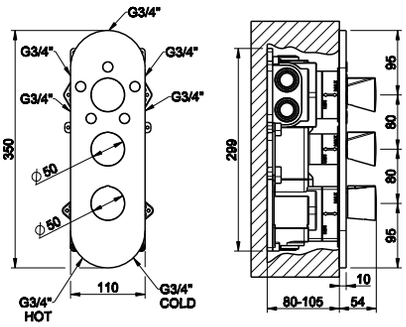

GESSI

COMANDO TERMOSTATICO MULTIFUNZIONE
THERMOSTATIC MULTIFUNCTION SELECTOR

CON PIASTRE SINGOLE / WITH SINGLE PLATES

CONO

HIGH FLOW
THERMOSTATIC

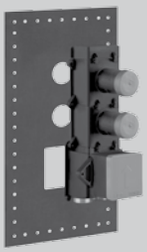

43103

Parti incasso per miscelatore termostatico alta portata, attacchi da 3/4", installazione verticale/orizzontale a DUE USCITE INDIPENDENTI.
Built-in thermostatic high-capacity mixer, 3/4" connections. Vertical/horizontal setting up with TWO SEPARATE EXITS.

031	Cromo	Chrome

43103 + 45234

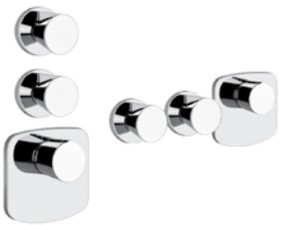



45234

Parti esterne per miscelatore incasso termostatico alta portata, attacchi da 3/4", installazione verticale/orizzontale a DUE USCITE INDIPENDENTI. Campo di funzionamento da 0,5 bar a 5 bar (per pressioni superiori inserire limitatori di portata). Portata a 3 bar, singola uscita circa 40 l/min.
External parts for thermostatic high-capacity built-in part mixer, 3/4" connections. Vertical/horizontal setting up with TWO SEPARATE EXITS. Functioning field from 0,5 bar to 5 bar (for greater pressures integrate water-flow limiting devices). Waterflow capacity to 3 bar with a single exit around 40 l/min.

031	Cromo	Chrome	
149	Finox	Finox	
706	Black Metal PVD	**706**	Copper PVD
279	Bianco CN	**279**	Black XL
707	Black Metal Brushed PVD		

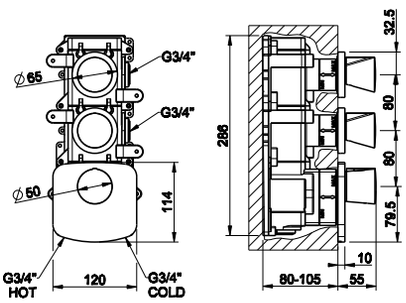

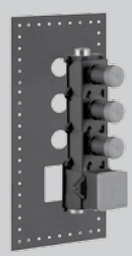

43105

Parti incasso per miscelatore termostatico alta portata, attacchi da 3/4", installazione verticale/orizzontale a TRE USCITE INDIPENDENTI.
Built-in thermostatic high-capacity mixer, 3/4" connections. Vertical/horizontal setting up with THREE SEPARATE EXITS.

031	Cromo	Chrome

43105 + 45236

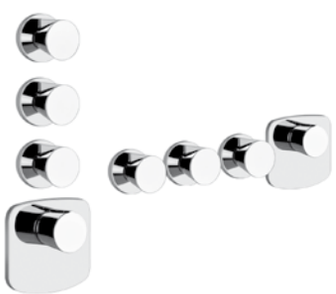



45236

Parti esterne per miscelatore incasso termostatico alta portata, attacchi da 3/4", installazione verticale/orizzontale a TRE USCITE INDIPENDENTI. Campo di funzionamento da 0,5 bar a 5 bar (per pressioni superiori inserire limitatori di portata). Portata a 3 bar, singola uscita circa 40 l/min.
External parts for thermostatic high-capacity built-in part mixer, 3/4" connections. Vertical/horizontal setting up with THREE SEPARATE EXITS. Functioning field from 0,5 bar to 5 bar (for greater pressures integrate water-flow limiting devices). Waterflow capacity to 3 bar with a single exit around 40 l/min.

031	Cromo	Chrome	
149	Finox	Finox	
706	Black Metal PVD	**706**	Copper PVD
279	Bianco CN	**279**	Black XL
707	Black Metal Brushed PVD		

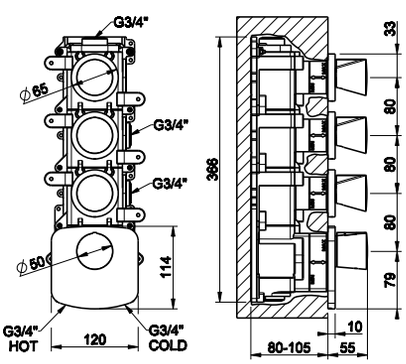

43107 + 45238

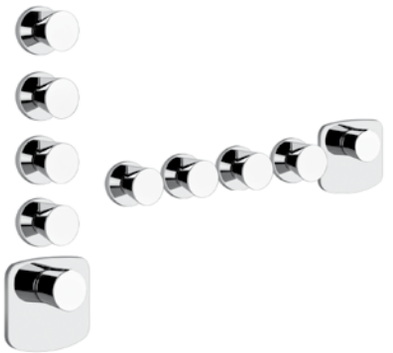

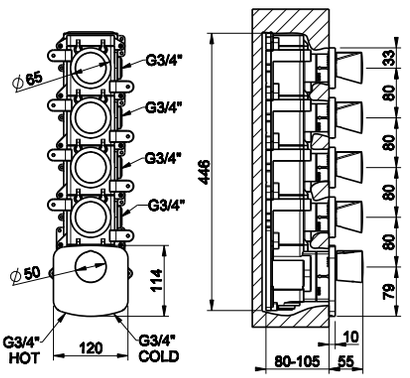

43107

Parti incasso per miscelatore termostatico alta portata, attacchi da 3/4", installazione verticale/orizzontale a QUATTRO USCITE INDIPENDENTI.
Built-in thermostatic high-capacity mixer, 3/4" connections. Vertical/horizontal setting-up with FOUR SEPARATE EXITS.

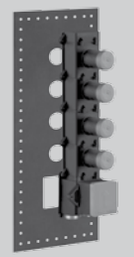

031	Cromo	Chrome

45238

Parti esterne per miscelatore incasso termostatico alta portata, attacchi da 3/4", installazione verticale/orizzontale a QUATTRO USCITE INDIPENDENTI. Campo di funzionamento da 0,5 bar a 5 bar (per pressioni superiori inserire limitatori di portata). Portata a 3 bar, singola uscita circa 40 l/min.
External parts for thermostatic high-capacity built-in part mixer, 3/4" connections. Vertical/horizontal setting-up with FOUR SEPARATE EXITS. Functioning field from 0,5 bar to 5 bar (for greater pressures integrate water-flow limiting devices). Waterflow capacity to 3 bar with a single exit around 40 l/min.



031	Cromo	Chrome	
149	Finox	Finox	
706	Black Metal PVD	**706**	Copper PVD
279	Bianco CN	**279**	Black XL
707	Black Metal Brushed PVD		

43109 + 45240



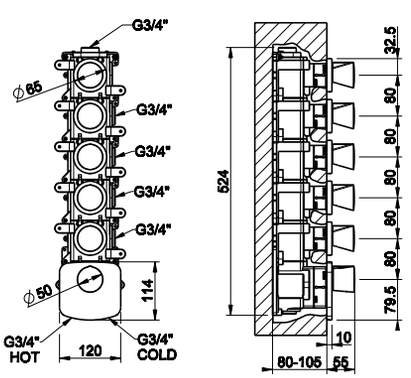

43109

Parti incasso per miscelatore termostatico alta portata, attacchi da 3/4", installazione verticale/orizzontale a CINQUE USCITE INDIPENDENTI.
Built-in thermostatic high-capacity mixer, 3/4" connections. Vertical/horizontal setting-up with FIVE SEPARATE EXITS.

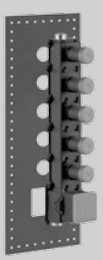

031	Cromo	Chrome

45240

Parti esterne per miscelatore incasso termostatico alta portata, attacchi da 3/4", installazione verticale/orizzontale a CINQUE USCITE INDIPENDENTI. Campo di funzionamento da 0,5 bar a 5 bar (per pressioni superiori inserire limitatori di portata). Portata a 3 bar, singola uscita circa 40 l/min.
External parts for thermostatic high-capacity built-in part mixer, 3/4" connections. Vertical/horizontal setting-up with FIVE SEPARATE EXITS. Functioning field from 0,5 bar to 5 bar (for greater pressures integrate water-flow limiting devices). Waterflow capacity to 3 bar with a single exit around 40 l/min.



031	Cromo	Chrome	
149	Finox	Finox	
706	Black Metal PVD	**706**	Copper PVD
279	Bianco CN	**279**	Black XL
707	Black Metal Brushed PVD		

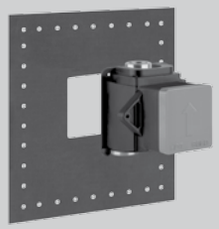

43281

Parti incasso per miscelatore termostatico alta portata, attacchi da 3/4".
Built-in parts for thermostatic high-capacity mixer, 3/4" connections.

031	Cromo	Chrome

43281 + 45252





45252

Parti esterne per miscelatore incasso termostatico alta portata, attacchi da 3/4". Campo di funzionamento da 0,5 bar a 5 bar (per pressioni superiori inserire limitatori di portata). Portata a 3 bar circa 40 l/min.
External parts for thermostatic high-capacity built-in mixer. Functioning field from 0,5 bar to 5 bar (for greater pressures integrate water-flow limiting devices). Water-flow capacity to 3 bar with a single exit around 40 l/min.

031	Cromo	Chrome	
149	Finox	Finox	
706	Black Metal PVD	**706**	Copper PVD
279	Bianco CN	**279**	Black XL
707	Black Metal Brushed PVD		

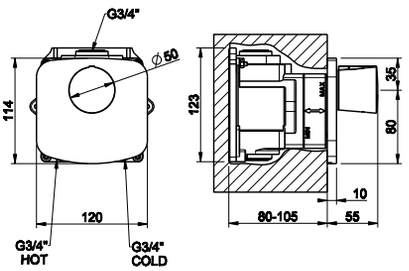

43283

Parti incasso rubinetto d'arresto per termostatico alta portata, attacchi da 3/4".
Built-in parts stop valve for thermostatic high-capacity mixer, 3/4" connections.

031	Cromo	Chrome

43283 + 45254



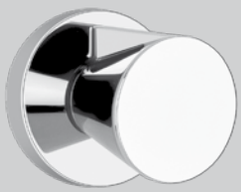

45254

Parti esterne per rubinetto d'arresto per termostatico alta portata, attacchi da 3/4", portata a 3 bar circa 40 l/min.
External parts for stop valve for thermostatic high-capacity mixer, 3/4" connections. Water-flow capacity to 3 bar around to 40 l/min.

031	Cromo	Chrome	
149	Finox	Finox	
706	Black Metal PVD	**706**	Copper PVD
279	Bianco CN	**279**	Black XL
707	Black Metal Brushed PVD		

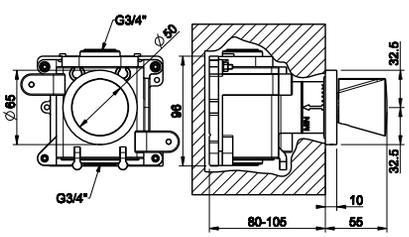

GESSI

COMANDO TERMOSTATICO MULTIFUNZIONE
THERMOSTATIC MULTIFUNCTION SELECTOR

iSpa









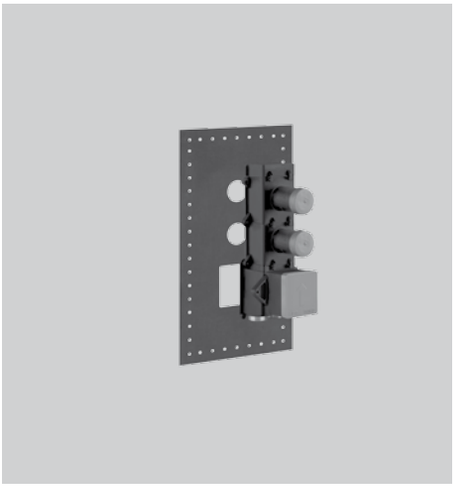

43103

Parti incasso per miscelatore termostatico alta portata, attacchi da 3/4", installazione verticale/orizzontale a DUE USCITE INDIPENDENTI.
Built-in thermostatic high-capacity mixer, 3/4" connections. Vertical/horizontal setting up with TWO SEPARATE EXITS.

031 Cromo Chrome

43103 + 41504



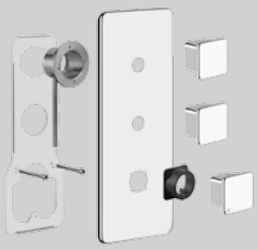

41504

Parti esterne per miscelatore incasso termostatico alta portata, attacchi da 3/4", installazione verticale/orizzontale a DUE USCITE INDIPENDENTI. Campo di funzionamento da 0,5 bar a 5 bar (per pressioni superiori inserire limitatori di portata). Portata a 3 bar, singola uscita circa 40 l/min.
External parts for thermostatic high-capacity built-in part mixer, 3/4" connections. Vertical/horizontal setting up with TWO SEPARATE EXITS. Functioning field from 0,5 bar to 5 bar (for greater pressures integrate water-flow limiting devices). Water-flow capacity to 3 bar with a single exit around 40 l/min.

031 Cromo Chrome

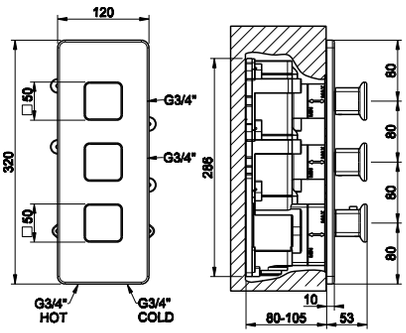

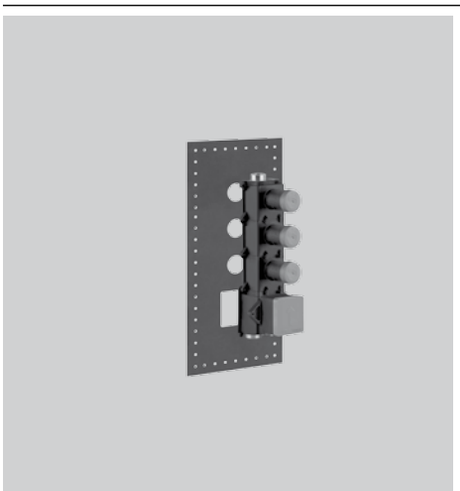

43105

Parti incasso per miscelatore termostatico alta portata, attacchi da 3/4", installazione verticale/orizzontale a TRE USCITE INDIPENDENTI.
Built-in thermostatic high-capacity mixer, 3/4" connections. Vertical/horizontal setting up with THREE SEPARATE EXITS.

031 Cromo Chrome

43105 + 41506





41506

Parti esterne per miscelatore incasso termostatico alta portata, attacchi da 3/4", installazione verticale/orizzontale a TRE USCITE INDIPENDENTI. Campo di funzionamento da 0,5 bar a 5 bar (per pressioni superiori inserire limitatori di portata). Portata a 3 bar, singola uscita circa 40 l/min.
External parts for thermostatic high-capacity built-in part mixer, 3/4" connections. Vertical/horizontal setting up with THREE SEPARATE EXITS. Functioning field from 0,5 bar to 5 bar (for greater pressures integrate water-flow limiting devices). Water-flow capacity to 3 bar with a single exit around 40 l/min.

031 Cromo Chrome

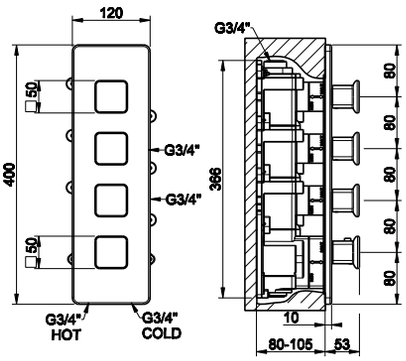

43107 + 41508



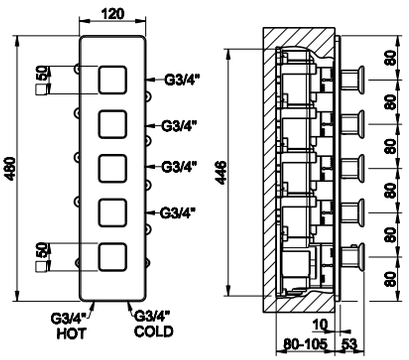

43107

Parti incasso per miscelatore termostatico alta portata, attacchi da 3/4", installazione verticale/orizzontale a QUATTRO USCITE INDIPENDENTI.
Built-in thermostatic high-capacity mixer, 3/4" connections. Vertical/horizontal setting-up with FOUR SEPARATE EXITS.

031 Cromo Chrome

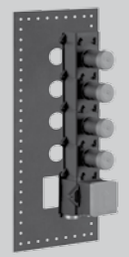

41508

Parti esterne per miscelatore incasso termostatico alta portata, attacchi da 3/4", installazione verticale/orizzontale a QUATTRO USCITE INDIPENDENTI. Campo di funzionamento da 0,5 bar a 5 bar (per pressioni superiori inserire limitatori di portata). Portata a 3 bar, singola uscita circa 40 l/min.
External parts for thermostatic high-capacity built-in part mixer, 3/4" connections. Vertical/horizontal setting-up with FOUR SEPARATE EXITS. Functioning field from 0,5 bar to 5 bar (for greater pressures integrate water-flow limiting devices). Water-flow capacity to 3 bar with a single exit around 40 l/min.

031 Cromo Chrome

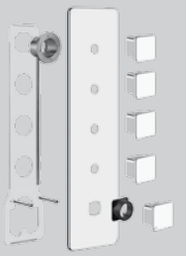

43109 + 41510



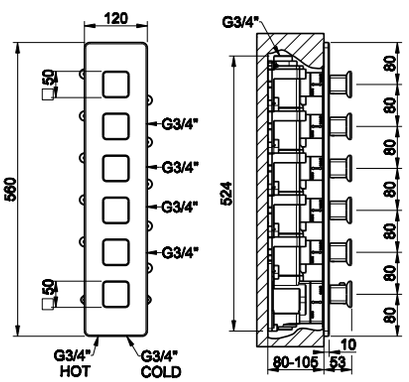

43109

Parti incasso per miscelatore termostatico alta portata, attacchi da 3/4", installazione verticale/orizzontale a CINQUE USCITE INDIPENDENTI.
Built-in thermostatic high-capacity mixer, 3/4" connections. Vertical/horizontal setting-up with FIVE SEPARATE EXITS.

031 Cromo Chrome

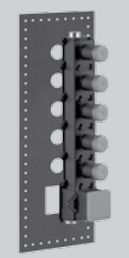

41510

Parti esterne per miscelatore incasso termostatico alta portata, attacchi da 3/4", installazione verticale/orizzontale a CINQUE USCITE INDIPENDENTI. Campo di funzionamento da 0,5 bar a 5 bar (per pressioni superiori inserire limitatori di portata). Portata a 3 bar, singola uscita circa 40 l/min.
External parts for thermostatic high-capacity built-in part mixer, 3/4" connections. Vertical/horizontal setting-up with FIVE SEPARATE EXITS. Functioning field from 0,5 bar to 5 bar (for greater pressures integrate water-flow limiting devices). Water-flow capacity to 3 bar with a single exit around 40 l/min.

031 Cromo Chrome

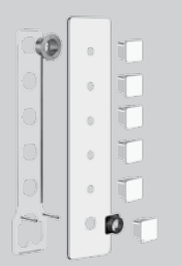

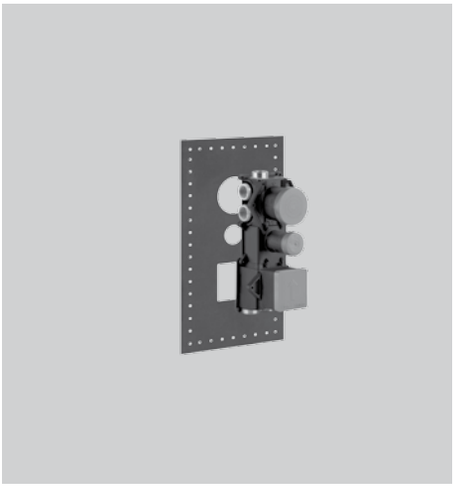

43111

Parti incasso per miscelatore termostatico alta portata, attacchi da 3/4", installazione verticale/orizzontale a CINQUE USCITE CON SELETTORE A SELEZIONE SINGOLA.
Built-in thermostatic high-capacity mixer, 3/4" connections. Vertical/horizontal setting-up with FIVE EXITS AND SELECTOR TO SINGLE CHOICE.

031 Cromo Chrome



41512

Parti esterne per per miscelatore incasso termostatico alta portata, attacchi da 3/4", installazione verticale/ orizzontale a CINQUE USCITE CON SELETTORE A SELEZIONE SINGOLA. Campo di funzionamento da 0,5 bar a 5 bar (per pressioni superiori inserire limitatori di portata). Portata a 3 bar, singola uscita circa 34 l/min.
External parts for thermostatic high-capacity built in part mixer, 3/4" connections. Vertical/horizontal setting-up with FIVE EXITS AND SELECTOR TO SINGLE CHOICE. Functioning field from 0,5 bar to 5 bar (for greater pressures integrate water-flow limiting devices). Water-flow capacity to 3 bar with a single exit around 34 l/min.

031 Cromo Chrome

43111 + 41512



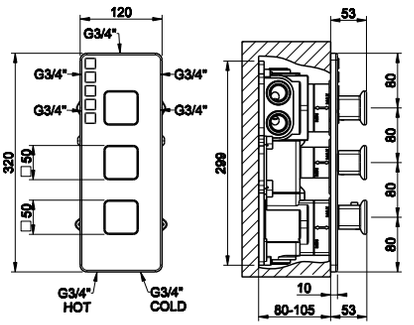

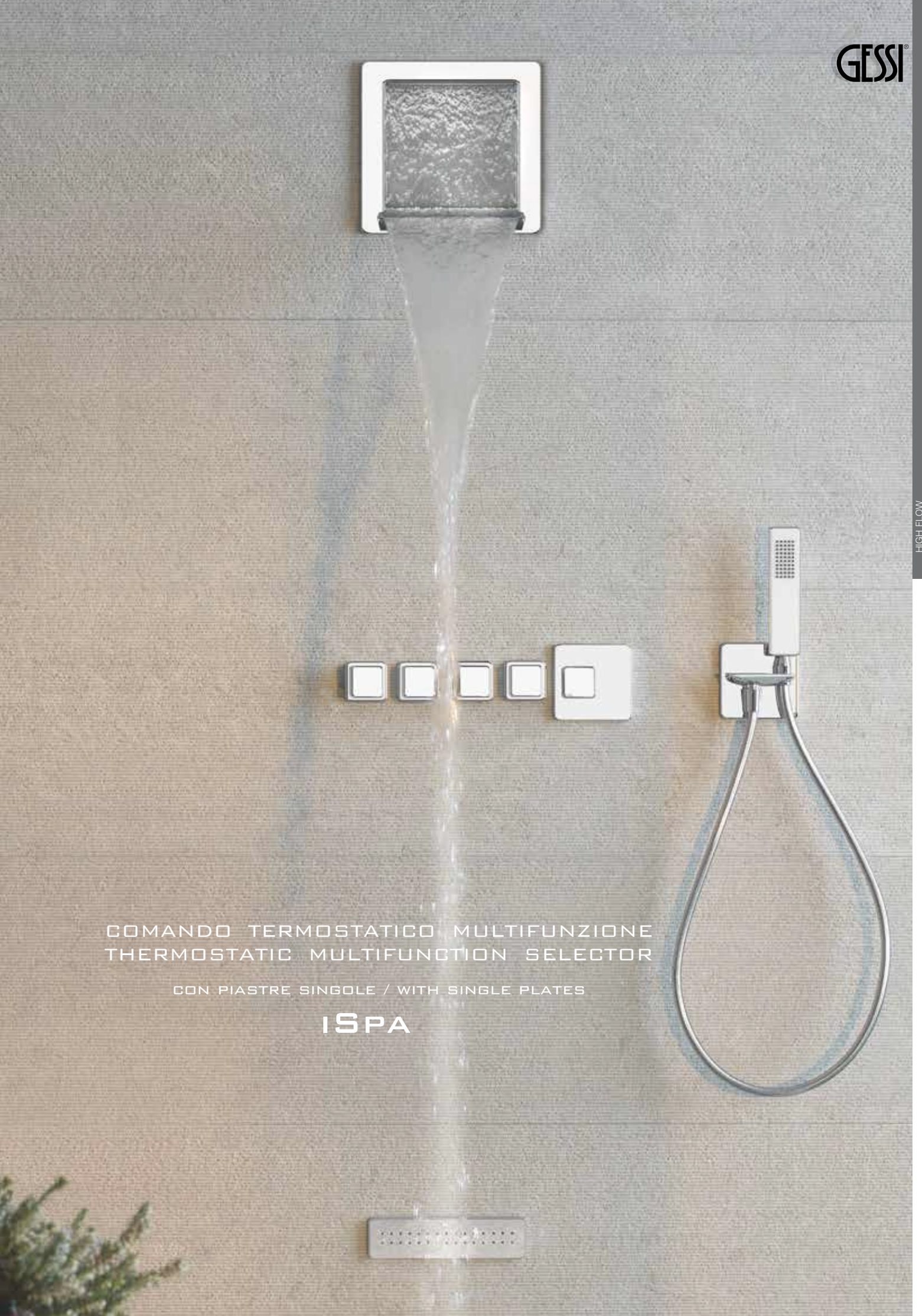

COMANDO TERMOSTATICO MULTIFUNZIONE
THERMOSTATIC MULTIFUNCTION SELECTOR

CON PIASTRE SINGOLE / WITH SINGLE PLATES

iSPA

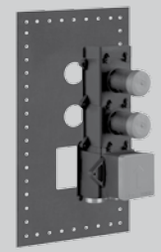

43103

Parti incasso per miscelatore termostatico alta portata, attacchi da 3/4", installazione verticale/orizzontale a DUE USCITE INDIPENDENTI.
Built-in thermostatic high-capacity mixer, 3/4" connections. Vertical/horizontal setting up with TWO SEPARATE EXITS.

031 Cromo Chrome

43103 + 41534



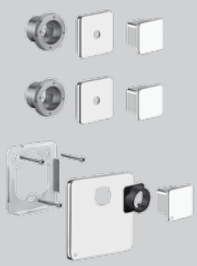

41534

Parti esterne per miscelatore incasso termostatico alta portata, attacchi da 3/4", installazione verticale/orizzontale a DUE USCITE INDIPENDENTI. Campo di funzionamento da 0,5 bar a 5 bar (per pressioni superiori inserire limitatori di portata). Portata a 3 bar, singola uscita circa 40 l/min.
External parts for thermostatic high-capacity built-in part mixer, 3/4" connections. Vertical/horizontal setting up with TWO SEPARATE EXITS. Functioning field from 0,5 bar to 5 bar (for greater pressures integrate water-flow limiting devices). Water-flow capacity to 3 bar with a single exit around 40 l/min.

031 Cromo Chrome

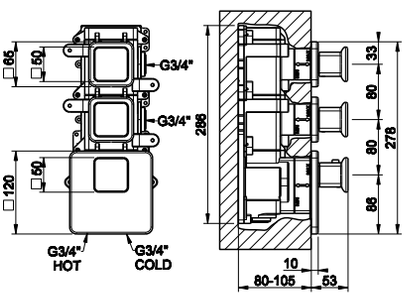

43105

Parti incasso per miscelatore termostatico alta portata, attacchi da 3/4", installazione verticale/orizzontale a TRE USCITE INDIPENDENTI.
Built-in thermostatic high-capacity mixer, 3/4" connections. Vertical/horizontal setting up with THREE SEPARATE EXITS.

031 Cromo Chrome

43105 + 41536

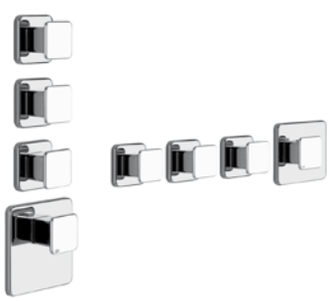



41536

Parti esterne per miscelatore incasso termostatico alta portata, attacchi da 3/4", installazione verticale/orizzontale a TRE USCITE INDIPENDENTI. Campo di funzionamento da 0,5 bar a 5 bar (per pressioni superiori inserire limitatori di portata). Portata a 3 bar, singola uscita circa 40 l/min.
External parts for thermostatic high-capacity built-in part mixer, 3/4" connections. Vertical/horizontal setting up with THREE SEPARATE EXITS. Functioning field from 0,5 bar to 5 bar (for greater pressures integrate water-flow limiting devices). Water-flow capacity to 3 bar with a single exit around 40 l/min.

031 Cromo Chrome

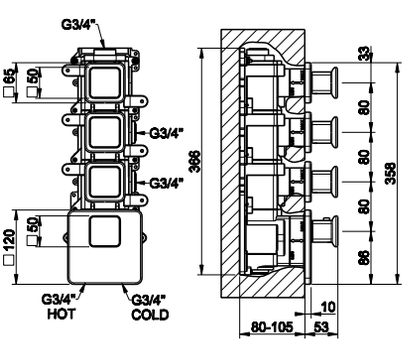

43107 + 41538

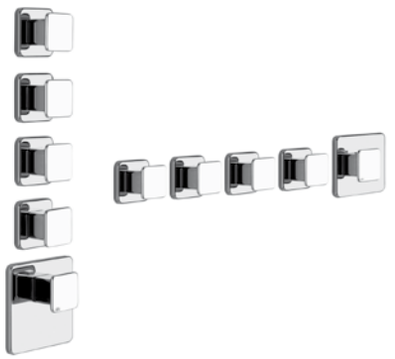

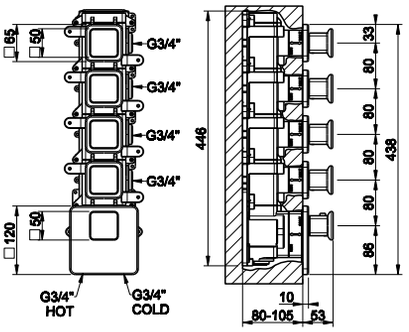

43107

Parti incasso per miscelatore termostatico alta portata, attacchi da 3/4", installazione verticale/orizzontale a QUATTRO USCITE INDIPENDENTI.
Built-in thermostatic high-capacity mixer, 3/4" connections. Vertical/horizontal setting-up with FOUR SEPARATE EXITS.

031 Cromo Chrome

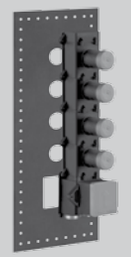

41538

Parti esterne per miscelatore incasso termostatico alta portata, attacchi da 3/4", installazione verticale/orizzontale a QUATTRO USCITE INDIPENDENTI. Campo di funzionamento da 0,5 bar a 5 bar (per pressioni superiori inserire limitatori di portata). Portata a 3 bar, singola uscita circa 40 l/min.
External parts for thermostatic high-capacity built-in part mixer, 3/4" connections. Vertical/horizontal setting-up with FOUR SEPARATE EXITS. Functioning field from 0,5 bar to 5 bar (for greater pressures integrate water-flow limiting devices). Water-flow capacity to 3 bar with a single exit around 40 l/min.

031 Cromo Chrome

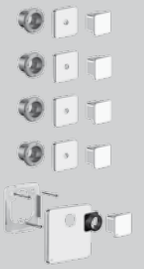

43109 + 41540

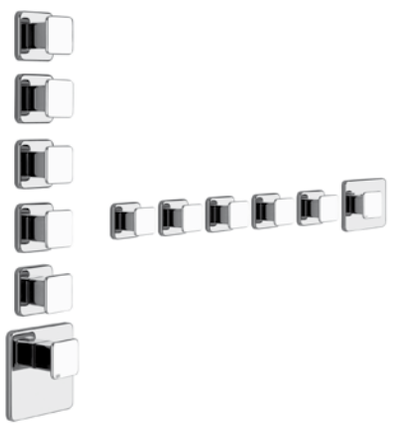

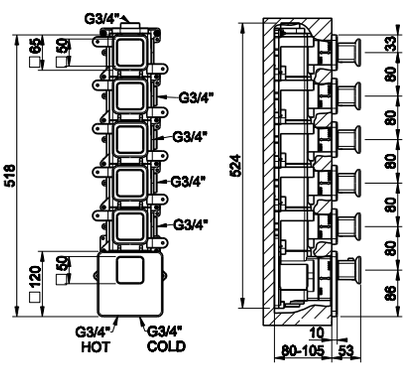

43109

Parti incasso per miscelatore termostatico alta portata, attacchi da 3/4", installazione verticale/orizzontale a CINQUE USCITE INDIPENDENTI.
Built-in thermostatic high-capacity mixer, 3/4" connections. Vertical/horizontal setting-up with FIVE SEPARATE EXITS.

031 Cromo Chrome

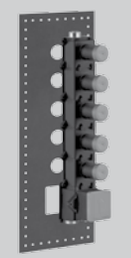

41540

Parti esterne per miscelatore incasso termostatico alta portata, attacchi da 3/4", installazione verticale/orizzontale a CINQUE USCITE INDIPENDENTI. Campo di funzionamento da 0,5 bar a 5 bar (per pressioni superiori inserire limitatori di portata). Portata a 3 bar, singola uscita circa 40 l/min.
External parts for thermostatic high-capacity built-in part mixer, 3/4" connections. Vertical/horizontal setting-up with FIVE SEPARATE EXITS. Functioning field from 0,5 bar to 5 bar (for greater pressures integrate water-flow limiting devices). Water-flow capacity to 3 bar with a single exit around 40 l/min.

031 Cromo Chrome



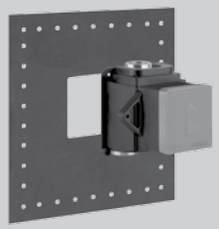

43281

Parti incasso per miscelatore termostatico alta portata, attacchi da 3/4".
Built-in parts for thermostatic high-capacity mixer, 3/4" connections.

031 Cromo Chrome

43281 + 41152



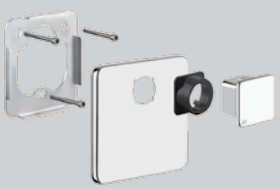

41152

Parti esterne per miscelatore incasso termostatico alta portata, attacchi da 3/4". Campo di funzionamento da 0,5 bar a 5 bar (per pressioni superiori inserire limitatori di portata). Portata a 3 bar circa 40 l/min.
External parts for thermostatic high-capacity built-in mixer. Functioning field from 0,5 bar to 5 bar (for greater pressures integrate water-flow limiting devices). Water-flow capacity to 3 bar with a single exit around 40 l/min.

031 Cromo Chrome

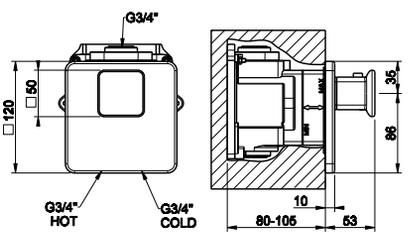

43283

Parti incasso rubinetto d'arresto per termostatico alta portata, attacchi da 3/4".
Built-in parts stop valve for thermostatic high-capacity mixer, 3/4" connections.

031 Cromo Chrome

43283 + 41165



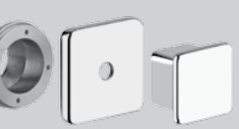

41165

Parti esterne per rubinetto d'arresto per termostatico alta portata, attacchi da 3/4", portata a 3 bar circa 40 l/min.
External parts for stop valve for thermostatic high-capacity mixer, 3/4" connections. Water-flow capacity to 3 bar around to 40 l/min.

031 Cromo Chrome

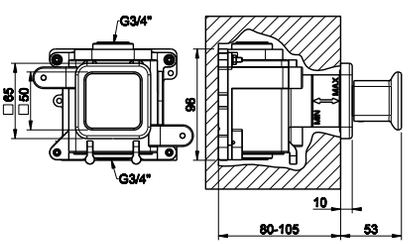

43287 + 41163



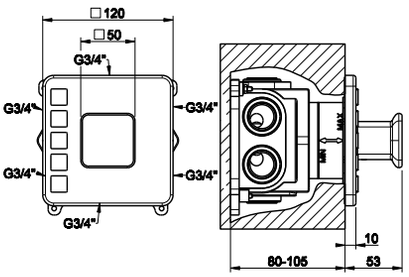

43287

Parti incasso per deviatore alta portata, attacchi da 3/4", a CINQUE USCITE.
Built-in parts for FIVE EXIT high-flow rate diverter, 3/4" connection.

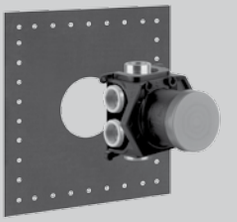

031	Cromo	Chrome

41163

Parti esterne per deviatore incasso alta portata, attacchi da 3/4", a CINQUE USCITE. Portata a 3 bar circa 40 l/min.
External parts for FIVE EXIT high-flow rate diverter, 3/4" connection. Capacity of 40 l/m at 3 bar pressure.

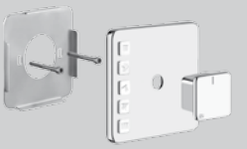

031	Cromo	Chrome

COMANDO TERMOSTATICO MULTIFUNZIONE
THERMOSTATIC MULTIFUNCTION SELECTOR

MIMI



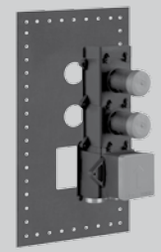

43103

Parti incasso per miscelatore termostatico alta portata, attacchi da 3/4", installazione verticale/orizzontale a DUE USCITE INDIPENDENTI.
Built-in thermostatic high-capacity mixer, 3/4" connections. Vertical/horizontal setting up with TWO SEPARATE EXITS.

031 Cromo Chrome

43103 + 43084

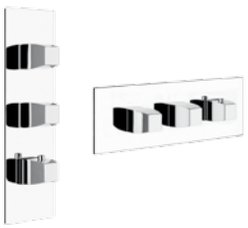

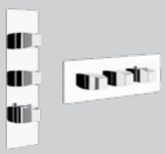

43084

Parti esterne per miscelatore incasso termostatico alta portata, attacchi da 3/4", installazione verticale/orizzontale a DUE USCITE INDIPENDENTI. Campo di funzionamento da 0,5 bar a 5 bar (per pressioni superiori inserire limitatori di portata). Portata a 3 bar, singola uscita circa 40 l/min.
External parts for thermostatic high-capacity built-in part mixer, 3/4" connections. Vertical/horizontal setting up with TWO SEPARATE EXITS. Functioning field from 0,5 bar to 5 bar (for greater pressures integrate water-flow limiting devices). Water-flow capacity to 3 bar with a single exit around 40 l/min.

031 Cromo Chrome

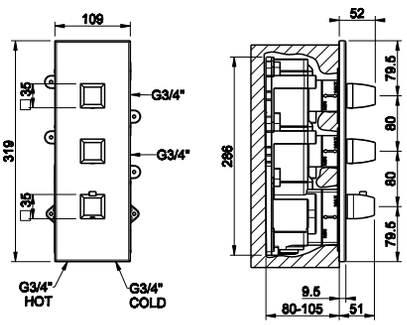

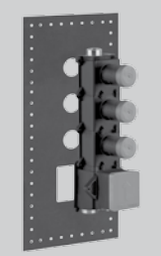

43105

Parti incasso per miscelatore termostatico alta portata, attacchi da 3/4", installazione verticale/orizzontale a TRE USCITE INDIPENDENTI.
Built-in thermostatic high-capacity mixer, 3/4" connections. Vertical/horizontal setting up with THREE SEPARATE EXITS.

031 Cromo Chrome

43105 + 43086





43086

Parti esterne per miscelatore incasso termostatico alta portata, attacchi da 3/4", installazione verticale/orizzontale a TRE USCITE INDIPENDENTI. Campo di funzionamento da 0,5 bar a 5 bar (per pressioni superiori inserire limitatori di portata). Portata a 3 bar, singola uscita circa 40 l/min.
External parts for thermostatic high-capacity built-in part mixer, 3/4" connections. Vertical/horizontal setting up with THREE SEPARATE EXITS. Functioning field from 0,5 bar to 5 bar (for greater pressures integrate water-flow limiting devices). Water-flow capacity to 3 bar with a single exit around 40 l/min.

031 Cromo Chrome

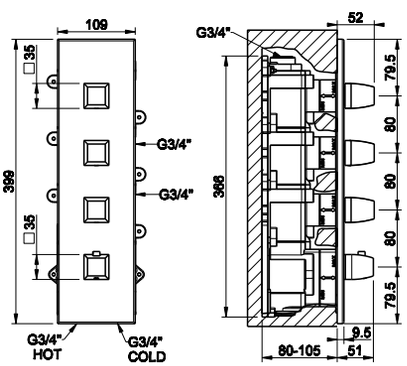

43107 + 43088



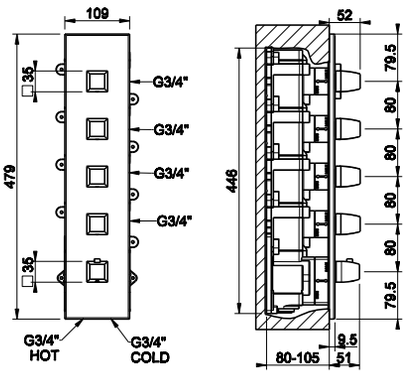

43107

Parti incasso per miscelatore termostatico alta portata, attacchi da 3/4", installazione verticale/orizzontale a QUATTRO USCITE INDIPENDENTI.
Built-in thermostatic high-capacity mixer, 3/4" connections. Vertical/horizontal setting-up with FOUR SEPARATE EXITS.

031 Cromo Chrome

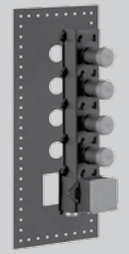

43088

Parti esterne per miscelatore incasso termostatico alta portata, attacchi da 3/4", installazione verticale/orizzontale a QUATTRO USCITE INDIPENDENTI. Campo di funzionamento da 0,5 bar a 5 bar (per pressioni superiori inserire limitatori di portata). Portata a 3 bar, singola uscita circa 40 l/min.
External parts for thermostatic high-capacity built-in part mixer, 3/4" connections. Vertical/horizontal setting-up with FOUR SEPARATE EXITS. Functioning field from 0,5 bar to 5 bar (for greater pressures integrate water-flow limiting devices). Water-flow capacity to 3 bar with a single exit around 40 l/min.

031 Cromo Chrome

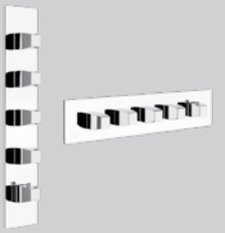

43109 + 43090



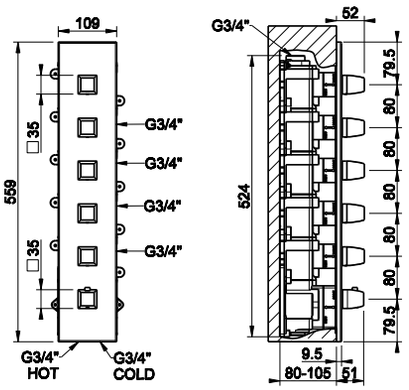

43109

Parti incasso per miscelatore termostatico alta portata, attacchi da 3/4", installazione verticale/orizzontale a CINQUE USCITE INDIPENDENTI.
Built-in thermostatic high-capacity mixer, 3/4" connections. Vertical/horizontal setting-up with FIVE SEPARATE EXITS.

031 Cromo Chrome

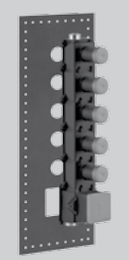

43090

Parti esterne per miscelatore incasso termostatico alta portata, attacchi da 3/4", installazione verticale/orizzontale a CINQUE USCITE INDIPENDENTI. Campo di funzionamento da 0,5 bar a 5 bar (per pressioni superiori inserire limitatori di portata). Portata a 3 bar, singola uscita circa 40 l/min.
External parts for thermostatic high-capacity built-in part mixer, 3/4" connections. Vertical/horizontal setting-up with FIVE SEPARATE EXITS. Functioning field from 0,5 bar to 5 bar (for greater pressures integrate water-flow limiting devices). Water-flow capacity to 3 bar with a single exit around 40 l/min.

031 Cromo Chrome



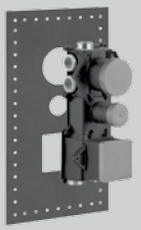

43111

Parti incasso per miscelatore termostatico alta portata, attacchi da 3/4", installazione verticale/orizzontale a CINQUE USCITE CON SELETTORE A SELEZIONE SINGOLA.
Built-in thermostatic high-capacity mixer, 3/4" connections. Vertical/horizontal setting-up with FIVE EXITS AND SELECTOR TO SINGLE CHOICE.

031 Cromo Chrome

43111 + 43092



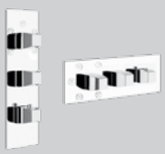

43092

Parti esterne per per miscelatore incasso termostatico alta portata, attacchi da 3/4", installazione verticale/orizzontale a CINQUE USCITE CON SELETTORE A SELEZIONE SINGOLA. Campo di funzionamento da 0,5 bar a 5 bar (per pressioni superiori inserire limitatori di portata). Portata a 3 bar, singola uscita circa 34 l/min.
External parts for thermostatic high-capacity built in part mixer, 3/4" connections. Vertical/horizontal setting-up with FIVE EXITS AND SELECTOR TO SINGLE CHOICE. Functioning field from 0,5 bar to 5 bar (for greater pressures integrate water-flow limiting devices). Water-flow capacity to 3 bar with a single exit around 34 l/min.

031 Cromo Chrome

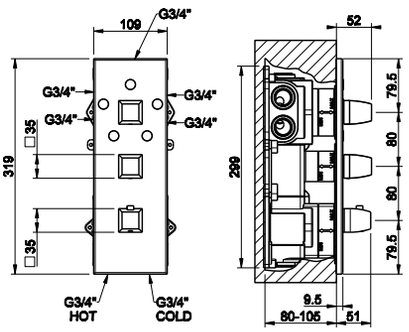

GESSI

COMANDO TERMOSTATICO MULTIFUNZIONE
THERMOSTATIC MULTIFUNCTION SELECTOR

CON PIASTRE SINGOLE / WITH SINGLE PLATES

MIMI



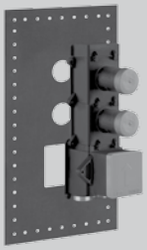

43103

Parti incasso per miscelatore termostatico alta portata, attacchi da 3/4", installazione verticale/orizzontale a DUE USCITE INDIPENDENTI.
Built-in thermostatic high-capacity mixer, 3/4" connections. Vertical/horizontal setting up with TWO SEPARATE EXITS.

031 Cromo Chrome

43103 + 43244





43244

Parti esterne per miscelatore incasso termostatico alta portata, attacchi da 3/4", installazione verticale/orizzontale a DUE USCITE INDIPENDENTI. Campo di funzionamento da 0,5 bar a 5 bar (per pressioni superiori inserire limitatori di portata). Portata a 3 bar, singola uscita circa 40 l/min.
External parts for thermostatic high-capacity built-in part mixer, 3/4" connections. Vertical/horizontal setting up with TWO SEPARATE EXITS. Functioning field from 0,5 bar to 5 bar (for greater pressures integrate water-flow limiting devices). Water-flow capacity to 3 bar with a single exit around 40 l/min.

031 Cromo Chrome

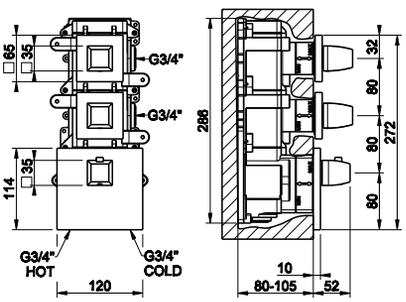

43105

Parti incasso per miscelatore termostatico alta portata, attacchi da 3/4", installazione verticale/orizzontale a TRE USCITE INDIPENDENTI.
Built-in thermostatic high-capacity mixer, 3/4" connections. Vertical/horizontal setting up with THREE SEPARATE EXITS.

031 Cromo Chrome

43105 + 43246





43246

Parti esterne per miscelatore incasso termostatico alta portata, attacchi da 3/4", installazione verticale/orizzontale a TRE USCITE INDIPENDENTI. Campo di funzionamento da 0,5 bar a 5 bar (per pressioni superiori inserire limitatori di portata). Portata a 3 bar, singola uscita circa 40 l/min.
External parts for thermostatic high-capacity built-in part mixer, 3/4" connections. Vertical/horizontal setting up with THREE SEPARATE EXITS. Functioning field from 0,5 bar to 5 bar (for greater pressures integrate water-flow limiting devices). Water-flow capacity to 3 bar with a single exit around 40 l/min.

031 Cromo Chrome

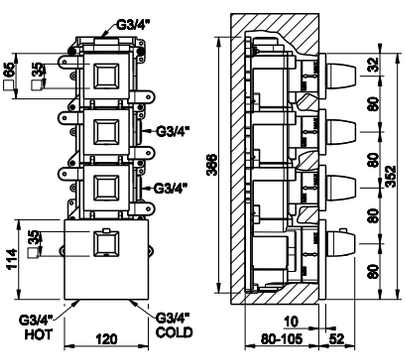

43107 + 43248

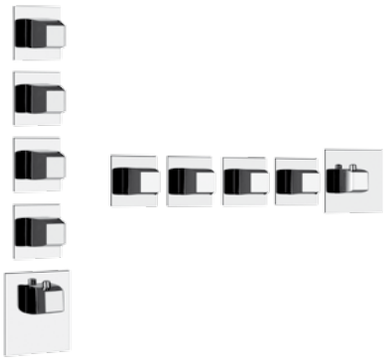

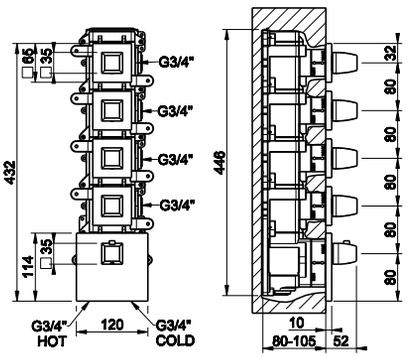

43107

Parti incasso per miscelatore termostatico alta portata, attacchi da 3/4", installazione verticale/orizzontale a QUATTRO USCITE INDIPENDENTI.
Built-in thermostatic high-capacity mixer, 3/4" connections. Vertical/horizontal setting-up with FOUR SEPARATE EXITS.

031 Cromo Chrome

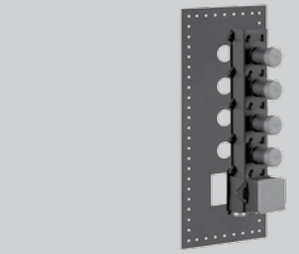

43248

Parti esterne per miscelatore incasso termostatico alta portata, attacchi da 3/4", installazione verticale/orizzontale a QUATTRO USCITE INDIPENDENTI. Campo di funzionamento da 0,5 bar a 5 bar (per pressioni superiori inserire limitatori di portata). Portata a 3 bar, singola uscita circa 40 l/min.
External parts for thermostatic high-capacity built-in part mixer, 3/4" connections. Vertical/horizontal setting-up with FOUR SEPARATE EXITS. Functioning field from 0,5 bar to 5 bar (for greater pressures integrate water-flow limiting devices). Water-flow capacity to 3 bar with a single exit around 40 l/min.

031 Cromo Chrome

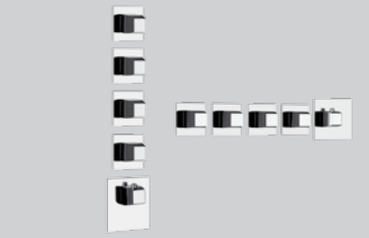

43109 + 43250



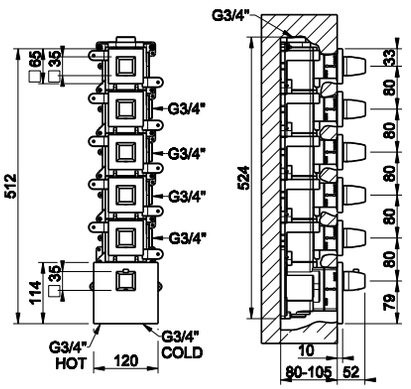

43109

Parti incasso per miscelatore termostatico alta portata, attacchi da 3/4", installazione verticale/orizzontale a CINQUE USCITE INDIPENDENTI.
Built-in thermostatic high-capacity mixer, 3/4" connections. Vertical/horizontal setting-up with FIVE SEPARATE EXITS.

031 Cromo Chrome

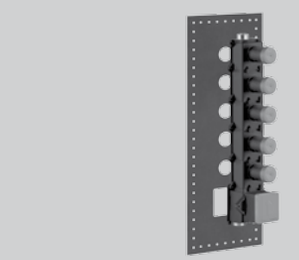

43250

Parti esterne per miscelatore incasso termostatico alta portata, attacchi da 3/4", installazione verticale/orizzontale a CINQUE USCITE INDIPENDENTI. Campo di funzionamento da 0,5 bar a 5 bar (per pressioni superiori inserire limitatori di portata). Portata a 3 bar, singola uscita circa 40 l/min.
External parts for thermostatic high-capacity built-in part mixer, 3/4" connections. Vertical/horizontal setting-up with FIVE SEPARATE EXITS. Functioning field from 0,5 bar to 5 bar (for greater pressures integrate water-flow limiting devices). Water-flow capacity to 3 bar with a single exit around 40 l/min.

031 Cromo Chrome

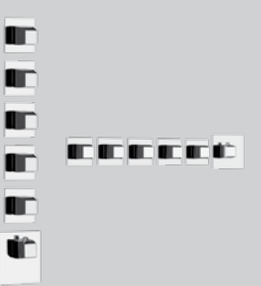

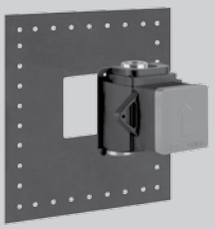

43281

Parti incasso per miscelatore termostatico alta portata, attacchi da 3/4".
Built-in parts for thermostatic high-capacity mixer, 3/4" connections.

031 Cromo Chrome

43281 + 43258





43258

Parti esterne per miscelatore incasso termostatico alta portata, attacchi da 3/4". Campo di funzionamento da 0,5 bar a 5 bar (per pressioni superiori inserire limitatori di portata). Portata a 3 bar circa 40 l/min.
External parts for thermostatic high-capacity built-in mixer. Functioning field from 0,5 bar to 5 bar (for greater pressures integrate water-flow limiting devices). Water-flow capacity to 3 bar with a single exit around 40 l/min.

031 Cromo Chrome

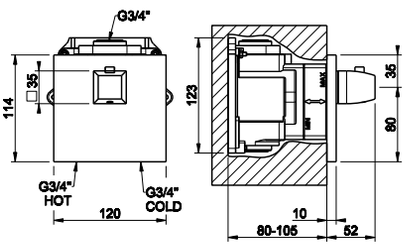

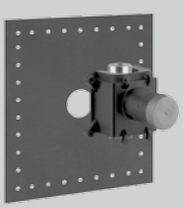

43283

Parti incasso rubinetto d'arresto per termostatico alta portata, attacchi da 3/4".
Built-in parts stop valve for thermostatic high-capacity mixer, 3/4" connections.

031 Cromo Chrome

43283 + 43270





43270

Parti esterne per rubinetto d'arresto per termostatico alta portata, attacchi da 3/4", portata a 3 bar circa 40 l/min.
External parts for stop valve for thermostatic high-capacity mixer, 3/4" connections. Water-flow capacity to 3 bar around to 40 l/min.

031 Cromo Chrome

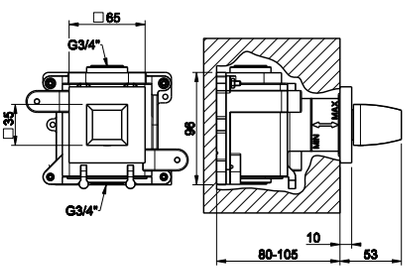

COMANDO TERMOSTATICO MULTIFUNZIONE
THERMOSTATIC MULTIFUNCTION SELECTOR

OVALE



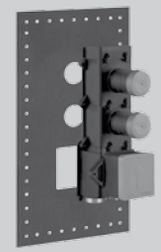

43103

Parti incasso per miscelatore termostatico alta portata, attacchi da 3/4", installazione verticale/orizzontale a DUE USCITE INDIPENDENTI.
Built-in thermostatic high-capacity mixer, 3/4" connections. Vertical/horizontal setting up with TWO SEPARATE EXITS.

031 Cromo Chrome

43103 + 43044

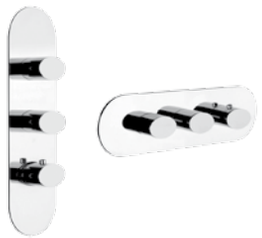

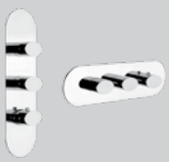

43044

Parti esterne per miscelatore incasso termostatico alta portata, attacchi da 3/4", installazione verticale/orizzontale a DUE USCITE INDIPENDENTI. Campo di funzionamento da 0,5 bar a 5 bar (per pressioni superiori inserire limitatori di portata). Portata a 3 bar, singola uscita circa 40 l/min.
External parts for thermostatic high-capacity built-in part mixer, 3/4" connections. Vertical/horizontal setting up with TWO SEPARATE EXITS. Functioning field from 0,5 bar to 5 bar (for greater pressures integrate water-flow limiting devices). Water-flow capacity to 3 bar with a single exit around 40 l/min.

031 Cromo Chrome

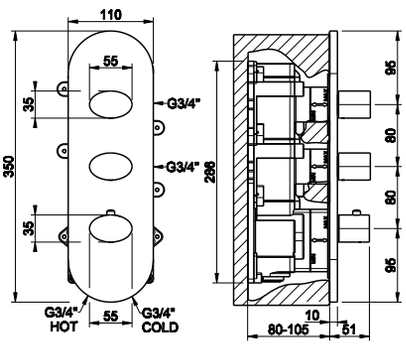

43105

Parti incasso per miscelatore termostatico alta portata, attacchi da 3/4", installazione verticale/orizzontale a TRE USCITE INDIPENDENTI.
Built-in thermostatic high-capacity mixer, 3/4" connections. Vertical/horizontal setting up with THREE SEPARATE EXITS.

031 Cromo Chrome

43105 + 43046

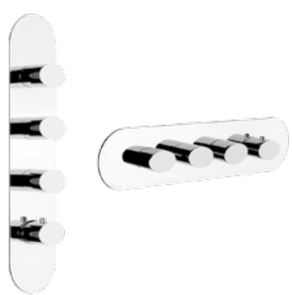



43046

Parti esterne per miscelatore incasso termostatico alta portata, attacchi da 3/4", installazione verticale/orizzontale a TRE USCITE INDIPENDENTI. Campo di funzionamento da 0,5 bar a 5 bar (per pressioni superiori inserire limitatori di portata). Portata a 3 bar, singola uscita circa 40 l/min.
External parts for thermostatic high-capacity built-in part mixer, 3/4" connections. Vertical/horizontal setting up with THREE SEPARATE EXITS. Functioning field from 0,5 bar to 5 bar (for greater pressures integrate water-flow limiting devices). Water-flow capacity to 3 bar with a single exit around 40 l/min.

031 Cromo Chrome

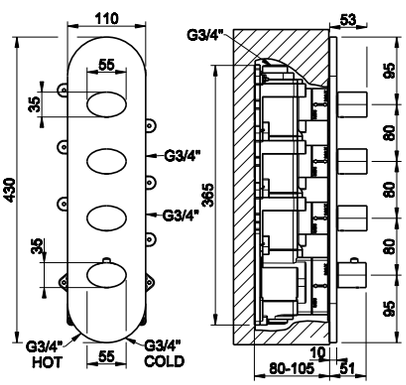

43107 + 43048

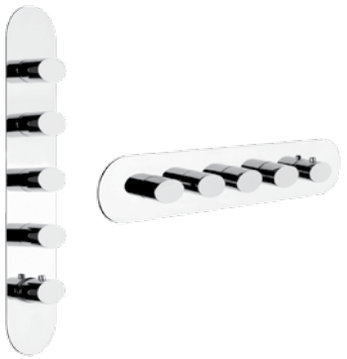

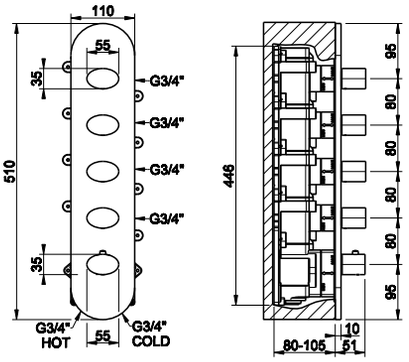

43107

Parti incasso per miscelatore termostatico alta portata, attacchi da 3/4", installazione verticale/orizzontale a QUATTRO USCITE INDIPENDENTI.
Built-in thermostatic high-capacity mixer, 3/4" connections. Vertical/horizontal setting-up with FOUR SEPARATE EXITS.

031 Cromo Chrome

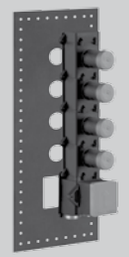

43048

Parti esterne per miscelatore incasso termostatico alta portata, attacchi da 3/4", installazione verticale/orizzontale a QUATTRO USCITE INDIPENDENTI. Campo di funzionamento da 0,5 bar a 5 bar (per pressioni superiori inserire limitatori di portata). Portata a 3 bar, singola uscita circa 40 l/min.
External parts for thermostatic high-capacity built-in part mixer, 3/4" connections. Vertical/horizontal setting-up with FOUR SEPARATE EXITS. Functioning field from 0,5 bar to 5 bar (for greater pressures integrate water-flow limiting devices). Water-flow capacity to 3 bar with a single exit around 40 l/min.

031 Cromo Chrome

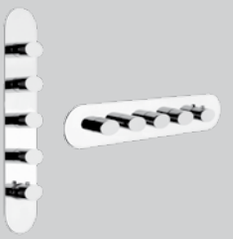

43109 + 43050



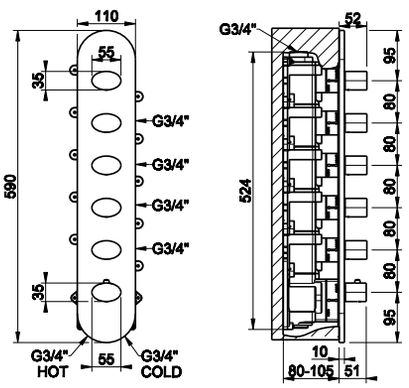

43109

Parti incasso per miscelatore termostatico alta portata, attacchi da 3/4", installazione verticale/orizzontale a CINQUE USCITE INDIPENDENTI.
Built-in thermostatic high-capacity mixer, 3/4" connections. Vertical/horizontal setting-up with FIVE SEPARATE EXITS.

031 Cromo Chrome

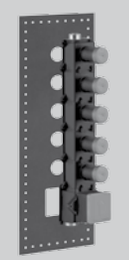

43050

Parti esterne per miscelatore incasso termostatico alta portata, attacchi da 3/4", installazione verticale/orizzontale a CINQUE USCITE INDIPENDENTI. Campo di funzionamento da 0,5 bar a 5 bar (per pressioni superiori inserire limitatori di portata). Portata a 3 bar, singola uscita circa 40 l/min.
External parts for thermostatic high-capacity built-in part mixer, 3/4" connections. Vertical/horizontal setting-up with FIVE SEPARATE EXITS. Functioning field from 0,5 bar to 5 bar (for greater pressures integrate water-flow limiting devices). Water-flow capacity to 3 bar with a single exit around 40 l/min.

031 Cromo Chrome

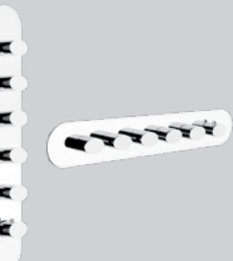

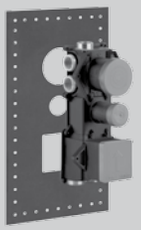

43111

Parti incasso per miscelatore termostatico alta portata, attacchi da 3/4", installazione verticale/orizzontale a CINQUE USCITE CON SELETTORE A SELEZIONE SINGOLA.
Built-in thermostatic high-capacity mixer, 3/4" connections. Vertical/horizontal setting-up with FIVE EXITS AND SELECTOR TO SINGLE CHOICE.

031 Cromo Chrome

43111 + 43052

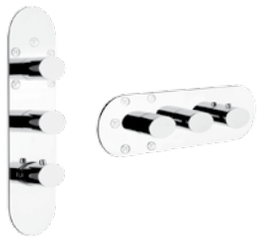

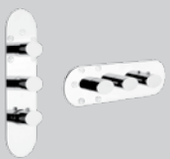

43052

Parti esterne per per miscelatore incasso termostatico alta portata, attacchi da 3/4", installazione verticale/ orizzontale a CINQUE USCITE CON SELETTORE A SELEZIONE SINGOLA. Campo di funzionamento da 0,5 bar a 5 bar (per pressioni superiori inserire limitatori di portata). Portata a 3 bar, singola uscita circa 34 l/min.
External parts for thermostatic high-capacity built in part mixer, 3/4" connections. Vertical/horizontal setting-up with FIVE EXITS AND SELECTOR TO SINGLE CHOICE. Functioning field from 0,5 bar to 5 bar (for greater pressures integrate water-flow limiting devices). Water-flow capacity to 3 bar with a single exit around 34 l/min.

031 Cromo Chrome

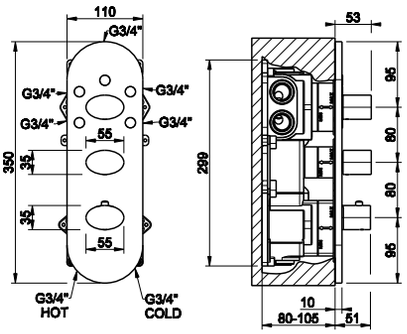

GESSI

COMANDO TERMOSTATICO MULTIFUNZIONE
THERMOSTATIC MULTIFUNCTION SELECTOR

CON PIASTRE SINGOLE / WITH SINGLE PLATES

OVALE



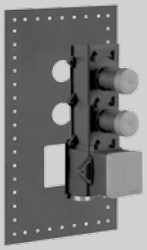

43103

Parti incasso per miscelatore termostatico alta portata, attacchi da 3/4", installazione verticale/orizzontale a DUE USCITE INDIPENDENTI.
Built-in thermostatic high-capacity mixer, 3/4" connections. Vertical/horizontal setting up with TWO SEPARATE EXITS.

031 Cromo Chrome

43103 + 43224

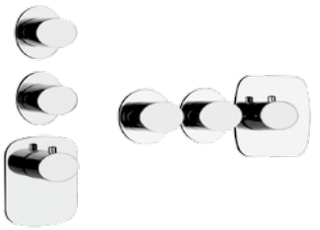

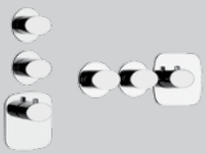

43224

Parti esterne per miscelatore incasso termostatico alta portata, attacchi da 3/4", installazione verticale/orizzontale a DUE USCITE INDIPENDENTI. Campo di funzionamento da 0,5 bar a 5 bar (per pressioni superiori inserire limitatori di portata). Portata a 3 bar, singola uscita circa 40 l/min.
External parts for thermostatic high-capacity built-in part mixer, 3/4" connections. Vertical/horizontal setting up with TWO SEPARATE EXITS. Functioning field from 0,5 bar to 5 bar (for greater pressures integrate water-flow limiting devices). Water-flow capacity to 3 bar with a single exit around 40 l/min.

031 Cromo Chrome

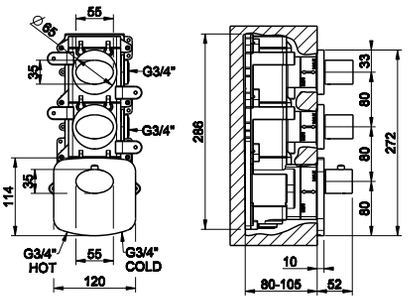

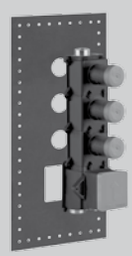

43105

Parti incasso per miscelatore termostatico alta portata, attacchi da 3/4", installazione verticale/orizzontale a TRE USCITE INDIPENDENTI.
Built-in thermostatic high-capacity mixer, 3/4" connections. Vertical/horizontal setting up with THREE SEPARATE EXITS.

031 Cromo Chrome

43105 + 43226

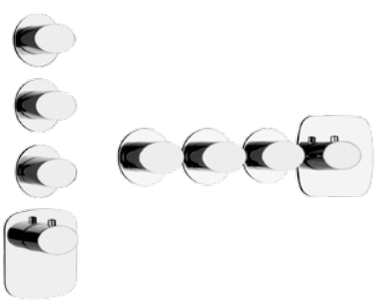

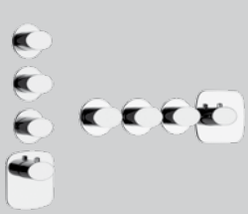

43226

Parti esterne per miscelatore incasso termostatico alta portata, attacchi da 3/4", installazione verticale/orizzontale a TRE USCITE INDIPENDENTI. Campo di funzionamento da 0,5 bar a 5 bar (per pressioni superiori inserire limitatori di portata). Portata a 3 bar, singola uscita circa 40 l/min.
External parts for thermostatic high-capacity built-in part mixer, 3/4" connections. Vertical/horizontal setting up with THREE SEPARATE EXITS. Functioning field from 0,5 bar to 5 bar (for greater pressures integrate water-flow limiting devices). Water-flow capacity to 3 bar with a single exit around 40 l/min.

031 Cromo Chrome

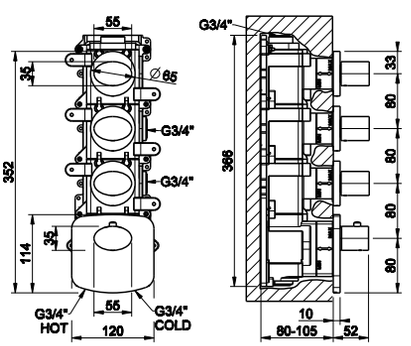

43107 + 43228

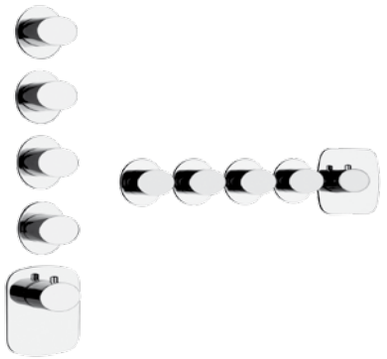

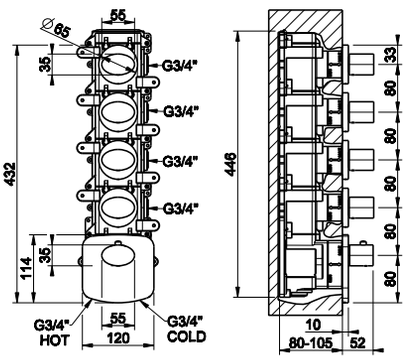

43107

Parti incasso per miscelatore termostatico alta portata, attacchi da 3/4", installazione verticale/orizzontale a QUATTRO USCITE INDIPENDENTI.
Built-in thermostatic high-capacity mixer, 3/4" connections. Vertical/horizontal setting-up with FOUR SEPARATE EXITS.

031 Cromo Chrome

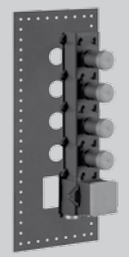

43228

Parti esterne per miscelatore incasso termostatico alta portata, attacchi da 3/4", installazione verticale/orizzontale a QUATTRO USCITE INDIPENDENTI. Campo di funzionamento da 0,5 bar a 5 bar (per pressioni superiori inserire limitatori di portata). Portata a 3 bar, singola uscita circa 40 l/min.
External parts for thermostatic high-capacity built-in part mixer, 3/4" connections. Vertical/horizontal setting-up with FOUR SEPARATE EXITS. Functioning field from 0,5 bar to 5 bar (for greater pressures integrate water-flow limiting devices). Water-flow capacity to 3 bar with a single exit around 40 l/min.

031 Cromo Chrome

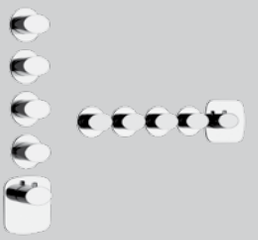

43109 + 43230

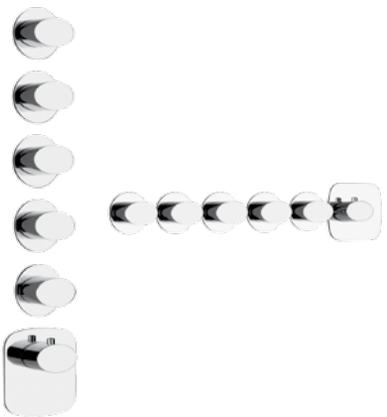

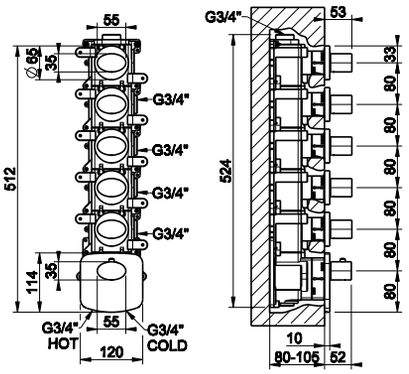

43109

Parti incasso per miscelatore termostatico alta portata, attacchi da 3/4", installazione verticale/orizzontale a CINQUE USCITE INDIPENDENTI.
Built-in thermostatic high-capacity mixer, 3/4" connections. Vertical/horizontal setting-up with FIVE SEPARATE EXITS.

031 Cromo Chrome

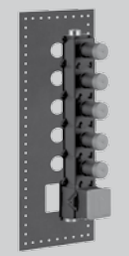

43230

Parti esterne per miscelatore incasso termostatico alta portata, attacchi da 3/4", installazione verticale/orizzontale a CINQUE USCITE INDIPENDENTI. Campo di funzionamento da 0,5 bar a 5 bar (per pressioni superiori inserire limitatori di portata). Portata a 3 bar, singola uscita circa 40 l/min.
External parts for thermostatic high-capacity built-in part mixer, 3/4" connections. Vertical/horizontal setting-up with FIVE SEPARATE EXITS. Functioning field from 0,5 bar to 5 bar (for greater pressures integrate water-flow limiting devices). Water-flow capacity to 3 bar with a single exit around 40 l/min.

031 Cromo Chrome

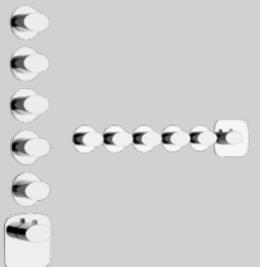

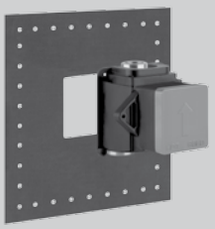

43281

Parti incasso per miscelatore termostatico alta portata, attacchi da 3/4".
Built-in parts for thermostatic high-capacity mixer, 3/4" connections.

031 Cromo Chrome

43281 + 43254





43254

Parti esterne per miscelatore incasso termostatico alta portata, attacchi da 3/4". Campo di funzionamento da 0,5 bar a 5 bar (per pressioni superiori inserire limitatori di portata). Portata a 3 bar circa 40 l/min.
External parts for thermostatic high-capacity built-in mixer. Functioning field from 0,5 bar to 5 bar (for greater pressures integrate water-flow limiting devices). Water-flow capacity to 3 bar with a single exit around 40 l/min.

031 Cromo Chrome

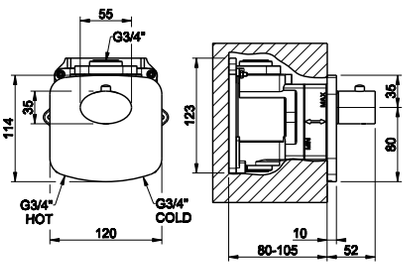

43283 + 43266

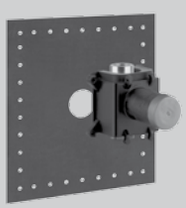

43283

Parti incasso rubinetto d'arresto per termostatico alta portata, attacchi da 3/4".
Built-in parts stop valve for thermostatic high-capacity mixer, 3/4" connections.

031 Cromo Chrome





43266

Parti esterne per rubinetto d'arresto per termostatico alta portata, attacchi da 3/4", portata a 3 bar circa 40 l/min.
External parts for stop valve for thermostatic high-capacity mixer, 3/4" connections. Water-flow capacity to 3 bar around to 40 l/min.

031 Cromo Chrome

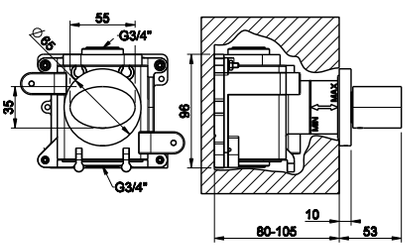

GESSI

COMANDO TERMOSTATICO MULTIFUNZIONE
THERMOSTATIC MULTIFUNCTION SELECTOR

TONDO

HIGH FLOW
THERMOSTATIC

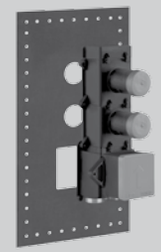

43103

Parti incasso per miscelatore termostatico alta portata, attacchi da 3/4", installazione verticale/orizzontale a DUE USCITE INDIPENDENTI.
Built-in thermostatic high-capacity mixer, 3/4" connections. Vertical/horizontal setting up with TWO SEPARATE EXITS.

031 Cromo Chrome

43103 + 43064

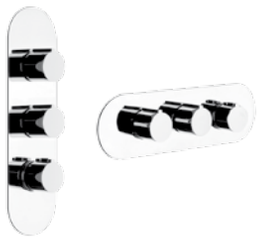



43064

Parti esterne per miscelatore incasso termostatico alta portata, attacchi da 3/4", installazione verticale/orizzontale a DUE USCITE INDIPENDENTI. Campo di funzionamento da 0,5 bar a 5 bar (per pressioni superiori inserire limitatori di portata). Portata a 3 bar, singola uscita circa 40 l/min.
External parts for thermostatic high-capacity built-in part mixer, 3/4" connections. Vertical/horizontal setting up with TWO SEPARATE EXITS. Functioning field from 0,5 bar to 5 bar (for greater pressures integrate water-flow limiting devices). Water-flow capacity to 3 bar with a single exit around 40 l/min.

031 Cromo Chrome

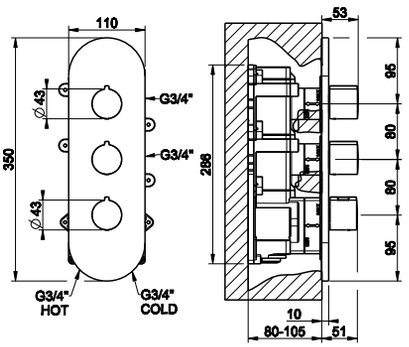

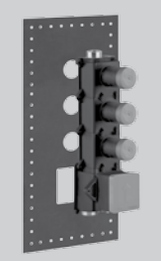

43105

Parti incasso per miscelatore termostatico alta portata, attacchi da 3/4", installazione verticale/orizzontale a TRE USCITE INDIPENDENTI.
Built-in thermostatic high-capacity mixer, 3/4" connections. Vertical/horizontal setting up with THREE SEPARATE EXITS.

031 Cromo Chrome

43105 + 43066





43066

Parti esterne per miscelatore incasso termostatico alta portata, attacchi da 3/4", installazione verticale/orizzontale a TRE USCITE INDIPENDENTI. Campo di funzionamento da 0,5 bar a 5 bar (per pressioni superiori inserire limitatori di portata). Portata a 3 bar, singola uscita circa 40 l/min.
External parts for thermostatic high-capacity built-in part mixer, 3/4" connections. Vertical/horizontal setting up with THREE SEPARATE EXITS. Functioning field from 0,5 bar to 5 bar (for greater pressures integrate water-flow limiting devices). Water-flow capacity to 3 bar with a single exit around 40 l/min.

031 Cromo Chrome

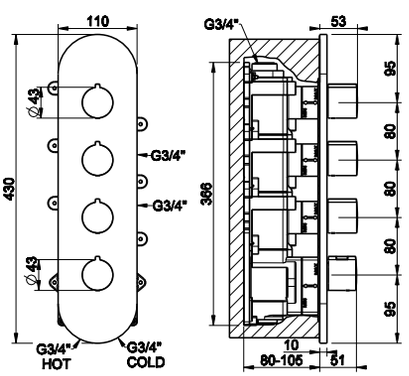

43107 + 43068

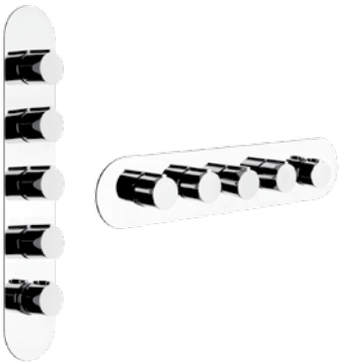

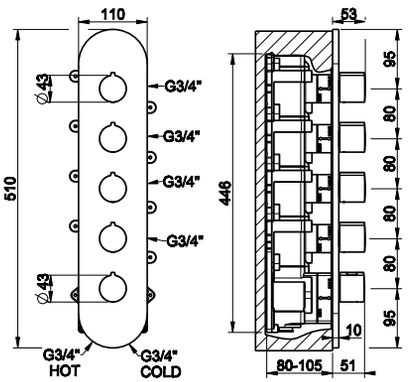

43107

Parti incasso per miscelatore termostatico alta portata, attacchi da 3/4", installazione verticale/orizzontale a QUATTRO USCITE INDIPENDENTI.
Built-in thermostatic high-capacity mixer, 3/4" connections. Vertical/horizontal setting-up with FOUR SEPARATE EXITS.

031 Cromo Chrome

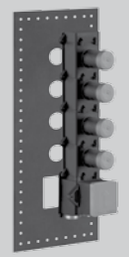

43068

Parti esterne per miscelatore incasso termostatico alta portata, attacchi da 3/4", installazione verticale/orizzontale a QUATTRO USCITE INDIPENDENTI. Campo di funzionamento da 0,5 bar a 5 bar (per pressioni superiori inserire limitatori di portata). Portata a 3 bar, singola uscita circa 40 l/min.
External parts for thermostatic high-capacity built-in part mixer, 3/4" connections. Vertical/horizontal setting-up with FOUR SEPARATE EXITS. Functioning field from 0,5 bar to 5 bar (for greater pressures integrate water-flow limiting devices). Water-flow capacity to 3 bar with a single exit around 40 l/min.

031 Cromo Chrome



43109 + 43070



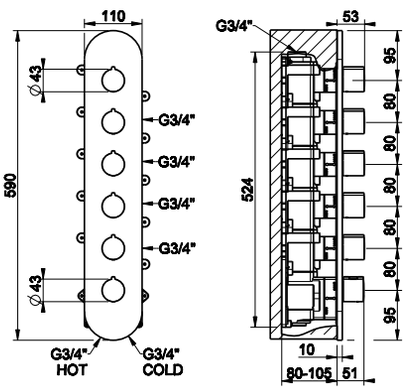

43109

Parti incasso per miscelatore termostatico alta portata, attacchi da 3/4", installazione verticale/orizzontale a CINQUE USCITE INDIPENDENTI.
Built-in thermostatic high-capacity mixer, 3/4" connections. Vertical/horizontal setting-up with FIVE SEPARATE EXITS.

031 Cromo Chrome

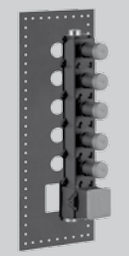

43070

Parti esterne per miscelatore incasso termostatico alta portata, attacchi da 3/4", installazione verticale/orizzontale a CINQUE USCITE INDIPENDENTI. Campo di funzionamento da 0,5 bar a 5 bar (per pressioni superiori inserire limitatori di portata). Portata a 3 bar, singola uscita circa 40 l/min.
External parts for thermostatic high-capacity built-in part mixer, 3/4" connections. Vertical/horizontal setting-up with FIVE SEPARATE EXITS. Functioning field from 0,5 bar to 5 bar (for greater pressures integrate water-flow limiting devices). Water-flow capacity to 3 bar with a single exit around 40 l/min.

031 Cromo Chrome



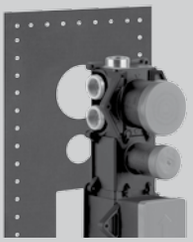

43111

Parti incasso per miscelatore termostatico alta portata, attacchi da 3/4", installazione verticale/orizzontale a CINQUE USCITE CON SELETTORE A SELEZIONE SINGOLA.
Built-in thermostatic high-capacity mixer, 3/4" connections. Vertical/horizontal setting-up with FIVE EXITS AND SELECTOR TO SINGLE CHOICE.

031 Cromo Chrome

43111 + 43072

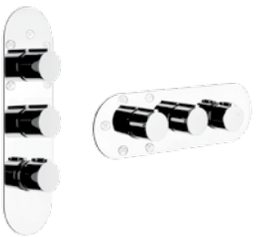

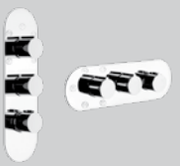

43072

Parti esterne per per miscelatore incasso termostatico alta portata, attacchi da 3/4", installazione verticale/orizzontale a CINQUE USCITE CON SELETTORE A SELEZIONE SINGOLA. Campo di funzionamento da 0,5 bar a 5 bar (per pressioni superiori inserire limitatori di portata). Portata a 3 bar, singola uscita circa 34 l/min.
External parts for thermostatic high-capacity built in part mixer, 3/4" connections. Vertical/horizontal setting-up with FIVE EXITS AND SELECTOR TO SINGLE CHOICE. Functioning field from 0,5 bar to 5 bar (for greater pressures integrate water-flow limiting devices). Water-flow capacity to 3 bar with a single exit around 34 l/min.

031 Cromo Chrome

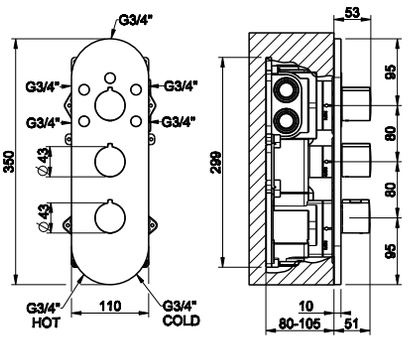



GESSI®

HIGH FLOW
THERMOSTATIC

COMANDO TERMOSTATICO MULTIFUNZIONE
THERMOSTATIC MULTIFUNCTION SELECTOR

CON PIASTRE SINGOLE / WITH SINGLE PLATES

TONDO

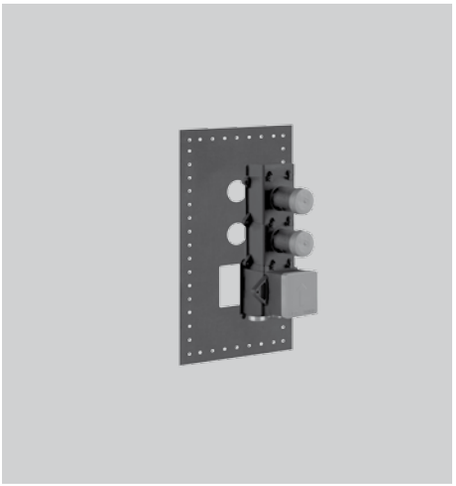

43103

Parti incasso per miscelatore termostatico alta portata, attacchi da 3/4", installazione verticale/orizzontale a DUE USCITE INDIPENDENTI.
Built-in thermostatic high-capacity mixer, 3/4" connections. Vertical/horizontal setting up with TWO SEPARATE EXITS.

031 Cromo Chrome

43103 + 43234

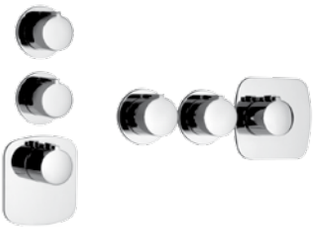

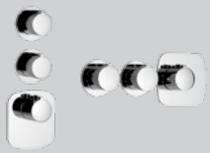

43234

Parti esterne per miscelatore incasso termostatico alta portata, attacchi da 3/4", installazione verticale/orizzontale a DUE USCITE INDIPENDENTI. Campo di funzionamento da 0,5 bar a 5 bar (per pressioni superiori inserire limitatori di portata). Portata a 3 bar, singola uscita circa 40 l/min.
External parts for thermostatic high-capacity built-in part mixer, 3/4" connections. Vertical/horizontal setting up with TWO SEPARATE EXITS. Functioning field from 0,5 bar to 5 bar (for greater pressures integrate water-flow limiting devices). Water-flow capacity to 3 bar with a single exit around 40 l/min.

031 Cromo Chrome

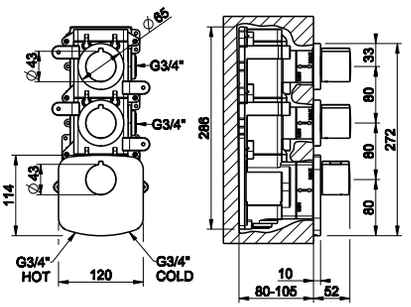

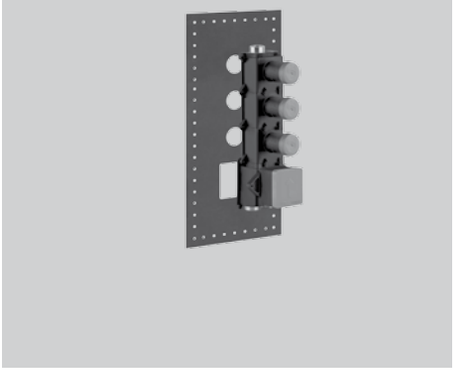

43105

Parti incasso per miscelatore termostatico alta portata, attacchi da 3/4", installazione verticale/orizzontale a TRE USCITE INDIPENDENTI.
Built-in thermostatic high-capacity mixer, 3/4" connections. Vertical/horizontal setting up with THREE SEPARATE EXITS.

031 Cromo Chrome

43105 + 43236

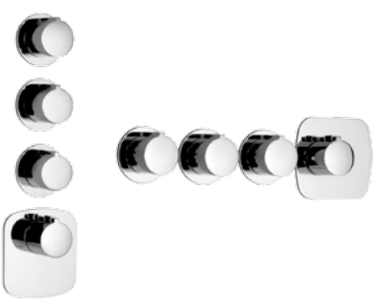



43236

Parti esterne per miscelatore incasso termostatico alta portata, attacchi da 3/4", installazione verticale/orizzontale a TRE USCITE INDIPENDENTI. Campo di funzionamento da 0,5 bar a 5 bar (per pressioni superiori inserire limitatori di portata). Portata a 3 bar, singola uscita circa 40 l/min.
External parts for thermostatic high-capacity built-in part mixer, 3/4" connections. Vertical/horizontal setting up with THREE SEPARATE EXITS. Functioning field from 0,5 bar to 5 bar (for greater pressures integrate water-flow limiting devices). Water-flow capacity to 3 bar with a single exit around 40 l/min.

031 Cromo Chrome

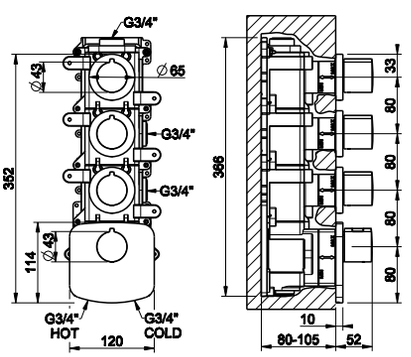

43107 + 43238

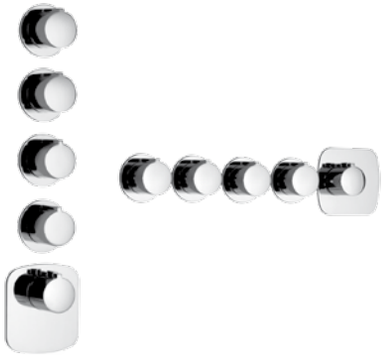

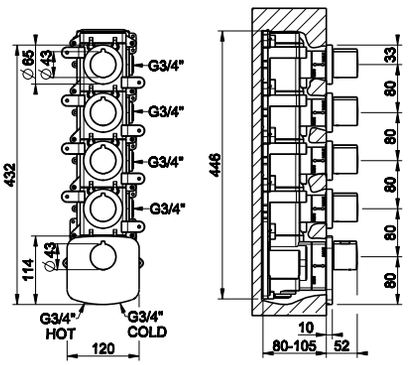

43107

Parti incasso per miscelatore termostatico alta portata, attacchi da 3/4", installazione verticale/orizzontale a QUATTRO USCITE INDIPENDENTI.
Built-in thermostatic high-capacity mixer, 3/4" connections. Vertical/horizontal setting-up with FOUR SEPARATE EXITS.

031 Cromo Chrome

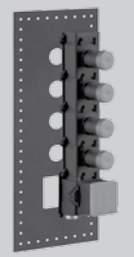

43238

Parti esterne per miscelatore incasso termostatico alta portata, attacchi da 3/4", installazione verticale/orizzontale a QUATTRO USCITE INDIPENDENTI. Campo di funzionamento da 0,5 bar a 5 bar (per pressioni superiori inserire limitatori di portata). Portata a 3 bar, singola uscita circa 40 l/min.
External parts for thermostatic high-capacity built-in part mixer, 3/4" connections. Vertical/horizontal setting-up with FOUR SEPARATE EXITS. Functioning field from 0,5 bar to 5 bar (for greater pressures integrate water-flow limiting devices). Water-flow capacity to 3 bar with a single exit around 40 l/min.

031 Cromo Chrome

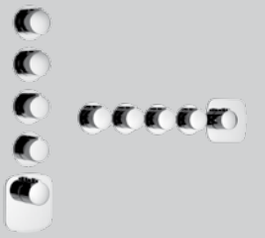

43109 + 43240

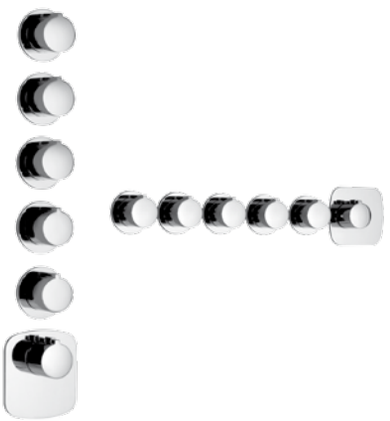

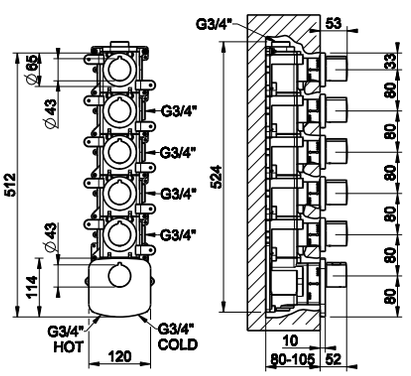

43109

Parti incasso per miscelatore termostatico alta portata, attacchi da 3/4", installazione verticale/orizzontale a CINQUE USCITE INDIPENDENTI.
Built-in thermostatic high-capacity mixer, 3/4" connections. Vertical/horizontal setting-up with FIVE SEPARATE EXITS.

031 Cromo Chrome

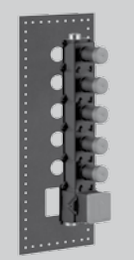

43240

Parti esterne per miscelatore incasso termostatico alta portata, attacchi da 3/4", installazione verticale/orizzontale a CINQUE USCITE INDIPENDENTI. Campo di funzionamento da 0,5 bar a 5 bar (per pressioni superiori inserire limitatori di portata). Portata a 3 bar, singola uscita circa 40 l/min.
External parts for thermostatic high-capacity built-in part mixer, 3/4" connections. Vertical/horizontal setting-up with FIVE SEPARATE EXITS. Functioning field from 0,5 bar to 5 bar (for greater pressures integrate water-flow limiting devices). Water-flow capacity to 3 bar with a single exit around 40 l/min.

031 Cromo Chrome

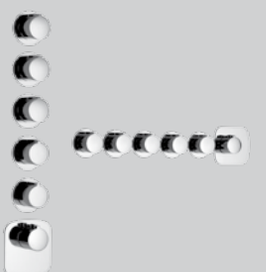

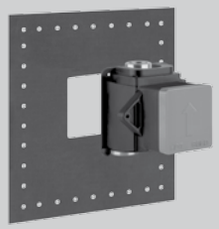

43281

Parti incasso per miscelatore termostatico alta portata, attacchi da 3/4".
Built-in parts for thermostatic high-capacity mixer, 3/4" connections.

031 Cromo Chrome

43281 + 43256





43256

Parti esterne per miscelatore incasso termostatico alta portata, attacchi da 3/4". Campo di funzionamento da 0,5 bar a 5 bar (per pressioni superiori inserire limitatori di portata). Portata a 3 bar circa 40 l/min.
External parts for thermostatic high-capacity built-in mixer. Functioning field from 0,5 bar to 5 bar (for greater pressures integrate water-flow limiting devices). Water-flow capacity to 3 bar with a single exit around 40 l/min.

031 Cromo Chrome

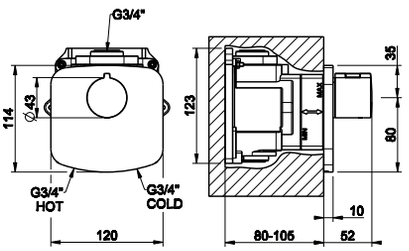

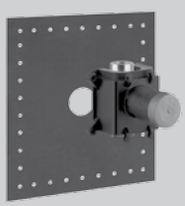

43283

Parti incasso rubinetto d'arresto per termostatico alta portata, attacchi da 3/4".
Built-in parts stop valve for thermostatic high-capacity mixer, 3/4" connections.

031 Cromo Chrome

43283 + 43268





43268

Parti esterne per rubinetto d'arresto per termostatico alta portata, attacchi da 3/4", portata a 3 bar circa 40 l/min.
External parts for stop valve for thermostatic high-capacity mixer, 3/4" connections. Water-flow capacity to 3 bar around to 40 l/min.

031 Cromo Chrome

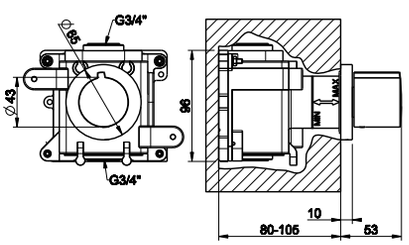

GESSI®

WATER TUBE KNEIPP





32940 + 32932

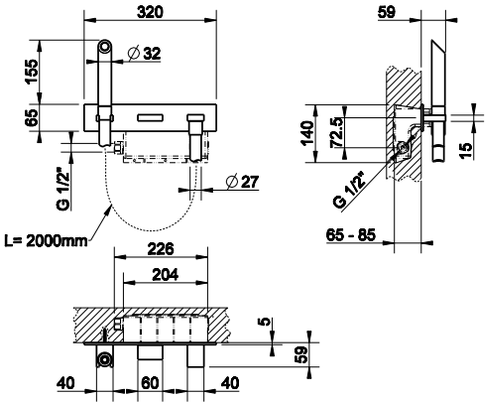

32940

Parti incasso per Water Tube Kneipp.
Built-in part for Water Tube Kneipp.

031	Cromo	Chrome

32932

Parti esterne per Water Tube Kneipp nero con doccetta in legno. Versione con comando, supporto doccetta e presa acqua.
External parts for black Water Tube Kneipp with wooden handshower. With remote control, bracket and water supply connection.

031	Cromo	Chrome



32940 + 32941

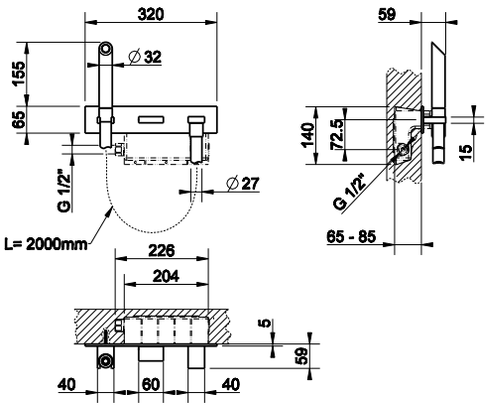

32940

Parti incasso per Water Tube Kneipp.
Built-in part for Water Tube Kneipp.

031	Cromo	Chrome

32941

Parti esterne per Water Tube Kneipp nero con doccetta in resina. Versione con comando, supporto doccetta e presa acqua.
External parts for black Water Tube Kneipp with handshower. With remote control, bracket and water supply connection.

031	Cromo	Chrome

32961

Water Tube Kneipp nero con doccetta in legno. Versione con supporto doccetta e presa acqua.
Black Water Tube Kneipp with wooden handshower. With bracket and water supply connection.



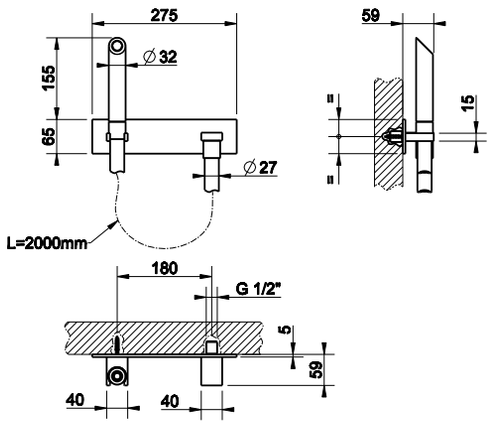

031	Cromo	Chrome

32963

Water Tube Kneipp nero con doccetta in resina. Versione con supporto doccetta e presa acqua.
Black Water Tube Kneipp with handshower. With bracket and water supply connection.



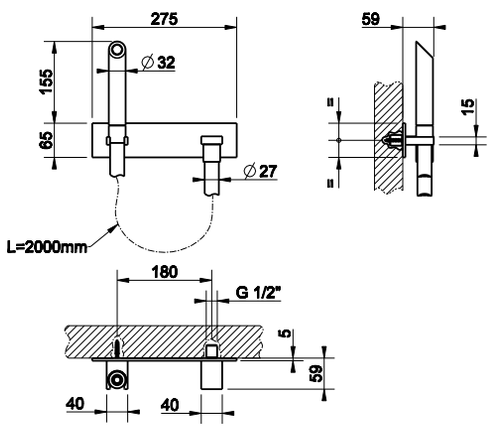

031	Cromo	Chrome

GESSI®

BODY JETS







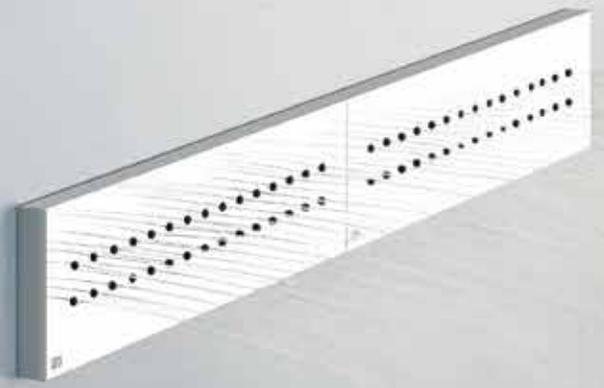



41175

Soffione laterale ISPA.
Lateral ISPA body jet.

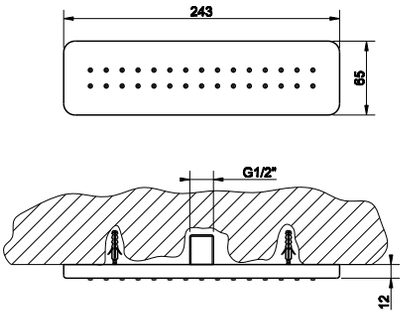

031 Cromo Chrome



41173

Soffione laterale ISPA.
Lateral ISPA body jet.

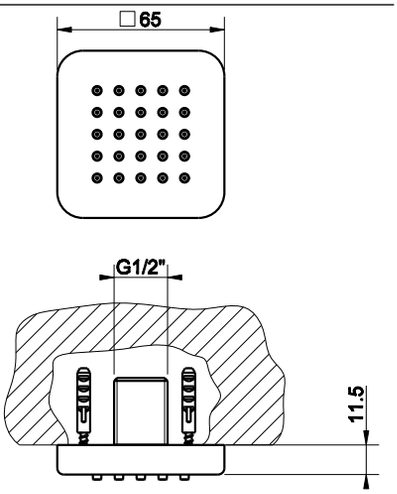

031 Cromo Chrome



41177

Soffione laterale ISPA a getto nebulizzato.
Wall-mounted ISPA atomizer jet.

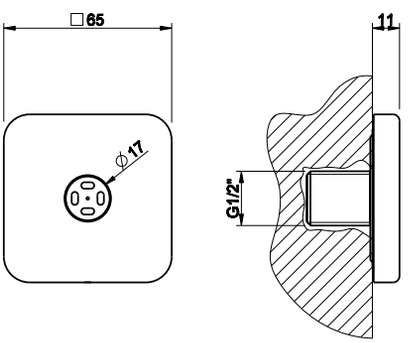

031 Cromo Chrome

32985 + 41172



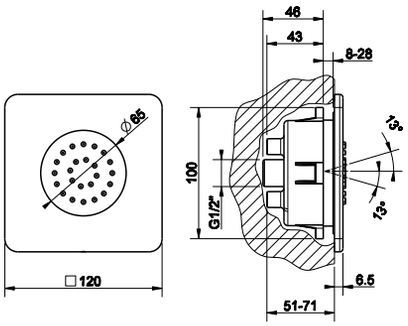

32985

Parte incasso per soffione laterale orientabile.
Built-in parts for adjustable lateral body jet.



031	Cromo	Chrome

41172

Parti esterne per soffione laterale ISPA orientabile ad incasso.
External parts for built-in adjustable ISPA lateral body jet.



031	Cromo	Chrome

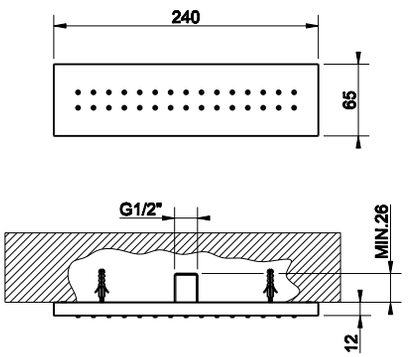

32975

Soffione laterale RETTANGOLO.
Lateral RETTANGOLO body jet.

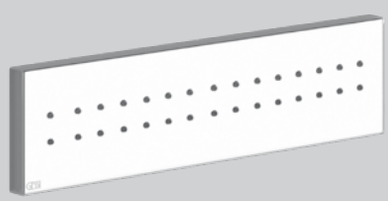

031	Cromo	Chrome	
149	Finox	Finox	
706	Black Metal PVD	**030**	CopperPVD
299	Black XL		
707	Black Metal Brushed PVD	**708**	Copper Brushed PVD

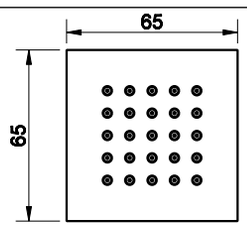

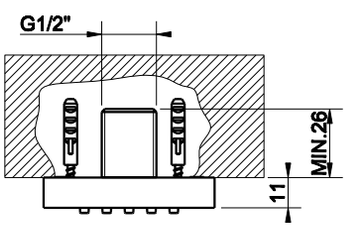

32973

Soffione laterale RETTANGOLO.
Lateral RETTANGOLO body jet.



031	Cromo	Chrome	
149	Finox	Finox	
706	Black Metal PVD	**030**	CopperPVD
299	Black XL		
707	Black Metal Brushed PVD	**708**	Copper Brushed PVD



32987

Parte incasso per soffione laterale orientabile.
Built-in parts for adjustable lateral body jet.

031	Cromo	Chrome

32987 + 32984





32984

Parti esterne per soffione laterale orientabile ad incasso QUADRO.
External parts for QUADRO built-in adjustable lateral body jet.

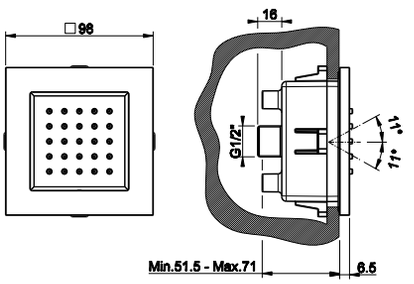

031	Cromo	Chrome	
149	Finox	Finox	
706	Black Metal PVD	**030**	CopperPVD
299	Black XL		
707	Black Metal Brushed PVD	**708**	Copper Brushed PVD



32979

Soffione laterale a getto nebulizzato QUADRO.
QUADRO wall-mounted atomizer jet.

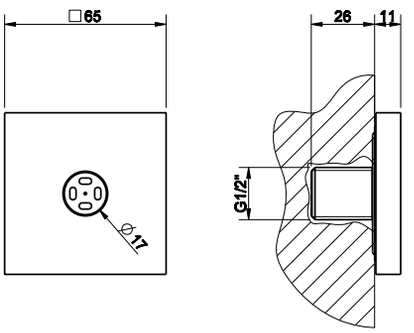

031	Cromo	Chrome	
149	Finox	Finox	
706	Black Metal PVD	**030**	CopperPVD
299	Black XL		
707	Black Metal Brushed PVD	**708**	Copper Brushed PVD



32971

Soffione laterale TONDO.
Lateral TONDO body jet.

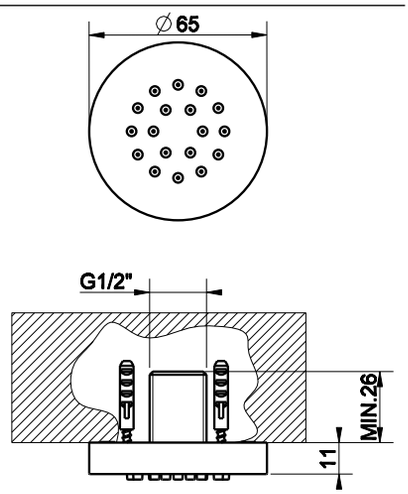

031	Cromo	Chrome	
149	Finox	Finox	
706	Black Metal PVD	**030**	CopperPVD
299	Black XL		
707	Black Metal Brushed PVD	**708**	Copper Brushed PVD

32985 + 32982



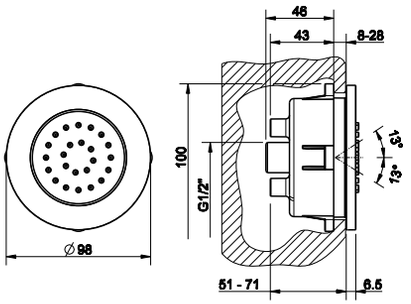

32985

Parte incasso per soffione laterale orientabile.
Built-in parts for adjustable lateral body jet.



031	Cromo	Chrome

32982

Parti esterne per soffione laterale orientabile ad incasso TONDO.
External parts for TONDO built-in adjustable lateral body jet.



031	Cromo	Chrome	
149	Finox	Finox	
706	Black Metal PVD	**030**	CopperPVD
299	Black XL		
707	Black Metal Brushed PVD	**708**	Copper Brushed PVD

32977

Soffione laterale a getto nebulizzato TONDO.
TONDO wall-mounted atomizer jet.

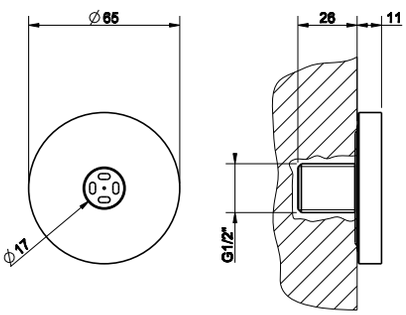



031	Cromo	Chrome	
149	Finox	Finox	
706	Black Metal PVD	**030**	CopperPVD
299	Black XL		
707	Black Metal Brushed PVD	**708**	Copper Brushed PVD

20172

Soffione laterale orientabile QUADRO.
Adjustable QUADRO lateral body jet.

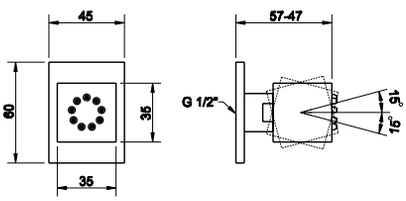

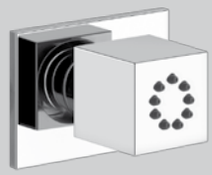

031	Cromo	Chrome	
149	Finox	Finox	
706	Black Metal PVD	**030**	CopperPVD
299	Black XL		
707	Black Metal Brushed PVD	**708**	Copper Brushed PVD

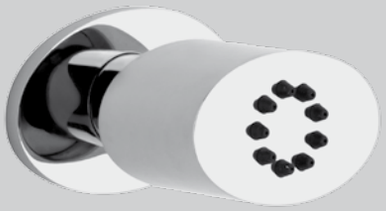

23175

Soffione laterale orientabile OVALE.
Adjustable lateral OVALE body jet.

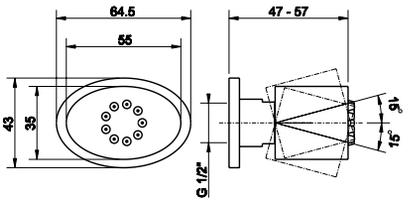

031	Cromo	Chrome
149	Finox	Finox



33775

Soffione laterale orientabile GOCCIA.
Adjustable lateral GOCCIA body jet.

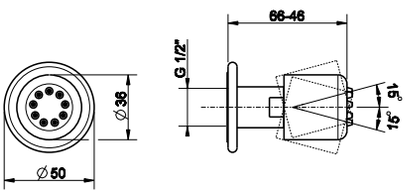

031	Cromo	Chrome
147	Cromo Spazzolato	Brushed chrome
279	White CN	
299	Black XL	



13375

Soffione laterale orientabile TONDO.
Adjustable lateral TONDO body jet.

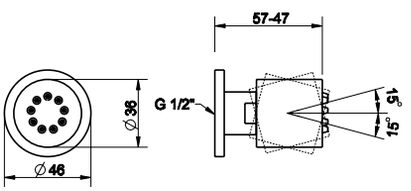

031	Cromo	Chrome
149	Finox	Finox
707	Black Metal Brushed PVD	
708	Copper Brushed PVD	
726	Warm Steel Brushed PVD	

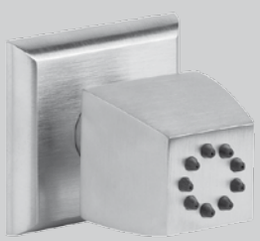

31272

Soffione laterale orientabile MIMI.
Adjustable lateral MIMI body jet.

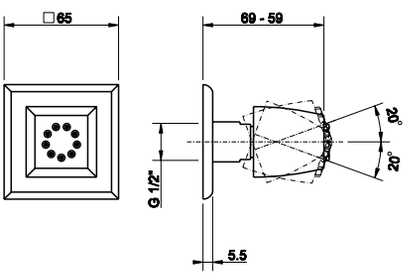

031	Cromo	Chrome
149	Finox	Finox
080	Gold CCP	Gold CCP

GESSI

SHOWER SETS

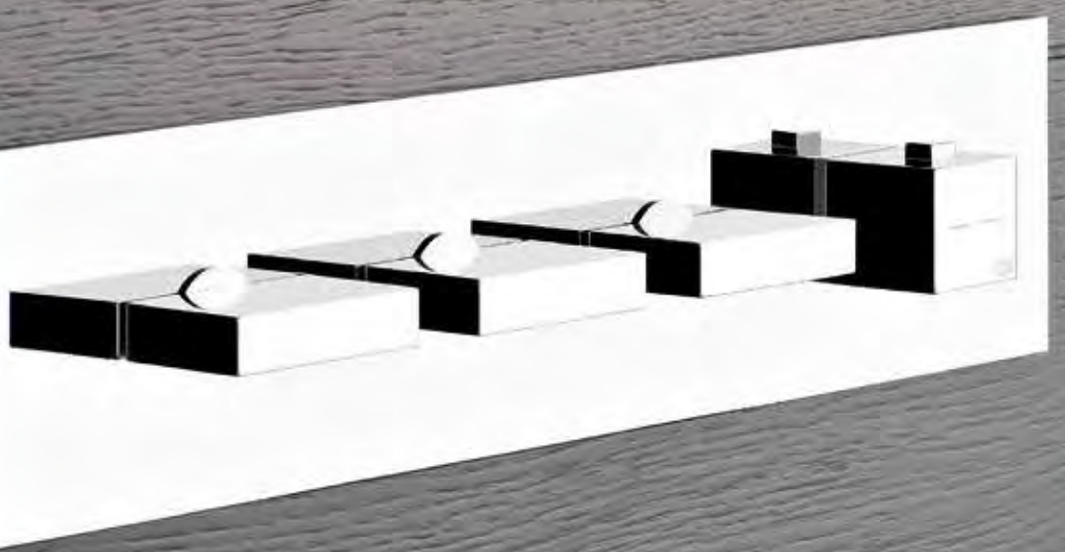



54023

Set doccia comprensivo di presa acqua con attacco da 1/2", supporto, flessibile Darkflex 1,50 m e doccetta anticalcare.
Shower set composed by 1/2" connections water outlet, shower hook, 1,50 flexible Darkflex hose and antilimestone handshower.

239	Steel Brushed
707	Black Metal Brushed PVD
708	Copper Brushed PVD
726	Warm Steel Brushed PVD

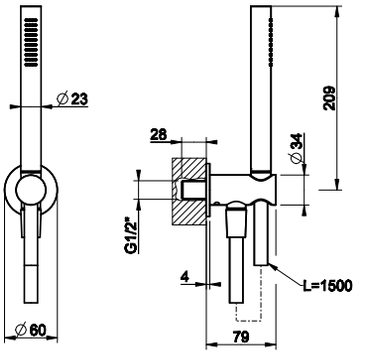



45223

Set doccia comprensivo di presa acqua con attacco da 1/2", supporto, flessibile 1,50 m e doccetta anticalcare.
Shower set composed by 1/2" connections water outlet, shower hook, 1,50 flexible hose and antilimestone handshower.

031	Cromo	Chrome	
149	Finox	Finox	
706	Black Metal PVD	**030**	Copper PVD
279	White CN	**299**	Black XL
707	Black Metal Brushed PVD		

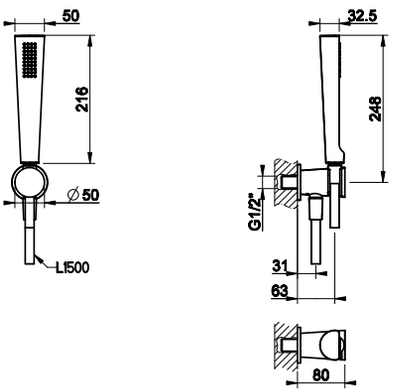



46127

Set doccia comprensivo di presa acqua con attacco da 1/2", supporto, flessibile 1,50 e doccetta anticalcare.
Shower set composed by 1/2" connection water outlet, shower hook, 1,50 m flexible hose and antilimestone handshower.

031	Cromo	Chrome	
149	Finox	Finox	
080	Gold CCP	**087**	Gold Brushed CCP
713	Antique Brass PVD	Antique Brass PVD	
706	Black Metal PVD	**030**	Copper PVD

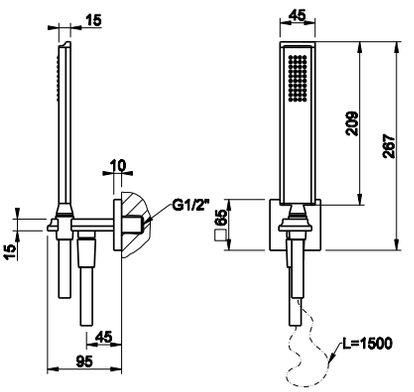



41154

Doccetta anticalcare **ISPA**.
ISPA *antilimestone handshower.*

031	Cromo	Chrome

41161

Presa acqua **ISPA** con attacco da 1/2" e supporto doccetta.
ISPA *handshower hook with 1/2" connection water outlet.*

031	Cromo	Chrome

01637

Flessibile Cromalux lunghezza 1,50 m con attacco da 1/2" conico.
1,50 m Cromalux flexible hose with conic 1/2" connections.

031	Cromo	Chrome

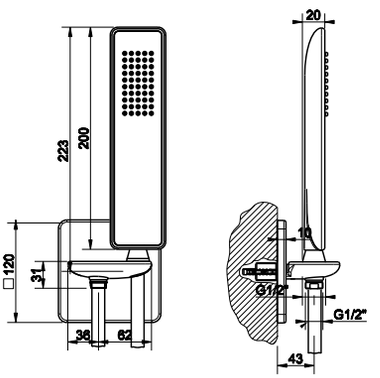

20123

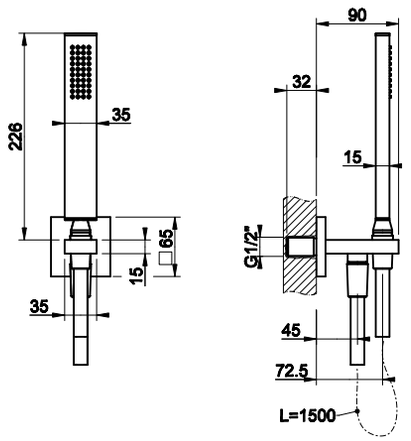

Set doccia RETTANGOLO comprensivo di presa acqua con attacco da 1/2", supporto, flessibile 1,50 m e doccetta anticalcare.
Shower set composed by 1/2" connection water outlet, shower hook, 1,50 m flexible hose and antilimestone handshower.

031	Cromo	Chrome	
149	Finox	Finox	
706	Black Metal PVD	**030**	Copper PVD
299	Black XL		
707	Black Metal Brushed PVD	**708**	Copper Brushed PVD



21623

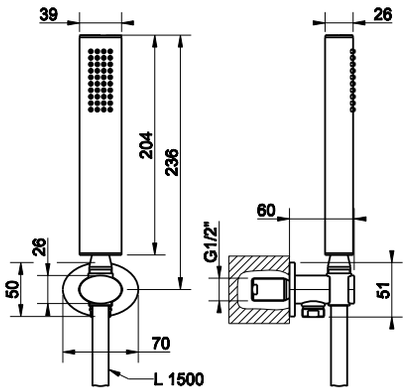

Set doccia OVALE comprensivo di presa acqua con attacco da 1/2", supporto, flessibile 1,50 m e doccetta anticalcare.
Shower set composed by 1/2" connection water outlet, shower hook, 1,50 m flexible hose and antilimestone handshower.

031	Cromo	Chrome	
149	Finox	Finox	



33773

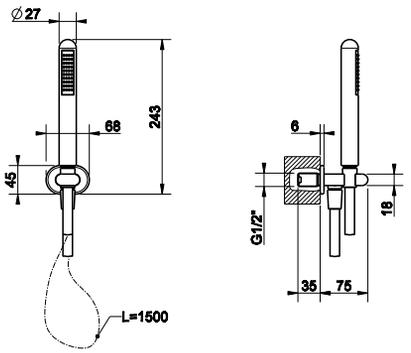

Set doccia GOCCIA comprensivo di presa acqua con attacco da 1/2", supporto, flessibile 1,50 m e doccetta anticalcare.
Shower set composed by 1/2" water outlet connector, shower hook, 1,50 m flexible hose and antilimestone handshower.

031	Cromo	Chrome	
149	Finox	Finox	
279	White CN		
299	Black XL		



14324

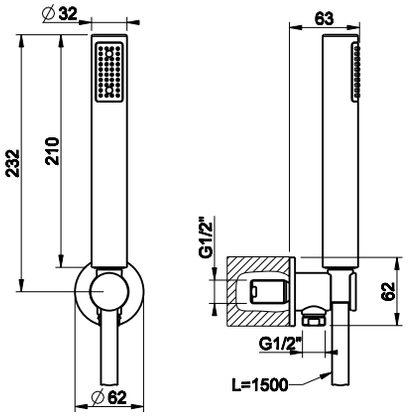

Set doccia TONDO comprensivo di presa acqua con attacco da 1/2", supporto, flessibile 1,50 m e doccetta anticalcare.
Shower set made up of 1/2" connection water intake, shower hook, 1,50 m flexible hose and antilimestone handshower.

031	Cromo	Chrome	



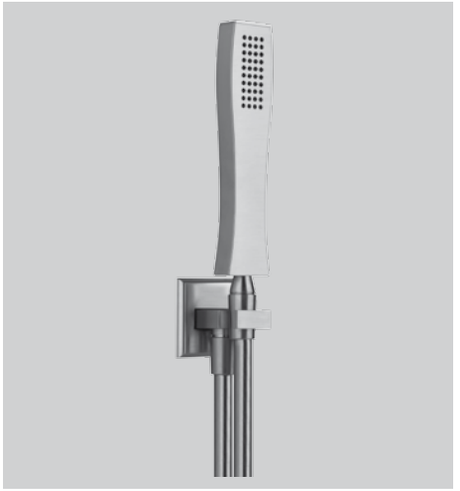

31223

Set doccia MIMI comprensivo di presa acqua con attacco da 1/2", supporto, flessibile 1,50 m e doccetta anticalcare.
Shower set composed by 1/2" connection water outlet, shower hook, 1,50 m flexible hose and antilimestone handshower.

031	Cromo	Chrome
149	Finox	Finox
080	Gold CCP	Gold CCP

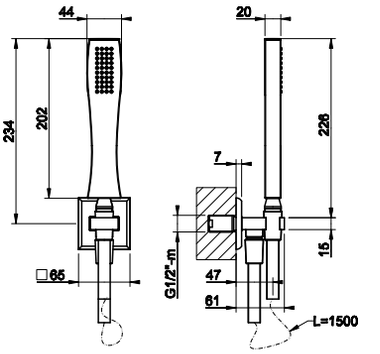



TECHNICAL INFORMATIONS

INSTALLAZIONE CON CONTROSOFFITTO (MISCELATORE TERMOSTATICO A 5 VIE CON DEVIATORE)
FALSE CEILING FITTING INSTALLATION (WITH THERMOSTATIC MIXER 5 EXITS AND DIVERTER)

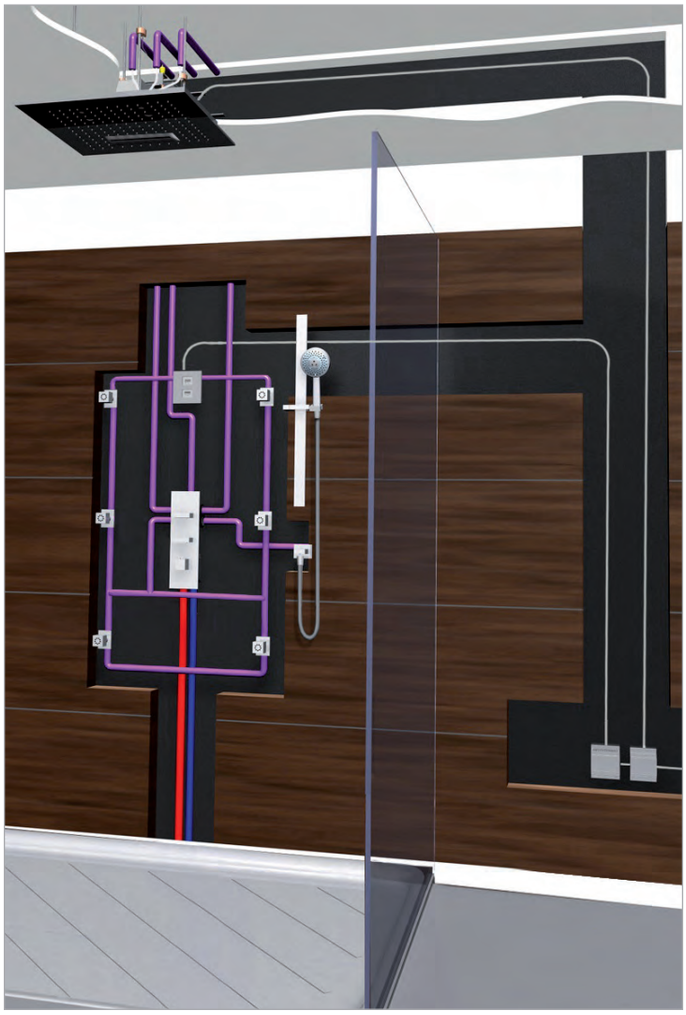

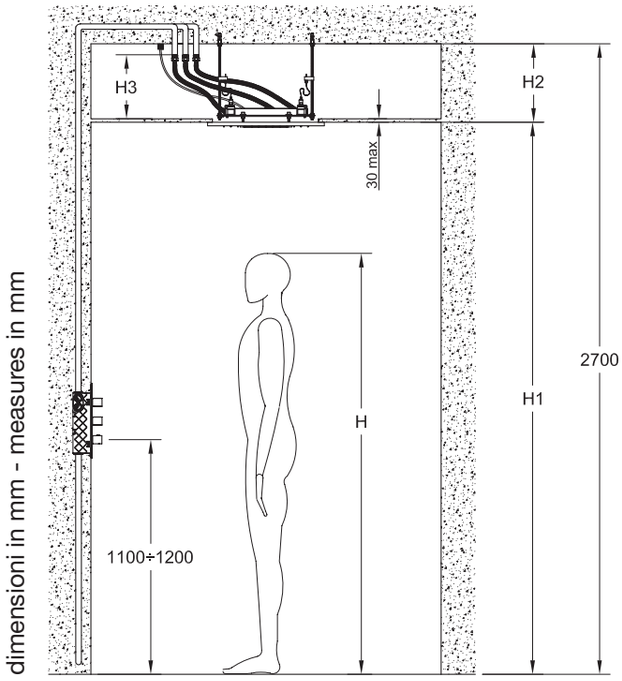

AFILO

H [mm]	H1 [mm]	H2 [mm]	H3 [mm]
1600	2100 ÷ 2200	300 min ÷ 1000 max	≤ 300
1700	2100 ÷ 2300		
1800	2200 ÷ 2350		
1900	2200 ÷ 2400		

MINIMALI/COLOUR

H [mm]	H1 [mm]	H2 [mm]	H3 [mm]
1600	2100 ÷ 2200	200 min ÷ 900 max	≤ 300
1700	2100 ÷ 2300		
1800	2200 ÷ 2350		
1900	2200 ÷ 2400		

H = Statura cliente / Customer height

H1 = Altezza consigliata / Recommended height

H2 = Distanza di installazione dal soffitto / Distance of installation from the ceiling

H3 = Distanza tra controsoffitto e tubo di alimentazione / Distance between false ceiling and flexible pipe

Attenzione: lo schema dell'impianto rappresentato in figura è da considerarsi puramente indicativo.
Attention: the system layout in the picture is purely as an indication.

INSTALLAZIONE A SOFFITTO (SOLUZIONE CON MISCELATORE TERMOSTATICO A 4 VIE INDIPENDENTI)
CEILING FITTING INSTALLATION (SOLUTION WITH THERMOSTATIC MIXER 4 INDEPENDENT EXITS)

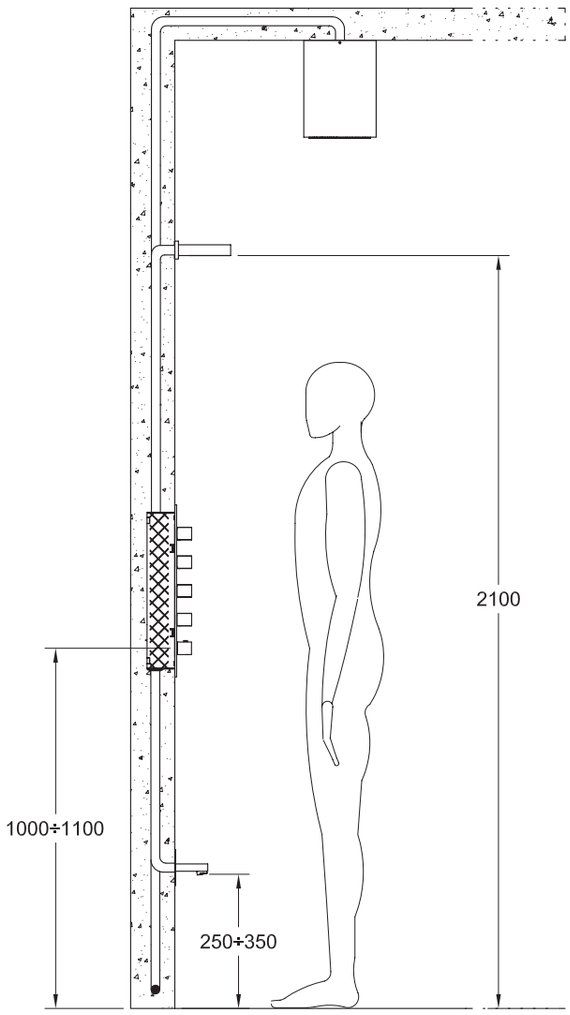

dimensioni in mm - measures in mm

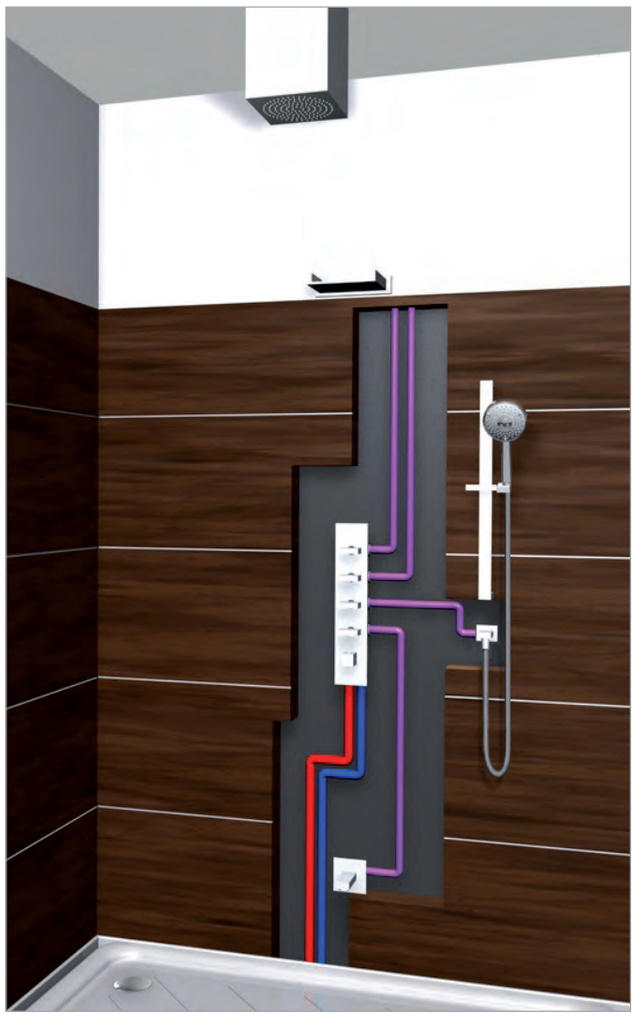

Attenzione: lo schema dell'impianto rappresentato in figura è da considerarsi puramente indicativo.
Attention: the system layout in the picture is purely as an indication.

Miscelatori incasso 44655 - 44673 - 44639 / *built-in mixers* 44655 - 44673 - 44639

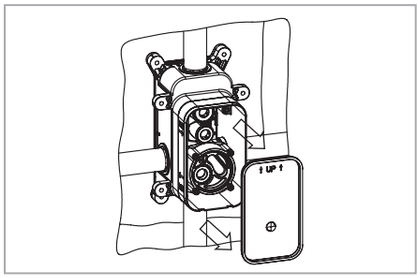

1_Box incasso a tenuta stagna. Per installazione su pareti in muratura o cartongesso. / ***Watertightbuilt-in box.*** *To be installed either in masonry or plasterboard.*

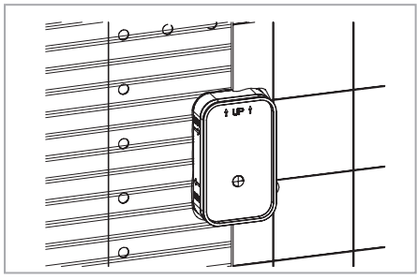

2_Guarnizione di tenuta tra corpo incasso e parete. Per una perfetta tenuta idraulica tra muratura e corpo mix incasso. / ***Tightness gasket located between the wall and the built-in part.*** *To get a perfect wet seal between the wall and the built-in mixer.*

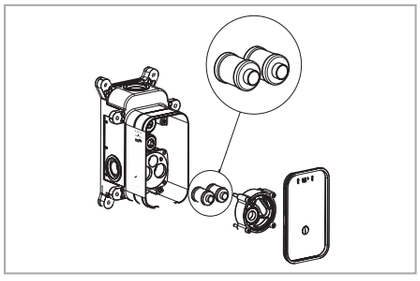

3_Silenziatori incorporati. Riducono le rumorosità dell'acqua che si trasmettono all'impianto idraulico. / ***Silencers included.*** *To reduce water noisiness conveyed to the water system.*

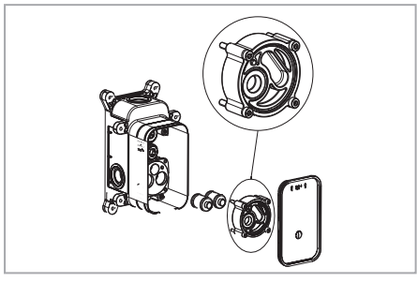

4_Tappo di collaudo e spurgo impianto (EN 806-4)
Test plug and drain system (EN 806-4)

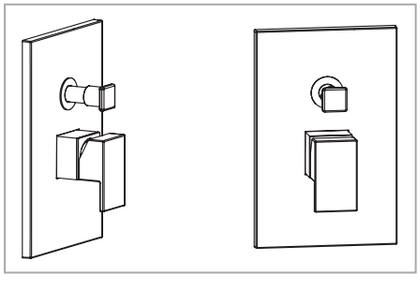

5_Parti esterne a tenuta. Facilita l'installazione, garantisce una tenuta perfetta e semplifica notevolmente la manutenzione periodica per l'eventuale pulizia dei filtri. / ***Wall tightness external parts.*** *It makes it easier to install the mixer, grants a perfect tightness and considerably simplifes the periodical maintenance carried out to clean filters.*

Installazione miscelatore incasso vasca/doccia due vie 44673 / 44639
Installation built-in bath/shower mixer two-way 44673 / 44639.

44655 - Portata acqua / *flow rate*							
Pressione / *Pressure* [bar]	0	0,5	1,00	2,00	3,00	4,00	5,00
Portata / *Flow rate* [l/min]	0	14,00	18,60	25,20	30,30	34,60	38,20

44673 - Portata acqua / *flow rate*							
Pressione / *Pressure* [bar]	0	0,5	1,00	2,00	3,00	4,00	5,00
Portata / *Flow rate* [l/min]	0	11,30	15,70	22,00	26,70	30,80	34,30

44639 - Portata acqua / *flow rate*							
Pressione / *Pressure* [bar]	0	0,5	1,00	2,00	3,00	4,00	5,00
Portata / *Flow rate* [l/min]	0	10,20	14,00	19,40	23,60	27,20	30,40



KIT OPZIONALE
R4012: Sistema antiriflusso UNI EN 1717, opzionale ed abbinabile a 44673 e 44639.
OPTIONAL KIT
R4012: *Non-return system, UNI EN 1717 certified, compatible with 44673 and 44639.*

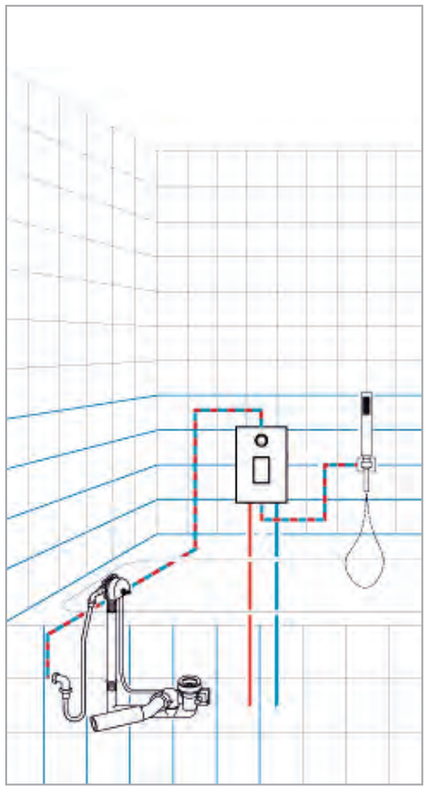

Dispositivo che rispetta la normativa UNI EN 1717 riguardante la prevenzione sull' inquinamento dell'acqua potabile all'interno di immobili specifico per evitare l'inquinamento causato dal riflusso.
Un riflusso di fluido (retrosifonamento) in un sistema di approvvigionamento di acqua potabile può verificarsi a causa di una depressione parziale (caduta di pressione) nel sistema di approvvigionamento dell'acqua potabile (causata per esempio dal funzionamento di una valvola, dallo scoppio di un tubo, dal funzionamento di una pompa ausiliaria, dall'eccessiva richiesta d'acqua in una parte del sistema, dall'acqua prelevata in caso di emergenza da un idrante antincendio.

Le tipologie di installazione interessate sono:
Miscelatore vasca con doccetta manuale
Miscelatore vasca con attacco di ingresso al di sotto del bordo della vasca

Device that complies with the UNI EN 1717 on the prevention on pollution of potable water inside buildings in order to prevent pollution by backflow.

A fluid backflow in a system of supply of potable water may occur due to a partial vacuum (pressure drop) in the potable water supply system (caused for example by the operation of a valve, by the bursting of a tube, from the operation of an auxiliary pump, the excessive water demand in one part of the system, the water taken in emergency from a fire hydrant.

Types of installation concerned are:
Bath mixer with hand shower
Bath mixer with inlet port below the edge of the bath

Miscelatore incasso termostatico alta portata / *High capacity thermostatics built-in part mixer*

Tutti i comandi termostatici ad alta portata possono essere installati in verticale (con entrate dell'acqua calda e fredda rivolte verso il basso) o in orizzontale (con entrate dell'acqua calda e fredda rivolte verso il lato destro).
Funzionamento: Sia con scaldabagni a gas che elettrici ad accumulo, Impianti centralizzati o Caldaie murali e da terra ad accumulo

The all high water-flow capacity thermostatic mixer controls can be set up in the vertical position (with hot and cold water-flow facing the bottom) or in the horizontal position (with hot and cold water-flow facing the right hand-side).
It works both with electrical and gas water heater, Central heating systems or Wall and floor boiler

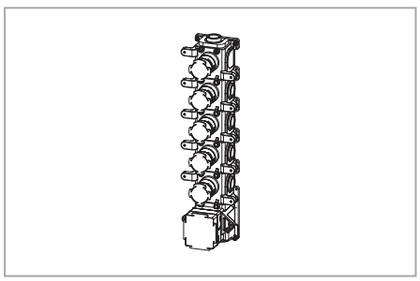

1_Box incasso a tenuta stagna. Per installazione su pareti in muratura o cartongesso. / ***Hermetic built-in box.*** *For installation on wall or blasterboard panel.*

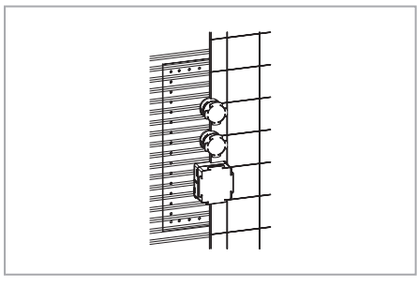

2_Guarnizione di tenuta tra corpo incasso e parete. Per una perfetta tenuta idraulica tra muratura e corpo mix incasso. / ***Joint washers between built-in part and wall.*** *For a perfect hydraulic tightness.*

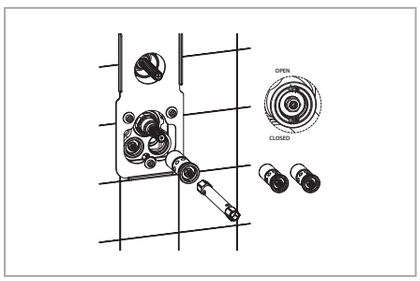

3_Filtri 3/4" con valvole di non ritorno e sistema di limitazione/chiusura acque. Oltre a mantenere il miscelatore pulito dalle impurità dell'acqua e impedire il ritorno a monte delle acque, il sistema di limitazione e chiusura acque integrato, consente di bilanciare le pressioni/ portate tra acque calda e fredda e all'occorrenza di chiudere totalmente l'alimentazione per eseguire eventuali interventi di manutenzione. / ***3/4" filters with Non Return Valves and water flow limiting/closure device.*** *In addition to keeping the mixer cleaned and avoiding water flow return, the water limitation/closure device allows hot and cold water pressure/ flow to be balanced as well as the water flow stop in case of maintenance.*

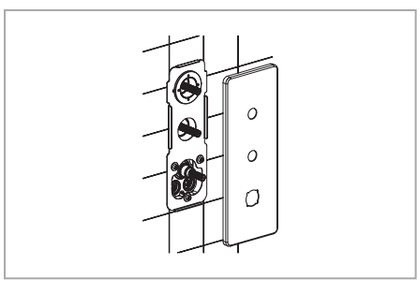

4_Flangia di tenuta a muro indipendente dalla piastra di copertura estetica. Facilita l'installazione, garantisce una tenuta perfetta e semplifica notevolmente la manutenzione periodica per l'eventuale pulizia dei filtri. / ***Sealing flange indipendent of the aesthetic covering flange.*** *It helps installation, guarantees a perfect sealing and simplifies the periodical maintenance for filters cleaning.*

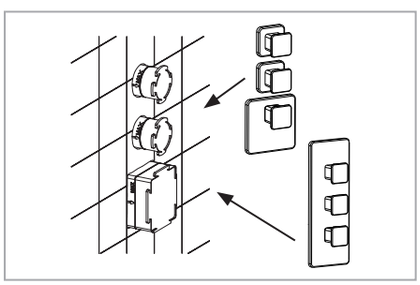

5_Parte incasso universale da abbinare alle varie collezioni. Le parti esterne si suddividono in due tipologie: piastra unica e piastre singole. / ***Universal built-in part fitting all collections.*** *External parts can be one plate or single plates.*

caratteristiche tecniche dei termostatici ad alta portata

• Pressione minima di esercizio: 0.5 bar
• Pressione massima di esercizio: 5 bar (per pressioni superiori si raccomanda di installare un limitatore di pressione)
• Pressione d'esercizio consigliata: 3 bar
• Blocco di sicurezza a 38 °C
• Temperatura minima di esercizio: 3 °C FREDDA (consigliata 15 °C)
• Temperatura massima di esercizio: 80 °C CALDA (consigliata 65 °C)
• Differenziale termico consigliato: 50 °C
• Sistema di sicurezza con blocco dell'erogazione, in caso di mancanza di una delle due acque
• Dotati di filtri in acciaio inox per il trattenimento delle impurità

Caratteristiche dei termostatici alta portata da 2 a 5 uscite con piastre unite e singole vincolate:
• Tutte le uscite sono indipendenti (si possono aprire in contemporanea – in questo caso, logicamente, la portata si ripartisce su tutte le vie aperte)
• I termostatici a 2 uscite presentano l'erogazione dell'acqua verso destra (o verso l'alto se installati in orizzontale)
• I termostatici a 3 uscite presentano due vie di erogazione dell'acqua verso destra e una in alto (o 2 verso l'alto e una verso sinistra se installati in orizzontale)
• I termostatici a 4 uscite presentano tutte le vie di erogazione dell'acqua verso destra (o tutte verso l'alto se installati in orizzontale)
• I termostatici a 5 uscite presentano quattro vie di erogazione dell'acqua verso destra e una in alto (o 4 verso l'alto e una verso sinistra se installati in orizzontale)
• A 3 bar, le portate per una singola uscita sono di 40 l/min circa

I termostatici a 5 uscite: Si differenziano completamente dagli altri, in quanto composti da un rubinetto d'arresto e un deviatore con cinque posizioni. Le uscite possono essere selezionate solo singolarmente e quindi non si possono abbinare; in qualsiasi posizione del deviatore si può aprire e chiudere l'erogazione dell'acqua agendo sul rubinetto d'arresto
Le uscite per i termostatici in verticale si presentano 2 a destra, una in alto e 2 a sinistra
Le uscite per i termostatici in orizzontale si presentano 2 in alto, una a sinistra e 2 in basso
A 3 bar, le portate per una singola uscita sono di 30 l/min circa

Termostatico con piastre singole non vincolate (art. 43281-43283): Per i termostatici con piastre singole è possibile l'installazione del gruppo termostatico separato; le uscite possono essere installate in quantità e posizione a seconda delle esigenze.

ATTENZIONE: Si consiglia, di contattare il proprio termoidraulico di fiducia per una corretta e funzionale installazione del miscelatore termostatico, sia con i dispositivi di riscaldamento sopraelencati, che con altre tipologie.

technical features of high water-flow capacity thermostatic mixers

• *Minimum pressure of working: 0.5 bar*
• *Maximum operating pressure: 5 bar (For higher hydraulic pressures we recommend to install a pressure reducer)*
• *Pressure of working advised: 3 bar*
• *Safety block at 38° C*
• *Minimum working temperature 3° C COLD WATER (suggested 15° C)*
• *Maximum working temperature 80° C HOT WATER (suggested 65° C)*
• *Suggested temperature differential: 50° C*
• *Safety system with water supply block in case either hot or cold water is missing*
• *Supplied with steel filter to keep the impurity out*

Features of high capacity thermostatic mixers from 2 till 5 exits with option of one or separate restricted wall controls:
• *All the outflows are unconnected (they can be open at the same time – obviously in this case the water-flow capacity divides onto all the open ways)*
• *The thermostatic mixers with 2 outflows have the water-flow towards the right hand-side (or towards the top if they are sep up in the horizontal position)*
• *The thermostatic mixers with 3 outflows have two-ways water-flow towards the right hand-side and one at the top (or two ways towards the top and one towards the left side if they are set up in the horizontal position)*
• *The thermostatic mixers with 4 outflows have all the water-flow gateways towards the right hand-side (or all the gateways towards the top if they are set up in the horizontal position)*
• *The thermostatic mixers with 5 outflows have four-ways water-flow towards the right hand-side and one at the top (or four ways towards the top and one towards the left side if they are set up in the horizontal position)*
• *To three bars, the single gateway water-flow capacities are about 40 l/min*

The thermostatic mixers with 5 outflows: They are totally different from the others as they are made with a stopcock and one diverter with five positions. The outflows can be selected only one by one and therefore they cannot be matched; the water-flow can be open or closed in any position of the switch by operating on the stopcock.
The thermostatic mixer outflows in the vertical position are two on the right hand-side, one on the top and two on the left hand-side
The thermostatic mixer outflows in the horizontal position are two on the top, one on the left hand-side and two on the bottom
To 3 bars, the one single-gateway water-flow capacities are about 30 l/min

Thermostatic mixer with the option of separate wall control (art. 43281-43283): *A separaterd thermostatic group installation is possible for single-plated thermostatics; regarding quantity and positionning of thermostatic exits, they can be installed according to one's needs.*

ATTENTION: It is strongly recommended that the product is only installed by a fully qualified plumber who is aware of the installation and the pressure requirements of the system (both for the heating systems above mentioned and others).

43103 Miscelatore incasso termostatico alta portata a due uscite / *Thermostatic high capacity built in part mixer with two exits*

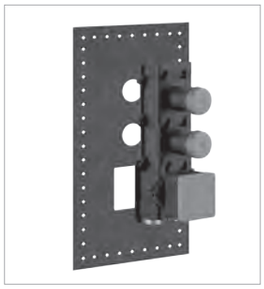

Portata acqua miscelata a 38° C / *Mixed flow rate 38° C*											
Pressione / *Pressure* [bar]	0	0,5	1,00	1,5	2,00	2,5	3,00	3,5	4,00	4,5	5,00
Portata / *Flow rate* [l/min] exit 1	0	17,5	22,5	27	30	34	36,5	39,5	42	44	46,5
Portata / *Flow rate* [l/min] exit 1+2	0	19	24	28,5	32,5	36	39,5	42	45	47,5	49,5

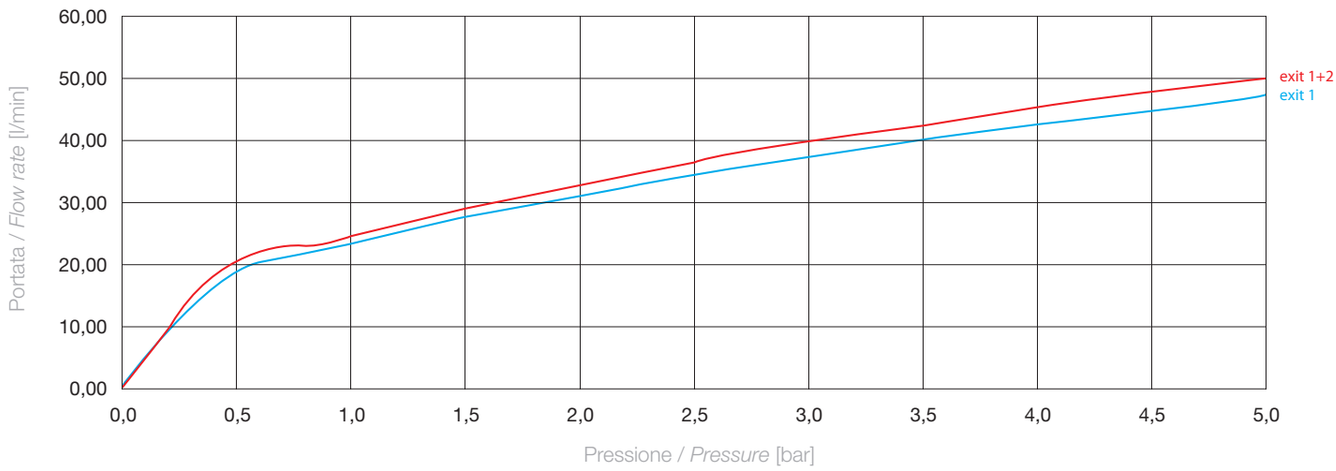

43105 Miscelatore incasso termostatico alta portata a tre uscite / *Thermostatic high capacity built in part mixer with three exits*

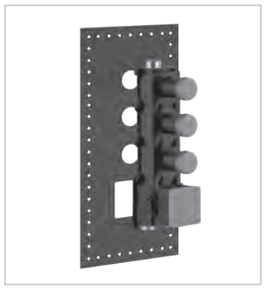

Portata acqua miscelata a 38° C / *Mixed flow rate 38° C*											
Pressione / *Pressure* [bar]	0	0,5	1,00	1,5	2,00	2,5	3,00	3,5	4,00	4,5	5,00
Portata / *Flow rate* [l/min] exit 1	0	17,5	22,5	27	30	34	36,5	39,5	42	44	46,5
Portata / *Flow rate* [l/min] exit 1+2	0	19	24	28,5	32,5	36	39,5	42	45	47,5	49,5
Portata / *Flow rate* [l/min] exit 1+2+3	0	19,5	25,5	31	34,5	39	42	44,5	47,5	49	51

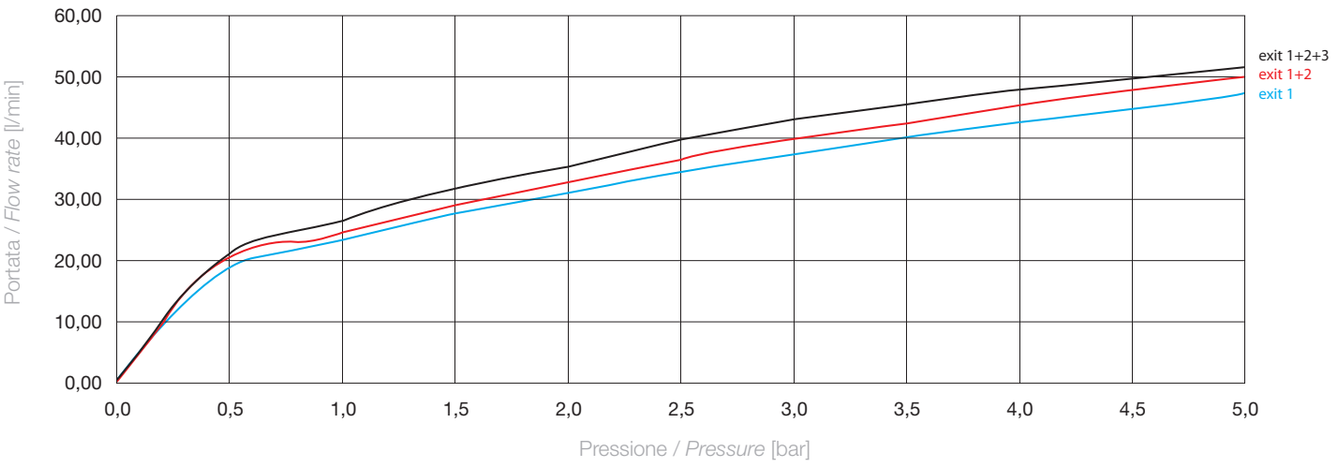

43107 Miscelatore incasso termostatico alta portata a quattro uscite / *Thermostatic high capacity built in part mixer with four exits*

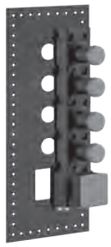

Portata acqua miscelata a 38° C / *Mixed flow rate 38° C*											
Pressione / *Pressure* [bar]	0	0,5	1,00	1,5	2,00	2,5	3,00	3,5	4,00	4,5	5,00
Portata / *Flow rate* [l/min] exit 1	0	17,5	22,5	27	30	34	36,5	39,5	42	44	46,5
Portata / *Flow rate* [l/min] exit 1+2	0	19	24	28,5	32,5	36	39,5	42	45	47,5	49,5
Portata / *Flow rate* [l/min] exit 1+2+3	0	19,5	25,5	31	34,5	39	42	44,5	47,5	49	51
Portata / *Flow rate* [l/min] exit 1+2+3+4	0	19	25,5	30,5	33,5	37,5	41,5	45	47,5	50	51,5

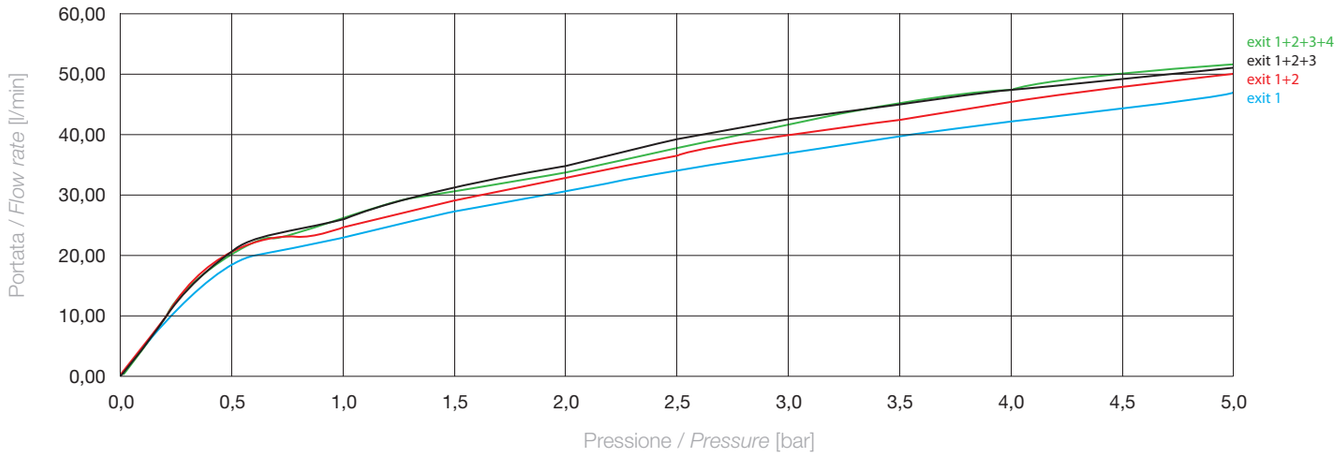

43109 Miscelatore incasso termostatico alta portata a cinque uscite / *Thermostatic high capacity built in part mixer with five exits*

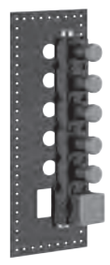

Portata acqua miscelata a 38° C / *Mixed flow rate 38° C*											
Pressione / *Pressure* [bar]	0	0,5	1,00	1,5	2,00	2,5	3,00	3,5	4,00	4,5	5,00
Portata / *Flow rate* [l/min] exit 1	0	17,5	22,5	27	30	34	36,5	39,5	42	44	46,5
Portata / *Flow rate* [l/min] exit 1+2	0	19	24	28,5	32,5	36	39,5	42	45	47,5	49,5
Portata / *Flow rate* [l/min] exit 1+2+3	0	19,5	25,5	31	34,5	39	42	44,5	47,5	49	51
Portata / *Flow rate* [l/min] exit 1+2+3+4	0	19	25,5	30,5	33,5	37,5	41,5	45	47,5	50	51,5
Portata / *Flow rate* [l/min] exit 1+2+3+4+5	0	19	25,5	30,5	35,5	38,5	41,5	44,5	47	50	51,5

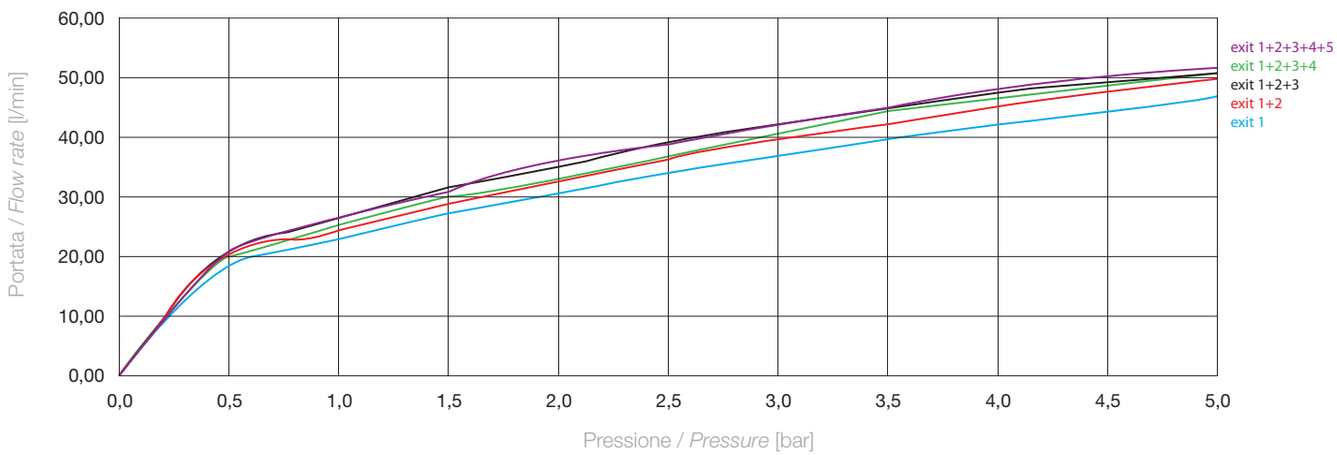

Miscelatore incasso termostatico alta portata a cinque uscite con selettore a selezione singola
Thermostatic high capacity built in part mixer with five exits with selector to single choice

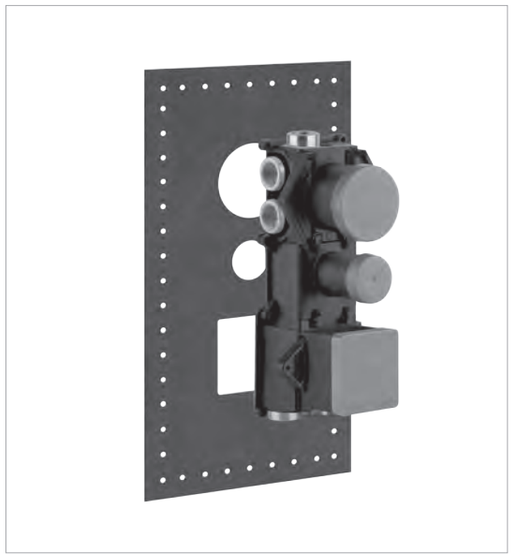



43111

Portata acqua miscelata a 38° C / *Mixed flow rate 38° C*											
Pressione / *Pressure* [bar]	0	0,5	1,00	1,5	2,00	2,5	3,00	3,5	4,00	4,5	5,00
Portata / *Flow rate* [l/min] exit 1	0	7,5	15	18,5	22	25,5	28,5	31	33	35	37,5
Portata / *Flow rate* [l/min] exit 2	0	7,5	13,5	18,5	22	25	28	31,5	33,5	36	37,5
Portata / *Flow rate* [l/min] exit 3	0	7,5	14,5	18,5	22,5	25,5	28,5	31,5	34,5	37	39
Portata / *Flow rate* [l/min] exit 4	0	7,5	13,5	18,5	22	25,5	28,5	31	33,5	36	37,5
Portata / *Flow rate* [l/min] exit 5	0	7,5	14,5	18,5	22,5	25,5	28,5	31,5	34	37	39

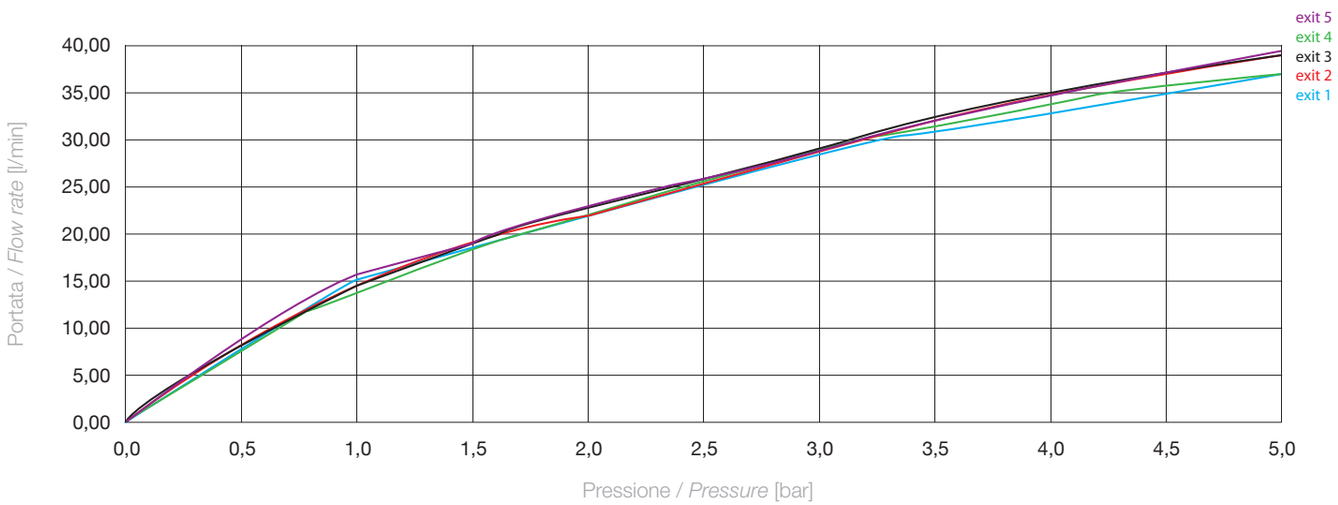



32977



32979



41177

Portata acqua fredda / *Cold flow rate*							
Pressione / *Pressure* [bar]	0	0,5	1,00	2,00	3,00	4,00	5,00
Portata / *Flow rate* [l/min]	0	0,20	0,28	0,38	0,48	0,53	0,58

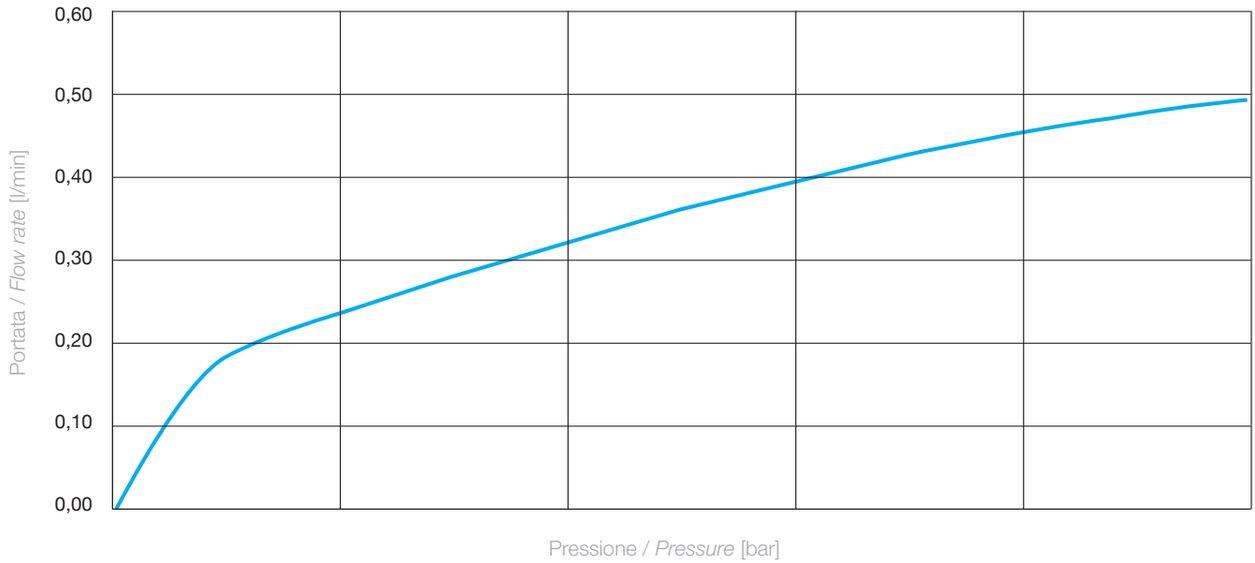

Funzionamento

Il nebulizzatore è un sistema che consente la dispersione nell'aria di minutissime goccioline d'acqua. La particolarità che ne contraddistingue il funzionamento è che queste micro-particelle, a seconda delle dimensioni e della velocità, assorbono il calore dall'ambiente circostante (evaporando) e/o lo disperdono (raffreddandosi).
In ogni caso, il risultato ottenuto è l'erogazione di un flusso nebulizzato a temperatura non elevata, tale da garantire un benefico effetto di refreshment.

I tubi d'alimentazione devono essere sciacquati con cura prima dell'installazione del dispositivo, in modo che non rimangano trucioli, residui di saldatura o canapa, o altre impurità all'interno dei tubi. Attraverso tubazioni non sciacquate a fondo o attraverso la rete idrica generale, nel dispositivo possono entrare corpi estranei in grado di danneggiare guarnizioni/o-ring. Si raccomanda pertanto di dotare anche l'impianto generale di filtri.
Pressione minima per il corretto funzionamento: > 2 Bar.

Functioning

The nebulizer is a system that allows dispersion into the air of microscopic water droplets. The operation of these micro-particles features, according to sizes and speed, the absorption of heat from the surrounding environment (evaporating) and/or its dispersion (cooling).
Anyway the result obtained is the supply of an atomized flow at high temperature, such as to guarantee a beneficial refreshment effect.

The feeding pipes have to be rinsed carefully before the installation of the device so that there won't remain shavings, sealing or hemp residues, or other impurities inside the pipes. Through pipes not thoroughly rinsed or through the general water network, in the device foreign bodies can enter that could damage gaskets /o-ring. So filters should be installed also on the general system.
Minimum pressure for proper operation: > 2 Bar.



32862

32863

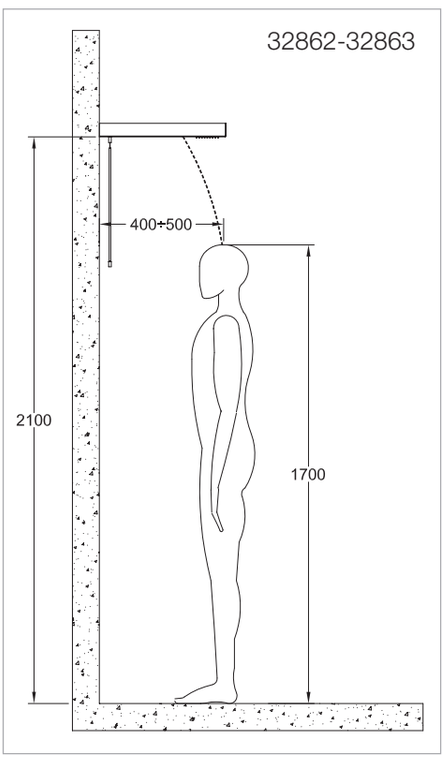

dimensioni in mm - measures in mm

H = 2100 mm

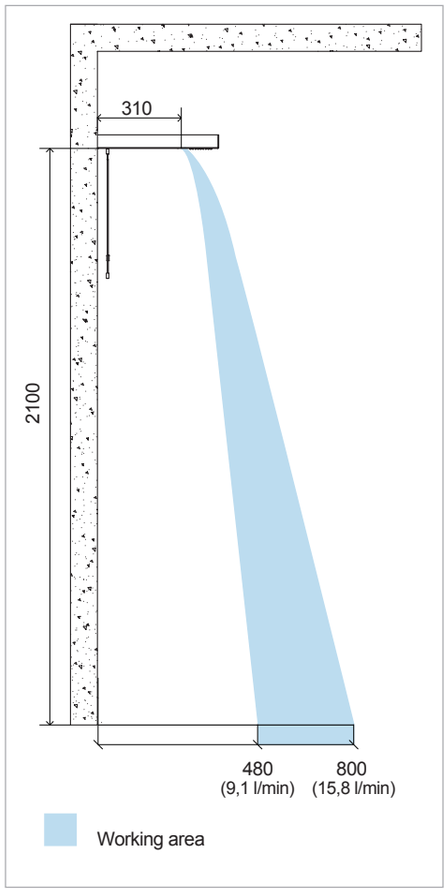

H = 2400 mm

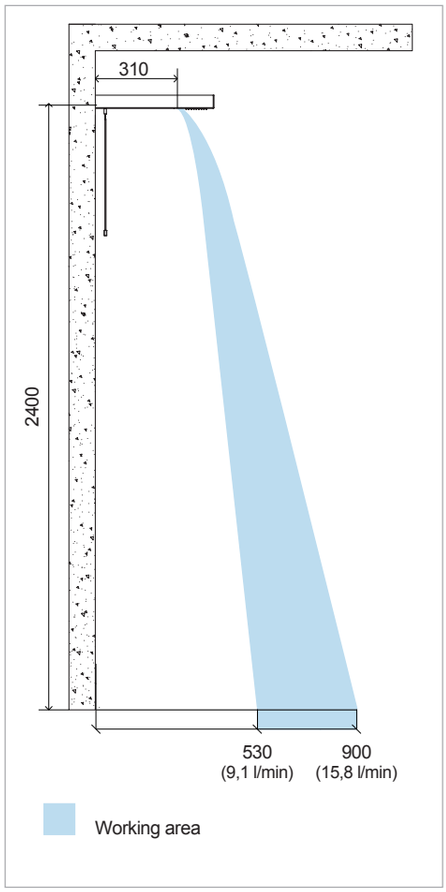

Tubo di alimentazione: diametro minimo interno 12 mm / *Water supply pipe: minimum internal diameter 12 mm*

Funzionamento

Range di portata:
Erogazione minima = 9,1 l/min
Erogazione massima = 15,8 l/min

Functioning

Working range:
Minimum supply = 9,1 l/min
Maximum supply = 15,8 l/min

Range di pressione/ Pressure Range : 1 - 5 bar

Funzionamento

Range di portata:
Erogazione minima = 9,1 l/min
Erogazione massima = 15,8 l/min

Functioning

Working range:
Minimum supply = 9,1 l/min
Maximum supply = 15,8 l/min

Articolo con limitatore di portata da 16 l/min / *Article with flow rate reducer of 16 l/min*

Valori di gittata proporzionali alla pressione idrica applicata (consigliato 3 bar).
Grafico di gittata ottenuto tramite banco prova di laboratorio. Il risultato finale è influenzato dall'impianto di rete ove installato il prodotto e dall'effettivo miscelatore a monte di quest'ultimo.
The range is proportional to the water supply pressure, 3 bar pressure is recommended.
Graph power supply obtained by laboratory test bench. The whole is then influenced by plant network when installing the product and the actual mixer last one before that.

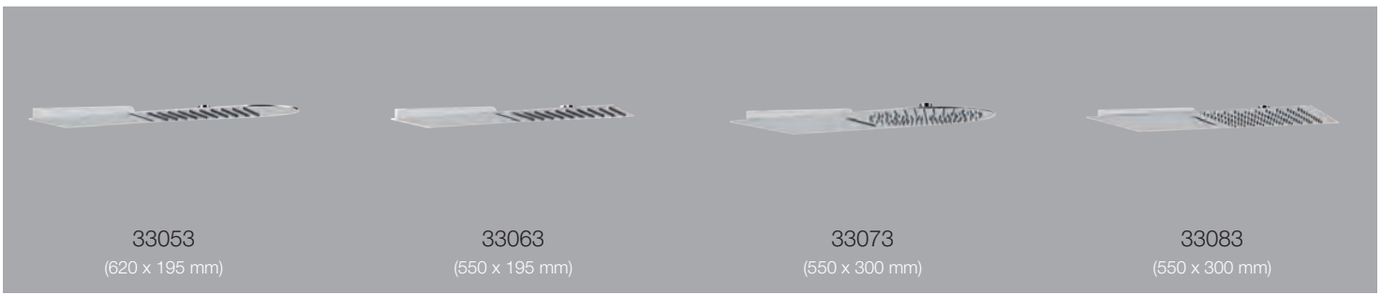

33053
(620 x 195 mm)

33063
(550 x 195 mm)

33073
(550 x 300 mm)

33083
(550 x 300 mm)

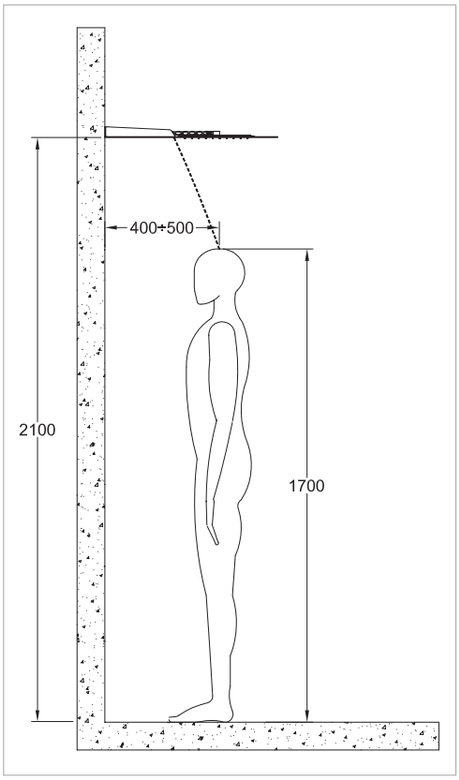

dimensioni in mm - measures in mm

H = 2100 mm

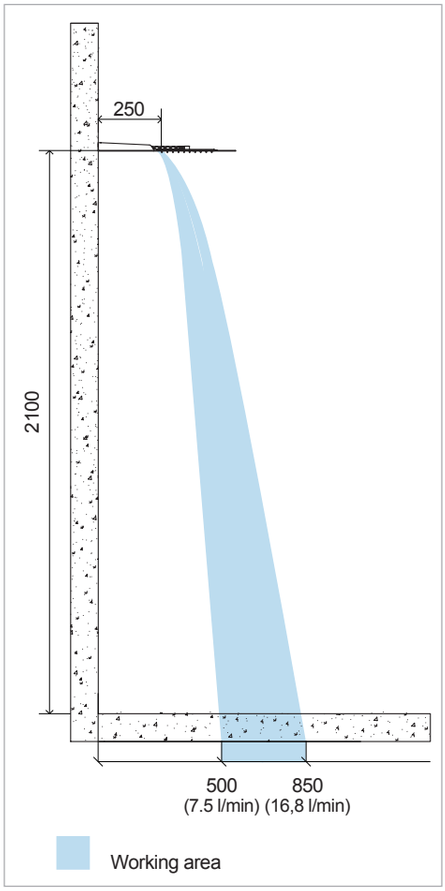

H = 2400 mm

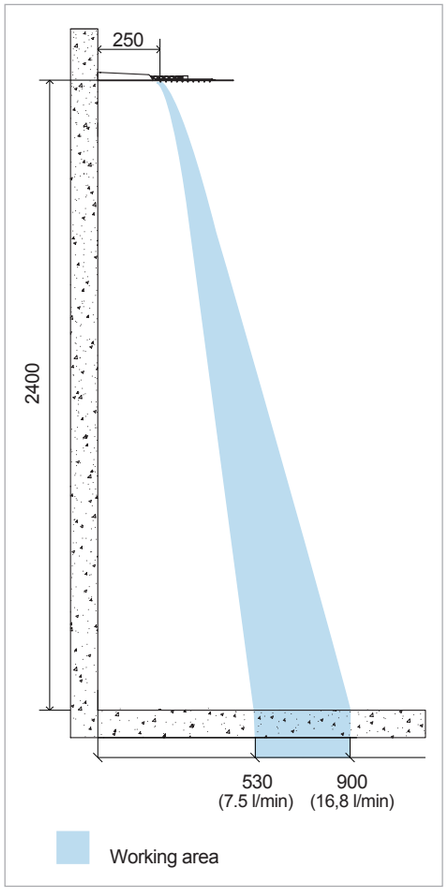

Tubo di alimentazione: diametro minimo interno 12 mm / *Water supply pipe: minimum internal diameter 12 mm*

Funzionamento

Range di portata:
Erogazione minima = 7,5 l/min
Erogazione massima = 16,8 l/min

Functioning

Working range:
Minimum supply = 7,5 l/min
Maximum supply = 16,8 l/min

Range di pressione/ Pressure Range : 1 - 5 bar

Articolo con limitatore di portata da 18 l/min / *Article with flow rate reducer of 18 l/min*

Valori di gittata proporzionali alla pressione idrica applicata (consigliato 3 bar).
Grafico di gittata ottenuto tramite banco prova di laboratorio. Il tutto risulta poi influenzato dall'impianto di rete ove installato il prodotto e dall'effettivo miscelatore a monte di quest'ultimo.
The range is proportional to the water supply pressure, 3 bar pressure is recommended.
Graph power supply obtained by laboratory test bench. The whole is then influenced by plant network when installing the product and the actual mixer last one before that.

Funzionamento

Range di portata:
Erogazione minima = 7,5 l/min
Erogazione massima = 16,8 l/min

Functioning

Working range:
Minimum supply = 7,5 l/min
Maximum supply = 16,8 l/min

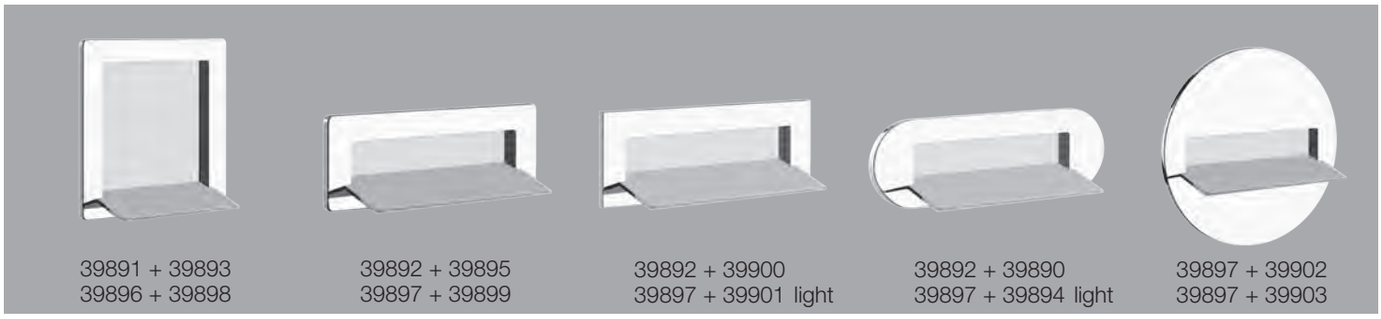

39891 + 39893
39896 + 39898

39892 + 39895
39897 + 39899

39892 + 39900
39897 + 39901 light

39892 + 39890
39897 + 39894 light

39897 + 39902
39897 + 39903

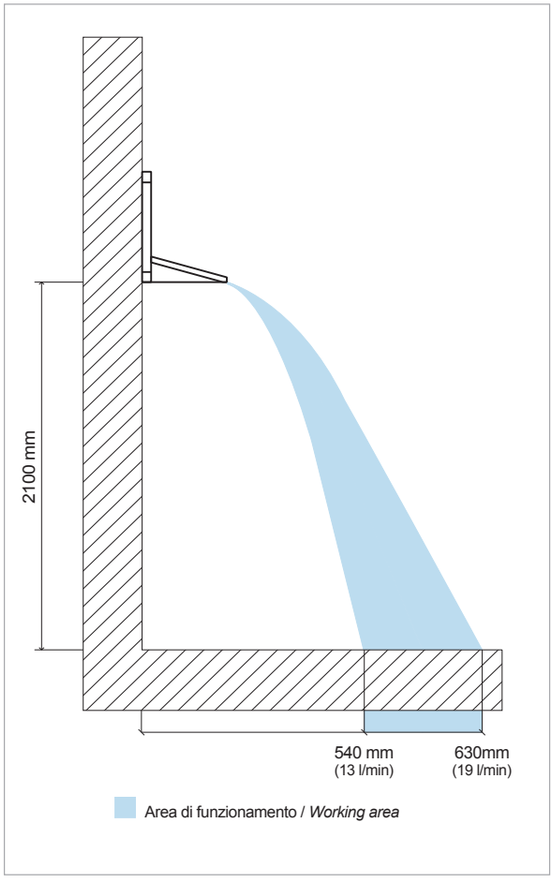

Tubo di alimentazione: diametro minimo interno 12 mm
Water supply pipe: minimum internal diameter 12 mm

Funzionamento

Range di portata:
Erogazione minima = 10,0 l/min
Erogazione massima = 19,0 l/min

Functioning

Working range:
Minimum supply = 10,0 l/min
Maximum supply = 19,0 l/min

Portata di alimentazione minima all'ingresso della cascata necessaria per il corretto funzionamento: 19 l/min
Minimum supply flow rate at the entry if the cascade shower spout necessary for the correct use: 19 l/min

Valori di gittata proporzionali alla pressione idrica applicata (consigliato 3 bar). Grafico di gittata ottenuto tramite banco prova di laboratorio. Il tutto risulta poi influenzato dall'impianto di rete ove installato il prodotto e dall'effettivo miscelatore a monte di quest'ultimo.
The range is proportional to the water supply pressure, 3 bar pressure is recommended.
Graph power supply obtained by laboratory test bench. The whole is then influenced by plant network when installing the product and the actual mixer last one before that.

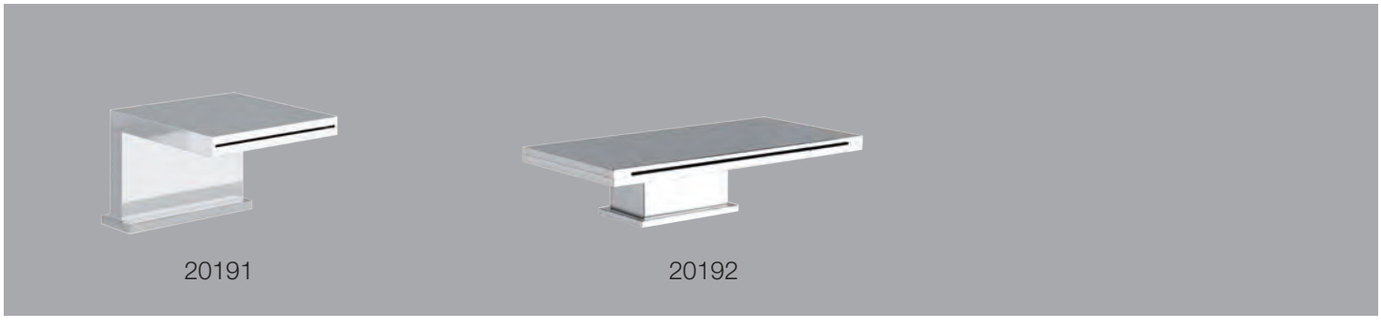

20191 20192

20191

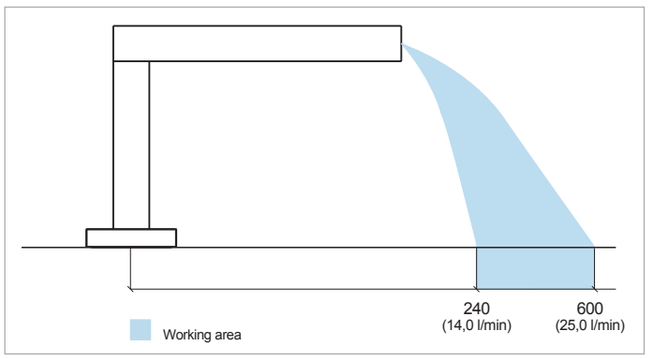

Tubo di alimentazione: diametro minimo interno 12 mm
Water supply pipe: minimum internal diameter 12 mm

Funzionamento

Range di portata:
Erogazione minima = 14,0 l/min
Erogazione massima = 25,0 l/min

Functioning

Working range:
Minimum supply = 14,0 l/min
Maximum supply = 25,0 l/min

Range di pressione/ Pressure Range : 2 - 5 bar

Portata di alimentazione all'ingresso della cascata necessaria per il corretto funzionamento: minima 16 l/min - massima 26 l/min
Supply flow rate at the entry if the cascade shower spout necessary for the correct use: minimum 16 l/min - maximum 26 l/min

Valori di gittata proporzionali alla pressione idrica applicata (consigliato 3 bar).
Grafico di gittata ottenuto tramite banco prova di laboratorio. Il tutto risulta poi influenzato dall'impianto di rete ove installato il prodotto e dall'effettivo miscelatore a monte di quest'ultimo.
The range is proportional to the water supply pressure, 3 bar pressure is recommended.
Graph power supply obtained by laboratory test bench. The whole is then influenced by plant network when installing the product and the actual mixer last one before that.

20192

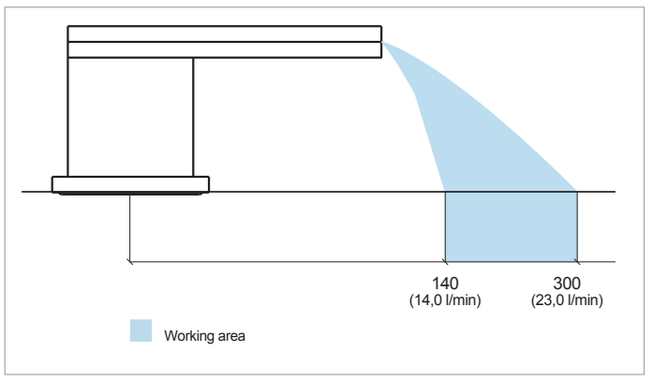

Tubo di alimentazione: diametro minimo interno 12 mm
Water supply pipe: minimum internal diameter 12 mm

Funzionamento

Range di portata:
Erogazione minima = 14,0 l/min
Erogazione massima = 23,0 l/min

Functioning

Working range:
Minimum supply = 14,0 l/min
Maximum supply = 23,0 l/min

Range di pressione/ Pressure Range : 2 - 5 bar

Portata di alimentazione all'ingresso della cascata necessaria per il corretto funzionamento: minima 16 l/min - massima 24 l/min
Supply flow rate at the entry if the cascade shower spout necessary for the correct use: minimum 16 l/min - maximum 24 l/min

Valori di gittata proporzionali alla pressione idrica applicata (consigliato 3 bar).
Grafico di gittata ottenuto tramite banco prova di laboratorio. Il tutto risulta poi influenzato dall'impianto di rete ove installato il prodotto e dall'effettivo miscelatore a monte di quest'ultimo.
The range is proportional to the water supply pressure, 3 bar pressure is recommended.
Graph power supply obtained by laboratory test bench. The whole is then influenced by plant network when installing the product and the actual mixer last one before that.

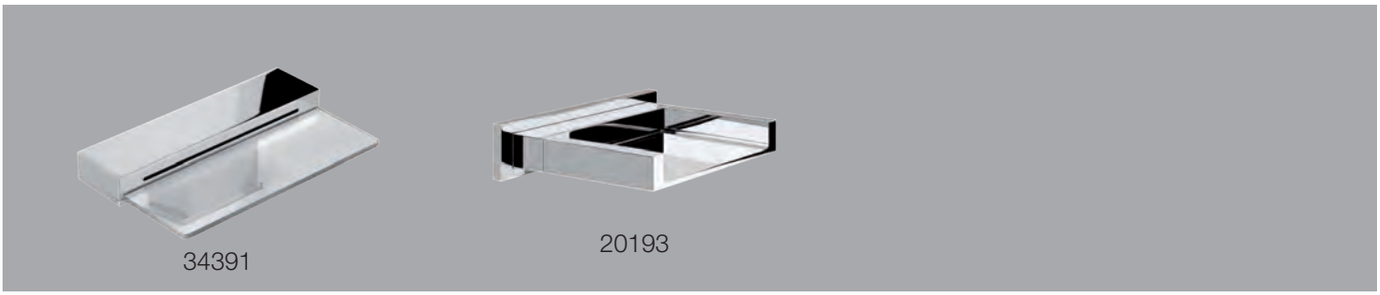

20193

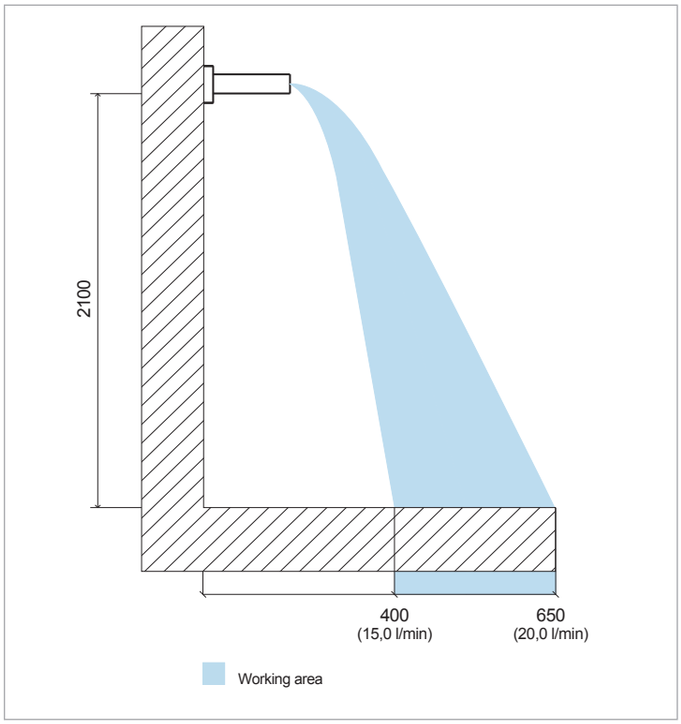

Funzionamento

Range di portata:
Erogazione minima = 15,0 l/min
Erogazione massima = 20,0 l/min

Functioning

Working range:
Minimum supply = 15,0 l/min
Maximum supply = 20,0 l/min

Range di pressione/ Pressure Range : 0,5 - 5 bar

Portata di alimentazione minima all'ingresso della cascata necessaria per il corretto funzionamento con limitatore di portata: 20 l/min
Minimum supply flow rate at the entry if the cascade shower spout necessary for the correct use with flow restrictor: 20 l/min

Valori di gittata proporzionali alla pressione idrica applicata (consigliato 3 bar). Grafico di gittata ottenuto tramite banco prova di laboratorio. Il tutto risulta poi influenzato dall'impianto di rete ove installato il prodotto e dall'effettivo miscelatore a monte di quest'ultimo.
The range is proportional to the water supply pressure, 3 bar pressure is recommended.
Graph power supply obtained by laboratory test bench. The whole is then influenced by plant network when installing the product and the actual mixer last one before that.

Tubo di alimentazione: diametro minimo interno 12 mm
Water supply pipe: minimum internal diameter 12 mm

34391

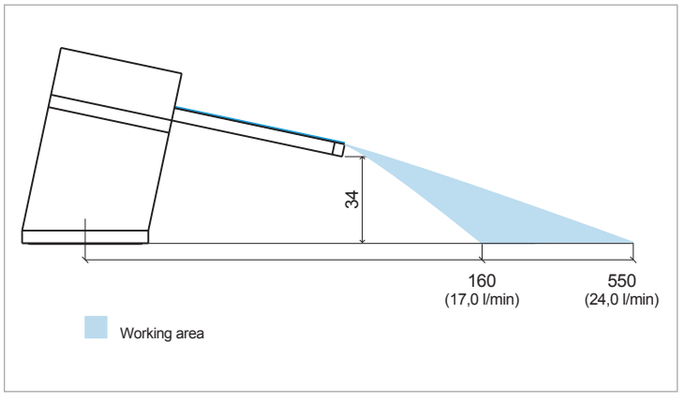

Funzionamento

Range di portata:
Erogazione minima = 17,0 l/min
Erogazione massima = 24,0 l/min

Functioning

Working range:
Minimum supply = 17,0 l/min
Maximum supply = 24,0 l/min

Range di pressione/ Pressure Range : 2 - 5 bar

Portata di alimentazione all'ingresso della cascata necessaria per il corretto funzionamento: minima 19 l/min - massima 26 l/min
Supply flow rate at the entry if the cascade shower spout necessary for the correct use: minimum 19 l/min - maximum 26 l/min

Tubo di alimentazione: diametro minimo interno 12 mm
Water supply pipe: minimum internal diameter 12 mm

Valori di gittata proporzionali alla pressione idrica applicata (consigliato 3 bar).
Grafico di gittata ottenuto tramite banco prova di laboratorio. Il tutto risulta poi influenzato dall'impianto di rete ove installato il prodotto e dall'effettivo miscelatore a monte di quest'ultimo.
The range is proportional to the water supply pressure, 3 bar pressure is recommended.
Graph power supply obtained by laboratory test bench. The whole is then influenced by plant network when installing the product and the actual mixer last one before that.



GESSI

Finiture/Finishes_____ p. 211
Lavabo/Basin
- Flessa_____ p. 213
- Trame_____ p. 225
- Intreccio_____ p. 237
- Meccanica_____ p. 249
- Cesello _____ p. 261

Bidet
- Flessa_____ p. 223
- Trame_____ p. 235
- Intreccio_____ p. 247
- Meccanica_____ p. 259
- Cesello _____ p. 271

Vasca/Bath_____ p. 273
Doccia/Shower_____ p. 277
Accessori/Accessories_____ p. 285
Sanitari/Sanitary Ware_____ p. 290
Lavabi/Washbasins_____ p. 290

GESSI 316





54001
54002
without waste

54004
54009
without waste

54003
54006
without waste

54007

54197_54083
54197_54086
54197_54089

54197_54088
54197_54090
54197_54084

54010
54110
54210

54091
54093

53112_54019

54005

54099
54096





54301
54302
without waste

54304
54309
without waste

54303
54306
without waste

54307

54197_54383
54197_54386
54197_54389

54197_54388
54197_54390
54197_54384

54010
54110
54210

54091
54093

53112_54319

54305

54399
54396





54101
54102
without waste

54104
54109
without waste

54103
54106
without waste

54107

54197_54183
54197_54186
54197_54189

54197_54188
54197_54190
54197_54184

54010
54110
54210

54091
54093

53112_54119

54105

54199
54196





54201
54202
without waste

54204
54209
without waste

54203
54206
without waste

54207

54197_54283
54197_54286
54197_54289

54197_54288
54197_54290
54197_54284

54010
54110
54210

54091
54093

53112_54219

54205

54299
54296





54401
54402
without waste

54404
54409
without waste

54403
54406
without waste

54407

54197_54483
54197_54486
54197_54489

54197_54488
54197_54490
54197_54484

54010
54110
54210

54091
54093

53112_54419

54405

54499
54496

BATH



54055_54019



54008



54139_54136



54043



54037



46189_54028

SHOWER



54055_54019
54073_54079



54169_54032 1exit
54169_54034 2exits
54169_54036 3exits



32985_32982
32971



13375
32977



45163



54148
54150
54152









43103_54504
43103_54514

43105_54506
43105_54516

43107_54508
43107_54518

43109_54510
43109_54520



43281_54554



43283_54564



20293



54042
54044
54045



54054



54023



54161



54269



54157



54160



54137

ACCESSORIES

















54701
54725

54707
54731

54713
54737

54719
54743

54803
54800
54797



54821



54749

TOTAL LOOK



45935

45933

54601

GESSI316

GESSI

TRATTAMENTO IS-PVD
IS-PVD TREATMENT



IS-PVD è una evoluzione dei processi di deposizione sotto vuoto, che permette l'ottenimento di film sottili metallici con proprietà innovative.
I rivestimenti IS-PVD presentano caratteristiche uniche sia per quanto riguarda la qualità dei film deposti, che per quanto riguarda le tecnologie impiegate.
I rivestimenti IS-PVD costituiscono una innovazione anche per l'esclusività e ripetitività dei colori e per le eccezionali prestazioni in termini di durata.

Il processo
I componenti da rivestire vengono posti in una camera e successivamente posta sottovuoto fino a pressioni nell'ordine di 5-10 mbar.
All'interno di quest'ultima vengono generati i vapori dei materiali (titanio e zirconio) che costituiranno il rivestimento.
I vapori si diffondono nella camera, raggiungendo anche i substrati, dove condensano. La condensazione avviene in presenza di gas di processo (Argon, Azoto, Metano) introdotti in maniera controllata nella camera. In tal modo alla condensazione si aggiungono chimiche che portano alla formazione di composti diversi da quelli di partenza.

IS-PVD is an enhanced vacuum technology for thin film deposition.
The new IS-PVD coatings have unique characteristics for both, surface quality and advanced production processes.
Exclusive colours and high technical features define IS-PVD coatings innovation.

The process
Components to be treated are set in a chamber which is then vacuum-sealed at pressures of 5-10 mbar.
Inside the chamber titanium and zirconium vapours, which will form the coating, are produced.
Vapours spread in the chamber and condense deep in the substrates. Condensation develops in the presence of process gases (argon, nitrogen and methane) that are introduced into the chamber in a controlled way.
Added to condensation, these chemical processes form compounds that are different from the starting ones.

Finiture di serie / Standard finishings

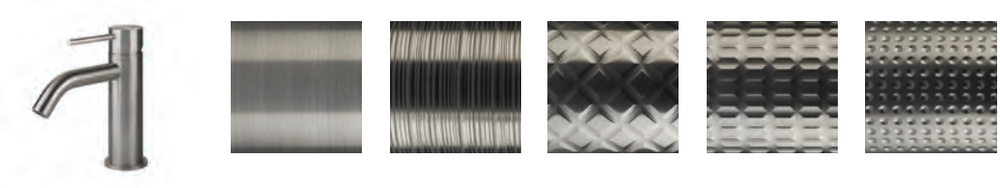

#239
Steel Brushed

Finiture a richiesta / Finishings available on request

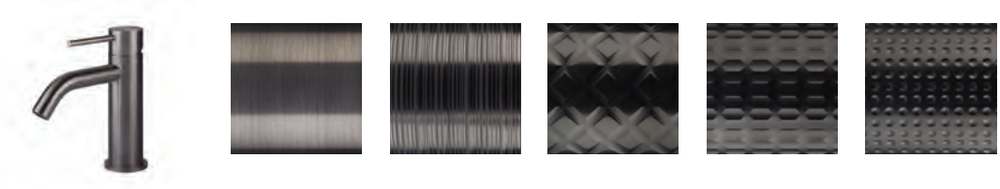

#707 P.V.D.
Black Metal brushed

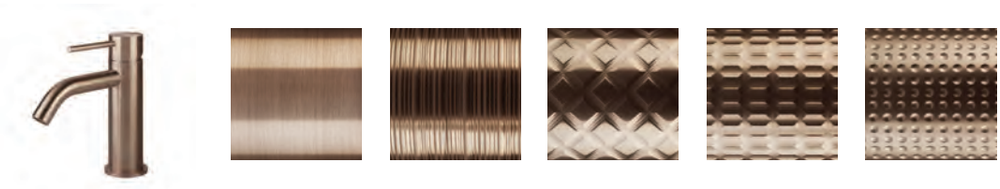

#708 P.V.D.
Copper Brushed

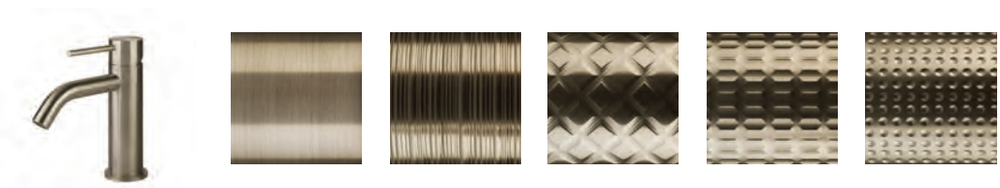

#726 P.V.D.
Warm Steel Brushed

GESSI

Piastre Ø75 mm per incassi GESSI316
Ø75 mm Plates for GESSI316 Built-in Parts

Parte Incasso Built-in Part	Piastra Plate	Prezzo / Price	
		#239	#707 #708 #726
54197	54688	105	156
45089	54689	149	221
54110/54210	54610	70	104
53112	54612	70	104
54008	54608	70	104
54055	54612	70	104

Piastre 175x75 mm per incassi GESSI316
175x75 mm Plates for GESSI316 Built-in Parts

Parte Incasso Built-in Part	Piastra Plate	Prezzo / Price	
		#239	#707 #708 #726
54197	54683	150	222
54073	54673	150	222
54169_54032	54632	150	222
54169_54034	54634	150	222
54169_54036	54640	150	222

Piastre 275x75 mm per incassi GESSI316
275x75 mm Plates for GESSI316 Built-in Parts

Parte Incasso Built-in Part	Piastra Plate	Prezzo / Price	
		#239	#707 #708 #726
54139_54136	54636	177	262
54139_54038	54638	177	262

GESSI

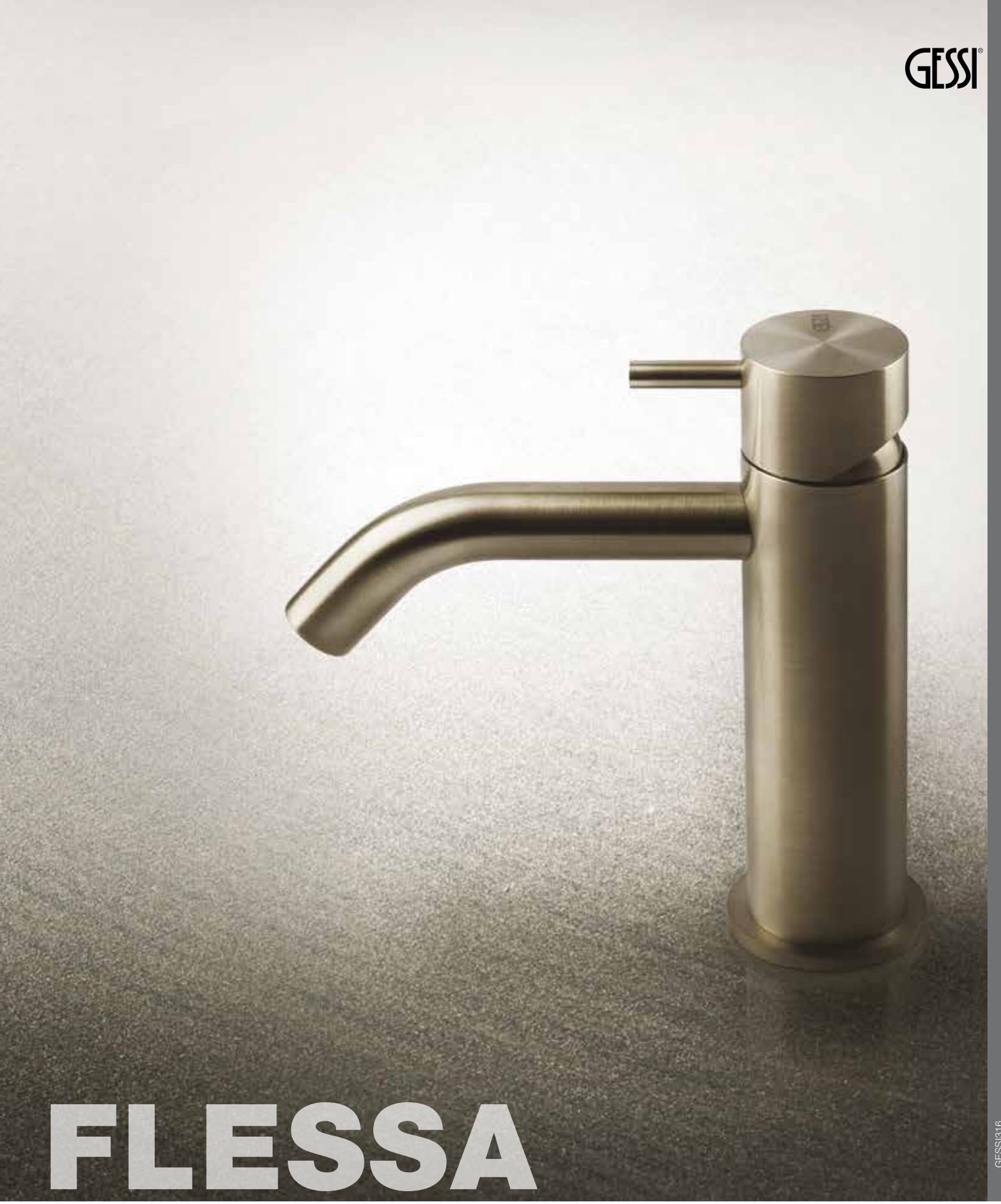

FLESSA

GESSI316

GESSI316

FLESSA

GESSI 316



54001
54002
without waste



54004
54009
without waste



54003
54006
without waste



54197_54088 206mm
54197_54090 256mm
54197_54084 custom

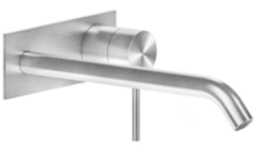

54197_54083 206mm
54197_54086 256mm
54197_54089 custom



54091
54093



54005

53112_54019



54010
54110
54210



54099
54096



45089_54092 206mm
45089_54094 256mm



54011
54012
54013



KIT MANIGLIA
HANDLE KIT

La maniglia include due leve di lunghezza diversa per personalizzare il prodotto secondo l'estetica preferita.
The handle includes two levers of different length to customize the product according to the preferred aesthetics.

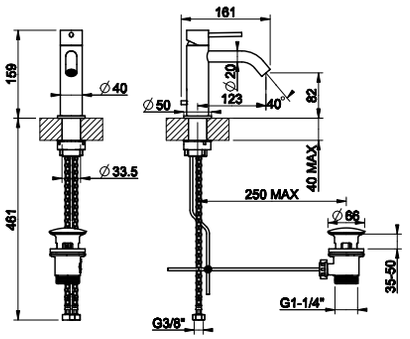

54001

Miscelatore monocomando lavabo, piletta da 1 1/4" e flessibili di collegamento con attacco da 3/8".
Basin mixer with 1 1/4" pop-up waste and flexible hoses with 3/8" connections.

239	Steel Brushed
707	Black Metal Brushed PVD
708	Copper Brushed PVD
726	Warm Steel Brushed PVD



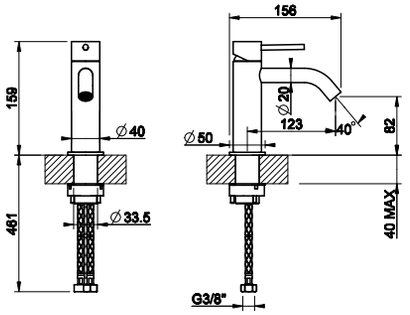

54002

Miscelatore monocomando lavabo, flessibili di collegamento con attacco da 3/8", senza scarico.
Basin mixer, flexible hoses with 3/8" connections, without waste.

239	Steel Brushed
707	Black Metal Brushed PVD
708	Copper Brushed PVD
726	Warm Steel Brushed PVD



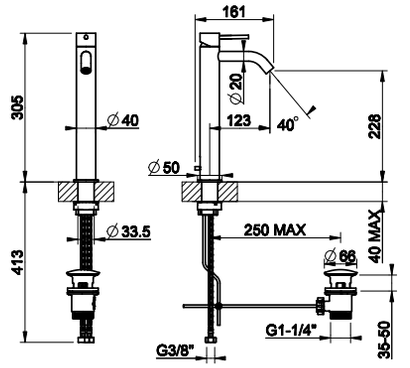

54004

Miscelatore monocomando lavabo alto, piletta da 1 1/4" e flessibili di collegamento con attacco da 3/8".
High version basin mixer with 1 1/4" pop-up waste and flexible hoses with 3/8" connections.

239	Steel Brushed
707	Black Metal Brushed PVD
708	Copper Brushed PVD
726	Warm Steel Brushed PVD



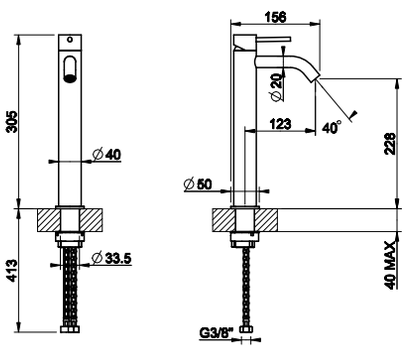

54009

Miscelatore monocomando lavabo alto, flessibili di collegamento con attacco da 3/8", senza scarico.
High version basin mixer, flexible hoses with 3/8" connections, without waste.

239	Steel Brushed
707	Black Metal Brushed PVD
708	Copper Brushed PVD
726	Warm Steel Brushed PVD



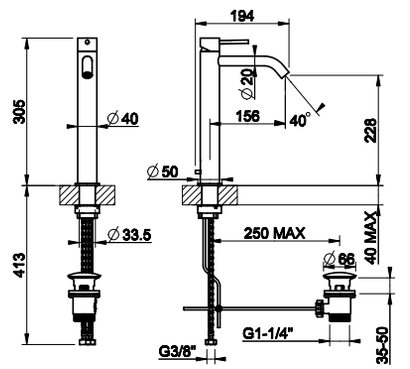

54003

Miscelatore monocomando lavabo alto, piletta da 1 1/4" e flessibili di collegamento con attacco da 3/8".
High version basin mixer with 1 1/4" pop-up waste and flexible hoses with 3/8" connections.

239	Steel Brushed
707	Black Metal Brushed PVD
708	Copper Brushed PVD
726	Warm Steel Brushed PVD





54006

Miscelatore monocomando lavabo alto, flessibili di collegamento con attacco da 3/8", senza scarico.
High version basin mixer, flexible hoses with 3/8" connections, without waste.

239	Steel Brushed
707	Black Metal Brushed PVD
708	Copper Brushed PVD
726	Warm Steel Brushed PVD

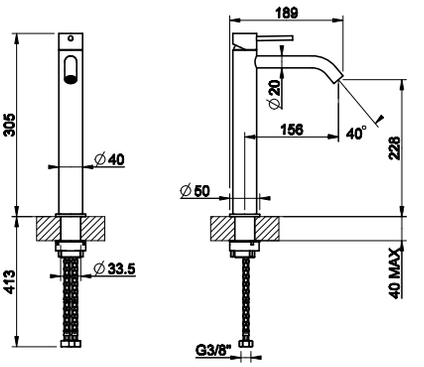



54011

Gruppo lavabo tre fori con bocca, flessibili di collegamento con attacco da 3/8". Senza scarico.
Three-hole basin mixer with spout, with flexible hoses with 3/8" connections. Without waste.

239	Steel Brushed
707	Black Metal Brushed PVD
708	Copper Brushed PVD
726	Warm Steel Brushed PVD

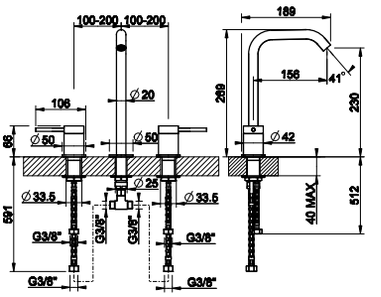



54012

Gruppo lavabo tre fori con bocca, flessibili di collegamento con attacco da 3/8". Senza scarico.
Three-hole basin mixer with spout, with flexible hoses with 3/8" connections. Without waste.

239	Steel Brushed
707	Black Metal Brushed PVD
708	Copper Brushed PVD
726	Warm Steel Brushed PVD

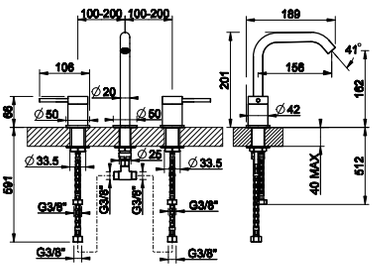



54013

Gruppo lavabo tre fori con bocca, flessibili di collegamento con attacco da 3/8". Senza scarico.
Three-hole basin mixer with spout, with flexible hoses with 3/8" connections. Without waste.

239	Steel Brushed
707	Black Metal Brushed PVD
708	Copper Brushed PVD
726	Warm Steel Brushed PVD

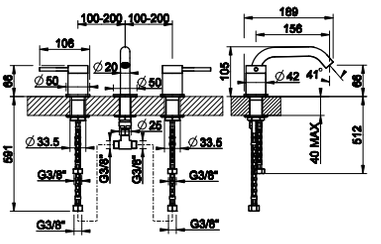

54197 + 54088



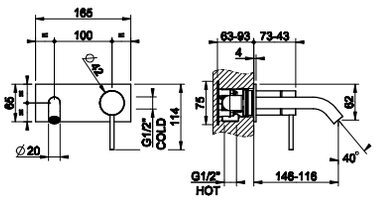

54197

Parte incasso per miscelatore con bocca.
Built-in part for mixer with spout.



031	Cromo	Chrome

54088

Parti esterne per miscelatore monocomando ad incasso con bocca, senza scarico.
External parts fot built-in mixer with spout, without waste.



239	Steel Brushed
707	Black Metal Brushed PVD
708	Copper Brushed PVD
726	Warm Steel Brushed PVD

54197 + 54090



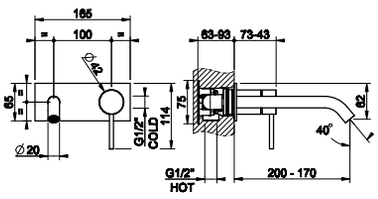

54197

Parte incasso per miscelatore con bocca.
Built-in part for mixer with spout.



031	Cromo

54090

Parti esterne per miscelatore monocomando ad incasso con bocca, senza scarico.
External parts fot built-in mixer with spout, without waste.



239	Steel Brushed
707	Black Metal Brushed PVD
708	Copper Brushed PVD
726	Warm Steel Brushed PVD

54197

Parte incasso per miscelatore con bocca.
Built-in part for mixer with spout.



031	Cromo	Chrome

54197 + 54084



54084

Parti esterne per miscelatore monocomando ad incasso con bocca a lunghezza personalizzabile (min 70 max 300 mm), senza scarico.
External parts fot built-in mixer with spout, length on request (min 70 max 300 max 300 mm), without waste.



239 707 708 726	**Prezzo realizzato artigianalmente. Prezzo a richiesta.** ***Handcrafted item. Price upon request.***

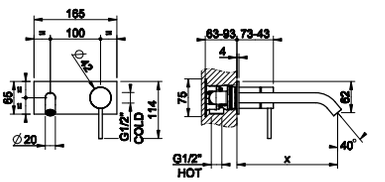

54197

Parte incasso per miscelatore con bocca.
Built-in part for mixer with spout.



031	Cromo	Chrome

54197 + 54083



54083

Parti esterne per miscelatore monocomando ad incasso con bocca, senza scarico.
External parts fot built-in mixer with spout, without waste.



239	Steel Brushed
707	Black Metal Brushed PVD
708	Copper Brushed PVD
726	Warm Steel Brushed PVD

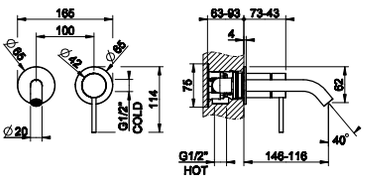

54197 + 54086



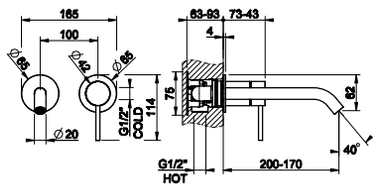

54197

Parte incasso per miscelatore con bocca.
Built-in part for mixer with spout.



031	Cromo	Chrome

54086

Parti esterne per miscelatore monocomando ad incasso con bocca, senza scarico.
External parts fot built-in mixer with spout, without waste.



239	Steel Brushed
707	Black Metal Brushed PVD
708	Copper Brushed PVD
726	Warm Steel Brushed PVD

54197 + 54089



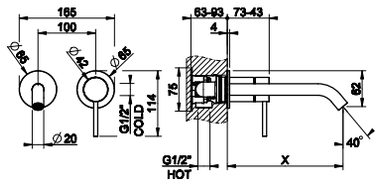

54197

Parte incasso per miscelatore con bocca.
Built-in part for mixer with spout.



031	Cromo	Chrome

54089

Parti esterne per miscelatore monocomando ad incasso con bocca a lunghezza personalizzabile (min 70 max 300 mm), senza scarico.
External parts fot built-in mixer with spout, length on request (min 70 max 300 mm), without waste.



239	**Prezzo realizzato artigianalmente. Prezzo a richiesta.**
707	***Handcrafted item. Price upon request.***
708	
726	

45089



Parte incasso a tenuta per gruppo lavabo tre fori con bocca.
Watertight built-in part for mixer with spout.

031	Cromo	Chrome

45089 + 54092



54092



Parti esterne per gruppo lavabo tre fori ad incasso con bocca, senza scarico.
External parts for built-in three-hole basin mixer with spout, without waste.

239	Steel Brushed
707	Black Metal Brushed PVD
708	Copper Brushed PVD
726	Warm Steel Brushed PVD

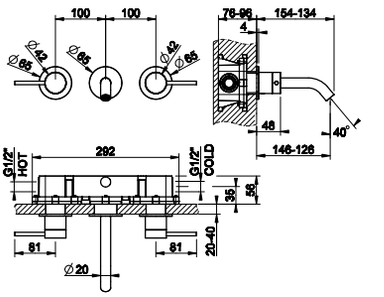

45089



Parte incasso a tenuta per gruppo lavabo tre fori con bocca.
Watertight built-in part for mixer with spout.

031	Cromo	Chrome

45089 + 54094



54094



Parti esterne per gruppo lavabo tre fori ad incasso con bocca, senza scarico.
External parts for built-in three-hole basin mixer with spout, without waste.

239	Steel Brushed
707	Black Metal Brushed PVD
708	Copper Brushed PVD
726	Warm Steel Brushed PVD

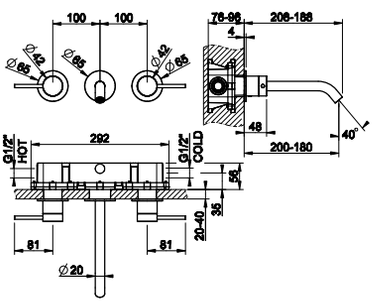

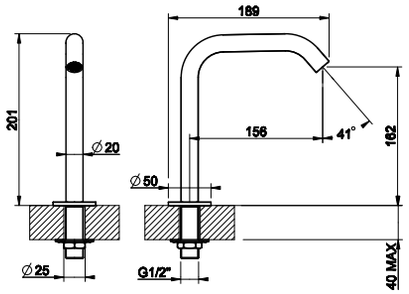

54091

Bocca da banco altezza 162 mm alimentata con comando remoto (non incluso).
Counter spout 162 mm height with separate control (not included).

239	Steel Brushed
707	Black Metal Brushed PVD
708	Copper Brushed PVD
726	Warm Steel Brushed PVD



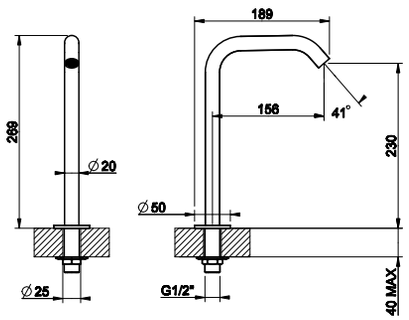

54093

Bocca da banco altezza 230 mm alimentata con comando remoto (non incluso).
Counter spout 230 mm height with separate control (not included).

239	Steel Brushed
707	Black Metal Brushed PVD
708	Copper Brushed PVD
726	Warm Steel Brushed PVD



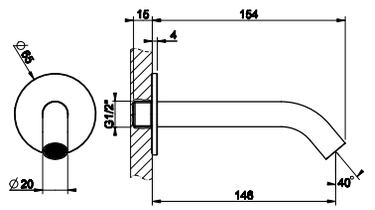

54010

Bocca da parete con attacco da 1/2" alimentata con comando remoto (non incluso).
Wall-mounted spout, 1/2" connections with separate control (not included).

239	Steel Brushed
707	Black Metal Brushed PVD
708	Copper Brushed PVD
726	Warm Steel Brushed PVD



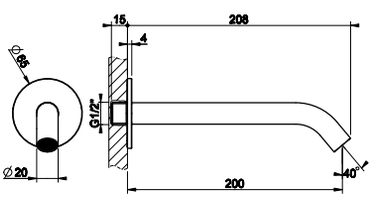

54110

Bocca da parete con attacco da 1/2" alimentata con comando remoto (non incluso).
Wall-mounted spout, 1/2" connections with separate control (not included).

239	Steel Brushed
707	Black Metal Brushed PVD
708	Copper Brushed PVD
726	Warm Steel Brushed PVD



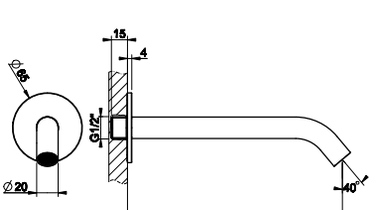

54210

Bocca da parete con attacco da 1/2" con lunghezza personalizzabile (min 70 max 300 mm) alimentata con comando remoto (non incluso).
Wall-mounted spout, 1/2" connections, length on request (min 70 max 300 mm) with separate control (not included) .

239	
707	
708	
726	

Prezzo realizzato artigianalmente. Prezzo a richiesta.
Handcrafted item. Price upon request.





54099

Bocca da soffitto alimentata con comando remoto (non incluso).
Ceiling-mounted spout with separate control (not included).

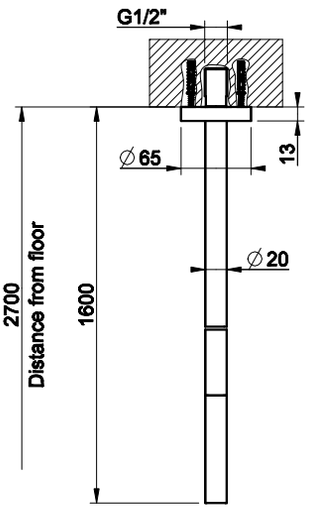

239	Steel Brushed
707	Black Metal Brushed PVD
708	Copper Brushed PVD
726	Warm Steel Brushed PVD



54096

Bocca da soffitto con lunghezza personalizzabile (min 150 max 1900 mm) alimentata con comando remoto (non incluso).
Ceiling-mounted spout, length on request (min 150 max 1900 mm) with separate control (not included).

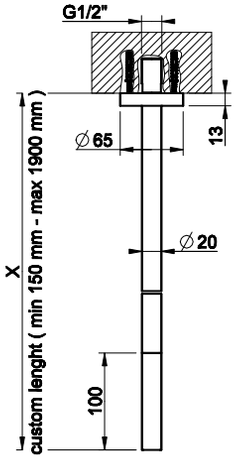

239	
707	**Prezzo realizzato artigianalmente. Prezzo a richiesta.**
708	***Handcrafted item. Price upon request.***
726	



54005

Comando remoto.
Counter separate control.

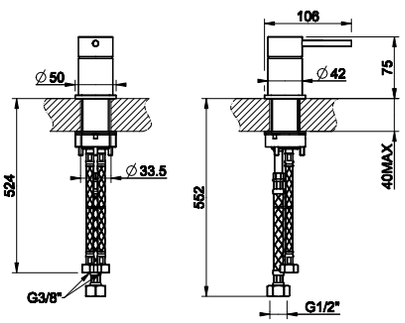

239	Steel Brushed
707	Black Metal Brushed PVD
708	Copper Brushed PVD
726	Warm Steel Brushed PVD

53112 + 54019



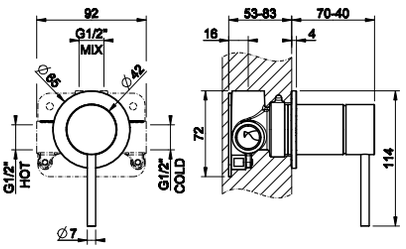

53112

Parte incasso per miscelatore ad una uscita.
Built-in part for one-way mixer.



031	Cromo	Chrome

54019

Parti esterne per miscelatore monocomando ad incasso, attacchi da 1/2", cartuccia Ø35, una uscita.
External parts for built-in mixer, with 1/2" connections, Ø35 cartridge, one-way.



239	Steel Brushed
707	Black Metal Brushed PVD
708	Copper Brushed PVD
726	Warm Steel Brushed PVD

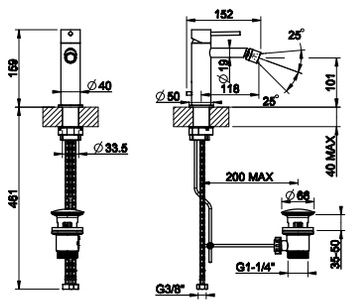

54007

Miscelatore monocomando bidet, piletta da 1 1/4" e flessibili di collegamento con attacco da 3/8".
Bidet mixer, with 1 1/4" pop-up waste and flexible hoses with 3/8" connections.



239	Steel Brushed
707	Black Metal Brushed PVD
708	Copper Brushed PVD
726	Warm Steel Brushed PVD

GESSI

GESSI 316 TRAME





54301
54302
without waste



54304
54309
without waste



54303
54306
without waste



54197_54388 206mm
54197_54390 256mm
54197_54384 custom

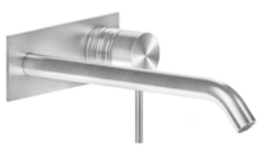

54197_54383 206mm
54197_54386 256mm
54197_54389 custom



54399
54396



45089_54392 206mm
45089_54394 256mm



54091
54093



54305



53112_54319



54311
54312
54313



54010
54110
54210



KIT MANIGLIA
HANDLE KIT

La maniglia include due leve di lunghezza diversa per personalizzare il prodotto secondo l'estetica preferita.
The handle includes two levers of different length to customize the product according to the preferred aesthetics.

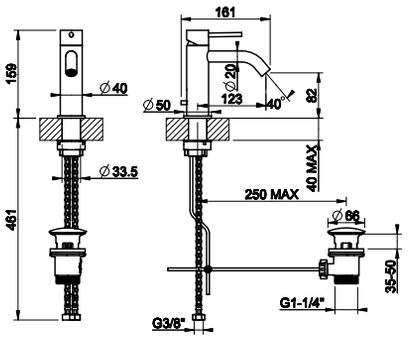

54301

Miscelatore monocomando lavabo, piletta da 1 1/4" e flessibili di collegamento con attacco da 3/8".
Basin mixer with 1 1/4" pop-up waste and flexible hoses with 3/8" connections.

239	Steel Brushed
707	Black Metal Brushed PVD
708	Copper Brushed PVD
726	Warm Steel Brushed PVD



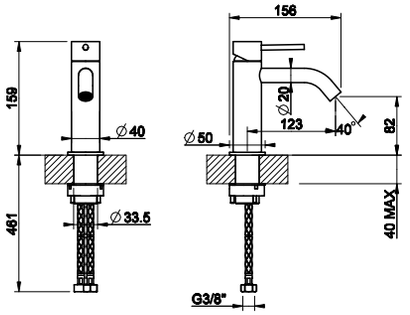

54302

Miscelatore monocomando lavabo, flessibili di collegamento con attacco da 3/8", senza scarico.
Basin mixer, flexible hoses with 3/8" connections, without waste.

239	Steel Brushed
707	Black Metal Brushed PVD
708	Copper Brushed PVD
726	Warm Steel Brushed PVD



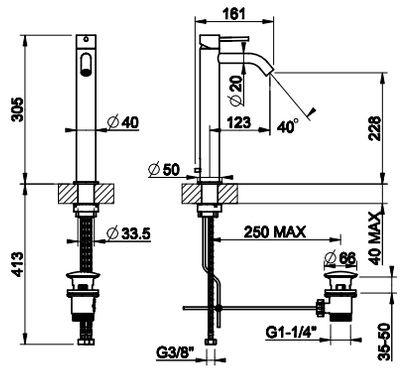

54304

Miscelatore monocomando lavabo alto, piletta da 1 1/4" e flessibili di collegamento con attacco da 3/8".
High version basin mixer with 1 1/4" pop-up waste and flexible hoses with 3/8" connections.

239	Steel Brushed
707	Black Metal Brushed PVD
708	Copper Brushed PVD
726	Warm Steel Brushed PVD



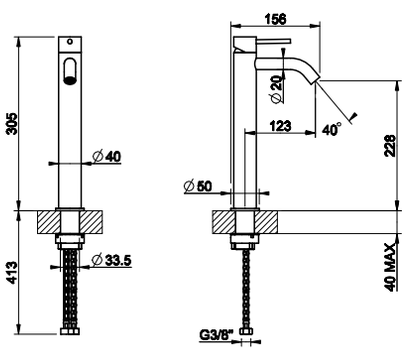

54309

Miscelatore monocomando lavabo alto, flessibili di collegamento con attacco da 3/8", senza scarico.
High version basin mixer, flexible hoses with 3/8" connections, without waste.

239	Steel Brushed
707	Black Metal Brushed PVD
708	Copper Brushed PVD
726	Warm Steel Brushed PVD



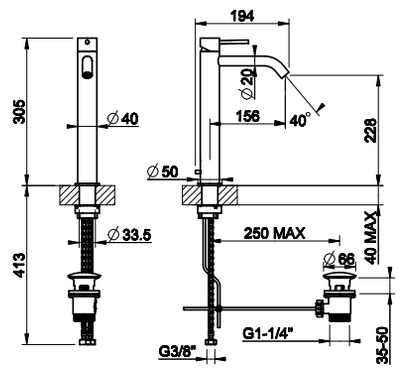

54303

Miscelatore monocomando lavabo alto, piletta da 1 1/4" e flessibili di collegamento con attacco da 3/8".
High version basin mixer with 1 1/4" pop-up waste and flexible hoses with 3/8" connections.

239	Steel Brushed
707	Black Metal Brushed PVD
708	Copper Brushed PVD
726	Warm Steel Brushed PVD





54306

Miscelatore monocomando lavabo alto, flessibili di collegamento con attacco da 3/8", senza scarico.
High version basin mixer, flexible hoses with 3/8" connections, without waste.

239	Steel Brushed
707	Black Metal Brushed PVD
708	Copper Brushed PVD
726	Warm Steel Brushed PVD

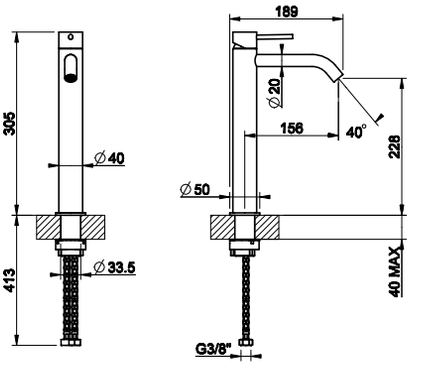



54311

Gruppo lavabo tre fori con bocca, flessibili di collegamento con attacco da 3/8". Senza scarico.
Three-hole basin mixer with spout, with flexible hoses with 3/8" connections. Without waste.

239	Steel Brushed
707	Black Metal Brushed PVD
708	Copper Brushed PVD
726	Warm Steel Brushed PVD

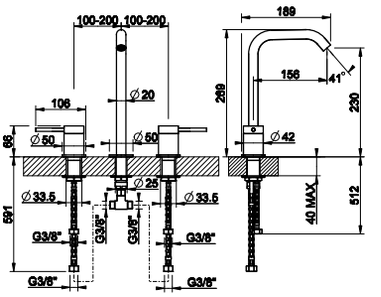



54312

Gruppo lavabo tre fori con bocca, flessibili di collegamento con attacco da 3/8". Senza scarico.
Three-hole basin mixer with spout, with flexible hoses with 3/8" connections. Without waste.

239	Steel Brushed
707	Black Metal Brushed PVD
708	Copper Brushed PVD
726	Warm Steel Brushed PVD

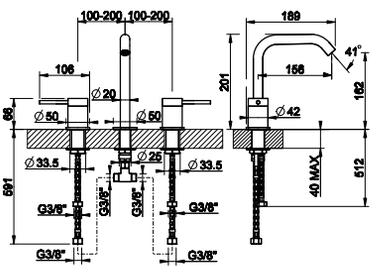



54313

Gruppo lavabo tre fori con bocca, flessibili di collegamento con attacco da 3/8". Senza scarico.
Three-hole basin mixer with spout, with flexible hoses with 3/8" connections. Without waste.

239	Steel Brushed
707	Black Metal Brushed PVD
708	Copper Brushed PVD
726	Warm Steel Brushed PVD

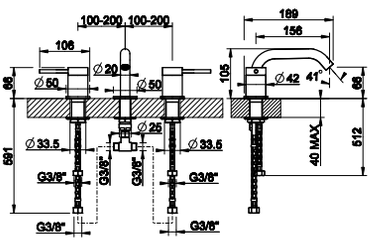

54197 + 54388



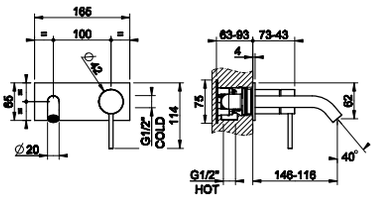

54197

Parte incasso per miscelatore con bocca.
Built-in part for mixer with spout.



031	Cromo	Chrome

54388

Parti esterne per miscelatore monocomando ad incasso con bocca, senza scarico.
External parts fot built-in mixer with spout, without waste.



239	Steel Brushed
707	Black Metal Brushed PVD
708	Copper Brushed PVD
726	Warm Steel Brushed PVD

54197 + 54390



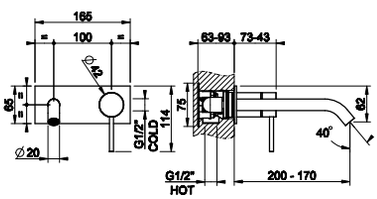

54197

Parte incasso per miscelatore con bocca.
Built-in part for mixer with spout.



031	Cromo

54390

Parti esterne per miscelatore monocomando ad incasso con bocca, senza scarico.
External parts fot built-in mixer with spout, without waste.



239	Steel Brushed
707	Black Metal Brushed PVD
708	Copper Brushed PVD
726	Warm Steel Brushed PVD

54197

Parte incasso per miscelatore con bocca.
Built-in part for mixer with spout.



031	Cromo	Chrome

54197 + 54384



54384

Parti esterne per miscelatore monocomando ad incasso con bocca a lunghezza personalizzabile (min 70 max 300 mm), senza scarico.
External parts fot built-in mixer with spout, length on request (min 70 max 300 mm), without waste.



239 707 708 726	**Prezzo realizzato artigianalmente. Prezzo a richiesta.** ***Handcrafted item. Price upon request.***

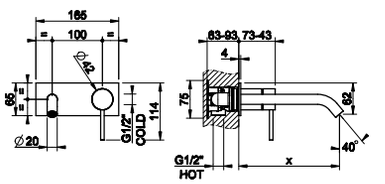

54197

Parte incasso per miscelatore con bocca.
Built-in part for mixer with spout.



031	Cromo	Chrome

54197 + 54383



54383

Parti esterne per miscelatore monocomando ad incasso con bocca, senza scarico.
External parts fot built-in mixer with spout, without waste.



239	Steel Brushed
707	Black Metal Brushed PVD
708	Copper Brushed PVD
726	Warm Steel Brushed PVD

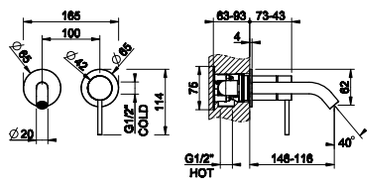

54197 + 54386



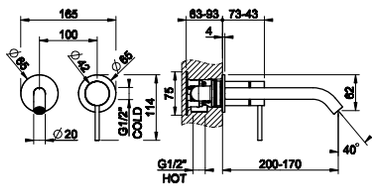

54197

Parte incasso per miscelatore con bocca.
Built-in part for mixer with spout.



031	Cromo	Chrome

54386

Parti esterne per miscelatore monocomando ad incasso con bocca, senza scarico.
External parts fot built-in mixer with spout, without waste.



239	Steel Brushed
707	Black Metal Brushed PVD
708	Copper Brushed PVD
726	Warm Steel Brushed PVD

54197 + 54389



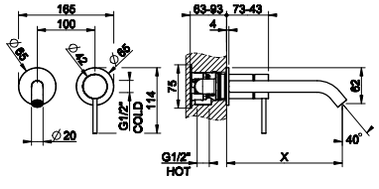

54197

Parte incasso per miscelatore con bocca.
Built-in part for mixer with spout.



031	Cromo	Chrome

54389

Parti esterne per miscelatore monocomando ad incasso con bocca a lunghezza personalizzabile (min 70 max 300 mm), senza scarico.
External parts fot built-in mixer with spout, length on request (min 70 max 300 mm), without waste.



239	**Prezzo realizzato artigianalmente. Prezzo a richiesta.**
707	***Handcrafted item. Price upon request.***
708	
726	



45089

Parte incasso a tenuta per gruppo lavabo tre fori con bocca.
Watertight built-in part for mixer with spout.

031	Cromo	Chrome

45089 + 54392





54392

Parti esterne per gruppo lavabo tre fori ad incasso con bocca, senza scarico.
External parts for built-in three-hole basin mixer with spout, without waste.

239	Steel Brushed
707	Black Metal Brushed PVD
708	Copper Brushed PVD
726	Warm Steel Brushed PVD

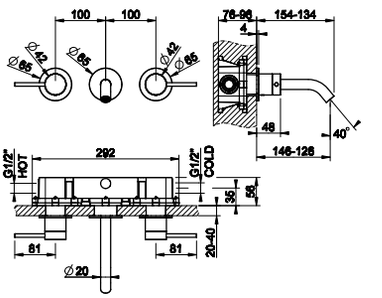



45089

Parte incasso a tenuta per gruppo lavabo tre fori con bocca.
Watertight built-in part for mixer with spout.

031	Cromo	Chrome

45089 + 54394





54394

Parti esterne per gruppo lavabo tre fori ad incasso con bocca, senza scarico.
External parts for built-in three-hole basin mixer with spout, without waste.

239	Steel Brushed
707	Black Metal Brushed PVD
708	Copper Brushed PVD
726	Warm Steel Brushed PVD

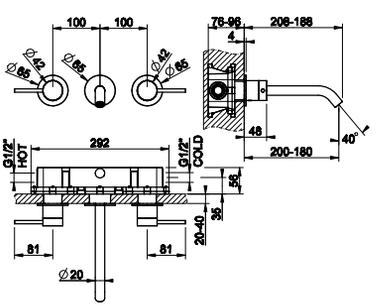

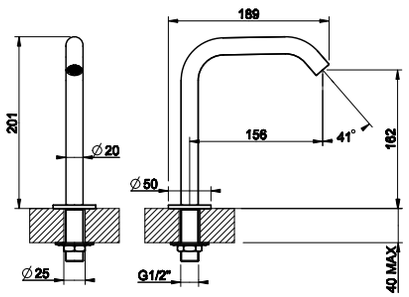

54091

Bocca da banco altezza 162 mm alimentata con comando remoto (non incluso).
Counter spout 162 mm height with separate control (not included).

239	Steel Brushed
707	Black Metal Brushed PVD
708	Copper Brushed PVD
726	Warm Steel Brushed PVD



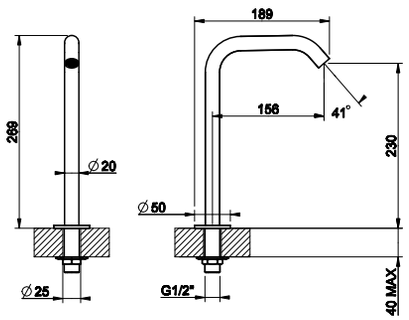

54093

Bocca da banco altezza 230 mm alimentata con comando remoto (non incluso).
Counter spout 230 mm height with separate control (not included).

239	Steel Brushed
707	Black Metal Brushed PVD
708	Copper Brushed PVD
726	Warm Steel Brushed PVD



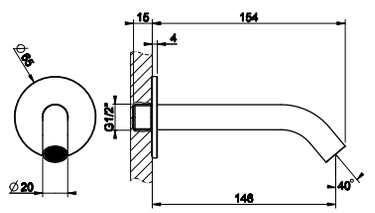

54010

Bocca da parete con attacco da 1/2" alimentata con comando remoto (non incluso).
Wall-mounted spout, 1/2" connections with separate control (not included).

239	Steel Brushed
707	Black Metal Brushed PVD
708	Copper Brushed PVD
726	Warm Steel Brushed PVD



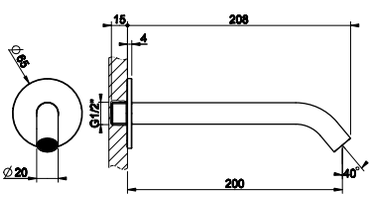

54110

Bocca da parete con attacco da 1/2" alimentata con comando remoto (non incluso).
Wall-mounted spout, 1/2" connections with separate control (not included).

239	Steel Brushed
707	Black Metal Brushed PVD
708	Copper Brushed PVD
726	Warm Steel Brushed PVD



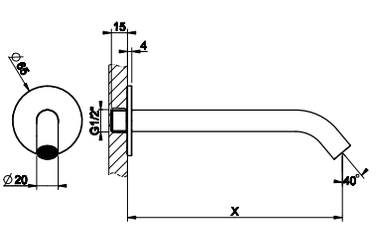

54210

Bocca da parete con attacco da 1/2" con lunghezza personalizzabile (min 70 max 300 mm) alimentata con comando remoto (non incluso).
Wall-mounted spout, 1/2" connections, length on request (min 70 max 300 mm) with separate control (not included) .

239	
707	
708	
726	

Prezzo realizzato artigianalmente. Prezzo a richiesta.
Handcrafted item. Price upon request.





54399

Bocca da soffitto alimentata con comando remoto (non incluso).
Ceiling-mounted spout with separate control (not included).

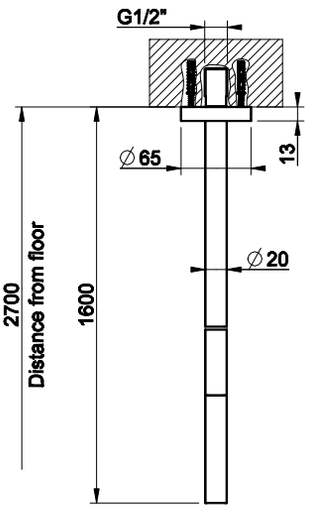

239	Steel Brushed
707	Black Metal Brushed PVD
708	Copper Brushed PVD
726	Warm Steel Brushed PVD



54396

Bocca da soffitto con lunghezza personalizzabile (min 150 max 1900 mm) alimentata con comando remoto (non incluso).
Ceiling-mounted spout, length on request (min 150 max 1900 mm) with separate control (not included).

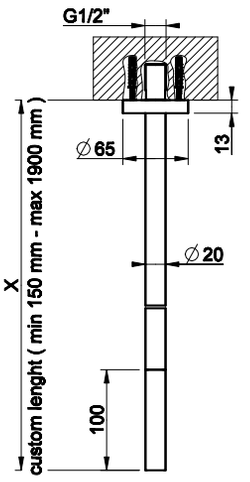

239	**Prezzo realizzato artigianalmente. Prezzo a richiesta.**
707	***Handcrafted item. Price upon request.***
708	
726	



54305

Comando remoto.
Counter separate control.

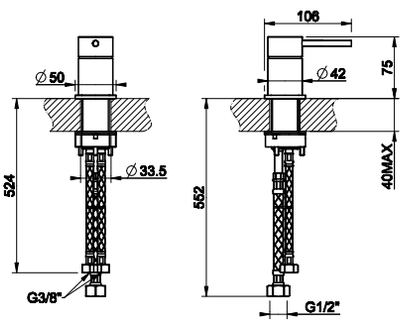

239	Steel Brushed
707	Black Metal Brushed PVD
708	Copper Brushed PVD
726	Warm Steel Brushed PVD

53112 + 54319



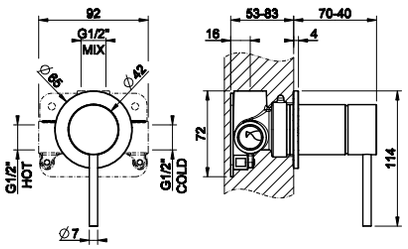

53112

Parte incasso per miscelatore ad una uscita.
Built-in part for one-way mixer.



031	Cromo	Chrome

54319

Parti esterne per miscelatore monocomando ad incasso, attacchi da 1/2", cartuccia Ø35, una uscita.
External parts for built-in mixer, with 1/2" connections, Ø35 cartridge, one-way.



239	Steel Brushed
707	Black Metal Brushed PVD
708	Copper Brushed PVD
726	Warm Steel Brushed PVD

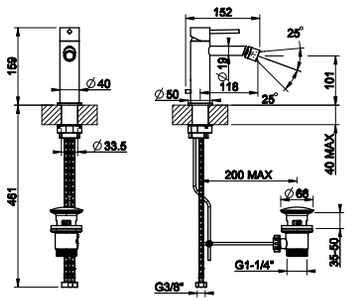

54307

Miscelatore monocomando bidet, piletta da 1 1/4" e flessibili di collegamento con attacco da 3/8".
Bidet mixer, with 1 1/4" pop-up waste and flexible hoses with 3/8" connections.



239	Steel Brushed
707	Black Metal Brushed PVD
708	Copper Brushed PVD
726	Warm Steel Brushed PVD

GESSI



GESSI 316
INTRECCIO



GESSI 316



54101
54102
without waste



54104
54109
without waste



54103
54106
without waste



54197_54188 206mm
54197_54190 256mm
54197_54184 custom

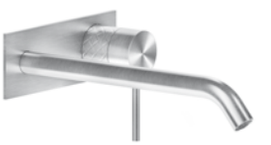

54197_54183 206mm
54197_54186 256mm
54197_54189 custom



54199
54196



45089_54192 206mm
45089_54194 256mm



54091
54093



54105



53112_54119



54111
54112
54113



54010
54110
54210



LEVA
LEVER

La maniglia include due leve per personalizzare il prodotto secondo l'estetica preferita.
The handle includes two lever to custom the product according to the favorite aesthetic

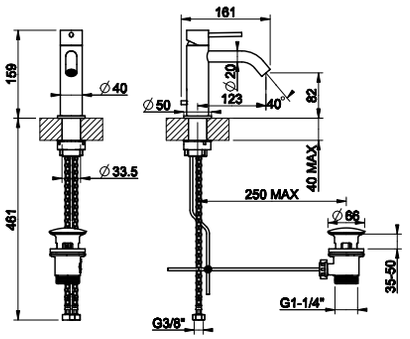

54101

Miscelatore monocomando lavabo, piletta da 1 1/4" e flessibili di collegamento con attacco da 3/8".
Basin mixer with 1 1/4" pop-up waste and flexible hoses with 3/8" connections.

239	Steel Brushed
707	Black Metal Brushed PVD
708	Copper Brushed PVD
726	Warm Steel Brushed PVD



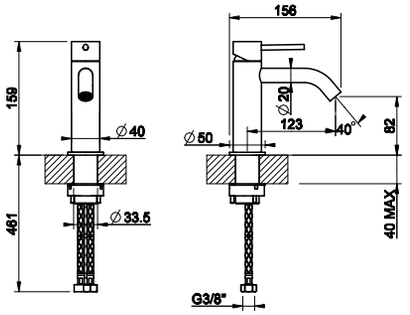

54102

Miscelatore monocomando lavabo, flessibili di collegamento con attacco da 3/8", senza scarico.
Basin mixer, flexible hoses with 3/8" connections, without waste.

239	Steel Brushed
707	Black Metal Brushed PVD
708	Copper Brushed PVD
726	Warm Steel Brushed PVD



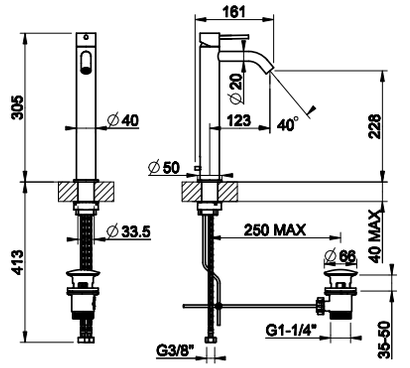

54104

Miscelatore monocomando lavabo alto, piletta da 1 1/4" e flessibili di collegamento con attacco da 3/8".
High version basin mixer with 1 1/4" pop-up waste and flexible hoses with 3/8" connections. .

239	Steel Brushed
707	Black Metal Brushed PVD
708	Copper Brushed PVD
726	Warm Steel Brushed PVD



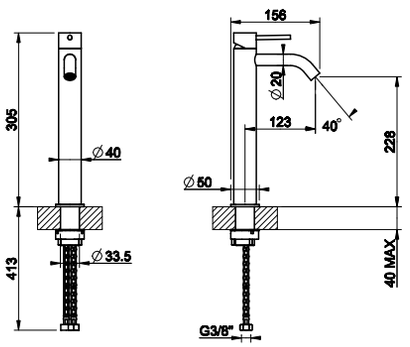

54109

Miscelatore monocomando lavabo alto, flessibili di collegamento con attacco da 3/8", senza scarico.
High version basin mixer, flexible hoses with 3/8" connections, without waste.

239	Steel Brushed
707	Black Metal Brushed PVD
708	Copper Brushed PVD
726	Warm Steel Brushed PVD



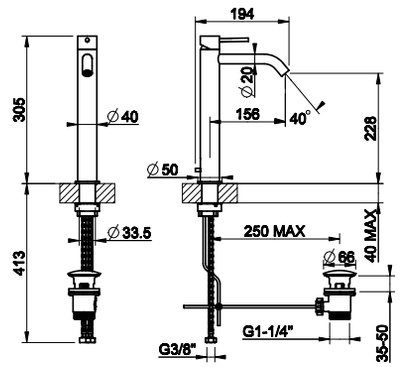

54103

Miscelatore monocomando lavabo alto, piletta da 1 1/4" e flessibili di collegamento con attacco da 3/8".
High version basin mixer with 1 1/4" pop-up waste and flexible hoses with 3/8" connections.

239	Steel Brushed
707	Black Metal Brushed PVD
708	Copper Brushed PVD
726	Warm Steel Brushed PVD





54106

Miscelatore monocomando lavabo alto, flessibili di collegamento con attacco da 3/8", senza scarico.
High version basin mixer, flexible hoses with 3/8" connections, without waste.

239	Steel Brushed
707	Black Metal Brushed PVD
708	Copper Brushed PVD
726	Warm Steel Brushed PVD

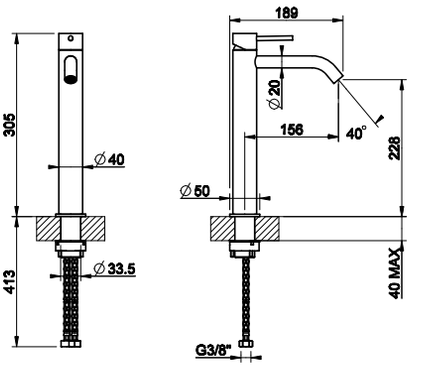



54111

Gruppo lavabo tre fori con bocca, flessibili di collegamento con attacco da 3/8". Senza scarico.
Three-hole basin mixer with spout, with flexible hoses with 3/8" connections. Without waste.

239	Steel Brushed
707	Black Metal Brushed PVD
708	Copper Brushed PVD
726	Warm Steel Brushed PVD

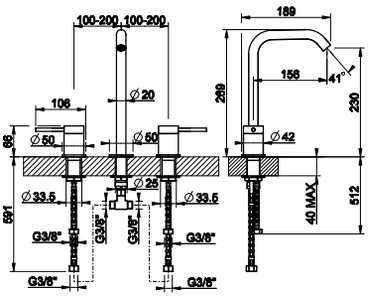



54112

Gruppo lavabo tre fori con bocca, flessibili di collegamento con attacco da 3/8". Senza scarico.
Three-hole basin mixer with spout, with flexible hoses with 3/8" connections. Without waste.

239	Steel Brushed
707	Black Metal Brushed PVD
708	Copper Brushed PVD
726	Warm Steel Brushed PVD

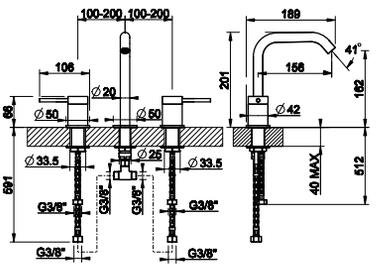



54113

Gruppo lavabo tre fori con bocca, flessibili di collegamento con attacco da 3/8". Senza scarico.
Three-hole basin mixer with spout, with flexible hoses with 3/8" connections. Without waste.

239	Steel Brushed
707	Black Metal Brushed PVD
708	Copper Brushed PVD
726	Warm Steel Brushed PVD

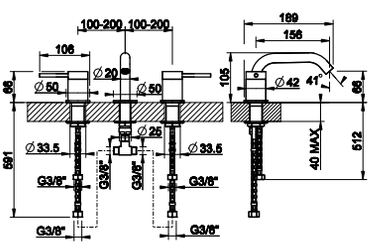

54197 + 54188



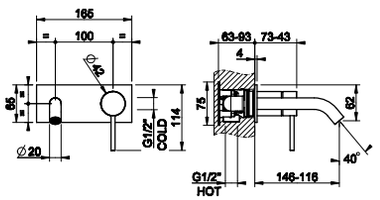

54197

Parte incasso per miscelatore con bocca.
Built-in part for mixer with spout.



031	Cromo	Chrome

54188

Parti esterne per miscelatore monocomando ad incasso con bocca, senza scarico.
External parts fot built-in mixer with spout, without waste.



239	Steel Brushed
707	Black Metal Brushed PVD
708	Copper Brushed PVD
726	Warm Steel Brushed PVD

54197 + 54190



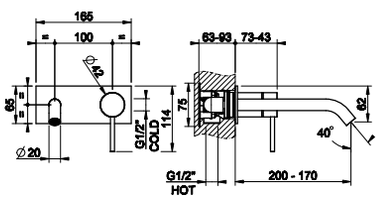

54197

Parte incasso per miscelatore con bocca.
Built-in part for mixer with spout.



031	Cromo

54190

Parti esterne per miscelatore monocomando ad incasso con bocca, senza scarico.
External parts fot built-in mixer with spout, without waste.



239	Steel Brushed
707	Black Metal Brushed PVD
708	Copper Brushed PVD
726	Warm Steel Brushed PVD

54197

Parte incasso per miscelatore con bocca.
Built-in part for mixer with spout.



031	Cromo	Chrome

54197 + 54184



54184

Parti esterne per miscelatore monocomando ad incasso con bocca a lunghezza personalizzabile (min 70 max 300 mm), senza scarico.
External parts fot built-in mixer with spout, length on request (min 70 max 300 mm), without waste.



239 707 708 726	**Prezzo realizzato artigianalmente. Prezzo a richiesta.** ***Handcrafted item. Price upon request.***

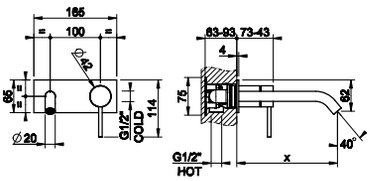

54197

Parte incasso per miscelatore con bocca.
Built-in part for mixer with spout.



031	Cromo	Chrome

54197 + 54183



54183

Parti esterne per miscelatore monocomando ad incasso con bocca, senza scarico.
External parts fot built-in mixer with spout, without waste.



239	Steel Brushed
707	Black Metal Brushed PVD
708	Copper Brushed PVD
726	Warm Steel Brushed PVD

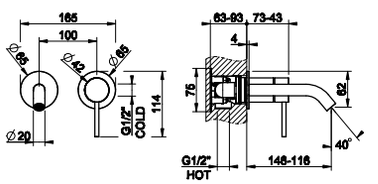

54197 + 54186



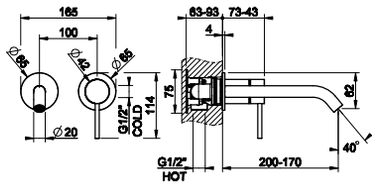

54197

Parte incasso per miscelatore con bocca.
Built-in part for mixer with spout.



031	Cromo	Chrome

54186

Parti esterne per miscelatore monocomando ad incasso con bocca, senza scarico.
External parts fot built-in mixer with spout, without waste.



239	Steel Brushed
707	Black Metal Brushed PVD
708	Copper Brushed PVD
726	Warm Steel Brushed PVD

54197 + 54189



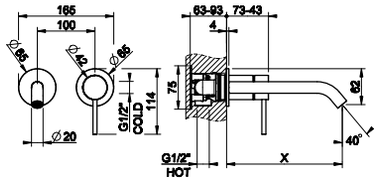

54197

Parte incasso per miscelatore con bocca.
Built-in part for mixer with spout.



031	Cromo	Chrome

54189

Parti esterne per miscelatore monocomando ad incasso con bocca a lunghezza personalizzabile (min 70 max 300 mm), senza scarico.
External parts fot built-in mixer with spout, length on request (min 70 max 300 mm), without waste.



239 707 708 726	**Prezzo realizzato artigianalmente. Prezzo a richiesta.** ***Handcrafted item. Price upon request.***



45089

Parte incasso a tenuta per gruppo lavabo tre fori con bocca.
Watertight built-in part for mixer with spout.

031	Cromo	Chrome

45089 + 54192





54192

Parti esterne per gruppo lavabo tre fori ad incasso con bocca, senza scarico.
External parts for built-in three-hole basin mixer with spout, without waste.

239	Steel Brushed
707	Black Metal Brushed PVD
708	Copper Brushed PVD
726	Warm Steel Brushed PVD

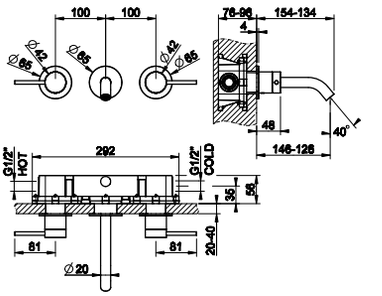



45089

Parte incasso a tenuta per gruppo lavabo tre fori con bocca.
Watertight built-in part for mixer with spout.

031	Cromo	Chrome

45089 + 54194





54194

Parti esterne per gruppo lavabo tre fori ad incasso con bocca, senza scarico.
External parts for built-in three-hole basin mixer with spout, without waste.

239	Steel Brushed
707	Black Metal Brushed PVD
708	Copper Brushed PVD
726	Warm Steel Brushed PVD

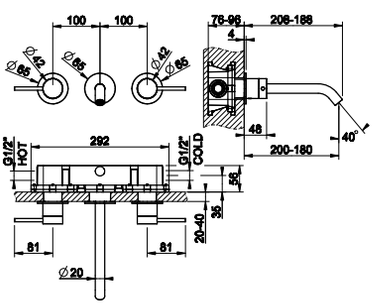

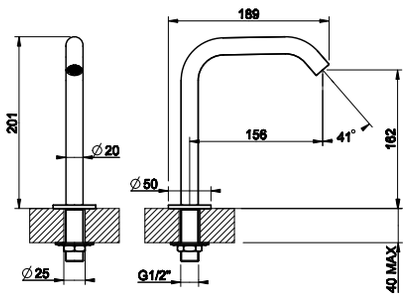

54091

Bocca da banco altezza 162 mm alimentata con comando remoto (non incluso).
Counter spout 162 mm height with separate control (not included).

239	Steel Brushed
707	Black Metal Brushed PVD
708	Copper Brushed PVD
726	Warm Steel Brushed PVD



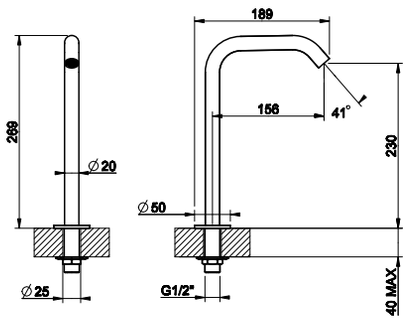

54093

Bocca da banco altezza 230 mm alimentata con comando remoto (non incluso).
Counter spout 230 mm height with separate control (not included).

239	Steel Brushed
707	Black Metal Brushed PVD
708	Copper Brushed PVD
726	Warm Steel Brushed PVD



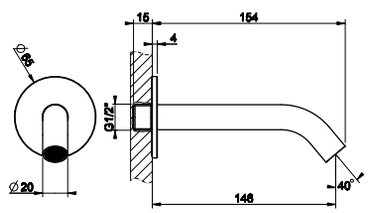

54010

Bocca da parete con attacco da 1/2" alimentata con comando remoto (non incluso).
Wall-mounted spout, 1/2" connections with separate control (not included).

239	Steel Brushed
707	Black Metal Brushed PVD
708	Copper Brushed PVD
726	Warm Steel Brushed PVD



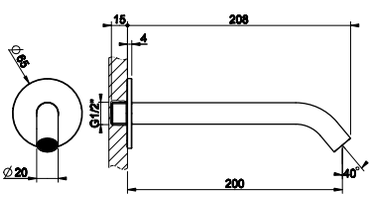

54110

Bocca da parete con attacco da 1/2" alimentata con comando remoto (non incluso).
Wall-mounted spout, 1/2" connections with separate control (not included).

239	Steel Brushed
707	Black Metal Brushed PVD
708	Copper Brushed PVD
726	Warm Steel Brushed PVD



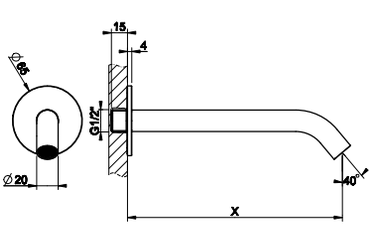

54210

Bocca da parete con attacco da 1/2" con lunghezza personalizzabile (min 70 max 300 mm) alimentata con comando remoto (non incluso).
Wall-mounted spout, 1/2" connections, length on request (min 70 max 300 mm) with separate control (not included) .

239	
707	
708	
726	

Prezzo realizzato artigianalmente. Prezzo a richiesta.
Handcrafted item. Price upon request.



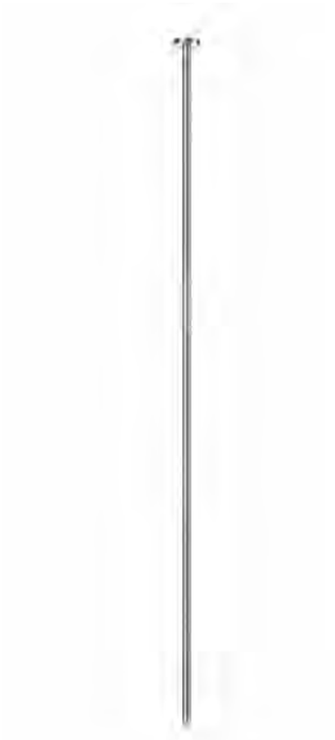

54199

Bocca da soffitto alimentata con comando remoto (non incluso).
Ceiling-mounted spout with separate control (not included).

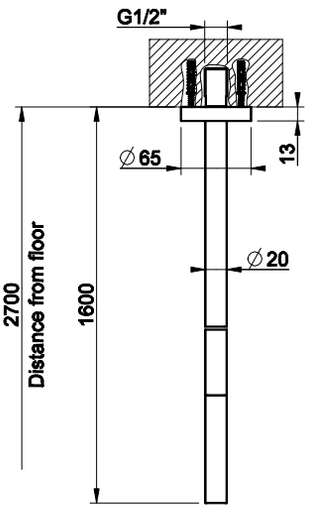

239	Steel Brushed
707	Black Metal Brushed PVD
708	Copper Brushed PVD
726	Warm Steel Brushed PVD

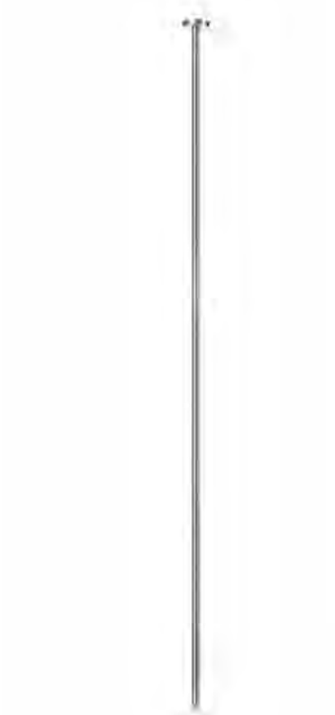

54196

Bocca da soffitto con lunghezza personalizzabile (min 150 max 1900 mm) alimentata con comando remoto (non incluso).
Ceiling-mounted spout, length on request (min 150 max 1900 mm) with separate control (not included).

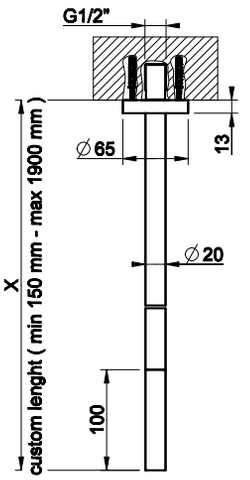

239	**Prezzo realizzato artigianalmente. Prezzo a richiesta.**
707	***Handcrafted item. Price upon request.***
708	
726	



54105

Comando remoto.
Counter separate control.

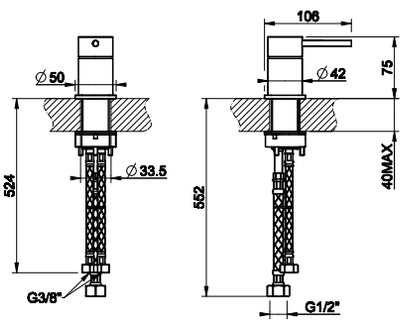

239	Steel Brushed
707	Black Metal Brushed PVD
708	Copper Brushed PVD
726	Warm Steel Brushed PVD

53112 + 54319



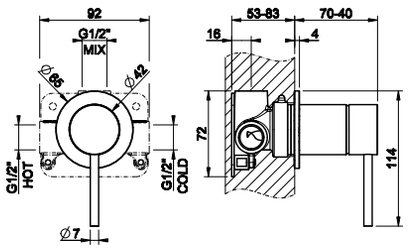

53112

Parte incasso per miscelatore ad una uscita.
Built-in part for one-way mixer.



031	Cromo	Chrome

54119

Parti esterne per miscelatore monocomando ad incasso, attacchi da 1/2", cartuccia Ø35, una uscita.
External parts for built-in mixer, with 1/2" connections, Ø35 cartridge, one-way.



239	Steel Brushed
707	Black Metal Brushed PVD
708	Copper Brushed PVD
726	Warm Steel Brushed PVD

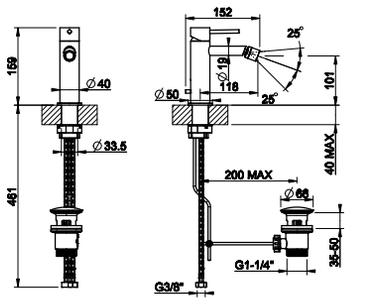

54107

Miscelatore monocomando bidet, piletta da 1 1/4" e flessibili di collegamento con attacco da 3/8".
Bidet mixer, with 1 1/4" pop-up waste and flexible hoses with 3/8" connections.



239	Steel Brushed
707	Black Metal Brushed PVD
708	Copper Brushed PVD
726	Warm Steel Brushed PVD

GESSI 316

GESSI

MECCANICA





54201
54202
without waste



54204
54209
without waste



54203
54206
without waste

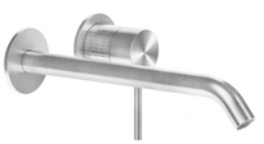

54197_54288 206mm
54197_54290 256mm
54197_54284 custom

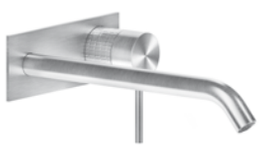

54197_54283 206mm
54197_54286 256mm
54197_54289 custom



54091
54093



54205



53112_54219



54010
54110
54210



54299
54296



45089_54292 206mm
45089_54294 256mm



54211
54212
54213



KIT MANIGLIA
HANDLE KIT

La maniglia include due leve di lunghezza diversa per personalizzare il prodotto secondo l'estetica preferita.
The handle includes two levers of different length to customize the product according to the preferred aesthetics.

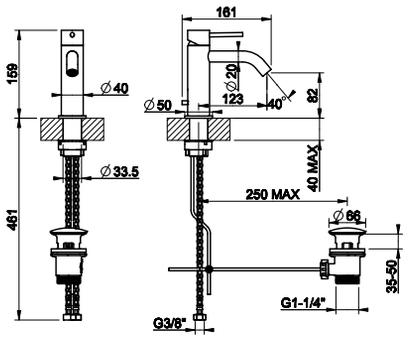

54201

Miscelatore monocomando lavabo, piletta da 1 1/4" e flessibili di collegamento con attacco da 3/8".
Basin mixer with 1 1/4" pop-up waste and flexible hoses with 3/8" connections.

239	Steel Brushed
707	Black Metal Brushed PVD
708	Copper Brushed PVD
726	Warm Steel Brushed PVD



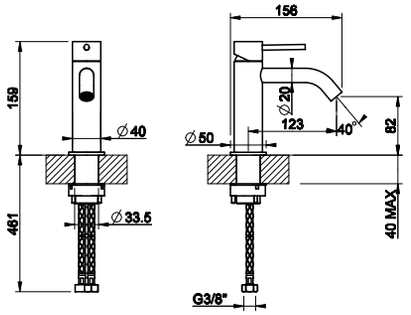

54202

Miscelatore monocomando lavabo, flessibili di collegamento con attacco da 3/8", senza scarico.
Basin mixer, flexible hoses with 3/8" connections, without waste.

239	Steel Brushed
707	Black Metal Brushed PVD
708	Copper Brushed PVD
726	Warm Steel Brushed PVD



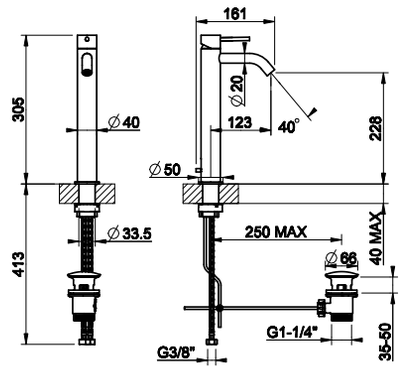

54204

Miscelatore monocomando lavabo alto, piletta da 1 1/4" e flessibili di collegamento con attacco da 3/8".
High version basin mixer with 1 1/4" pop-up waste and flexible hoses with 3/8" connections.

239	Steel Brushed
707	Black Metal Brushed PVD
708	Copper Brushed PVD
726	Warm Steel Brushed PVD



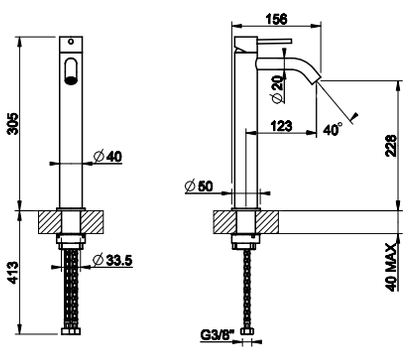

54209

Miscelatore monocomando lavabo alto, flessibili di collegamento con attacco da 3/8", senza scarico.
High version basin mixer, flexible hoses with 3/8" connections, without waste.

239	Steel Brushed
707	Black Metal Brushed PVD
708	Copper Brushed PVD
726	Warm Steel Brushed PVD



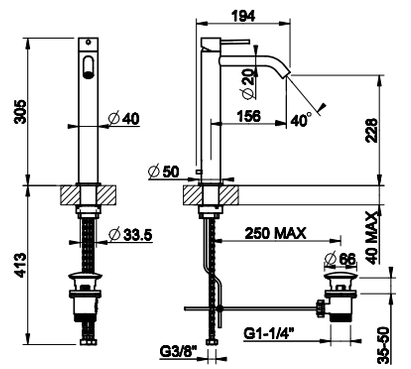

54203

Miscelatore monocomando lavabo alto, piletta da 1 1/4" e flessibili di collegamento con attacco da 3/8".
High version basin mixer with 1 1/4" pop-up waste and flexible hoses with 3/8" connections.

239	Steel Brushed
707	Black Metal Brushed PVD
708	Copper Brushed PVD
726	Warm Steel Brushed PVD





54206

Miscelatore monocomando lavabo alto, flessibili di collegamento con attacco da 3/8", senza scarico.
High version basin mixer, flexible hoses with 3/8" connections, without waste.

239	Steel Brushed
707	Black Metal Brushed PVD
708	Copper Brushed PVD
726	Warm Steel Brushed PVD

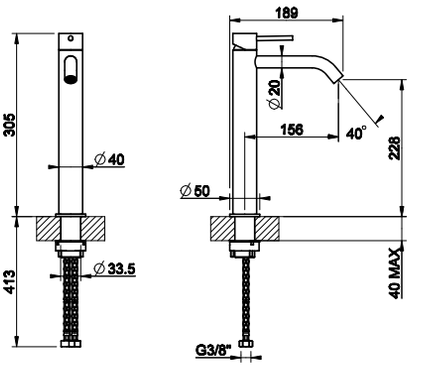



54211

Gruppo lavabo tre fori con bocca, flessibili di collegamento con attacco da 3/8". Senza scarico.
Three-hole basin mixer with spout, with flexible hoses with 3/8" connections. Without waste.

239	Steel Brushed
707	Black Metal Brushed PVD
708	Copper Brushed PVD
726	Warm Steel Brushed PVD

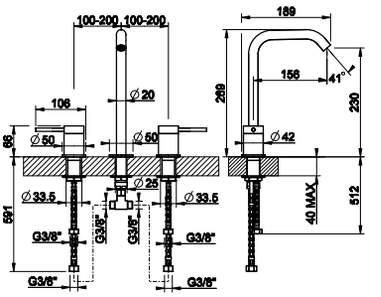



54212

Gruppo lavabo tre fori con bocca, flessibili di collegamento con attacco da 3/8". Senza scarico.
Three-hole basin mixer with spout, with flexible hoses with 3/8" connections. Without waste.

239	Steel Brushed
707	Black Metal Brushed PVD
708	Copper Brushed PVD
726	Warm Steel Brushed PVD

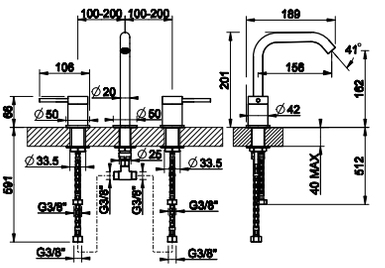



54213

Gruppo lavabo tre fori con bocca, flessibili di collegamento con attacco da 3/8". Senza scarico.
Three-hole basin mixer with spout, with flexible hoses with 3/8" connections. Without waste.

239	Steel Brushed
707	Black Metal Brushed PVD
708	Copper Brushed PVD
726	Warm Steel Brushed PVD

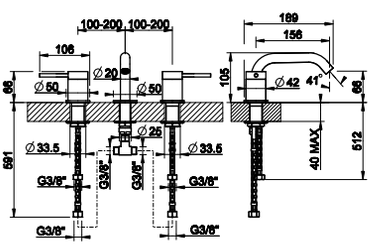

54197 + 54288



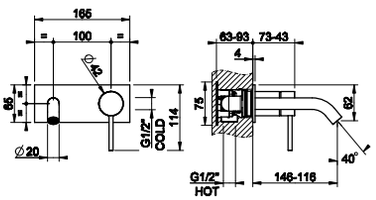

54197

Parte incasso per miscelatore con bocca.
Built-in part for mixer with spout.



031	Cromo	Chrome

54288

Parti esterne per miscelatore monocomando ad incasso con bocca, senza scarico.
External parts fot built-in mixer with spout, without waste.



239	Steel Brushed
707	Black Metal Brushed PVD
708	Copper Brushed PVD
726	Warm Steel Brushed PVD

54197 + 54290



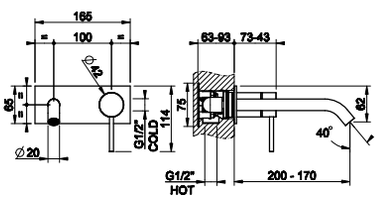

54197

Parte incasso per miscelatore con bocca.
Built-in part for mixer with spout.



031	Cromo

54290

Parti esterne per miscelatore monocomando ad incasso con bocca, senza scarico.
External parts fot built-in mixer with spout, without waste.



239	Steel Brushed
707	Black Metal Brushed PVD
708	Copper Brushed PVD
726	Warm Steel Brushed PVD

54197

Parte incasso per miscelatore con bocca.
Built-in part for mixer with spout.



031	Cromo	Chrome

54284

Parti esterne per miscelatore monocomando ad incasso con bocca a lunghezza personalizzabile (min 70 max 300 mm), senza scarico.
External parts fot built-in mixer with spout, length on request (min 70 max 300 mm), without waste.



239 707 708 726	**Prezzo realizzato artigianalmente. Prezzo a richiesta.** ***Handcrafted item. Price upon request.***

54197 + 54284



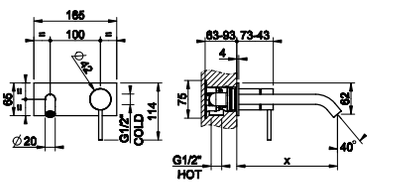

54197

Parte incasso per miscelatore con bocca.
Built-in part for mixer with spout.



031	Cromo	Chrome

54283

Parti esterne per miscelatore monocomando ad incasso con bocca, senza scarico.
External parts fot built-in mixer with spout, without waste.



239	Steel Brushed
707	Black Metal Brushed PVD
708	Copper Brushed PVD
726	Warm Steel Brushed PVD

54197 + 54283



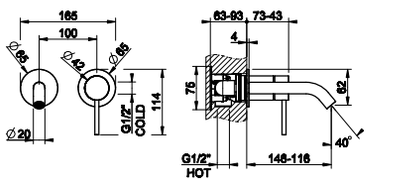

54197 + 54286



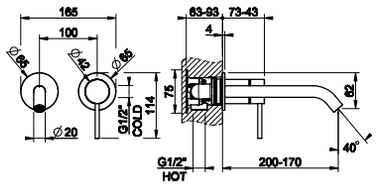

54197

Parte incasso per miscelatore con bocca.
Built-in part for mixer with spout.



031	Cromo	Chrome

54286

Parti esterne per miscelatore monocomando ad incasso con bocca, senza scarico.
External parts fot built-in mixer with spout, without waste.



239	Steel Brushed
707	Black Metal Brushed PVD
708	Copper Brushed PVD
726	Warm Steel Brushed PVD

54197 + 54289



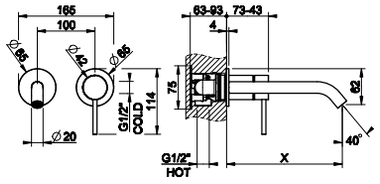

54197

Parte incasso per miscelatore con bocca.
Built-in part for mixer with spout.



031	Cromo	Chrome

54289

Parti esterne per miscelatore monocomando ad incasso con bocca a lunghezza personalizzabile (min 70 max 300 mm), senza scarico.
External parts fot built-in mixer with spout, length on request (min 70 max 300 mm), without waste.



239	**Prezzo realizzato artigianalmente. Prezzo a richiesta.**
707	***Handcrafted item. Price upon request.***
708	
726	



45089

Parte incasso a tenuta per gruppo lavabo tre fori con bocca.
Watertight built-in part for mixer with spout.

031	Cromo	Chrome

45089 + 54292





54292

Parti esterne per gruppo lavabo tre fori ad incasso con bocca, senza scarico.
External parts for built-in three-hole basin mixer with spout, without waste.

239	Steel Brushed
707	Black Metal Brushed PVD
708	Copper Brushed PVD
726	Warm Steel Brushed PVD

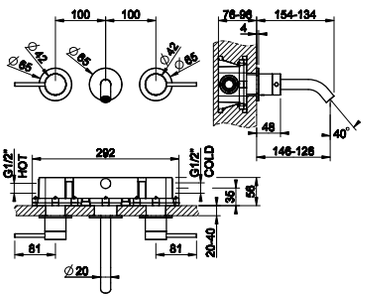



45089

Parte incasso a tenuta per gruppo lavabo tre fori con bocca.
Watertight built-in part for mixer with spout.

031	Cromo	Chrome

45089 + 54294





54294

Parti esterne per gruppo lavabo tre fori ad incasso con bocca, senza scarico.
External parts for built-in three-hole basin mixer with spout, without waste.

239	Steel Brushed
707	Black Metal Brushed PVD
708	Copper Brushed PVD
726	Warm Steel Brushed PVD

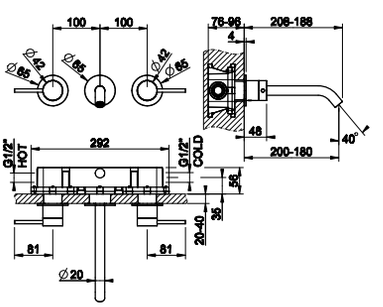

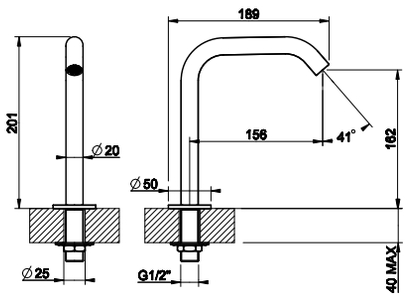

54091

Bocca da banco altezza 162 mm alimentata con comando remoto (non incluso).
Counter spout 162 mm height with separate control (not included).

239	Steel Brushed
707	Black Metal Brushed PVD
708	Copper Brushed PVD
726	Warm Steel Brushed PVD



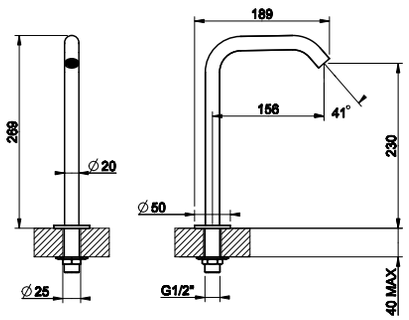

54093

Bocca da banco altezza 230 mm alimentata con comando remoto (non incluso).
Counter spout 230 mm height with separate control (not included).

239	Steel Brushed
707	Black Metal Brushed PVD
708	Copper Brushed PVD
726	Warm Steel Brushed PVD



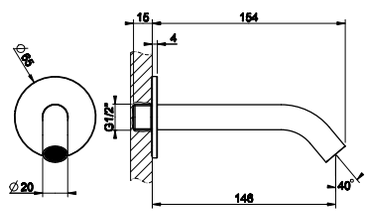

54010

Bocca da parete con attacco da 1/2" alimentata con comando remoto (non incluso).
Wall-mounted spout, 1/2" connections with separate control (not included).

239	Steel Brushed
707	Black Metal Brushed PVD
708	Copper Brushed PVD
726	Warm Steel Brushed PVD



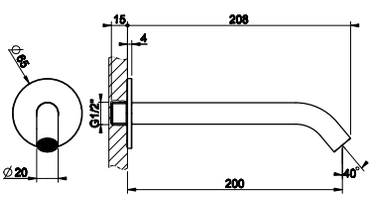

54110

Bocca da parete con attacco da 1/2" alimentata con comando remoto (non incluso).
Wall-mounted spout, 1/2" connections with separate control (not included).

239	Steel Brushed
707	Black Metal Brushed PVD
708	Copper Brushed PVD
726	Warm Steel Brushed PVD



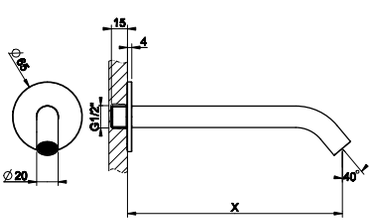

54210

Bocca da parete con attacco da 1/2" con lunghezza personalizzabile (min 70 max 300 mm) alimentata con comando remoto (non incluso).
Wall-mounted spout, 1/2" connections, length on request (min 70 max 300 mm) with separate control (not included) .

239	
707	
708	
726	

Prezzo realizzato artigianalmente. Prezzo a richiesta.
Handcrafted item. Price upon request.



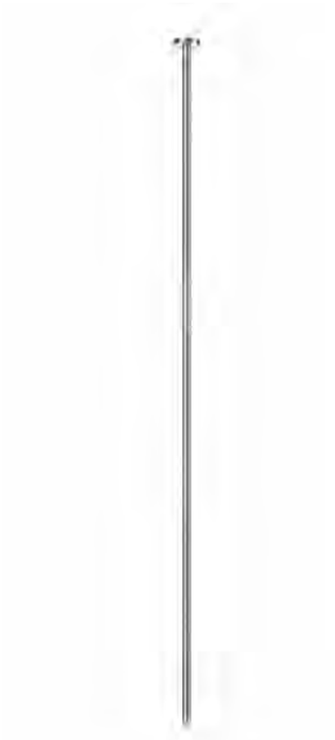

54299

Bocca da soffitto alimentata con comando remoto (non incluso).
Ceiling-mounted spout with separate control (not included).

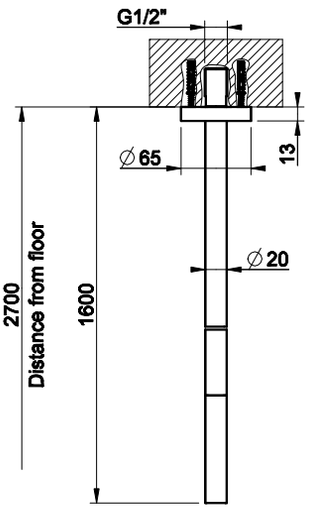

239	Steel Brushed
707	Black Metal Brushed PVD
708	Copper Brushed PVD
726	Warm Steel Brushed PVD

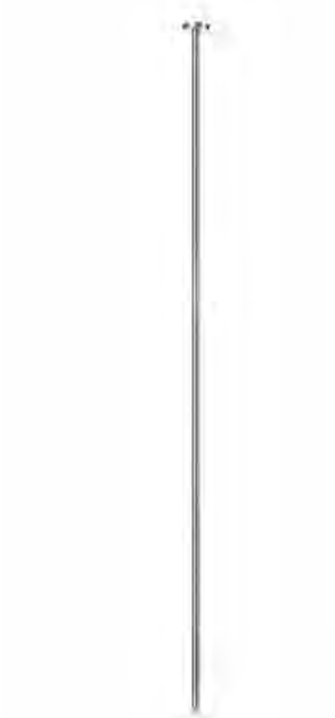

54296

Bocca da soffitto con lunghezza personalizzabile (min 150 max 1900 mm) alimentata con comando remoto (non incluso).
Ceiling-mounted spout, length on request (min 150 max 1900 mm) with separate control (not included).

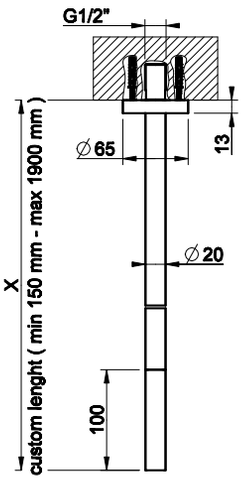

239	**Prezzo realizzato artigianalmente. Prezzo a richiesta.**
707	***Handcrafted item. Price upon request.***
708	
726	



54205

Comando remoto.
Counter separate control.

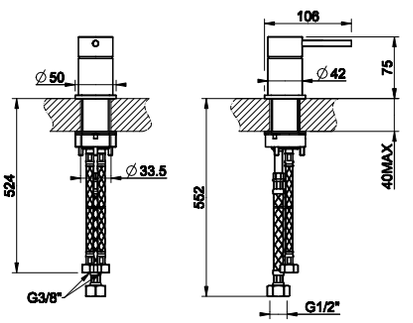

239	Steel Brushed
707	Black Metal Brushed PVD
708	Copper Brushed PVD
726	Warm Steel Brushed PVD

53112 + 54219



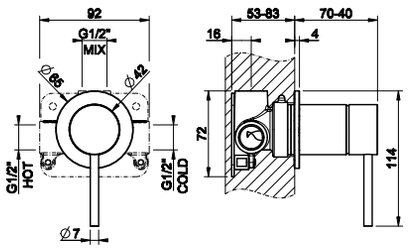

53112

Parte incasso per miscelatore ad una uscita.
Built-in part for one-way mixer.



031	Cromo	Chrome

54219

Parti esterne per miscelatore monocomando ad incasso, attacchi da 1/2", cartuccia Ø35, una uscita.
External parts for built-in mixer, with 1/2" connections, Ø35 cartridge, one-way.



239	Steel Brushed
707	Black Metal Brushed PVD
708	Copper Brushed PVD
726	Warm Steel Brushed PVD

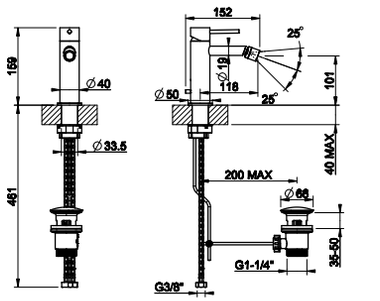

54207

Miscelatore monocomando bidet, piletta da 1 1/4" e flessibili di collegamento con attacco da 3/8".
Bidet mixer, with 1 1/4" pop-up waste and flexible hoses with 3/8" connections.



239	Steel Brushed
707	Black Metal Brushed PVD
708	Copper Brushed PVD
726	Warm Steel Brushed PVD

GESSI



GESSI 316
CESELLO

CESELLO

GESSI 316



54401
54402
without waste



54404
54409
without waste



54403
54406
without waste

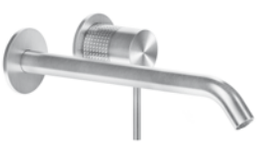

54197_54488 206mm
54197_54490 256mm
54197_54484 custom

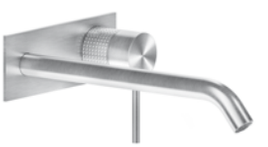

54197_54483 206mm
54197_54486 256mm
54197_54489 custom



54091
54093



54405



53112_54419



54010
54110
54210



54499
54496



45089_54492 206mm
45089_54494 256mm



54411
54412
54413



KIT MANIGLIA
HANDLE KIT

La maniglia include due leve di lunghezza diversa per personalizzare il prodotto secondo l'estetica preferita.
The handle includes two levers of different length to customize the product according to the preferred aesthetics.

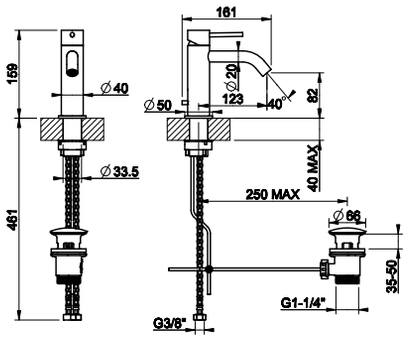

54401

Miscelatore monocomando lavabo, piletta da 1 1/4" e flessibili di collegamento con attacco da 3/8".
Basin mixer with 1 1/4" pop-up waste and flexible hoses with 3/8" connections.

239	Steel Brushed
707	Black Metal Brushed PVD
708	Copper Brushed PVD
726	Warm Steel Brushed PVD



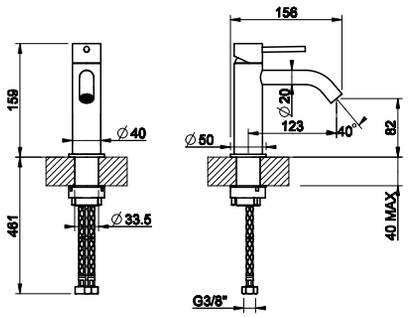

54402

Miscelatore monocomando lavabo, flessibili di collegamento con attacco da 3/8", senza scarico.
Basin mixer, flexible hoses with 3/8" connections, without waste.

239	Steel Brushed
707	Black Metal Brushed PVD
708	Copper Brushed PVD
726	Warm Steel Brushed PVD



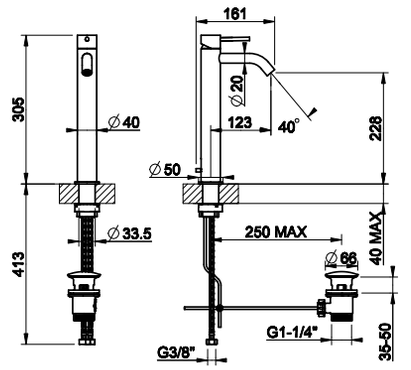

54404

Miscelatore monocomando lavabo alto, piletta da 1 1/4" e flessibili di collegamento con attacco da 3/8".
High version basin mixer with 1 1/4" pop-up waste and flexible hoses with 3/8" connections.

239	Steel Brushed
707	Black Metal Brushed PVD
708	Copper Brushed PVD
726	Warm Steel Brushed PVD



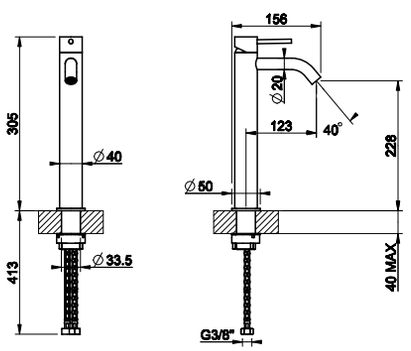

54409

Miscelatore monocomando lavabo alto, flessibili di collegamento con attacco da 3/8", senza scarico.
High version basin mixer, flexible hoses with 3/8" connections, without waste.

239	Steel Brushed
707	Black Metal Brushed PVD
708	Copper Brushed PVD
726	Warm Steel Brushed PVD



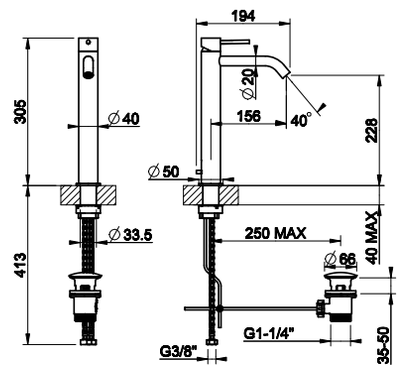

54403

Miscelatore monocomando lavabo alto, piletta da 1 1/4" e flessibili di collegamento con attacco da 3/8".
High version basin mixer with 1 1/4" pop-up waste and flexible hoses with 3/8" connections.

239	Steel Brushed
707	Black Metal Brushed PVD
708	Copper Brushed PVD
726	Warm Steel Brushed PVD





54406

Miscelatore monocomando lavabo alto, flessibili di collegamento con attacco da 3/8", senza scarico. *High version basin mixer, flexible hoses with 3/8" connections, without waste.*

239	Steel Brushed
707	Black Metal Brushed PVD
708	Copper Brushed PVD
726	Warm Steel Brushed PVD

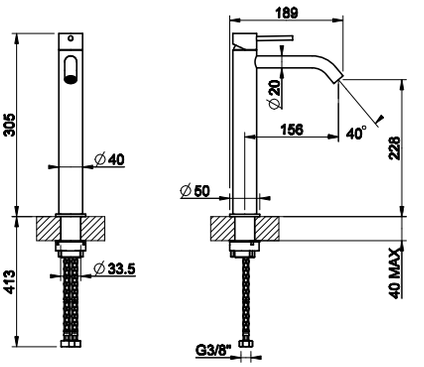



54411

Gruppo lavabo tre fori con bocca, flessibili di collegamento con attacco da 3/8". Senza scarico.
Three-hole basin mixer with spout, with flexible hoses with 3/8" connections. Without waste.

239	Steel Brushed
707	Black Metal Brushed PVD
708	Copper Brushed PVD
726	Warm Steel Brushed PVD

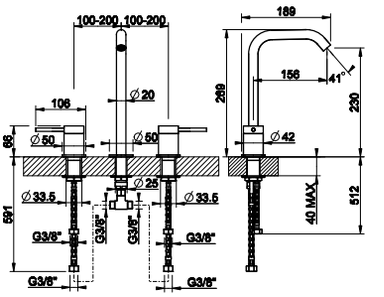



54412

Gruppo lavabo tre fori con bocca, flessibili di collegamento con attacco da 3/8". Senza scarico.
Three-hole basin mixer with spout, with flexible hoses with 3/8" connections. Without waste.

239	Steel Brushed
707	Black Metal Brushed PVD
708	Copper Brushed PVD
726	Warm Steel Brushed PVD

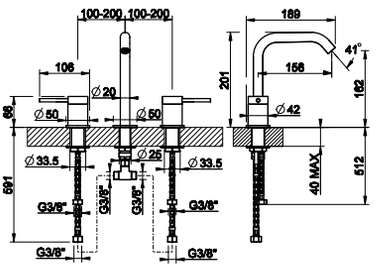



54413

Gruppo lavabo tre fori con bocca, flessibili di collegamento con attacco da 3/8". Senza scarico.
Three-hole basin mixer with spout, with flexible hoses with 3/8" connections. Without waste.

239	Steel Brushed
707	Black Metal Brushed PVD
708	Copper Brushed PVD
726	Warm Steel Brushed PVD

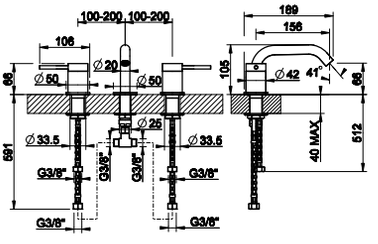

54197 + 54488



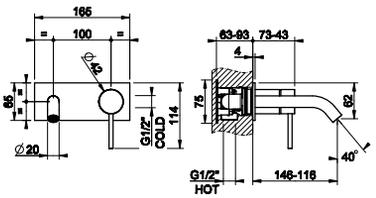

54197

Parte incasso per miscelatore con bocca.
Built-in part for mixer with spout.



031	Cromo	Chrome

54488

Parti esterne per miscelatore monocomando ad incasso con bocca, senza scarico.
External parts fot built-in mixer with spout, without waste.



239	Steel Brushed
707	Black Metal Brushed PVD
708	Copper Brushed PVD
726	Warm Steel Brushed PVD

54197 + 54490



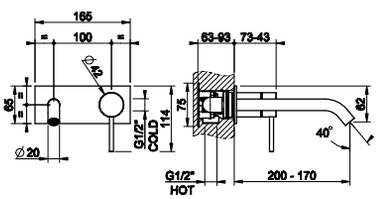

54197

Parte incasso per miscelatore con bocca.
Built-in part for mixer with spout.



031	Cromo

54490

Parti esterne per miscelatore monocomando ad incasso con bocca, senza scarico.
External parts fot built-in mixer with spout, without waste.



239	Steel Brushed
707	Black Metal Brushed PVD
708	Copper Brushed PVD
726	Warm Steel Brushed PVD

54197

Parte incasso per miscelatore con bocca.
Built-in part for mixer with spout.



031	Cromo	Chrome

54197 + 54484



54484

Parti esterne per miscelatore monocomando ad incasso con bocca a lunghezza personalizzabile (min 70 max 300 mm), senza scarico.
External parts fot built-in mixer with spout, length on request (min 70 max 300 mm), without waste.



239 707 708 726	**Prezzo realizzato artigianalmente. Prezzo a richiesta.** ***Handcrafted item. Price upon request.***

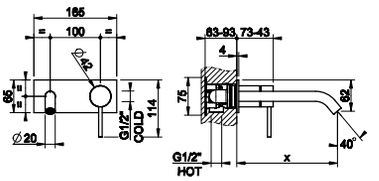

54197

Parte incasso per miscelatore con bocca.
Built-in part for mixer with spout.



031	Cromo	Chrome

54197 + 54483



54483

Parti esterne per miscelatore monocomando ad incasso con bocca, senza scarico.
External parts fot built-in mixer with spout, without waste.



239	Steel Brushed
707	Black Metal Brushed PVD
708	Copper Brushed PVD
726	Warm Steel Brushed PVD

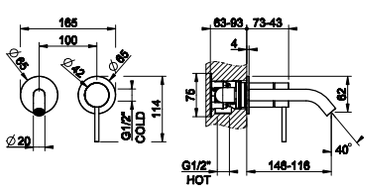

54197 + 54486



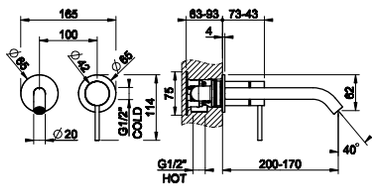

54197

Parte incasso per miscelatore con bocca.
Built-in part for mixer with spout.



031	Cromo	Chrome

54486

Parti esterne per miscelatore monocomando ad incasso con bocca, senza scarico.
External parts fot built-in mixer with spout, without waste.



239	Steel Brushed
707	Black Metal Brushed PVD
708	Copper Brushed PVD
726	Warm Steel Brushed PVD

54197 + 54489



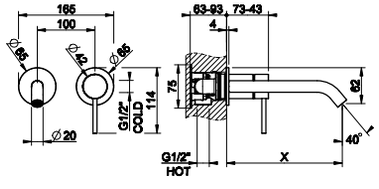

54197

Parte incasso per miscelatore con bocca.
Built-in part for mixer with spout.



031	Cromo	Chrome

54489

Parti esterne per miscelatore monocomando ad incasso con bocca a lunghezza personalizzabile (min 70 max 300 mm), senza scarico.
External parts fot built-in mixer with spout, length on request (min 70 max 300 mm), without waste.



239	**Prezzo realizzato artigianalmente. Prezzo a richiesta.**
707	***Handcrafted item. Price upon request.***
708	
726	

45089



Parte incasso a tenuta per gruppo lavabo tre fori con bocca.
Watertight built-in part for mixer with spout.

031	Cromo	Chrome

45089 + 54492



54492



Parti esterne per gruppo lavabo tre fori ad incasso con bocca, senza scarico.
External parts for built-in three-hole basin mixer with spout, without waste.

239	Steel Brushed
707	Black Metal Brushed PVD
708	Copper Brushed PVD
726	Warm Steel Brushed PVD

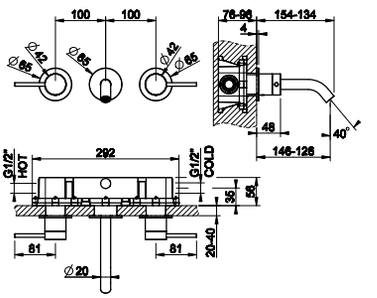

45089



Parte incasso a tenuta per gruppo lavabo tre fori con bocca.
Watertight built-in part for mixer with spout.

031	Cromo	Chrome

45089 + 54494



54494



Parti esterne per gruppo lavabo tre fori ad incasso con bocca, senza scarico.
External parts for built-in three-hole basin mixer with spout, without waste.

239	Steel Brushed
707	Black Metal Brushed PVD
708	Copper Brushed PVD
726	Warm Steel Brushed PVD

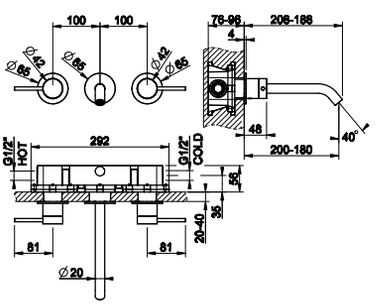

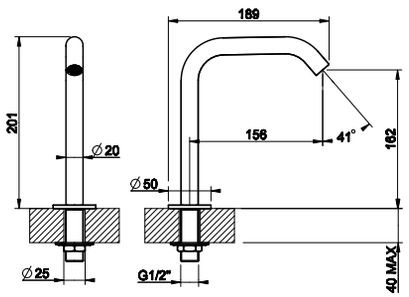

54091

Bocca da banco altezza 162 mm alimentata con comando remoto (non incluso).
Counter spout 162 mm height with separate control (not included).

239	Steel Brushed
707	Black Metal Brushed PVD
708	Copper Brushed PVD
726	Warm Steel Brushed PVD



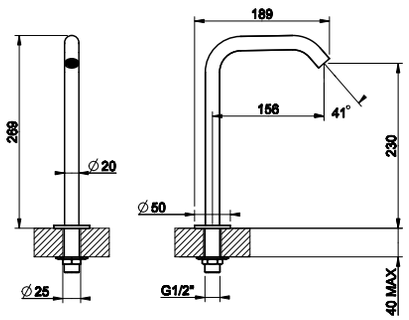

54093

Bocca da banco altezza 230 mm alimentata con comando remoto (non incluso).
Counter spout 230 mm height with separate control (not included).

239	Steel Brushed
707	Black Metal Brushed PVD
708	Copper Brushed PVD
726	Warm Steel Brushed PVD



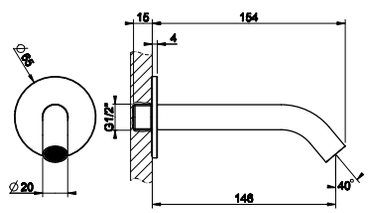

54010

Bocca da parete con attacco da 1/2" alimentata con comando remoto (non incluso).
Wall-mounted spout, 1/2" connections with separate control (not included).

239	Steel Brushed
707	Black Metal Brushed PVD
708	Copper Brushed PVD
726	Warm Steel Brushed PVD



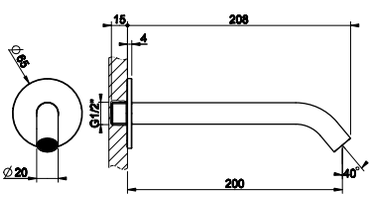

54110

Bocca da parete con attacco da 1/2" alimentata con comando remoto (non incluso).
Wall-mounted spout, 1/2" connections with separate control (not included).

239	Steel Brushed
707	Black Metal Brushed PVD
708	Copper Brushed PVD
726	Warm Steel Brushed PVD



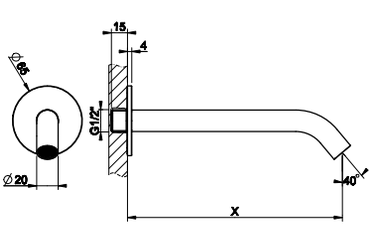

54210

Bocca da parete con attacco da 1/2" con lunghezza personalizzabile (min 70 max 300 mm) alimentata con comando remoto (non incluso).
Wall-mounted spout, 1/2" connections, length on request (min 70 max 300 mm) with separate control (not included) .

239	
707	
708	
726	

Prezzo realizzato artigianalmente. Prezzo a richiesta.
Handcrafted item. Price upon request.





54499

Bocca da soffitto alimentata con comando remoto (non incluso).
Ceiling-mounted spout with separate control (not included).

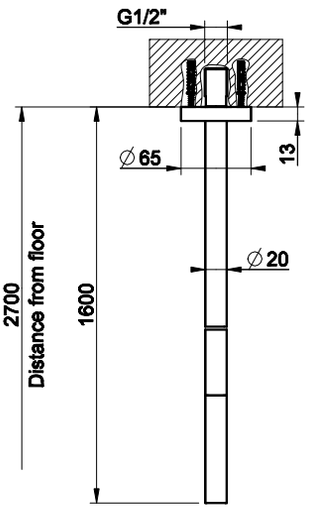

239	Steel Brushed
707	Black Metal Brushed PVD
708	Copper Brushed PVD
726	Warm Steel Brushed PVD



54496

Bocca da soffitto con lunghezza personalizzabile (min 150 max 1900 mm) alimentata con comando remoto (non incluso).
Ceiling-mounted spout, length on request (min 150 max 1900 mm) with separate control (not included).

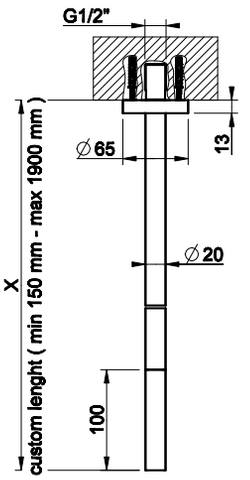

239	**Prezzo realizzato artigianalmente. Prezzo a richiesta.**
707	***Handcrafted item. Price upon request.***
708	
726	



54405

Comando remoto.
Counter separate control.

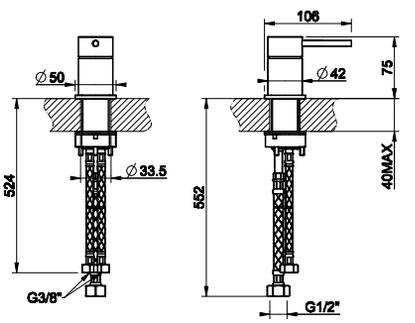

239	Steel Brushed
707	Black Metal Brushed PVD
708	Copper Brushed PVD
726	Warm Steel Brushed PVD

53112 + 54419



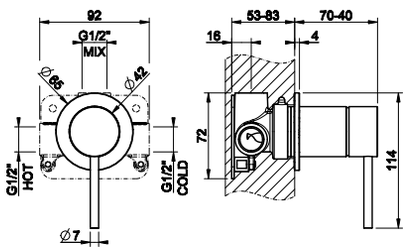

53112

Parte incasso per miscelatore ad una uscita.
Built-in part for one-way mixer.



031	Cromo	Chrome

54419

Parti esterne per miscelatore monocomando ad incasso, attacchi da 1/2", cartuccia Ø35, una uscita.
External parts for built-in mixer, with 1/2" connections, Ø35 cartridge, one-way.



239	Steel Brushed
707	Black Metal Brushed PVD
708	Copper Brushed PVD
726	Warm Steel Brushed PVD

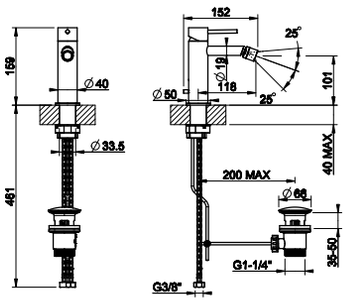

54407

Miscelatore monocomando bidet, piletta da 1 1/4" e flessibili di collegamento con attacco da 3/8".
Bidet mixer, with 1 1/4" pop-up waste and flexible hoses with 3/8" connections.



239	Steel Brushed
707	Black Metal Brushed PVD
708	Copper Brushed PVD
726	Warm Steel Brushed PVD



GESSI

GESSI 316

BATH

GESSI316



54043

Gruppo bordo vasca tre fori per erogazione alla colonna vasca con deviatore, flessibile 1,50 m e doccetta anticalcare estraibile. Erogazione 195 mm.
Three-hole bath mixer with diverter, 1,50 m flexible hose and pull-out antilimestone handshower. Projection 195 mm. To be used with overflow filler.

239	Steel Brushed
707	Black Metal Brushed PVD
708	Copper Brushed PVD
726	Warm Steel Brushed PVD

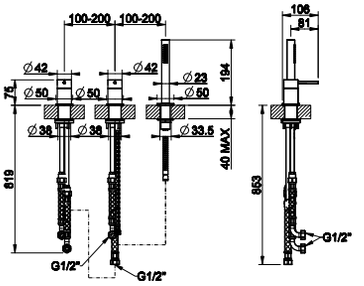



54037

Gruppo bordo vasca quattro fori con bocca e deviatore, flessibile 1,50 m e doccetta anticalcare estraibile.
Four-hole bath mixer with spout and diverter, 1,50 m flexible hose and pull-out handshower.

239	Steel Brushed
707	Black Metal Brushed PVD
708	Copper Brushed PVD
726	Warm Steel Brushed PVD

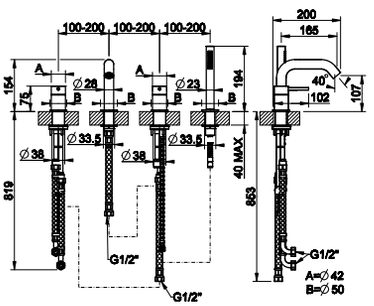



54593

Piastra di finitura tre fori per secur box.
Three-hole finishing plate for mounting box.

239	Steel Brushed
707	Black Metal Brushed PVD
708	Copper Brushed PVD
726	Warm Steel Brushed PVD

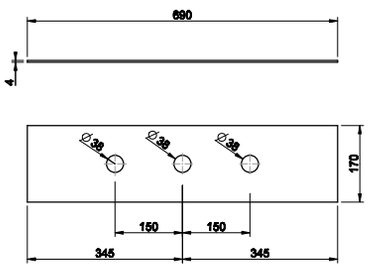



54595

Piastra di finitura quattro fori per secur box.
Four-hole finishing plate for mounting box.

239	Steel Brushed
707	Black Metal Brushed PVD
708	Copper Brushed PVD
726	Warm Steel Brushed PVD

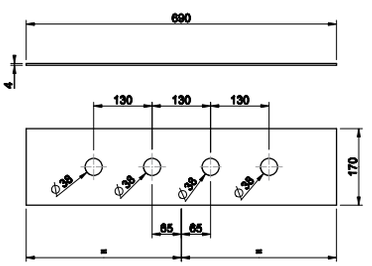



01669

Secur box per bordo vasca.
Mounting box for bath group.

031	Cromo	Chrome

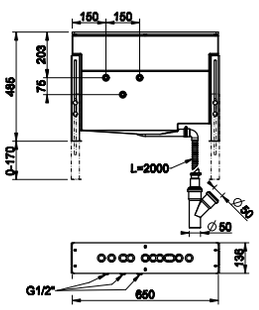

46189 + 54028



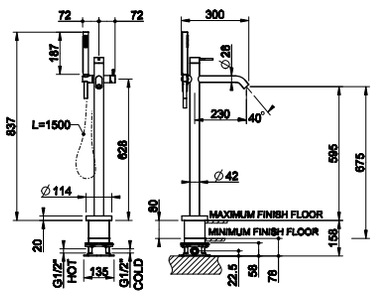

46189

Parte incasso per piantana vasca.
Built-in part for freestanding bath mixer.



031	Cromo	Chrome

54028

Parti esterne per piantana esterno vasca con doccetta.
External parts for freestanding external bath mixer with handshower.



239	Steel Brushed
707	Black Metal Brushed PVD
708	Copper Brushed PVD
726	Warm Steel Brushed PVD

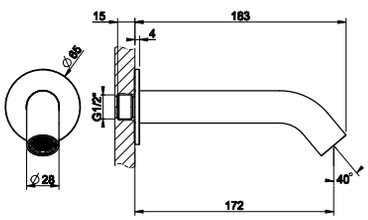

54008

Bocca di erogazione vasca alimentata con comando remoto (non incluso).
Bath spout with separate control (not included).



239	Steel Brushed
707	Black Metal Brushed PVD
708	Copper Brushed PVD
726	Warm Steel Brushed PVD

54139



Parte incasso per miscelatore a due uscite.
Built-in part for two way mixer.

031	Cromo	Chrome

54136



Parti esterne per miscelatore monocomando ad incasso a due uscite con bocca di erogazione e con deviatore.
External parts for two-way built-in shower mixer with tub-filler spout and diverter.

239	Steel Brushed
707	Black Metal Brushed PVD
708	Copper Brushed PVD
726	Warm Steel Brushed PVD

54139 + 54136



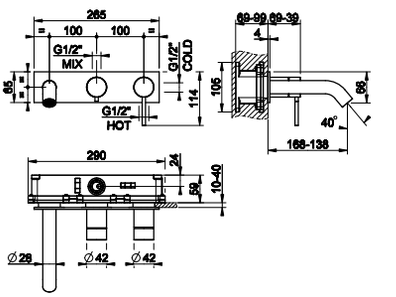



GESSI 316

SHOWER

GESSI316

54139



Parte incasso per miscelatore a due uscite.
Built-in part for two way mixer.

031	Cromo	Chrome

54139 + 54038



54038



Parti esterne per miscelatore monocomando ad incasso doccia a due uscite con deviatore, presa acquasupporto doccetta, flessibile e doccetta.
External parts for two-way built-in shower mixer with diverter, water outlet, handshower hook, flexible hose and handshower.

239	Steel Brushed
707	Black Metal Brushed PVD
708	Copper Brushed PVD
726	Warm Steel Brushed PVD

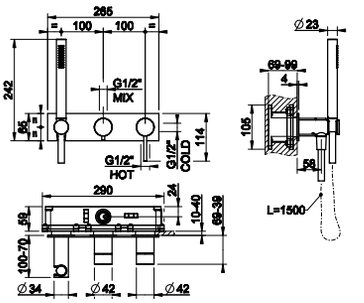

54055



Parte incasso per miscelatore ad una uscita.
Built-in part for one-way mixer.

031	Cromo	Chrome

54055 + 54019



54019



Parti esterne per miscelatore monocomando ad incasso, attacchi da 1/2", cartuccia da Ø35, una uscita.
External parts for built-in mixer, with 1/2" connections, Ø35 cartridge, one-way.

239	Steel Brushed
707	Black Metal Brushed PVD
708	Copper Brushed PVD
726	Warm Steel Brushed PVD

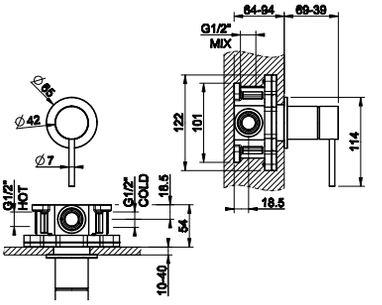

54073 + 54079



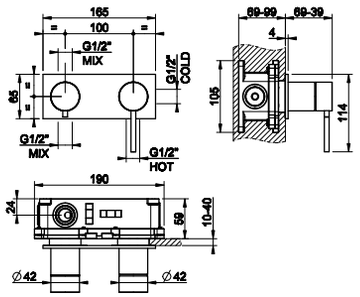

54073

Parte incasso per miscelatore a due uscite.
Built-in part for two way mixer.



031	Cromo	Chrome

54079

Parti esterne per miscelatore monocomando ad incasso, attacchi da 1/2", cartuccia da Ø35, due uscite e deviatore automatico bagno/doccia.
External parts for built-in mixer, with 1/2" connections, Ø35 cartridge, two-way and automatic bath/shower diverter.



239	Steel Brushed
707	Black Metal Brushed PVD
708	Copper Brushed PVD
726	Warm Steel Brushed PVD

54169 + 54032



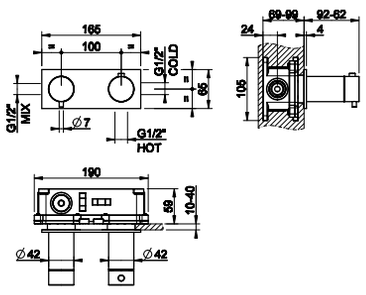

54169

Parte incasso per miscelatore termostatico.
Built-in part for thermostatic mixer.



031	Cromo	Chrome

54032

Parti esterne per miscelatore termostatico con attacchi da 1/2", filtri e deviatore con dischi ceramici a una uscita da 1/2".
External parts for thermostatic mixer with 1/2" connections, filters and 1/2" one-way with ceramic discs.



239	Steel Brushed
707	Black Metal Brushed PVD
708	Copper Brushed PVD
726	Warm Steel Brushed PVD



54169

Parte incasso per miscelatore termostatico.
Built-in part for thermostatic mixer.

031	Cromo	Chrome

54169 + 54034





54034

Parti esterne per miscelatore termostatico con attacchi da 1/2", filtri e deviatore con dischi ceramici a due uscite da 1/2".
External parts for thermostatic mixer with 1/2" connections, filters and 1/2" two-way diverter with ceramic discs.

239	Steel Brushed
707	Black Metal Brushed PVD
708	Copper Brushed PVD
726	Warm Steel Brushed PVD

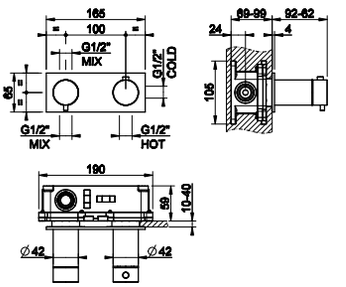



54169

Parte incasso per miscelatore termostatico.
Built-in part for thermostatic mixer.

031	Cromo	Chrome

54169 + 54036





54036

Parti esterne per miscelatore termostatico con attacchi da 1/2", filtri e deviatore con dischi ceramici a tre uscite da 1/2".
External parts for thermostatic mixer with 1/2" connections, filters and 1/2" three-way diverter with ceramic discs.

239	Steel Brushed
707	Black Metal Brushed PVD
708	Copper Brushed PVD
726	Warm Steel Brushed PVD

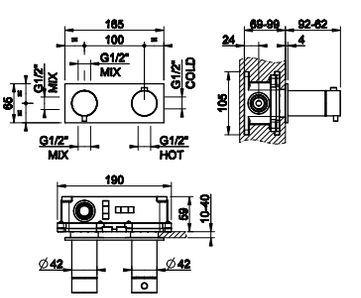

45163

Soffione doccia per fissaggio a parete.
Wall-fixing headshower.

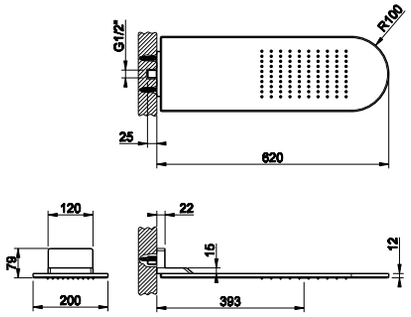



239	Steel Brushed
707	Black Metal Brushed PVD
708	Copper Brushed PVD
726	Warm Steel Brushed PVD

54148

Soffione doccia da parete Ø350 mm, snodato, con attacco da 1/2" e anticalcare.
Wall-mounted adjustable and antilimestone showerhead Ø350 mm, 1/2" connections.

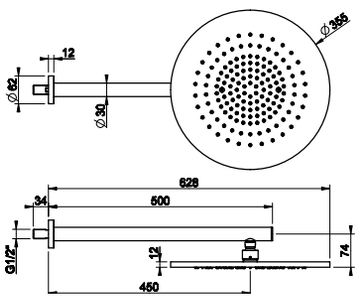



239	Steel Brushed
707	Black Metal Brushed PVD
708	Copper Brushed PVD
726	Warm Steel Brushed PVD

54152

Soffione doccia da soffitto Ø350 mm, altezza 260 mm, snodato, con attacco da 1/2" e anticalcare.
Ceiling-mounted adjustable and antilimestone showerhead Ø350 mm, 260 mm length, 1/2" connections.

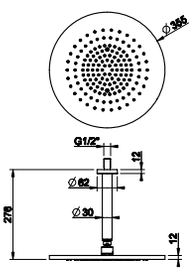



239	Steel Brushed
707	Black Metal Brushed PVD
708	Copper Brushed PVD
726	Warm Steel Brushed PVD

54150

Soffione doccia da soffitto Ø350 mm con altezza personalizzabile (min 110 max 1860 mm), attacco da 1/2" e anticalcare.
Ceiling-mounted antilimestone showerhead Ø350 mm, length on request (min 110 max 1860 mm), 1/2" connections.



239	Steel Brushed
707	Black Metal Brushed PVD
708	Copper Brushed PVD
726	Warm Steel Brushed PVD

54045

Asta saliscendi con doccetta anticalcare, flessibile 1,50 m e presa acqua.
Sliding rail with antilimestone handshower, 1,50 m flexible hose and water outlet.

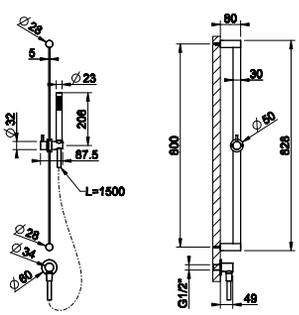



239	Steel Brushed
707	Black Metal Brushed PVD
708	Copper Brushed PVD
726	Warm Steel Brushed PVD



54044

Asta saliscendi con doccetta anticalcare e flessibile 1,50 m.
Sliding rail with antilimestone handshower and 1,50 m flexible hose.

239	Steel Brushed
707	Black Metal Brushed PVD
708	Copper Brushed PVD
726	Warm Steel Brushed PVD

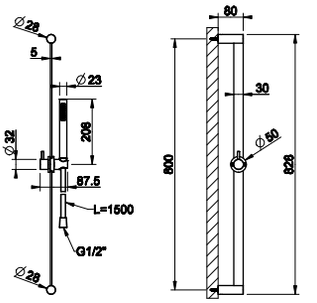



54042

Asta saliscendi.
Sliding rail.

239	Steel Brushed
707	Black Metal Brushed PVD
708	Copper Brushed PVD
726	Warm Steel Brushed PVD

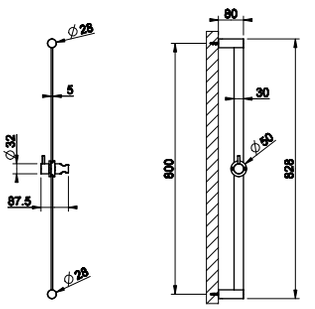



54023

Set doccia comprensivo di presa acqua con attacco da 1/2", supporto, flessibile 1,50 m e doccetta anticalcare.
Shower set composed by 1/2" connection water outlet, shower hook, 1,50 m flexible hose and antilimestone handshower.

239	Steel Brushed
707	Black Metal Brushed PVD
708	Copper Brushed PVD
726	Warm Steel Brushed PVD

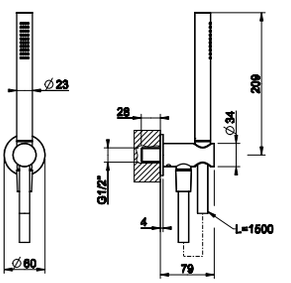



32971

Soffione laterale.
Lateral body jet.

149	Finox
707	Black Metal Brushed PVD
708	Copper Brushed PVD
726	Warm Steel Brushed PVD

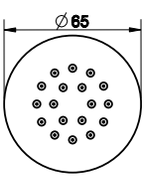

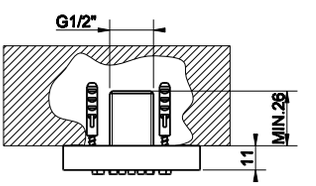



32977

Soffione laterale a getto nebulizzato TONDO.
TONDO wall-mounted atomizer jet.

149	Finox
707	Black Metal Brushed PVD
708	Copper Brushed PVD
726	Warm Steel Brushed PVD

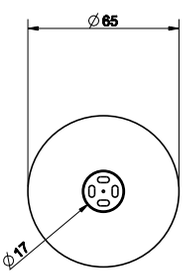

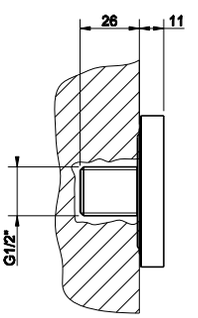

32985 + 32982



32985

Parte incasso per soffione laterale orientabile.
Built-in parts for adjustable lateral body jet.

031	Cromo	Chrome



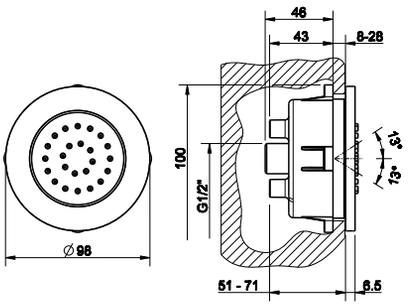

32982

Parti esterne per soffione laterale orientabile ad incasso TONDO.
External parts for TONDO built-in adjustable lateral body jet.

149	Finox
707	Black Metal Brushed PVD
708	Copper Brushed PVD
726	Warm Steel Brushed PVD



13375

Soffione laterale orientabile.
Adjustable lateral body jet.

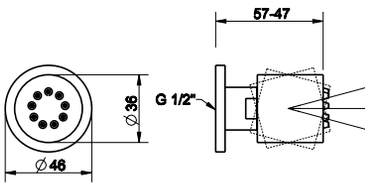

149	Finox
707	Black Metal Brushed PVD
708	Copper Brushed PVD
726	Warm Steel Brushed PVD



20293

Bocca doccia a cascata fissaggio a parete alimentata con comando remoto (non incluso).
Wall-fixing cascade shower spout with separate control (not included).

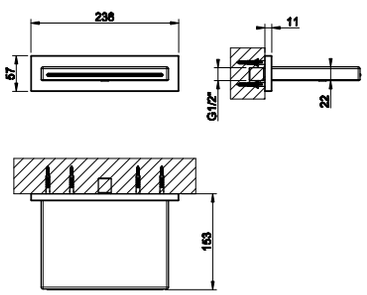

239	Steel Brushed
707	Black Metal Brushed PVD
708	Copper Brushed PVD
726	Warm Steel Brushed PVD



54161

Presa acqua con attacco da 1/2" e supporto doccetta.
Handshower hook with 1/2" connection water outlet.

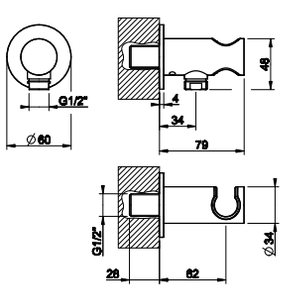

239	Steel Brushed
707	Black Metal Brushed PVD
708	Copper Brushed PVD
726	Warm Steel Brushed PVD





54269

Presa acqua con attacco da 1/2".
1/2" connection water outlet.

239	Steel Brushed
707	Black Metal Brushed PVD
708	Copper Brushed PVD
726	Warm Steel Brushed PVD

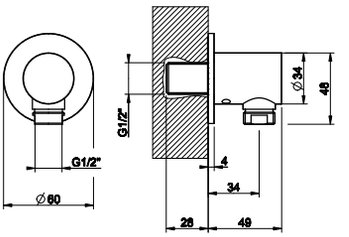



54157

Supporto fisso per doccetta.
Fixed handshower hook.

239	Steel Brushed
707	Black Metal Brushed PVD
708	Copper Brushed PVD
726	Warm Steel Brushed PVD

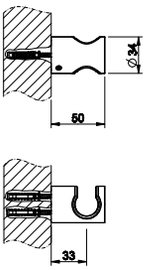



54160

Supporto duplex orientabile per doccetta.
Adjustable handshower hook.

239	Steel Brushed
707	Black Metal Brushed PVD
708	Copper Brushed PVD
726	Warm Steel Brushed PVD

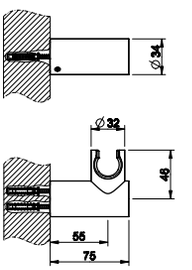



54054

Doccetta anticalcare.
Antilimestone handshower.

239	Steel Brushed
707	Black Metal Brushed PVD
708	Copper Brushed PVD
726	Warm Steel Brushed PVD

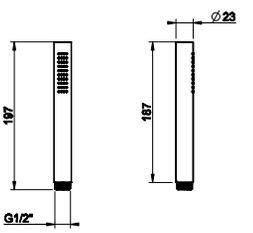



54137

Flessibile Darkflex lunghezza 1,50 m con attacco da 1/2" conico.
1,50 m Darkflex flexible hose with conic 1/2" connections.

239	Steel Brushed
707	Black Metal Brushed PVD
708	Copper Brushed PVD
726	Warm Steel Brushed PVD

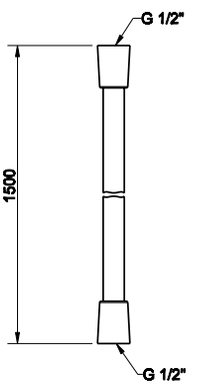



GESSI 316

ACCESSORIES



54701

Porta sapone a muro.
Wall-mounted soap holder.

239	Steel Brushed
707	Black Metal Brushed PVD
708	Copper Brushed PVD
726	Warm Steel Brushed PVD

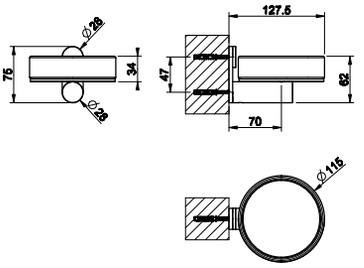



54707

Porta bicchiere a muro.
Wall-mounted tumbler holder.

239	Steel Brushed
707	Black Metal Brushed PVD
708	Copper Brushed PVD
726	Warm Steel Brushed PVD

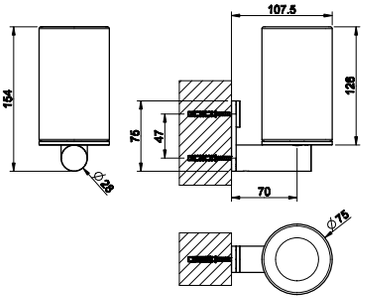



54713

Porta dispenser a muro con bicchiere.
Wall-mounted soap dispenser holder.

239	Steel Brushed
707	Black Metal Brushed PVD
708	Copper Brushed PVD
726	Warm Steel Brushed PVD

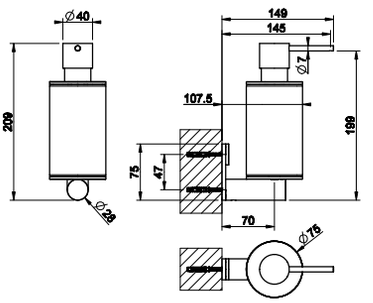



54719

Porta scopino a muro.
Wall-mounted brush holder.

239	Steel Brushed
707	Black Metal Brushed PVD
708	Copper Brushed PVD
726	Warm Steel Brushed PVD

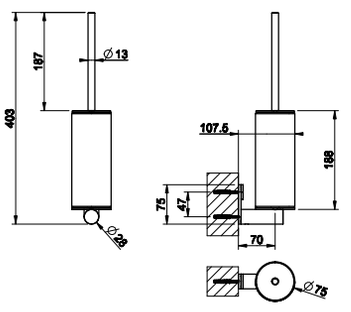



54725

Porta sapone d'appoggio.
Standing soap holder.

239	Steel Brushed
707	Black Metal Brushed PVD
708	Copper Brushed PVD
726	Warm Steel Brushed PVD

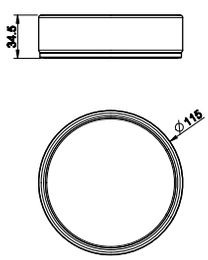

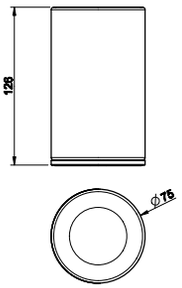

54731

Porta bicchiere d'appoggio.
Standing tumbler holder.

239	Steel Brushed
707	Black Metal Brushed PVD
708	Copper Brushed PVD
726	Warm Steel Brushed PVD



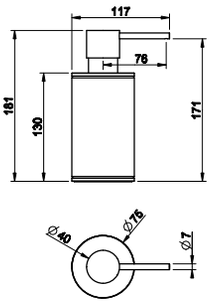

54737

Porta dispenser d'appoggio con bicchiere.
Standing soap dispenser holder.

239	Steel Brushed
707	Black Metal Brushed PVD
708	Copper Brushed PVD
726	Warm Steel Brushed PVD



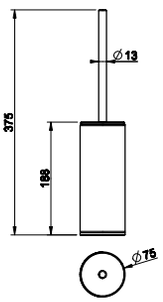

54743

Porta scopino d'appoggio.
Standing brush holder.

239	Steel Brushed
707	Black Metal Brushed PVD
708	Copper Brushed PVD
726	Warm Steel Brushed PVD



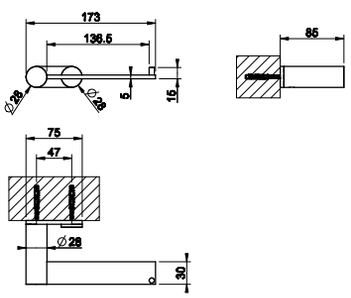

54749

Portarotolo a muro orizzontale/verticale.
Paper-roll holder for horizontal/vertical installation.

239	Steel Brushed
707	Black Metal Brushed PVD
708	Copper Brushed PVD
726	Warm Steel Brushed PVD



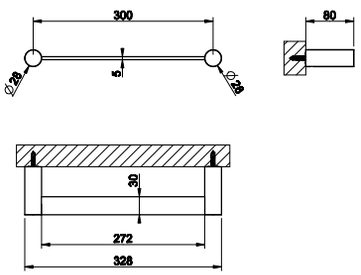

54797

Porta salvietta interasse 30 cm.
30 cm centre distance towel rail.

239	Steel Brushed
707	Black Metal Brushed PVD
708	Copper Brushed PVD
726	Warm Steel Brushed PVD





54800

Porta salvietta interasse 45 cm.
45 cm centre distance towel rail.

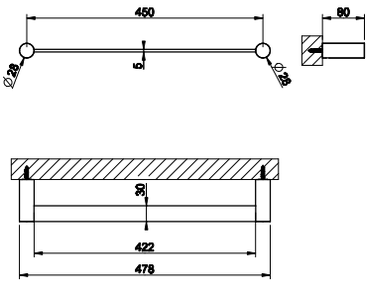

239	Steel Brushed
707	Black Metal Brushed PVD
708	Copper Brushed PVD
726	Warm Steel Brushed PVD



54803

Porta salvietta interasse 60 cm.
60 cm centre distance towel rail.

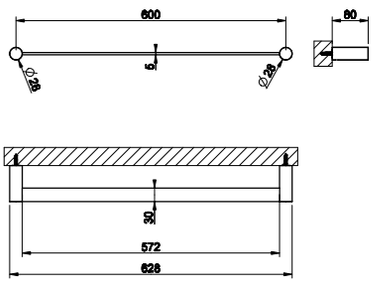

239	Steel Brushed
707	Black Metal Brushed PVD
708	Copper Brushed PVD
726	Warm Steel Brushed PVD



54821

Appendino a muro.
Wall-mounted robe hook.

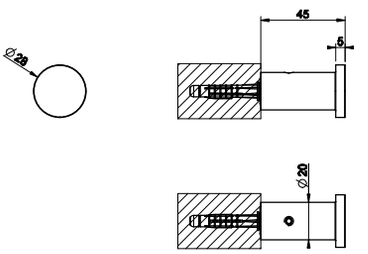

239	Steel Brushed
707	Black Metal Brushed PVD
708	Copper Brushed PVD
726	Warm Steel Brushed PVD



GESSI

GESSI 316

TOTAL LOOK

GESSI316



45933

Vaso sospeso a parete (6 litri) in Ceramica Bianco Europa con sifone integrato. Cerniere con chiusura rallentata e coprifori laterali inclusi in finitura 031.
Wall hung WC (6 litres) in White Europe Ceramic, integrated siphon. Soft-closing hardware and lateral holes plugs included in 031 finishing.

518	Ceramica Bianco Europa White Europe Ceramic

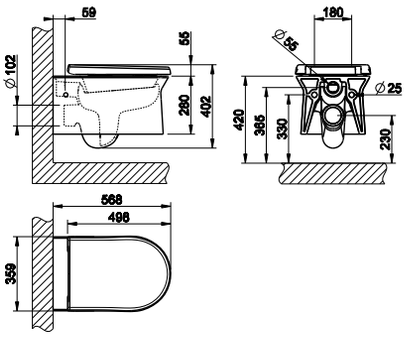



45935

Bidet sospeso a parete in Ceramica Bianco Europa con scarico troppopieno e con foro centrale per rubinetteria. Tappo troppopieno e coprifori laterali inclusi in finitura 031.
Wall hung bidet in in White Europe Ceramic with overflow waste, with central hole for taps and fittings. Overflow cap and side covering caps included in 031 finishing.

518	Ceramica Bianco Europa White Europe Ceramic

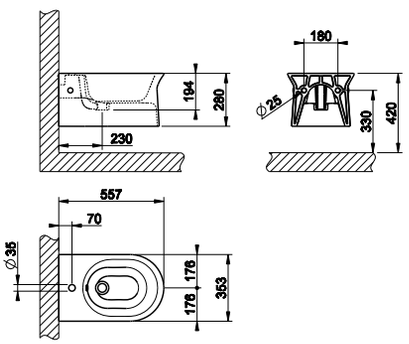



54601

Lavabo da appoggio in acciaio Inox, senza scarico troppopieno
Counter washbasin In stainless steel, without overflow waste.

239	Steel Brushed
707	Black Metal Brushed PVD
708	Copper Brushed PVD
726	Warm Steel Brushed PVD

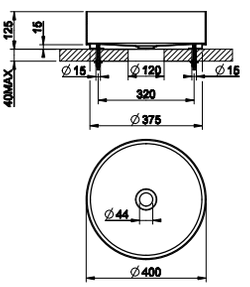



54599

Piletta lavabo “Stop&Go” da 1 1/4”.
1 1/4” basin waste “Stop&Go”.

239	Steel Brushed
707	Black Metal Brushed PVD
708	Copper Brushed PVD
726	Warm Steel Brushed PVD

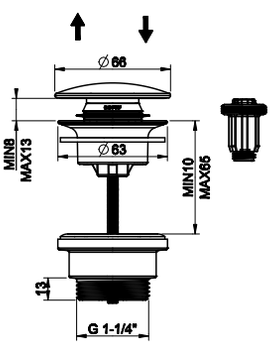



45936

Sedile in termoindurente per vaso 45933.
Thermo-hardening WC seat for item 45933.

031	Cromo	Chrome

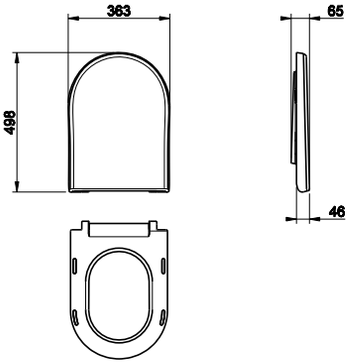

37584

Cerniere con chiusura rallentata e tappi laterali per 45933.
Soft-closing hardware and lateral holes plugs.

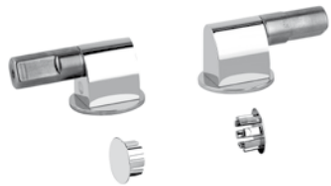

149	Finox
707	Black Metal Brushed PVD
708	Copper Brushed PVD
726	Warm Steel Brushed PVD

37587

Tappo di finitura scarico troppopieno con tappi laterali copriforo per 45935.
Finished cover cap for overflow waste with lateral hole plugs.



149	Finox
707	Black Metal Brushed PVD
708	Copper Brushed PVD
726	Warm Steel Brushed PVD

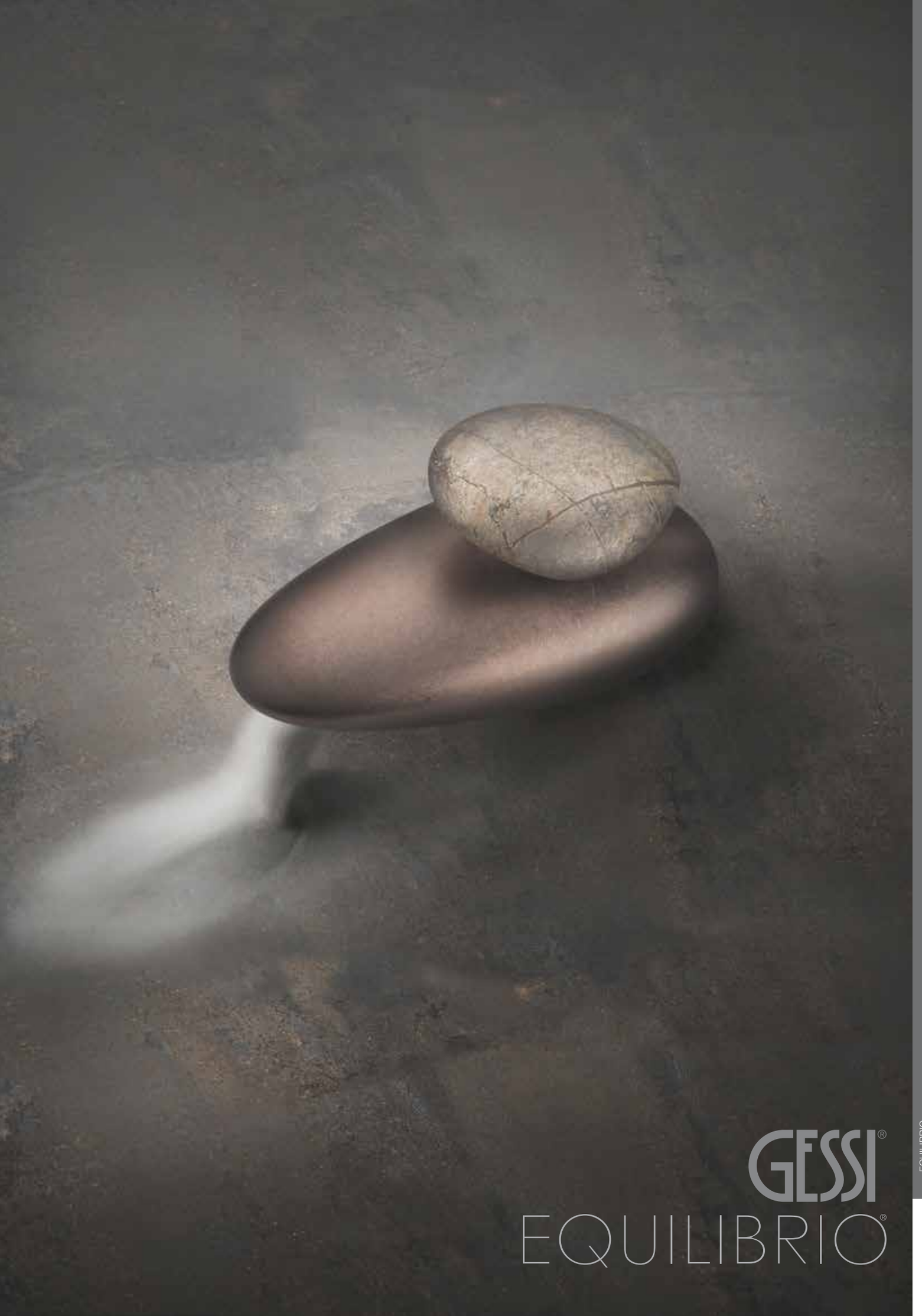

GESSI®
EQUILIBRIO®



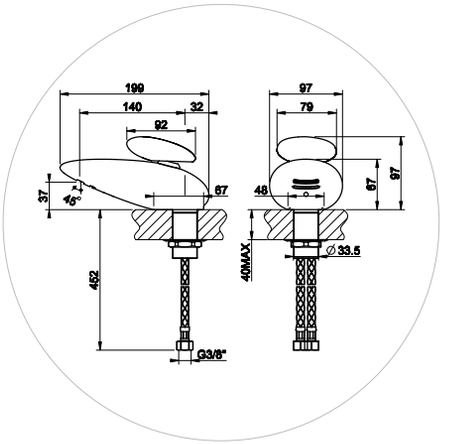

52001 Miscelatore monocomando lavabo / Basin mixer
52002 Maniglia / Handle



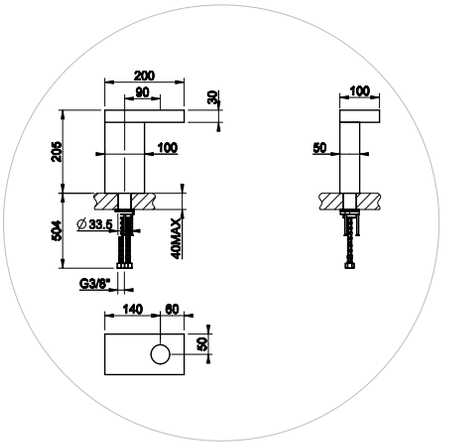

52015 Supporto soprapiano (H=205mm) per lavabo monocomando,
Shelf (H=205 mm) for basin mixer for countertop installation



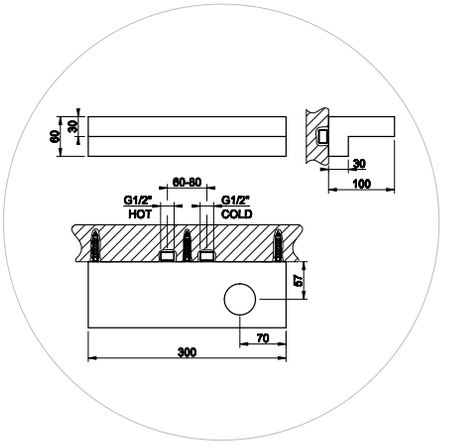

52017 Mensola a muro per lavabo monocomando
Shelf for basin mixer



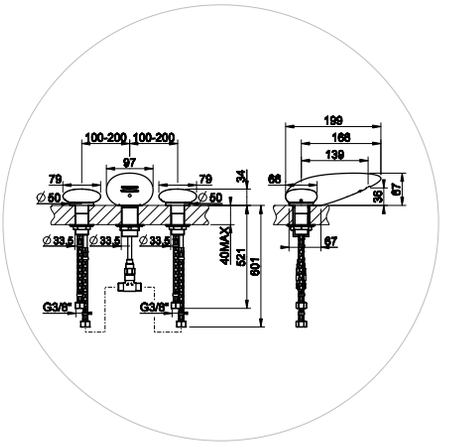

52011 Gruppo lavabo tre fori / Three-hole basin mixer
52012 Coppia di maniglie / Set of handles













Abbinamenti Matchings

L'ARCHETIPO È L'OGGETTO CHE TRASMETTE EQUILIBRIO ED ENERGIA.
Per completare l'arredo del bagno si consiglia il programma **PRIVATE WELLNESS** a **p.47** o la collezione **CONO** a **p.463**.

*AN ARCHETYPE IS AN OBJECT INSTILLING BALANCE AND ENERGY. In order to fully furnish your bathroom, we suggest the programme **PRIVATE WELLNESS** at **p.47** or the **CONO** collection at **p.463**.*

GESSI®
EQUILIBRIO®



52001#031 Cromo
Chrome **473**



52001#246 Gold Pvd **842**



52001#149 Finox **615**



52001#716 Brushed Gold Pvd **842**



52001#279 Bianco CN
White CN **593**



52001#299 Nero XL
Black XL **593**



52001#030 Copper Pvd **700**



52001#706 Black Metal Pvd **700**



52001#723 Materic Copper Pvd **748**



52001#722 Materic Black Metal Pvd **748**



52015#299 Nero XL **716**
Black XL

Supporto soprapiano (H=205mm) per lavabo monocomando,
Shelf (H=205 mm) for basin mixer for countertop installation



52017#299 Nero XL **753**
Black XL

Mensola a muro per lavabo monocomando
Shelf for basin mixer

52001

Corpo miscelatore monocomando lavabo
Basin mixer body

Corpo e maniglia saranno fornite in confezioni separate
Body and handles will be provided in separate packages

GESSI®
EQUILIBRIO®



52002#031 Cromo
Chrome **84**



52002#246 Gold Pvd **150**



52002#149 Finox **110**



52002#716 Brushed Gold Pvd **150**

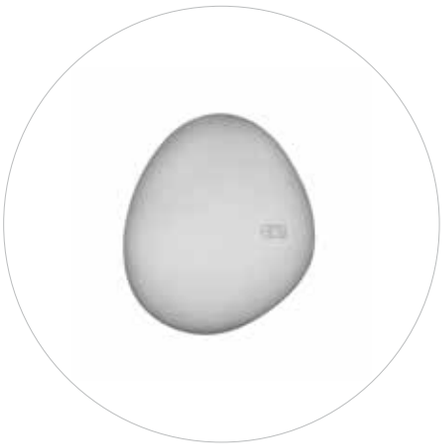

52002#279 Bianco CN
White CN **107**



52002#299 Nero XL
Black XL **107**

metal

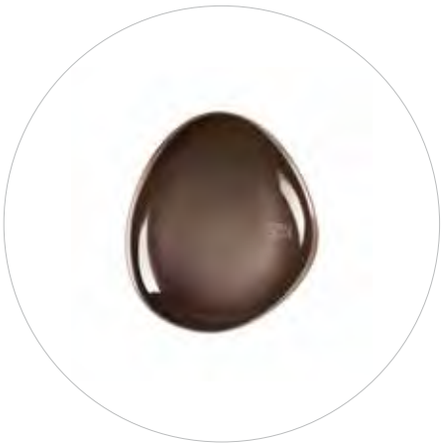

52002#030 Copper Pvd **125**



52002#706 Black Metal Pvd **125**

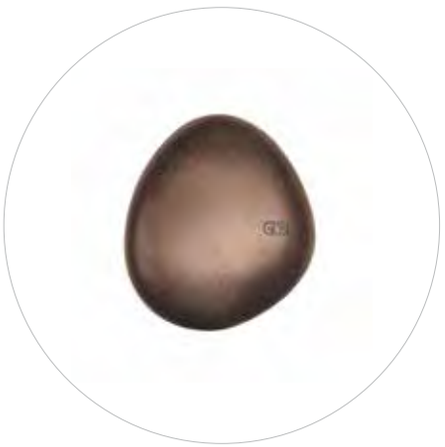

52002#723 Materic Copper Pvd **133**



52002#722 Materic Black Metal Pvd **133**



52002

Maniglia per miscelatore monocomando lavabo
Basin mixer handle

Scegliere la finitura della maniglia da mettere in equilibrio sopra al corpo. Saranno fornite in confezioni separate
Choose the finish handle to put in balance over the body they will be provided in separate packages

GESSI®
EQUILIBRIO®

Si prega di fare riferimento alle pagine 296 e 297 per le finiture del corpo.
Please refer to pages 296 and 297 for body finishes.



52002#541 Calacatta White **313**



52002#542 Marquina Black **313**

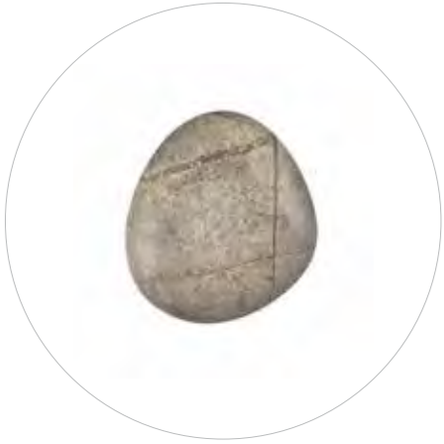

52002#543 Forest Gold **313**



fashion stones

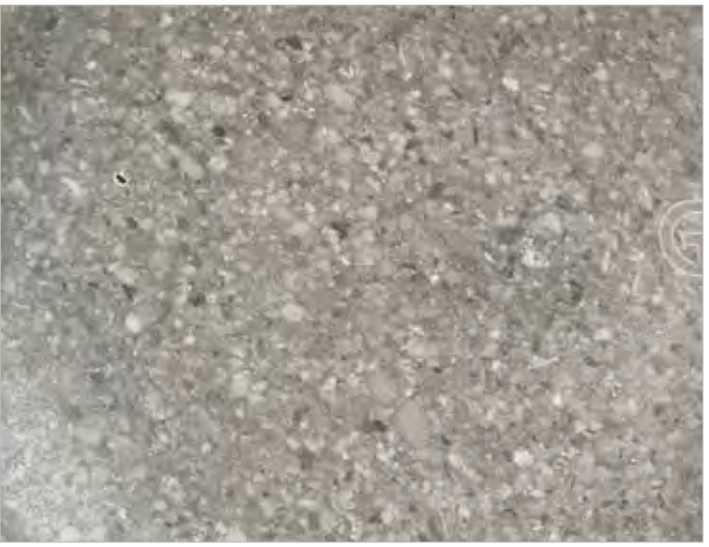



52002#544 River Stone **313**

Pietre e marmi creati dalla natura, ognuno unico e differente nell'estetica, tonalità e disegno delle venature.

Stones and marbles created by nature, each one unique and different aesthetics, colors and design of the grains.



52002

Maniglia per miscelatore monocomando lavabo
Basin mixer handle

Scegliere la finitura della maniglia da mettere in equilibrio sopra al corpo. Saranno fornite in confezioni separate
Choose the finish handle to put in balance over the body they will be provided in separate packages

Si prega di fare riferimento alle pagine 296 e 297 per le finiture del corpo.
Please refer to pages 296 and 297 for body finishes.

GESSI® EQUILIBRIO®



Body	52001#723	Materic Copper
Handle	52002#695	Rosewood

Legni creati dalla natura, ognuno unico e differente nell'estetica, tonalità e disegno delle venature.

Woods created by nature, each one unique and different aesthetics, colors and design of the grains.

wood

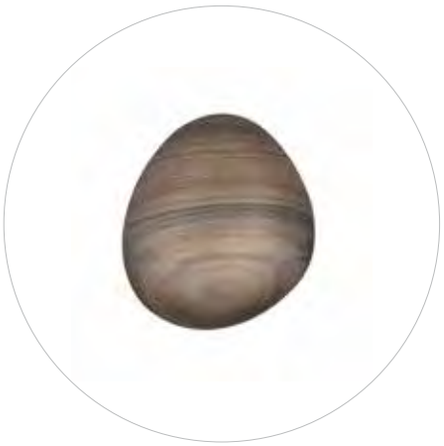

52002#695 Palissandro/Rosewood **188**



52002#696 Wengé **188**

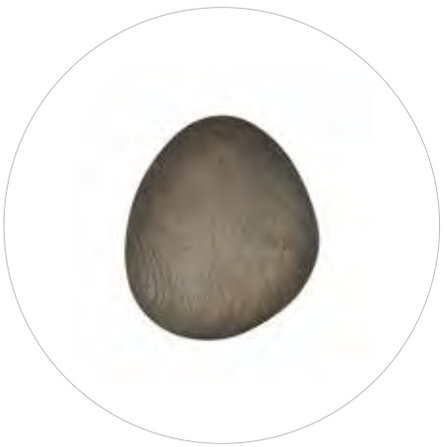

52002#697 Teak Matt **188**



52002#698 Ash Matt **188**



52002

Maniglia per miscelatore monocomando lavabo
Basin mixer handle

Scegliere la finitura della maniglia da mettere in equilibrio sopra al corpo. Saranno fornite in confezioni separate
Choose the finish handle to put in balance over the body they will be provided in separate packages

GESSI®
EQUILIBRIO®

Si prega di fare riferimento alle pagine 296 e 297 per le finiture del corpo.
Please refer to pages 296 and 297 for body finishes.



52011#031 Cromo
Chrome **590**



52011#246 Gold Pvd **1.053**



52011#149 Finox **769**

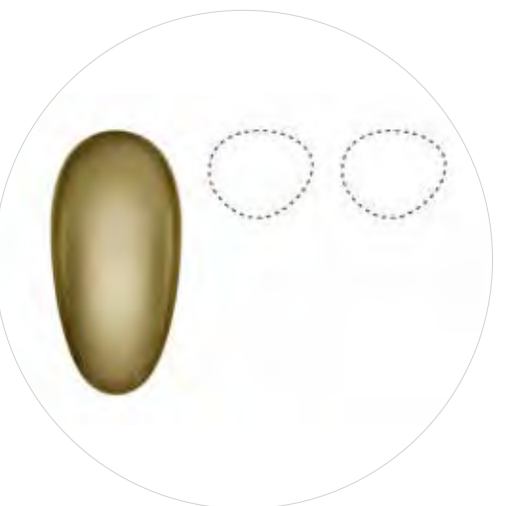

52011#716 Brushed Gold Pvd **1.053**



52011#279 Bianco CN
White CN **740**



52011#299 Nero XL
Black XL **740**



52011#030 Copper Pvd **875**



52011#706 Black Metal Pvd **875**



52011#723 Materic Copper Pvd **935**



52011#722 Materic Black Metal Pvd **935**

52011

Corpo gruppo lavabo tre fori
Three-hole basin mixer body

Corpo e maniglia saranno fornite in confezioni separate
Body and handles will be provided in separate packages

GESSI®
EQUILIBRIO®



52012#031 Cromo Chrome **168**



52012#246 Gold Pvd **300**



52012#149 Finox Finox **220**



52012#716 Brushed Gold Pvd **300**



52012#279 Bianco CN White CN **213**

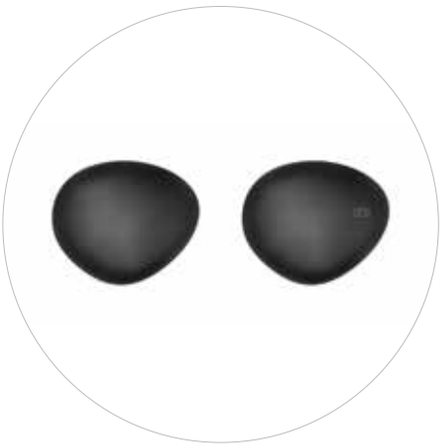

52012#299 Nero XL Black XL **213**

metal



52012#030 Copper Pvd **250**



52012#706 Black Metal Pvd **250**



52012#723 Materic Copper Pvd **266**



52012#722 Materic Black Metal Pvd **266**

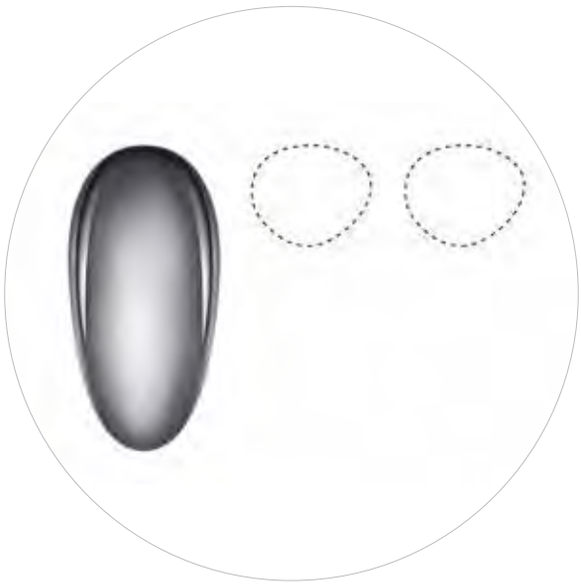

52012

Coppia di maniglie per miscelatore tre fori lavabo
Three hole basin mixer handles set

Scegliere la finitura della maniglia da mettere in equilibrio con il corpo. Saranno fornite in confezioni separate
Choose the finish handle to put in balance with the body they will be provided in separate packages

GESSI®
EQUILIBRIO®

Si prega di fare riferimento alle pagine 304 e 305 per le finiture del corpo.
Please refer to pages 304 and 305 for body finishes.



52012#541 Calacatta White **626**



52012#542 Marquina Black **626**



52012#543 Forest Gold **626**







river stone

52012#544 River Stone **626**

Pietre e marmi creati dalla natura, ognuno unico e differente nell'estetica, tonalità e disegno delle venature.

Stones and marbles created by nature, each one unique and different aesthetics, colors and design of the grains.

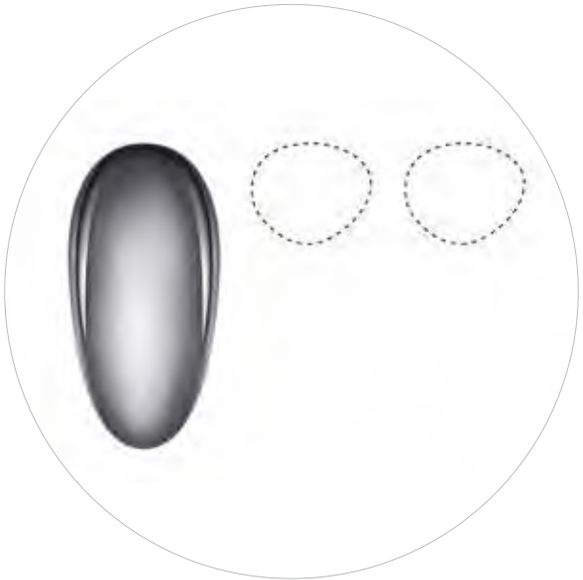

52012

Coppia di maniglie per miscelatore tre fori lavabo
Three hole basin mixer handles set

Scegliere la finitura della maniglia da mettere in equilibrio sopra al corpo. Saranno fornite in confezioni separate
Choose the finish handle to put in balance over the body they will be provided in separate packages

GESSI®
EQUILIBRIO®

Si prega di fare riferimento alle pagine 304 e 305 per le finiture del corpo.
Please refer to pages 304 and 305 for body finishes.



Body	52011#722	Materic Black Metal
Handle	52012#697	Teak Matt

Legni creati dalla natura, ognuno unico e differente nell'estetica, tonalità e disegno delle venature.

Woods created by nature, each one unique and different aesthetics, colors and design of the grains.

wood



52012#695 Palissandro/Rosewood **376**



52012#696 Wengé **376**



52012#697 Teak Matt **376**



52012#698 Ash Matt **376**

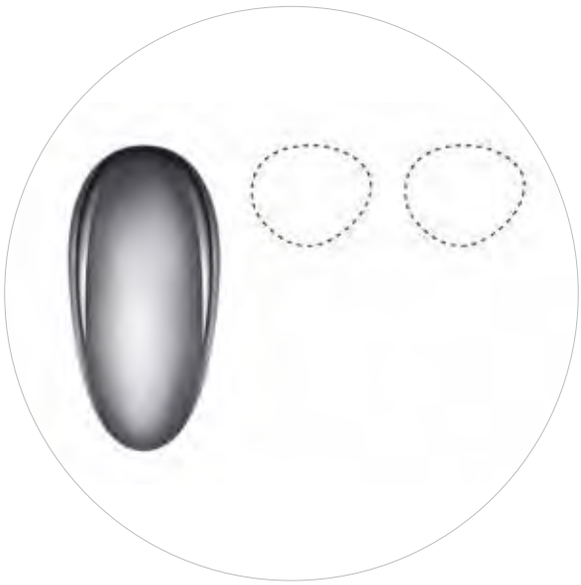

52012

Coppia di maniglie per miscelatore tre fori lavabo
Three hole basin mixer handles set

Scegliere la finitura della maniglia da mettere in equilibrio sopra al corpo. Saranno fornite in confezioni separate
Choose the finish handle to put in balance over the body they will be provided in separate packages

GESSI®
EQUILIBRIO®

Si prega di fare riferimento alle pagine 304 e 305 per le finiture del corpo.
Please refer to pages 304 and 305 for body finishes.



GESSI

RETTANGOLO **K**

THE ICON GENERATES A NEW WORK OF ART

Finiture/Finishes_____ p. 315
Lavabo/Basin _____ p. 317
Bidet _____ p. 322
Vasca/Bath_____ p. 322
Doccia/Shower_____ p. 326
Accessori/Accessories_____ p. 393
Vasche/Bathtubs_____ p. 409
Sanitari/Sanitary Ware_____ p. 412
Lavabi/Washbasins_____ p. 413

GESSI

TRATTAMENTO IS-PVD
IS-PVD TREATMENT



IS-PVD è una evoluzione dei processi di deposizione sotto vuoto, che permette l'ottenimento di film sottili metallici con proprietà innovative.
I rivestimenti IS-PVD presentano caratteristiche uniche sia per quanto riguarda la qualità dei film deposti, che per quanto riguarda le tecnologie impiegate.
I rivestimenti IS-PVD costituiscono una innovazione anche per l'esclusività e ripetitività dei colori e per le eccezionali prestazioni in termini di durata.

Il processo
I componenti da rivestire vengono posti in una camera e successivamente posta sottovuoto fino a pressioni nell'ordine di 5-10 mbar.
All'interno di quest'ultima vengono generati i vapori dei materiali (titanio e zirconio) che costituiranno il rivestimento.
I vapori si diffondono nella camera, raggiungendo anche i substrati, dove condensano. La condensazione avviene in presenza di gas di processo (Argon, Azoto, Metano) introdotti in maniera controllata nella camera. In tal modo alla condensazione si aggiungono chimiche che portano alla formazione di composti diversi da quelli di partenza.

IS-PVD is an enhanced vacuum technology for thin film deposition.
The new IS-PVD coatings have unique characteristics for both, surface quality and advanced production processes.
Exclusive colours and high technical features define IS-PVD coatings innovation.

The process
Components to be treated are set in a chamber which is then vacuum-sealed at pressures of 5-10 mbar.
Inside the chamber titanium and zirconium vapours, which will form the coating, are produced.
Vapours spread in the chamber and condense deep in the substrates. Condensation develops in the presence of process gases (argon, nitrogen and methane) that are introduced into the chamber in a controlled way.
Added to condensation, these chemical processes form compounds that are different from the starting ones.

Finiture di serie / Standard finishings



#031
Cromo
Chrome



#149
Finox
Finox

Finiture a richiesta / Finishings available on request



#706 P.V.D.

Black Metal



#707 P.V.D.

Black Metal brushed



#030 P.V.D.

Copper



#708 P.V.D.

Copper Brushed



#299
Black XL



53001



53005



53003

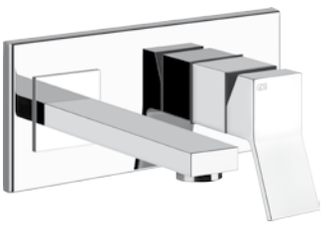

44697_53089
44697_53088

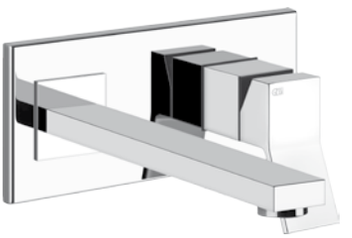

44697_53090
44697_53084

RETTANGOLO K



46112_53109

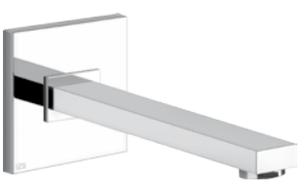

20114 - 20118

20399_20396

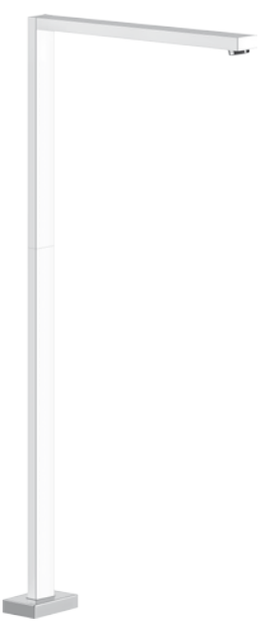



20099 - 20199

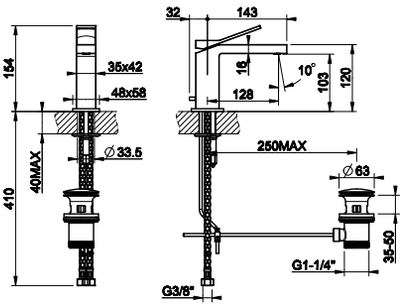

53001

Miscelatore monocomando lavabo, piletta da 1 1/4" e flessibili di collegamento con attacco da 3/8".
Basin mixer with 1 1/4" pop-up waste and flexible hoses with 3/8" connections.



031	Cromo	Chrome	
149	Finox	Finox	
706	Black Metal PVD	030	Copper PVD
299	Black XL		
707	Black Metal Brushed PVD	708	Copper Brushed PVD

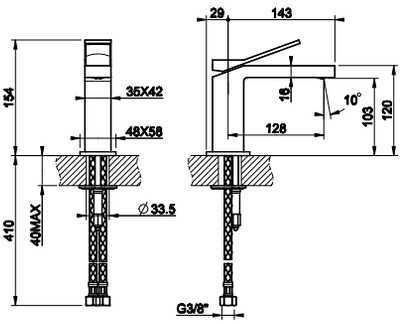

53002

Miscelatore monocomando lavabo, flessibili di collegamento con attacco da 3/8", senza scarico.
Basin mixer, flexible hoses with 3/8" connections, without waste.



031	Cromo	Chrome	
149	Finox	Finox	
706	Black Metal PVD	030	Copper PVD
299	Black XL		
707	Black Metal Brushed PVD	708	Copper Brushed PVD

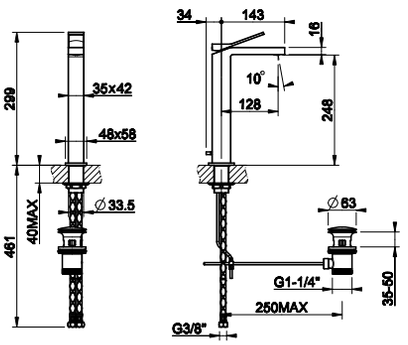

53005

Miscelatore monocomando lavabo alto, piletta da 1 1/4" e flessibili di collegamento con attacco da 3/8". Erogazione 128 mm.
High version basin mixer with 1 1/4" pop-up waste and flexible hoses with 3/8" connections. Projection 128 mm.



031	Cromo	Chrome	
149	Finox	Finox	
706	Black Metal PVD	030	Copper PVD
299	Black XL		
707	Black Metal Brushed PVD	708	Copper Brushed PVD

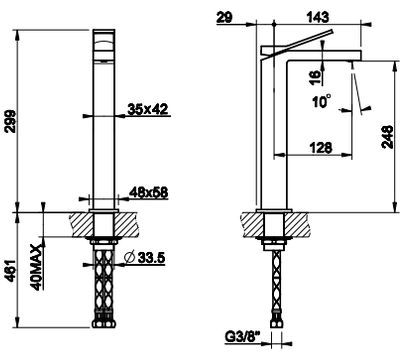

53006

Miscelatore monocomando lavabo alto, flessibili di collegamento con attacco da 3/8", senza scarico. Erogazione 128 mm.
High version basin mixer, flexible hoses with 3/8" connections, without waste. Projection 128 mm.



031	Cromo	Chrome	
149	Finox	Finox	
706	Black Metal PVD	030	Copper PVD
299	Black XL		
707	Black Metal Brushed PVD	708	Copper Brushed PVD

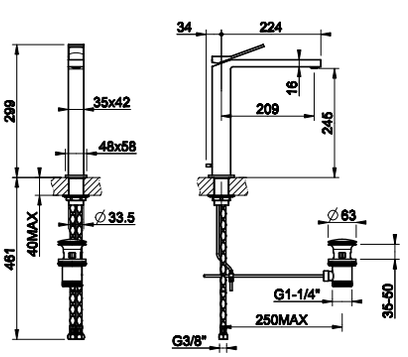

53003

Miscelatore monocomando lavabo alto, piletta da 1 1/4" e flessibili di collegamento con attacco da 3/8". Erogazione 209 mm.
High version basin mixer with 1 1/4" pop-up waste and flexible hoses with 3/8" connections. Projection 209 mm.



031	Cromo	Chrome	
149	Finox	Finox	
706	Black Metal PVD	030	Copper PVD
299	Black XL		
707	Black Metal Brushed PVD	708	Copper Brushed PVD



53004

Miscelatore monocomando lavabo alto, flessibili di collegamento con attacco da 3/8", senza scarico. Erogazione 209 mm.
High version basin mixer, flexible hoses with 3/8" connections, without waste. Projection 209 mm.

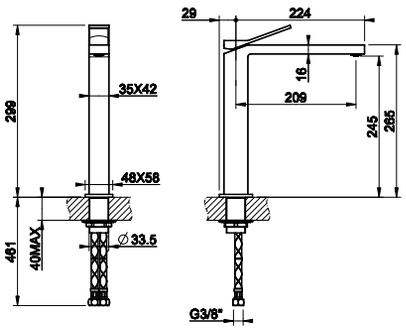

031	Cromo	Chrome	
149	Finox	Finox	
706	Black Metal PVD	030	Copper PVD
299	Black XL		
707	Black Metal Brushed PVD	708	Copper Brushed PVD



20099

Bocca da soffitto alimentata con comando remoto 46112_53109 (non incluso).
Ceiling-mounted spout with separate control 46112_53109 (not included).

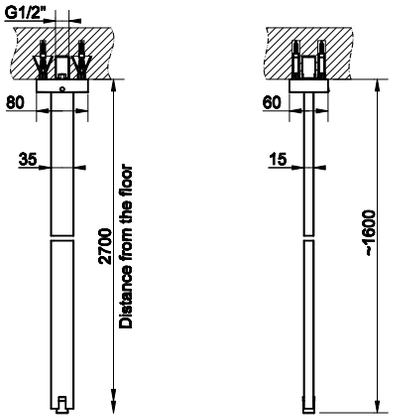

031	Cromo	Chrome	
149	Finox	Finox	
706	Black Metal PVD	030	Copper PVD
299	Black XL		
707	Black Metal Brushed PVD	708	Copper Brushed PVD



20199

Bocca da soffitto con lunghezza personalizzabile (min 50 max 1800 mm) alimentata con comando remoto 46112_53109 (non incluso).
Ceiling-mounted spout, length on request (min 50 max 1800 mm) with separate control 46112_53109 (not included).

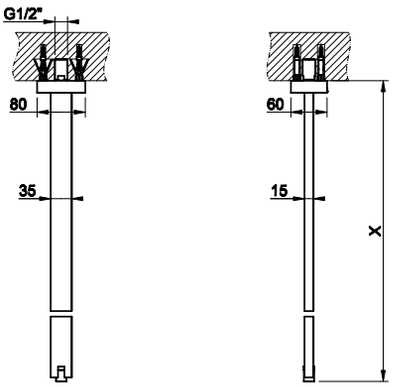

031	Cromo	Chrome	
149	Finox	Finox	
706	Black Metal PVD	030	Copper PVD
299	Black XL		
707	Black Metal Brushed PVD	708	Copper Brushed PVD

20114

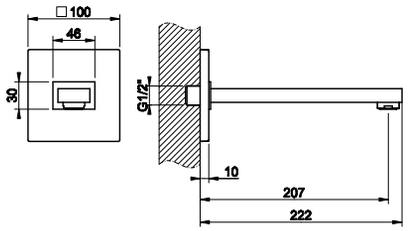

Bocca da parete con attacco da 1/2" alimentata con comando remoto 46112_53109 (non incluso). Erogazione 207 mm.
Wall-mounted spout, 1/2" connections with separate control 46112_53109 (not included). Projection 207 mm.

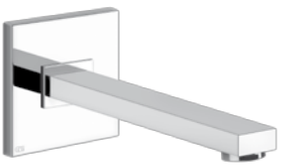

031	Cromo	Chrome	
149	Finox	Finox	
706	Black Metal PVD	030	Copper PVD
299	Black XL		
707	Black Metal Brushed PVD	708	Copper Brushed PVD

20118

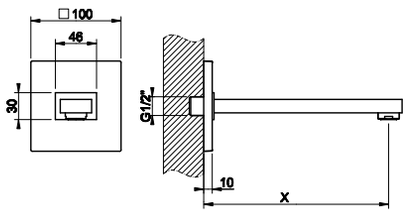

Bocca da parete con attacco da 1/2" con lunghezza personalizzabile (min 70 max 300 mm) alimentata con comando remoto 46112_53109 (non incluso).
Wall-mounted spout, 1/2" connections, length on request (min 70 max 300 mm) with separate control 46112_53109 (not included) .

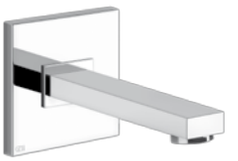

031	Cromo	Chrome	
149	Finox	Finox	
706	Black Metal PVD	030	Copper PVD
299	Black XL		
707	Black Metal Brushed PVD	708	Copper Brushed PVD

20399 + 20396

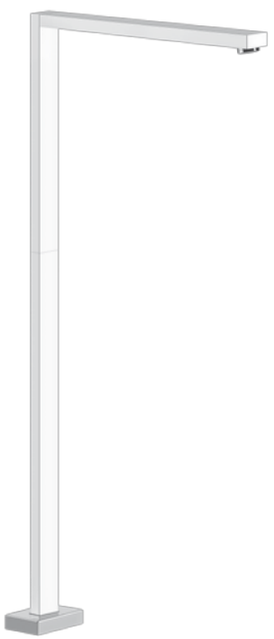

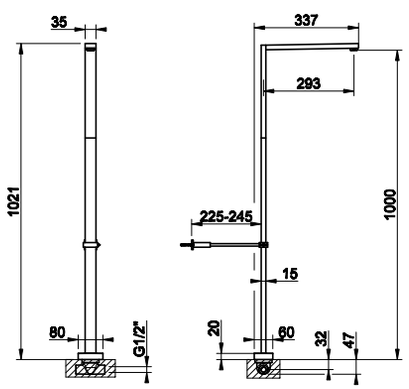

20399

Parte incasso per bocca a pavimento.
Built-in part for freestanding spout.



031	Cromo	Chrome

20396

Parti esterne per bocca a pavimento altezza 1021 mm alimentata con comando remoto 46112_53109 (non incluso). Erogazione 285 mm.
External parts for freestanding spout 1021 mm height with separate control 46112_53109 (not included). Projection 285 mm.

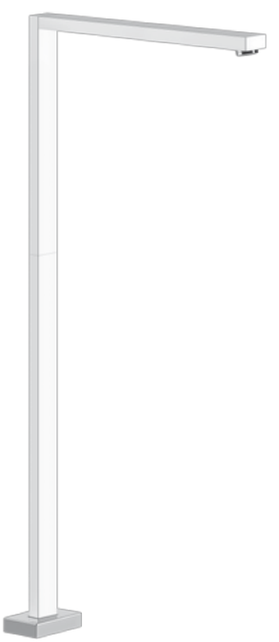

031	Cromo	Chrome	
149	Finox	Finox	
706	Black Metal PVD	030	Copper PVD
299	Black XL		
707	Black Metal Brushed PVD	708	Copper Brushed PVD

46112



Parte incasso a tenuta per miscelatore ad una uscita.
Watertight built-in part for one-way mixer.

031	Cromo	Chrome

46112 + 53109



53109



Parti esterne per miscelatore monocomando ad incasso, attacchi da 1/2", cartuccia Ø35, una uscita.
External parts for built-in mixer, with 1/2" connections, Ø35 cartridge, one-way.

031	Cromo	Chrome	
149	Finox	Finox	
706	Black Metal PVD	030	Copper PVD
299	Black XL		
707	Black Metal Brushed PVD	708	Copper Brushed PVD

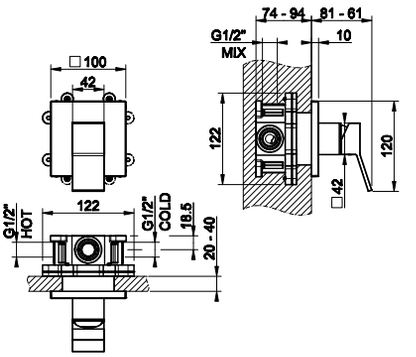

44697



Parte incasso per miscelatore con bocca.
Built-in part for mixer with spout.

031	Cromo	Chrome

44697 + 53089



53089



Parti esterne per miscelatore monocomando ad incasso con bocca, senza scarico. Erogazione 147 mm.
External parts fot built-in mixer with spout, without waste. Projection 147 mm.

031	Cromo	Chrome	
149	Finox	Finox	
706	Black Metal PVD	030	Copper PVD
299	Black XL		
707	Black Metal Brushed PVD	708	Copper Brushed PVD

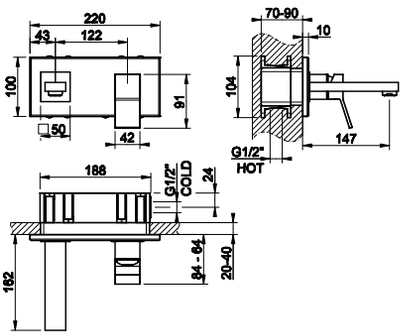

44697 + 53088



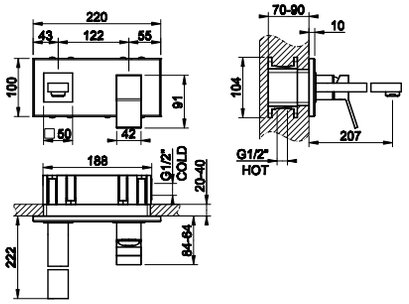

44697

Parte incasso per miscelatore con bocca.
Built-in part for mixer with spout.



031	Cromo	Chrome

53088

Parti esterne per miscelatore monocomando ad incasso con bocca, senza scarico. Erogazione 207 mm.
External parts fot built-in mixer with spout, without waste. Projection 207 mm.



031	Cromo	Chrome	
149	Finox	Finox	
706	Black Metal PVD	030	Copper PVD
299	Black XL		
707	Black Metal Brushed PVD	707	Copper Brushed PVD

44697 + 53090



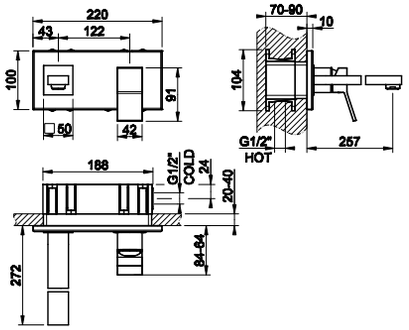

44697

Parte incasso per miscelatore con bocca.
Built-in part for mixer with spout.



031	Cromo	Chrome

53090

Parti esterne per miscelatore monocomando ad incasso con bocca, senza scarico. Erogazione 257 mm.
External parts fot built-in mixer with spout, without waste. Projection 257 mm.



031	Cromo	Chrome	
149	Finox	Finox	
706	Black Metal PVD	030	Copper PVD
299	Black XL		
707	Black Metal Brushed PVD	708	Copper Brushed PVD

44697

Parte incasso per miscelatore con bocca.
Built-in part for mixer with spout.



031	Cromo	Chrome

44697 + 53084



53084

Parti esterne per miscelatore monocomando ad incasso con bocca a lunghezza personalizzabile (min 70 max 300 mm), senza scarico.
External parts fot built-in mixer with spout, length on request (min 70 max 300 mm), without waste.



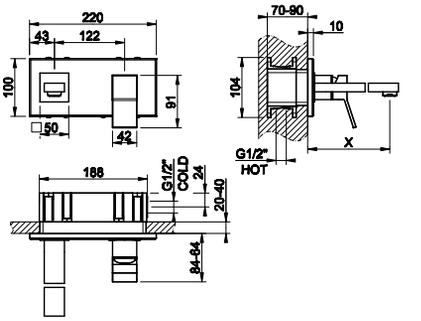

031	Cromo	Chrome	
149	Finox	Finox	
706	Black Metal PVD	030	Copper PVD
299	Black XL		
707	Black Metal Brushed PVD	708	Copper Brushed PVD

53007

Miscelatore monocomando bidet, piletta da 1 1/4" e flessibili di collegamento con attacco da 3/8".
Bidet mixer, with 1 1/4" pop-up waste and flexible hoses with 3/8" connections.



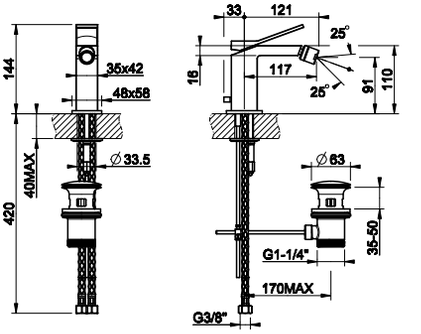

031	Cromo	Chrome	
149	Finox	Finox	
706	Black Metal PVD	030	Copper PVD
299	Black XL		
707	Black Metal Brushed PVD	708	Copper Brushed PVD

53013

Miscelatore monocomando esterno vasca con deviatore automatico bagno/doccia.
External bath mixer with automatic bath/shower diverter.



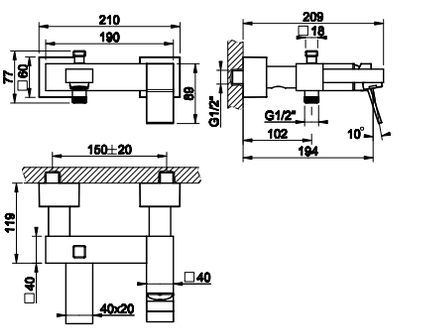

031	Cromo	Chrome	
149	Finox	Finox	
706	Black Metal PVD	030	Copper PVD
299	Black XL		
707	Black Metal Brushed PVD	708	Copper Brushed PVD

53037

Gruppo bordo vasca tre fori con deviatore incorporato nella bocca, flessibile 1,50 m e doccetta anticalcare estraibile. Erogazione 195 mm.
Three-hole bath mixer with diverter in the spout, 1,50 m flexible hose and pull-out antilimestone handshower. Projection 195 mm.



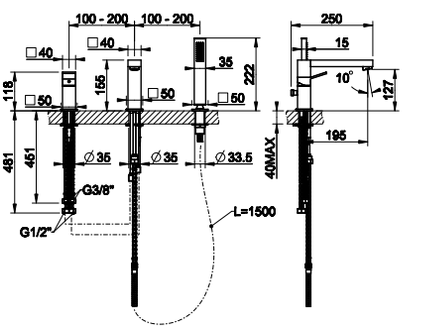

031	Cromo	Chrome	
149	Finox	Finox	
706	Black Metal PVD	030	Copper PVD
299	Black XL		
707	Black Metal Brushed PVD	708	Copper Brushed PVD

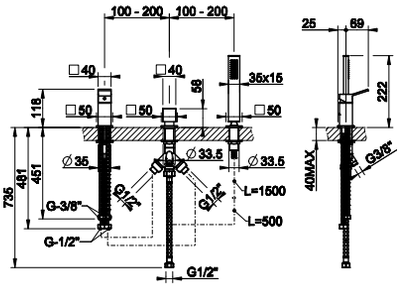

53043

Gruppo bordo vasca tre fori per erogazione alla colonna vasca con deviatore, flessibile 1,50 m e doccetta anticalcare estraibile.
Three-hole bath mixer, diverter, 1/2" fitting, 1,50 m flexible hose and pull-out handshower. To be used with overflow filler.



031	Cromo	Chrome	
149	Finox	Finox	
706	Black Metal PVD	030	Copper PVD
299	Black XL		
707	Black Metal Brushed PVD	708	Copper Brushed PVD

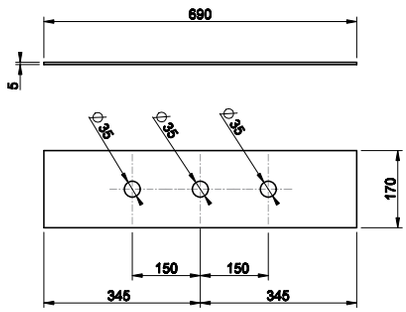

01663

Piastra di finitura tre fori per secur box.
Three-hole finishing plate for mounting box.



031	Cromo	Chrome	
149	Finox	Finox	
706	Black Metal PVD	030	Copper PVD
299	Black XL		
707	Black Metal Brushed PVD	708	Copper Brushed PVD

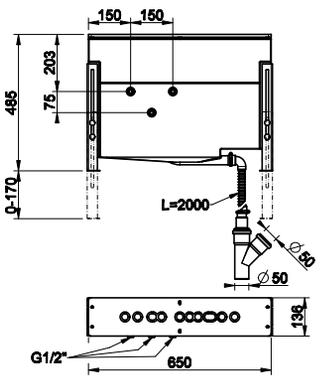

01669

Secur box per bordo vasca.
Mounting box for bath group.



031	Cromo	Chrome	

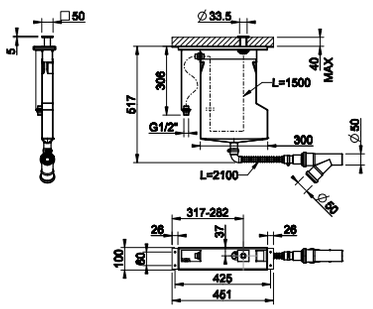

01766

Sistema di recupero acqua per flessibile doccetta bordo vasca. Non abbinabile a 01669, 01658, 01663 e 01664.
Pull-out handshower drain kit. Not fitting items 01669, 01658, 01663 and 01664.



031	Cromo	Chrome	
149	Finox	Finox	
706	Black Metal PVD	030	Copper PVD
707	Black Metal Brushed PVD	708	Copper Brushed PVD

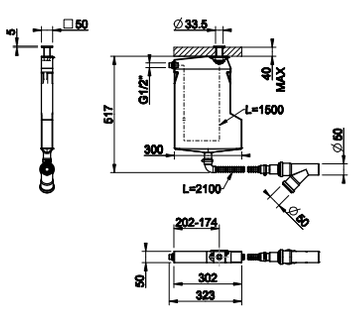

01767

Sistema di recupero acqua per flessibile doccetta bordo vasca. Non abbinabile a 01669, 01658, 01663 e 01664.
Pull-out handshower drain kit. Not fitting items 01669, 01658, 01663 and 01664.



031	Cromo	Chrome	
149	Finox	Finox	
706	Black Metal PVD	030	Copper PVD
707	Black Metal Brushed PVD	708	Copper Brushed PVD

20191



Bocca bordo vasca a cascata alimentata con comando remoto (non incluso).
Bath group waterfall spout with separate control (not included).

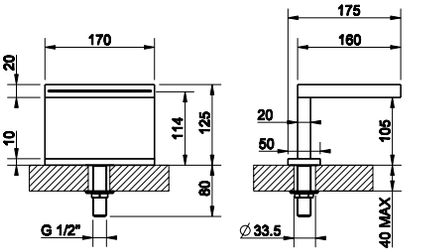

031	Cromo	Chrome	
149	Finox	Finox	
706	Black Metal PVD	030	Copper PVD
707	Black Metal Brushed PVD	708	Copper Brushed PVD

53047



Comando remoto.
Counter separate control.

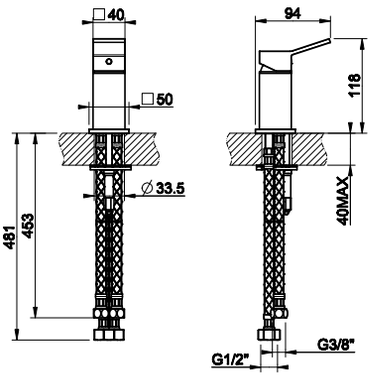

031	Cromo	Chrome	
149	Finox	Finox	
706	Black Metal PVD	030	Copper PVD
299	Black XL		
707	Black Metal Brushed PVD	708	Copper Brushed PVD

46189



Parte incasso per piantana vasca.
Built-in part for freestanding bath mixer.

031	Cromo	Chrome

53128



Parti esterne per piantana esterno vasca con doccetta.
External parts for freestanding external bath mixer with handshower.

031	Cromo	Chrome	
149	Finox	Finox	
706	Black Metal PVD	030	Copper PVD
299	Black XL		
707	Black Metal Brushed PVD	708	Copper Brushed PVD

46189 + 53128



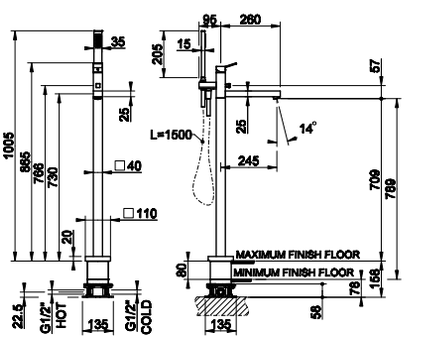

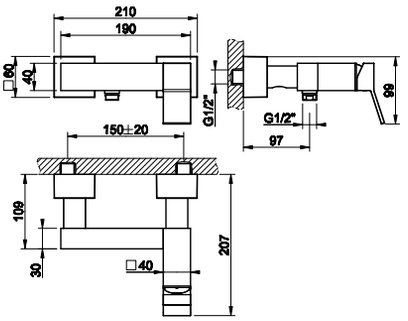

53031

Miscelatore monocomando esterno doccia.
External shower mixer.



031	Cromo	Chrome	
149	Finox	Finox	
706	Black Metal PVD	030	Copper PVD
299	Black XL		
707	Black Metal Brushed PVD	708	Copper Brushed PVD

44639 + 53136



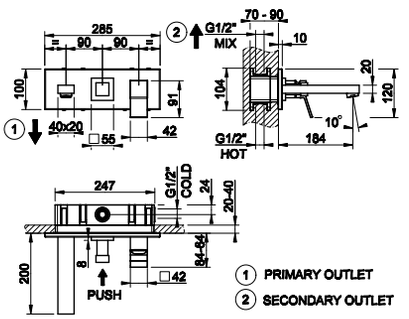

44639

Parte incasso per miscelatore a due uscite.
Built-in part for two way mixer.



031	Cromo	Chrome	

53136

Parti esterne per miscelatore monocomando ad incasso a due uscite con bocca di erogazione e con deviatore.
External parts for two-way built-in shower mixer with tub-filler spout and diverter.



031	Cromo	Chrome	
149	Finox	Finox	
706	Black Metal PVD	030	Copper PVD
299	Black XL		
707	Black Metal Brushed PVD	708	Copper Brushed PVD

44639 + 53138



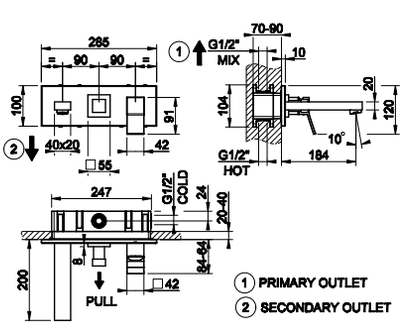

44639

Parte incasso per miscelatore a due uscite.
Built-in part for two way mixer.



031	Cromo	Chrome	

53138

Parti esterne per miscelatore monocomando ad incasso a due uscite con bocca di erogazione e con deviatore.
External parts for two-way built-in shower mixer with tub-filler spout and diverter.



031	Cromo	Chrome	
149	Finox	Finox	
706	Black Metal PVD	030	Copper PVD
299	Black XL		
707	Black Metal Brushed PVD	708	Copper Brushed PVD

20111



Miscelatore termostatico esterno vasca con deviatore automatico bagno/doccia.
External bath thermostatic mixer with automatic bath/shower diverter.

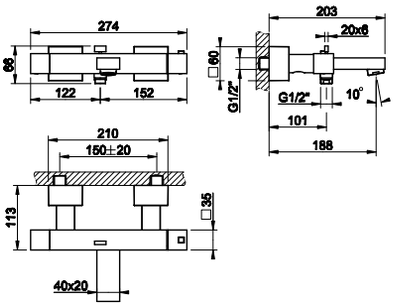

031	Cromo	Chrome	
149	Finox	Finox	
706	Black Metal PVD	030	Copper PVD
299	Black XL		
707	Black Metal Brushed PVD	708	Copper Brushed PVD

19431



Miscelatore termostatico esterno doccia.
External shower thermostatic mixer.

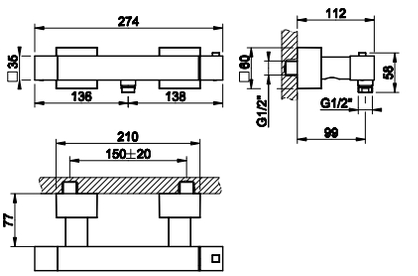

031	Cromo	Chrome	
149	Finox	Finox	
706	Black Metal PVD	030	Copper PVD
299	Black XL		
707	Black Metal Brushed PVD	708	Copper Brushed PVD

20120



Bocca di erogazione vasca alimentata con comando remoto (non incluso). Erogazione 187 mm.
Bath spout with separate control (not included). Projection 187 mm.

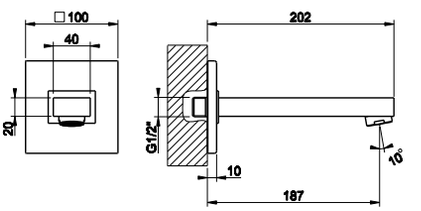

031	Cromo	Chrome	
149	Finox	Finox	
706	Black Metal PVD	030	Copper PVD
299	Black XL		
707	Black Metal Brushed PVD	708	Copper Brushed PVD

20121



Bocca di erogazione vasca con lunghezza personalizzabile (min 70 max 300 mm) alimentata con comando remoto (non incluso).
Bath spout, length on request (min 70 max 300 mm) with separate control (not included).

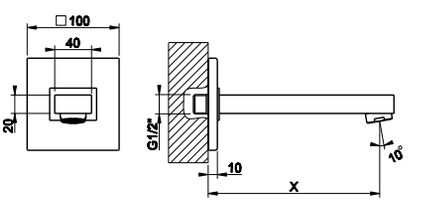

031	Cromo	Chrome	
149	Finox	Finox	
706	Black Metal PVD	030	Copper PVD
299	Black XL		
707	Black Metal Brushed PVD	708	Copper Brushed PVD

20293



Bocca doccia a cascata fissaggio a parete alimentata con comando remoto (non incluso).
Wall-fixing cascade shower spout with separate control (not included).

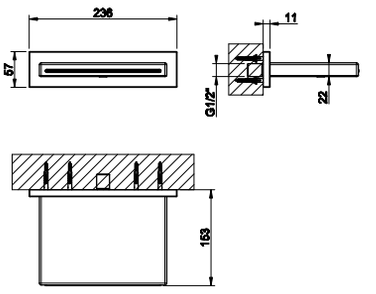

238	Mirror Steel	Mirror Steel	
239	Steel Brushed	Steel Brushed	
706	Black Metal PVD	030	Copper PVD
299	Black XL		
707	Black Metal Brushed PVD	708	Copper Brushed PVD

44655 + 53061



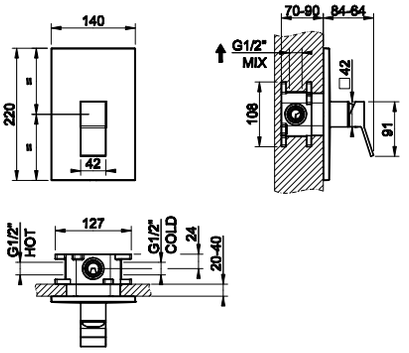

44655

Parte incasso per miscelatore ad una uscita.
Built-in part for one-way mixer.



031	Cromo	Chrome

53061

Parti esterne per miscelatore monocomando ad incasso, attacchi da 1/2", cartuccia da Ø35, una uscita.
External parts for built-in mixer, with 1/2" connections, Ø35 cartridge, one-way.



031	Cromo	Chrome	
149	Finox	Finox	
706	Black Metal PVD	**030**	Copper PVD
299	Black XL		
707	Black Metal Brushed PVD	**708**	Copper Brushed PVD

44673 + 53079



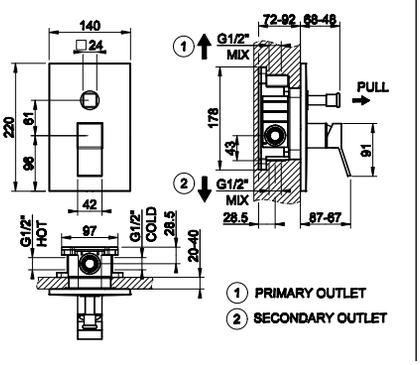

44673

Parte incasso per miscelatore a due uscite.
Built-in part for two way mixer.



031	Cromo	Chrome

53079

Parti esterne per miscelatore monocomando ad incasso, attacchi da 1/2", cartuccia da Ø35, due uscite e deviatore automatico bagno/doccia.
External parts for built-in mixer, with 1/2" connections, Ø35 cartridge, two-way and automatic bath/shower diverter.



031	Cromo	Chrome	
149	Finox	Finox	
706	Black Metal PVD	**030**	Copper PVD
299	Black XL		
707	Black Metal Brushed PVD	**708**	Copper Brushed PVD

R4012

Sistema antiriflusso UNI EN 1717, opzionale ed abbinabile a 44639 e 44673.
Non-return system (optional), UNI EN 1717 certified, compatible with 44639 and 44673.



031	Cromo	Chrome

44639



Parte incasso per miscelatore a due uscite.
Built-in part for two way mixer.

031	Cromo	Chrome

53140



Parti esterne per miscelatore monocomando ad incasso doccia a due uscite con deviatore, presa acqua e supporto doccetta. Da completare con doccetta 20154 e flessibile 01637.
External parts for two-way built-in shower mixer with diverter, water outlet and handshower hook. To be completed with handshower 20154, and flexible hose 01637.

031	Cromo	Chrome	
149	Finox	Finox	
706	Black Metal PVD	030	Copper PVD
299	Black XL		
707	Black Metal Brushed PVD	708	Copper Brushed PVD

44639 + 53140



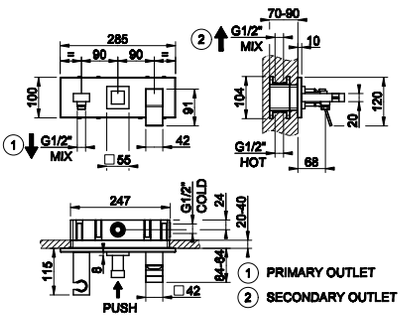

44639



Parte incasso per miscelatore a due uscite.
Built-in part for two way mixer.

031	Cromo	Chrome

53141



Parti esterne per miscelatore monocomando ad incasso doccia a due uscite con deviatore, presa acqua e supporto doccetta. Da completare con doccetta 20154 e flessibile 01637.
External parts for two-way built-in shower mixer with diverter, water outlet and handshower hook. To be completed with handshower 20154, and flexible hose 01637.

031	Cromo	Chrome	
149	Finox	Finox	
706	Black Metal PVD	030	Copper PVD
299	Black XL		
707	Black Metal Brushed PVD	708	Copper Brushed PVD

44639 + 53141



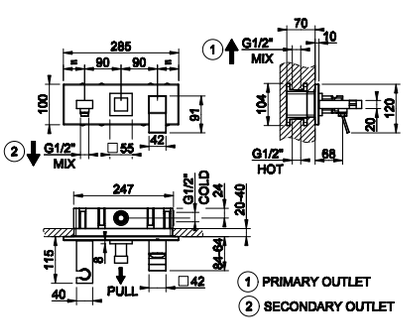

R4012



Sistema antiriflusso UNI EN 1717, opzionale ed abbinabile a 44639 e 44673.
Non-return system (optional), UNI EN 1717 certified, compatible with 44639 and 44673.

031	Cromo	Chrome



RETTANGOLO

Finiture/Finishes_____ p. 331
Lavabo/Basin
Rettangolo_____ p. 333
Rettangolo XL_____ p. 347
Rettangolo J_____ p. 355
Rettangolo T_____ p. 363
Rettangolo Cascata___ p. 370
Rettangolo Colour_____ p. 374

Bidet
Rettangolo_____ p. 339
Rettangolo XL_____ p. 350
Rettangolo J_____ p. 359

Vasca/Bath
Rettangolo_____ p. 339
Rettangolo XL_____ p. 351
Rettangolo T_____ p. 366

Doccia/Shower_____ p. 378
Accessori/Accessories_____ p. 393
Vasche/Bathtubs_____ p. 409
Sanitari/Sanitary Ware_____ p. 412
Lavabi/Washbasins_____ p. 413

GESSI

TRATTAMENTO IS-PVD
IS-PVD TREATMENT



IS-PVD è una evoluzione dei processi di deposizione sotto vuoto, che permette l'ottenimento di film sottili metallici con proprietà innovative.
I rivestimenti IS-PVD presentano caratteristiche uniche sia per quanto riguarda la qualità dei film deposti, che per quanto riguarda le tecnologie impiegate.
I rivestimenti IS-PVD costituiscono una innovazione anche per l'esclusività e ripetitività dei colori e per le eccezionali prestazioni in termini di durata.

Il processo
I componenti da rivestire vengono posti in una camera e successivamente posta sottovuoto fino a pressioni nell'ordine di 5-10 mbar.
All'interno di quest'ultima vengono generati i vapori dei materiali (titanio e zirconio) che costituiranno il rivestimento.
I vapori si diffondono nella camera, raggiungendo anche i substrati, dove condensano. La condensazione avviene in presenza di gas di processo (Argon, Azoto, Metano) introdotti in maniera controllata nella camera. In tal modo alla condensazione si aggiungono chimiche che portano alla formazione di composti diversi da quelli di partenza.

IS-PVD is an enhanced vacuum technology for thin film deposition.
The new IS-PVD coatings have unique characteristics for both, surface quality and advanced production processes.
Exclusive colours and high technical features define IS-PVD coatings innovation.

The process
Components to be treated are set in a chamber which is then vacuum-sealed at pressures of 5-10 mbar.
Inside the chamber titanium and zirconium vapours, which will form the coating, are produced.
Vapours spread in the chamber and condense deep in the substrates. Condensation develops in the presence of process gases (argon, nitrogen and methane) that are introduced into the chamber in a controlled way.
Added to condensation, these chemical processes form compounds that are different from the starting ones.

Finiture di serie / Standard finishings



#031
Cromo
Chrome



#149
Finox
Finox

Finiture a richiesta / Finishings available on request



#706 P.V.D.

Black Metal



#707 P.V.D.

Black Metal brushed



#030 P.V.D.

Copper



#708 P.V.D.

Copper Brushed



#299
Black XL



20001



11921



11923



44697_44840
44697_44836



44697_44838
44697_44834

RETTANGOLO



46112_20119

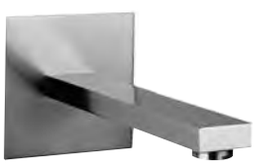

20114 - 20118



20094

20399_20396





20099 - 20199

20005





20091

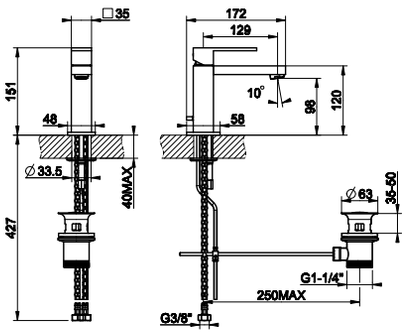

20001

Miscelatore monocomando lavabo, piletta da 1 1/4" e flessibili di collegamento con attacco da 3/8".
Basin mixer with 1 1/4" pop-up waste and flexible hoses with 3/8" connections.



031	Cromo	Chrome	
149	Finox	Finox	
706	Black Metal PVD	030	Copper PVD
299	Black XL		
707	Black Metal Brushed PVD	708	Copper Brushed PVD

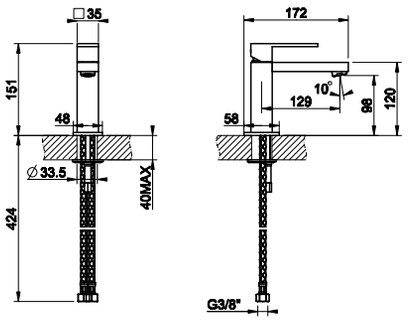

20002

Miscelatore monocomando lavabo, flessibili di collegamento con attacco da 3/8", senza scarico.
Basin mixer, flexible hoses with 3/8" connections, without waste.



031	Cromo	Chrome	
149	Finox	Finox	
706	Black Metal PVD	030	Copper PVD
299	Black XL		
707	Black Metal Brushed PVD	708	Copper Brushed PVD

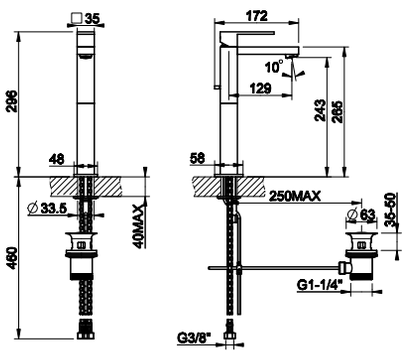

11921

Miscelatore monocomando lavabo alto, piletta da 1 1/4" e flessibili di collegamento con attacco da 3/8". Erogazione 128 mm.
High version basin mixer with 1 1/4" pop-up waste and flexible hoses with 3/8" connections. Projection 128 mm.



031	Cromo	Chrome	
149	Finox	Finox	
706	Black Metal PVD	030	Copper PVD
299	Black XL		
707	Black Metal Brushed PVD	708	Copper Brushed PVD

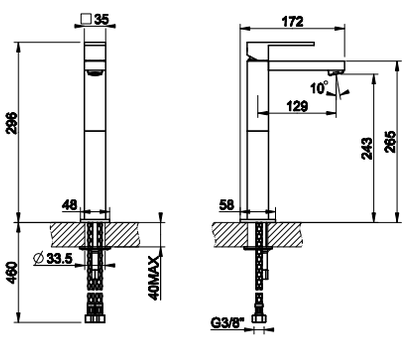

11922

Miscelatore monocomando lavabo alto, flessibili di collegamento con attacco da 3/8", senza scarico. Erogazione 128 mm.
High version basin mixer, flexible hoses with 3/8" connections, without waste. Projection 128 mm.



031	Cromo	Chrome	
149	Finox	Finox	
706	Black Metal PVD	030	Copper PVD
299	Black XL		
707	Black Metal Brushed PVD	708	Copper Brushed PVD

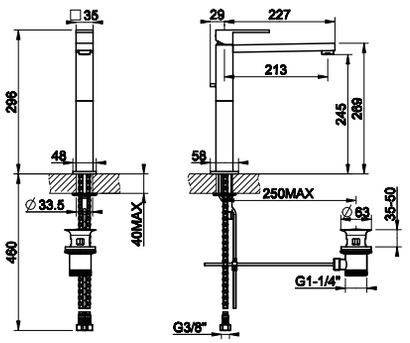

11923

Miscelatore monocomando lavabo alto, piletta da 1 1/4" e flessibili di collegamento con attacco da 3/8". Erogazione 213 mm.
High version basin mixer with 1 1/4" pop-up waste and flexible hoses with 3/8" connections. Projection 213 mm.



031	Cromo	Chrome	
149	Finox	Finox	
706	Black Metal PVD	030	Copper PVD
299	Black XL		
707	Black Metal Brushed PVD	708	Copper Brushed PVD



11924

Miscelatore monocomando lavabo alto, flessibili di collegamento con attacco da 3/8", senza scarico. Erogazione 213 mm.
High version basin mixer, flexible hoses with 3/8" connections, without waste. Projection 213 mm.

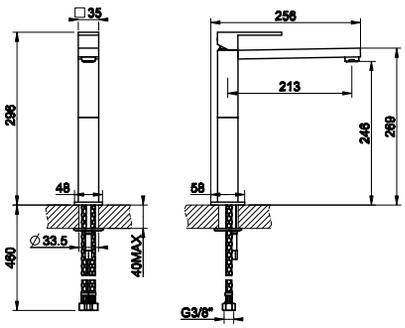

031	Cromo	Chrome	
149	Finox	Finox	
706	Black Metal PVD	030	Copper PVD
299	Black XL		
707	Black Metal Brushed PVD	708	Copper Brushed PVD



20099

Bocca da soffitto alimentata con comando remoto 26105/26209, 20005/20119, 20605/20709 (non incluso).
Ceiling-mounted spout with separate control 26105/26206, 20005/20119, 20605/20709 (not included).

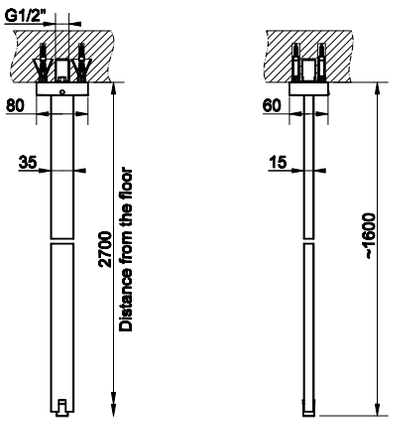

031	Cromo	Chrome	
149	Finox	Finox	
706	Black Metal PVD	030	Copper PVD
299	Black XL		
707	Black Metal Brushed PVD	708	Copper Brushed PVD



20199

Bocca da soffitto con lunghezza personalizzabile (min 50 max 1800 mm) alimentata con comando remoto 26105/26209, 20005/20119, 20605/20709 (non incluso).
Ceiling-mounted spout, length on request (min 50 max 1800 mm) with separate control 26105/26209, 20005/20119, 20605/20709 (not included).

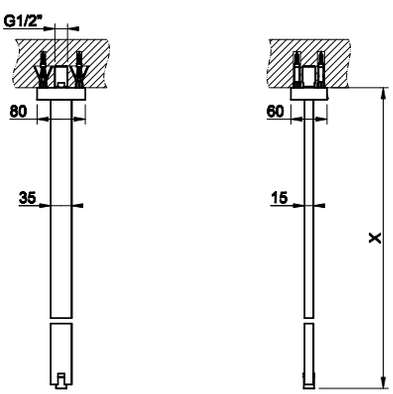

031	Cromo	Chrome	
149	Finox	Finox	
706	Black Metal PVD	030	Copper PVD
299	Black XL		
707	Black Metal Brushed PVD	708	Copper Brushed PVD

20114

Bocca da parete con attacco da 1/2" alimentata con comando remoto (non incluso). Erogazione 207 mm.
Wall-mounted spout, 1/2" connections with separate control (not included). Projection 207 mm.

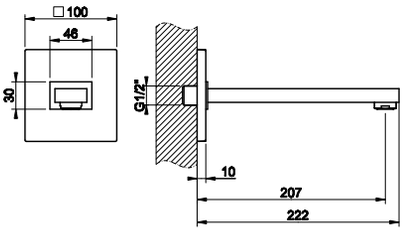

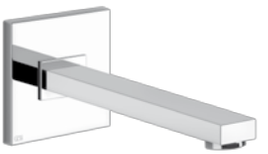

031	Cromo	Chrome	
149	Finox	Finox	
706	Black Metal PVD	030	Copper PVD
299	Black XL		
707	Black Metal Brushed PVD	708	Copper Brushed PVD

20118

Bocca da parete con attacco da 1/2" con lunghezza personalizzabile (min 70 max 300 mm) alimentata con comando remoto (non incluso).
Wall-mounted spout, 1/2" connections, length on request (min 70 max 300 mm) with separate control (not included) .

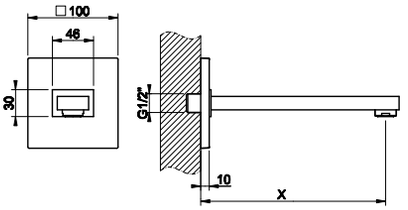



031	Cromo	Chrome	
149	Finox	Finox	
706	Black Metal PVD	030	Copper PVD
299	Black XL		
707	Black Metal Brushed PVD	708	Copper Brushed PVD

20094

Bocca da banco altezza 158 mm alimentata con comando remoto 20005/20119, 20605/20709 (non incluso). Erogazione 144 mm.
Counter spout 158 mm height with separate control 20005/20119, 20605/20709 (not included). Projection 144 mm.

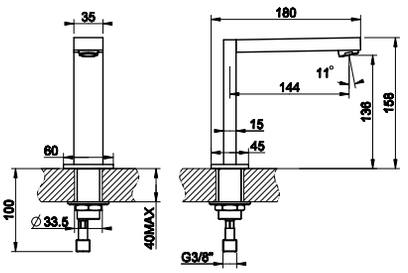



031	Cromo	Chrome	
149	Finox	Finox	
706	Black Metal PVD	030	Copper PVD
299	Black XL		
707	Black Metal Brushed PVD	708	Copper Brushed PVD

20091

Bocca da banco altezza 308 mm alimentata con comando remoto 20005/20119, 20605/20709 (non incluso). Erogazione 203 mm.
Counter spout 308 mm height with separate control 20005/20119, 20605/20709 (not included). Projection 203 mm.

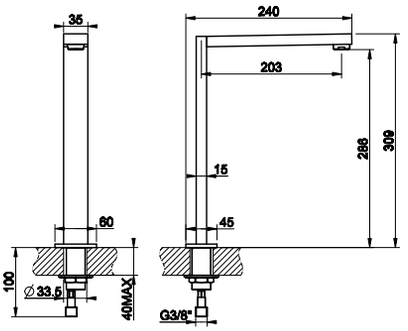



031	Cromo	Chrome	
149	Finox	Finox	
706	Black Metal PVD	030	Copper PVD
299	Black XL		
707	Black Metal Brushed PVD	708	Copper Brushed PVD

20399



Parte incasso per bocca a pavimento.
Built-in part for freestanding spout.

031	Cromo	Chrome

20396

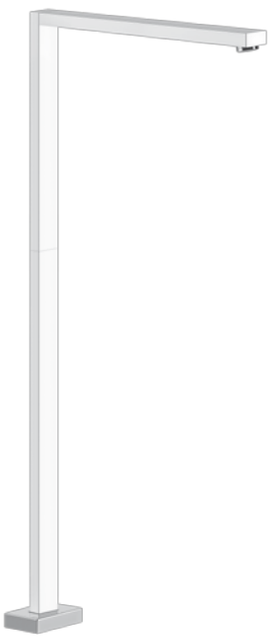

Parti esterne per bocca a pavimento altezza 1021 mm alimentata con comando remoto 20005/20119, 20605/20709 (non incluso). Erogazione 285 mm.
External parts for freestanding spout 1021 mm height with separate control 20005/20119, 20605/20709 (not included). Projection 285 mm.

031	Cromo	Chrome	
149	Finox	Finox	
706	Black Metal PVD	030	Copper PVD
299	Black XL		
707	Black Metal Brushed PVD	708	Copper Brushed PVD

20399 + 20396



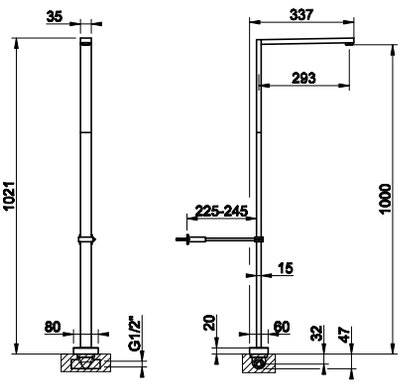

20005



Comando remoto.
Counter separate control.

031	Cromo	Chrome	
149	Finox	Finox	
706	Black Metal PVD	030	Copper PVD
299	Black XL		
707	Black Metal Brushed PVD	708	Copper Brushed PVD

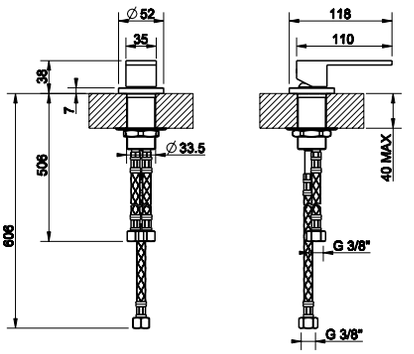

46112 + 20119



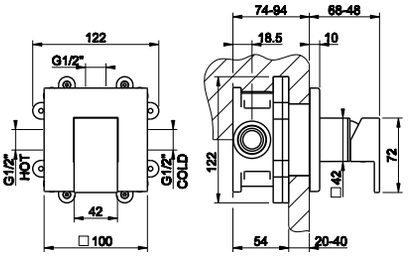

46112

Parte incasso a tenuta per miscelatore ad una uscita.
Watertight built-in part for one-way mixer.

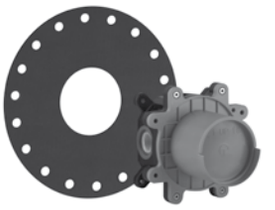

031	Cromo	Chrome

20119

Parti esterne per miscelatore monocomando ad incasso, attacchi da 1/2", cartuccia Ø35, una uscita.
External parts for built-in mixer, with 1/2" connections, Ø35 cartridge, one-way.



031	Cromo	Chrome	
149	Finox	Finox	
706	Black Metal PVD	030	Copper PVD
299	Black XL		
707	Black Metal Brushed PVD	708	Copper Brushed PVD

44697 + 44840

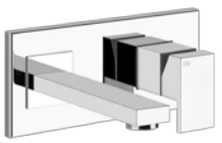

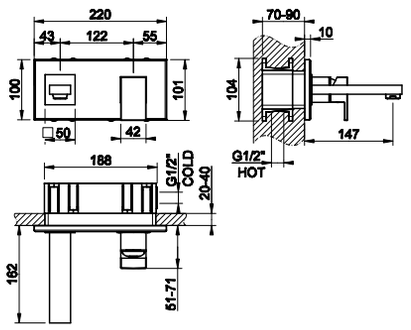

44697

Parte incasso per miscelatore con bocca.
Built-in part for mixer with spout.

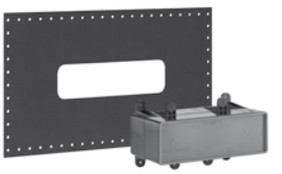

031	Cromo	Chrome

44840

Parti esterne per miscelatore monocomando ad incasso con bocca, senza scarico. Erogazione 146 mm.
External parts fot built-in mixer with spout, without waste. Projection 146 mm.

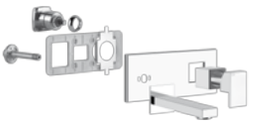

031	Cromo	Chrome	
149	Finox	Finox	
706	Black Metal PVD	030	Copper PVD
299	Black XL		
707	Black Metal Brushed PVD	708	Copper Brushed PVD

44697

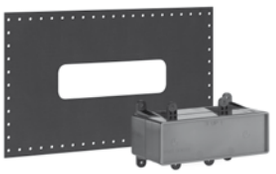

Parte incasso per miscelatore con bocca.
Built-in part for mixer with spout.

031	Cromo	Chrome

44697 + 44836

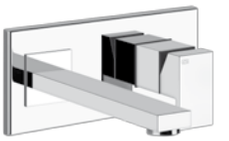

44836

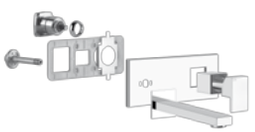

Parti esterne per miscelatore monocomando ad incasso con bocca, senza scarico. Erogazione 206 mm.
External parts fot built-in mixer with spout, without waste. Projection 206 mm.

031	Cromo	Chrome	
149	Finox	Finox	
706	Black Metal PVD	030	Copper PVD
299	Black XL		
707	Black Metal Brushed PVD	708	Copper Brushed PVD

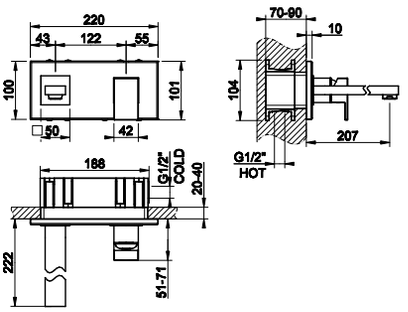

44697

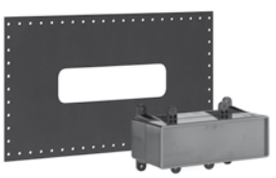

Parte incasso per miscelatore con bocca.
Built-in part for mixer with spout.

031	Cromo	Chrome

44697 + 44838

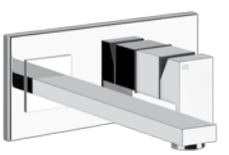

44838

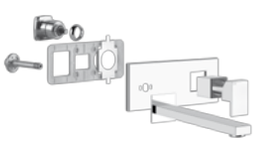

Parti esterne per miscelatore monocomando ad incasso con bocca, senza scarico. Erogazione 256 mm.
External parts fot built-in mixer with spout, without waste. Projection 256 mm.

031	Cromo	Chrome	
149	Finox	Finox	
706	Black Metal PVD	030	Copper PVD
299	Black XL		
707	Black Metal Brushed PVD	708	Copper Brushed PVD

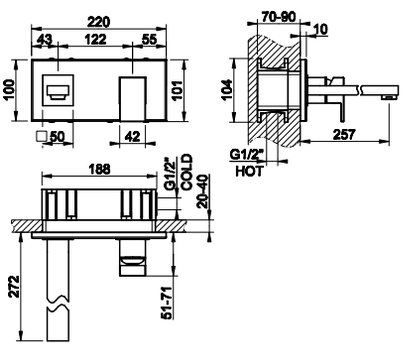

44697 + 44834

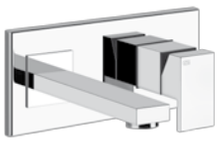

44697

Parte incasso per miscelatore con bocca.
Built-in part for mixer with spout.

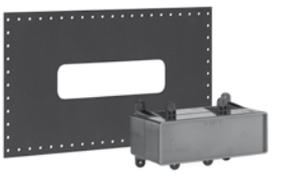

031	Cromo	Chrome

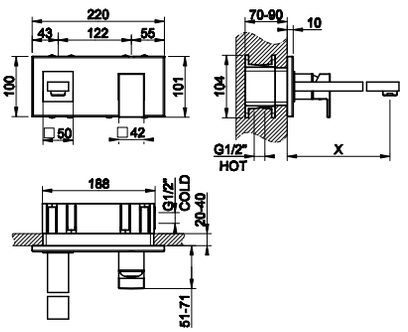

44834

Parti esterne per miscelatore monocomando ad incasso con bocca a lunghezza personalizzabile (min 70 max 300 mm), senza scarico.
External parts fot built-in mixer with spout, length on request (min 70 max 300 mm), without waste.

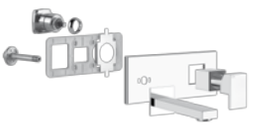

031	Cromo	Chrome	
149	Finox	Finox	
706	Black Metal PVD	030	Copper PVD
299	Black XL		
707	Black Metal Brushed PVD	708	Copper Brushed PVD

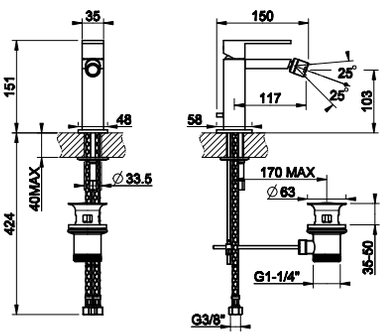

20007

Miscelatore monocomando bidet, piletta da 1 1/4" e flessibili di collegamento con attacco da 3/8".
Bidet mixer, with 1 1/4" pop-up waste and flexible hoses with 3/8" connections.



031	Cromo	Chrome
149	Finox	Finox
706	Black Metal PVD	
299	Black XL	
707	Black Metal Brushed PVD	

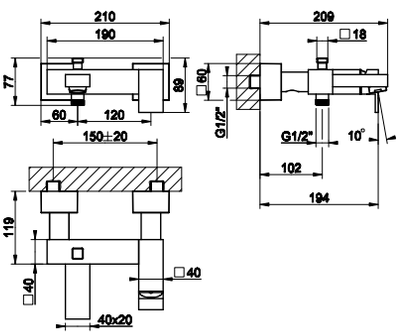

20013

Miscelatore monocomando esterno vasca con deviatore automatico bagno/doccia.
External bath mixer with automatic bath/shower diverter.

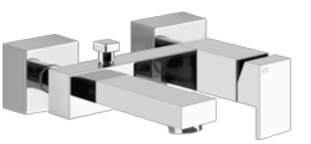

031	Cromo	Chrome	
149	Finox	Finox	
706	Black Metal PVD	030	Copper PVD
299	Black XL		
707	Black Metal Brushed PVD	708	Copper Brushed PVD

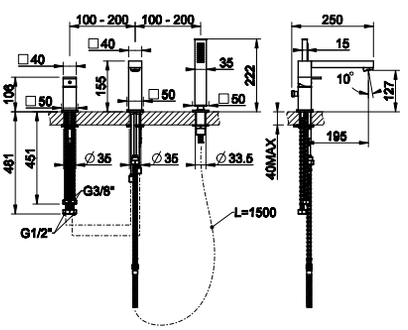

20037

Gruppo bordo vasca tre fori con deviatore incorporato nella bocca, flessibile 1,50 m e doccetta anticalcare estraibile. Erogazione 195 mm.
Three-hole bath mixer with diverter in the spout, 1,50 m flexible hose and pull-out antilimestone handshower. Projection 195 mm.

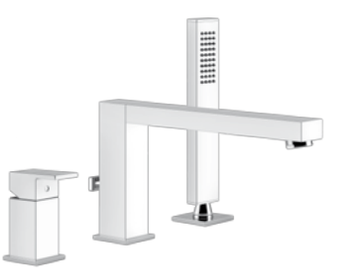

031	Cromo	Chrome	
149	Finox	Finox	
706	Black Metal PVD	030	Copper PVD
299	Black XL		
707	Black Metal Brushed PVD	708	Copper Brushed PVD



20043

Gruppo bordo vasca tre fori per erogazione alla colonna vasca con deviatore, flessibile 1,50 m e doccetta anticalcare estraibile.
Three-hole bath mixer, diverter, 1/2" fitting, 1,50 m flexible hose and pull-out handshower. To be used with overflow filler.

031	Cromo	Chrome	
149	Finox	Finox	
706	Black Metal PVD	030	Copper PVD
299	Black XL		
707	Black Metal Brushed PVD	708	Copper Brushed PVD

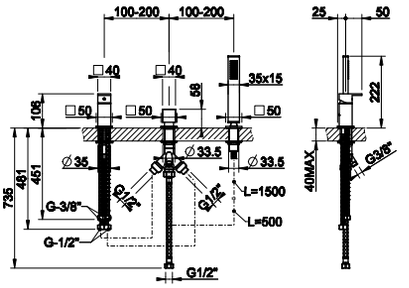

20191

Bocca bordo vasca a cascata alimentata con comando remoto (non incluso).
Bath group waterfall spout with separate control (not included).



031	Cromo	Chrome	
149	Finox	Finox	
706	Black Metal PVD	030	Copper PVD
707	Black Metal Brushed PVD	708	Copper Brushed PVD

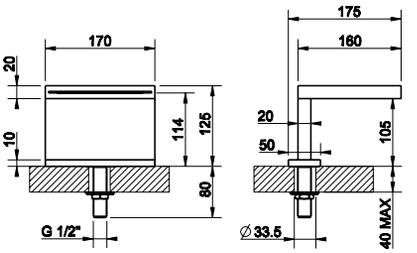

20293

Bocca doccia a cascata fissaggio a parete alimentata con comando remoto (non incluso).
Wall-fixing cascade shower spout with separate control (not included).



238	Mirror Steel	Mirror Steel	
239	Steel Brushed	Steel Brushed	
706	Black Metal PVD	030	Copper PVD
299	Black XL		
707	Black Metal Brushed PVD	708	Copper Brushed PVD

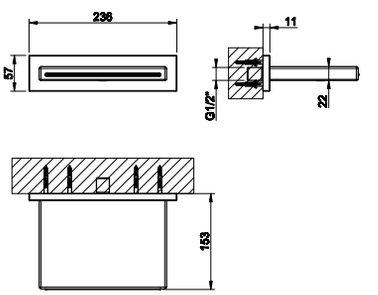

20047

Comando remoto.
Counter separate control.



031	Cromo	Chrome	
149	Finox	Finox	
706	Black Metal PVD	030	Copper PVD
299	Black XL		
707	Black Metal Brushed PVD	708	Copper Brushed PVD

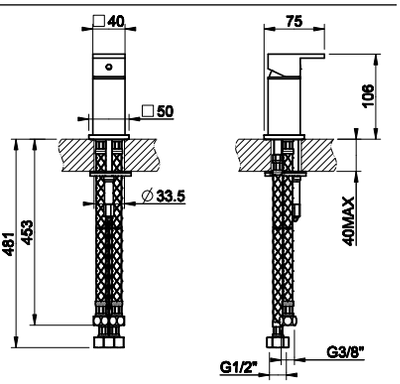

20127

Cono porta doccetta con doccetta estraibile e flessibile.
Conical shower hook with extractible handshower.



031	Cromo	Chrome	
149	Finox	Finox	
706	Black Metal PVD	030	Copper PVD
299	Black XL		
707	Black Metal Brushed PVD	708	Copper Brushed PVD

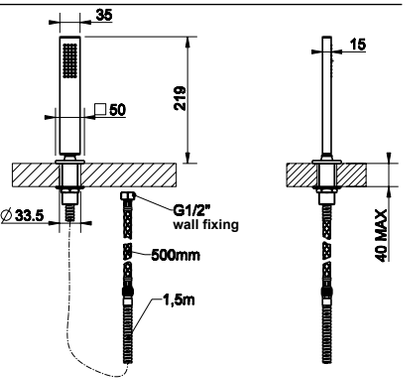

01663

Piastra di finitura tre fori per secur box.
Three-hole finishing plate for mounting box.

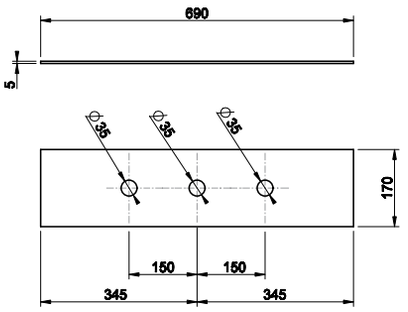



031	Cromo	Chrome	
149	Finox	Finox	
706	Black Metal PVD	030	Copper PVD
299	Black XL		
707	Black Metal Brushed PVD	708	Copper Brushed PVD

01669

Secur box per bordo vasca.
Mounting box for bath group.

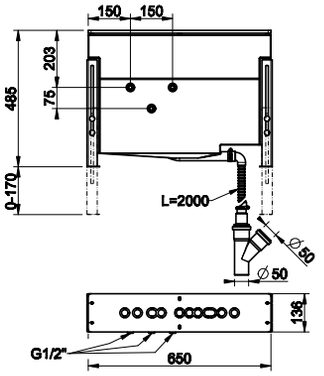



031	Cromo	Chrome	

01766

Sistema di recupero acqua per flessibile doccetta bordo vasca.
Non abbinabile a 01669, 01658, 01663 e 01664.
Pull-out handshower drain kit. Not fitting items 01669, 01658, 01663 and 01664.

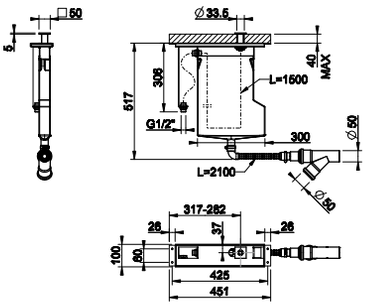



031	Cromo	Chrome	
149	Finox	Finox	
706	Black Metal PVD	030	Copper PVD
707	Black Metal Brushed PVD	708	Copper Brushed PVD

01767

Sistema di recupero acqua per flessibile doccetta bordo vasca.
Non abbinabile a 01669, 01658, 01663 e 01664.
Pull-out handshower drain kit. Not fitting items 01669, 01658, 01663 and 01664.

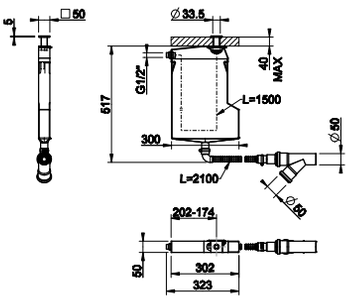



031	Cromo	Chrome	
149	Finox	Finox	
706	Black Metal PVD	030	Copper PVD
707	Black Metal Brushed PVD	708	Copper Brushed PVD

46189



Parte incasso per piantana vasca.
Built-in part for freestanding bath mixer.

031	Cromo	Chrome

24968

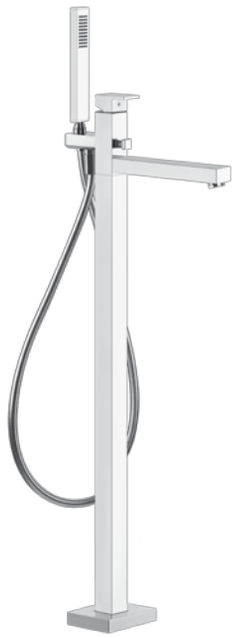

Parti esterne per piantana esterno vasca con doccetta.
External parts for freestanding external bath mixer with handshower.

031	Cromo	Chrome	
149	Finox	Finox	
706	Black Metal PVD	030	Copper PVD
299	Black XL		
707	Black Metal Brushed PVD	708	Copper Brushed PVD

46189 + 24968

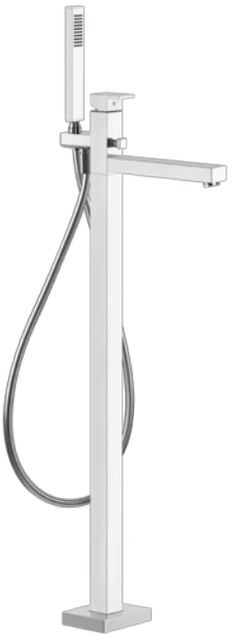

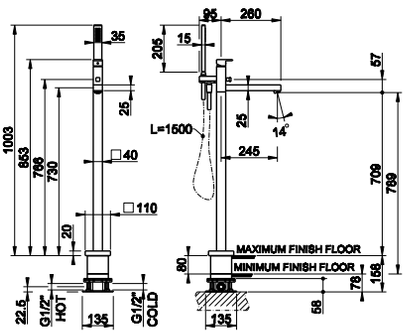

20031

Miscelatore monocomando esterno doccia.
External shower mixer.

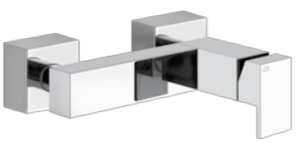

031	Cromo	Chrome	
149	Finox	Finox	
706	Black Metal PVD	030	Copper PVD
299	Black XL		
707	Black Metal Brushed PVD	708	Copper Brushed PVD

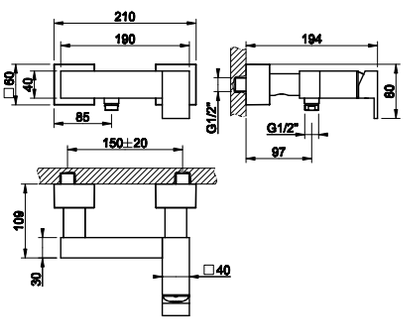

09109 + 20166



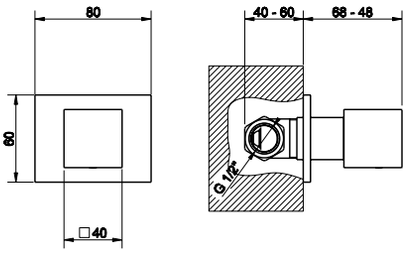

09109

Parte incasso per rubinetto d'arresto.
Built-in part for stop valve.



031	Cromo	Chrome

20166

Parti esterne per rubinetto d'arresto a incasso con attacco da 1/2".
External parts for 1/2" built-in stop valve.

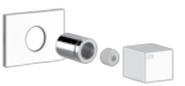

031	Cromo	Chrome	
149	Finox	Finox	
706	Black Metal PVD	030	Copper PVD
299	Black XL		
707	Black Metal Brushed PVD	708	Copper Brushed PVD

09271 + 20175

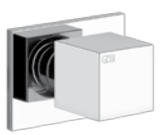

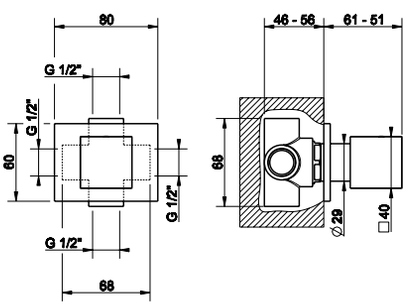

09271

Parte incasso per deviatore a due vie.
Built-in part for two-way diverter.



031	Cromo	Chrome

20175

Parti esterne per deviatore.
External parts for diverter.

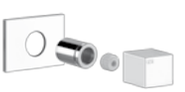

031	Cromo	Chrome	
149	Finox	Finox	
706	Black Metal PVD	030	Copper PVD
299	Black XL		
707	Black Metal Brushed PVD	708	Copper Brushed PVD

09273

Parte incasso per deviatore a tre vie.
Built-in part for three-way diverter.



031	Cromo	Chrome

09273 + 20175



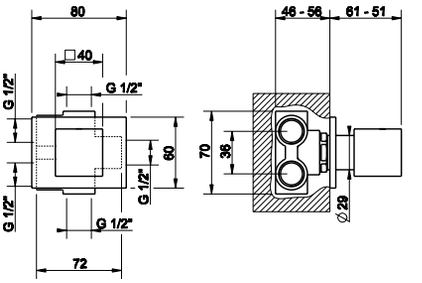

20175

Parti esterne per deviatore.
External parts for diverter.

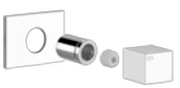

031	Cromo	Chrome	
149	Finox	Finox	
706	Black Metal PVD	030	Copper PVD
299	Black XL		
707	Black Metal Brushed PVD	708	Copper Brushed PVD

33823

Scopino a getto d'acqua con attacco a muro da 1/2".
Hydrobrush with 1/2" connection.



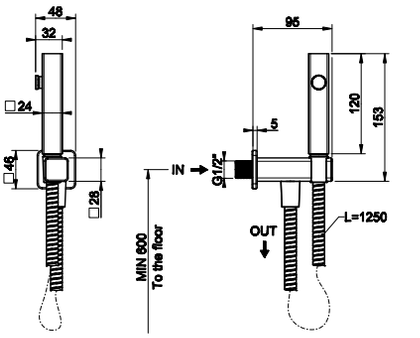

031	Cromo	Chrome	
149	Finox	Finox	
706	Black Metal PVD	030	Copper PVD
299	Black XL		
707	Black Metal Brushed PVD	708	Copper Brushed PVD

20021

Doccetta shut-off con attacco a muro da 1/2".
Shut-off douchette with 1/2" pipe connection.



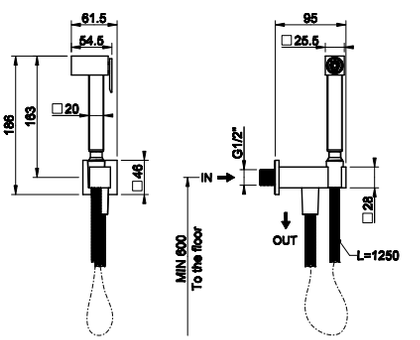

031	Cromo	Chrome	
149	Finox	Finox	

20023

Doccetta shut-off con presa acqua da 1/2" sul supporto.
Shut-off douchette hook with integrated 1/2" connection water outlet.



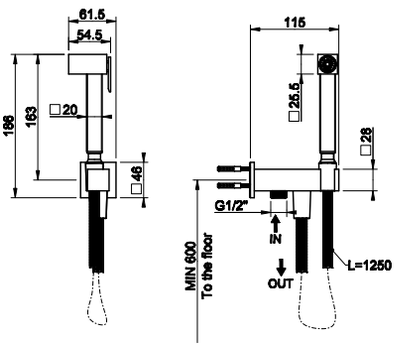

031	Cromo	Chrome	
149	Finox	Finox	

GESSI®



RETTANGOLO XL

GESSI



26101



11953





26298_26295



20497_26188
20497_26184

20699_26104

RETTANGOLO XL



20712_26209



26200 - 26208



26105



20099 - 20199

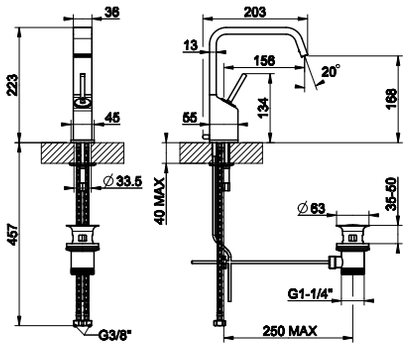

26101

Miscelatore joystick lavabo, piletta da 1 1/4" e flessibili di collegamento con attacco da 3/8".
Basin joystick mixer with 1 1/4" pop-up waste and flexible hoses with 3/8" connections.

031	Cromo	Chrome
149	Finox	Finox
279	Bianco CN	White CN
299	Nero XL	Black XL



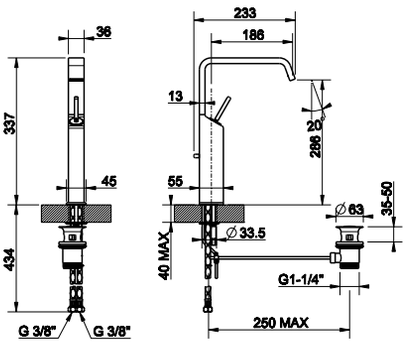

11953

Miscelatore joystick lavabo alto, piletta da 1 1/4" e flessibili di collegamento con attacco da 3/8".
High version basin joystick mixer with 1 1/4" pop-up waste and flexible hoses with 3/8" connections.

031	Cromo	Chrome
149	Finox	Finox
279	Bianco CN	White CN
299	Nero XL	Black XL



26298 + 26295



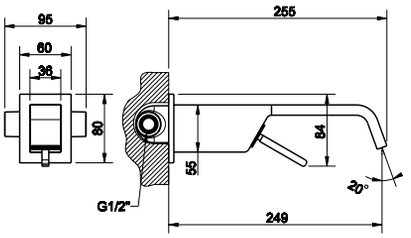

26298

Parte incasso per miscelatore con bocca.
Built-in part for mixer with spout.

031	Cromo	Chrome



26295

Parti esterne per miscelatore joystick ad incasso con bocca, senza scarico. Erogazione 249 mm.
External parts for built-in joystick mixer with spout, without waste. Projection 249 mm.

031	Cromo	Chrome
149	Finox	Finox
279	Bianco CN	White CN
299	Nero XL	Black XL



20699

Parte incasso per miscelatore e bocca a pavimento.
Built-in part for mixer and freestanding spout.



031	Cromo	Chrome

20699 + 26104



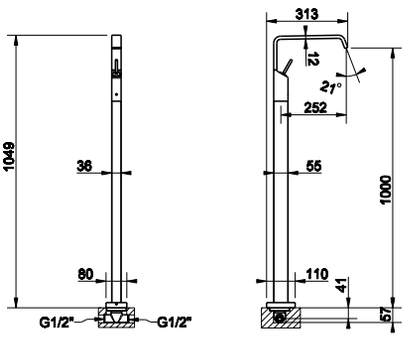

26104

Parti esterne per miscelatore joystick a pavimento altezza 1000 mm, senza scarico. Erogazione 252 mm.
External parts for freestanding joystick mixer 1000 mm height, without waste. Projection 252 mm.



031	Cromo	Chrome
149	Finox	Finox
279	Bianco CN	White CN
299	Nero XL	Black XL

26200

Bocca da parete con attacco da 1/2" alimentata con comando remoto 26105/26209 (non incluso). Erogazione 207 mm.
Wall-mounted spout, 1/2" connections with separate control 26105/26209 (not included). Projection 207 mm.

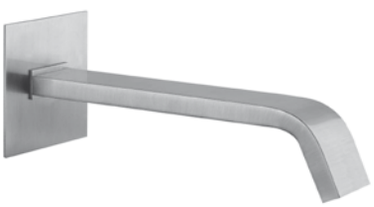

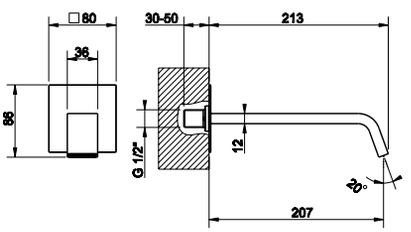

031	Cromo	Chrome
149	Finox	Finox
279	Bianco CN	White CN
299	Nero XL	Black XL

26208

Bocca da parete con attacco da 1/2" con lunghezza personalizzabile (min 70 max 300 mm) alimentata con comando remoto 26105/26209 (non incluso).
Wall-mounted spout, 1/2" connections, length on request (min 70 max 300 mm) with separate control 26105/26209 (not included).



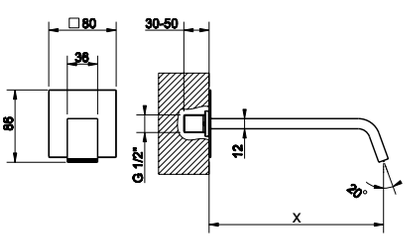

031	Cromo	Chrome
149	Finox	Finox
279	Bianco CN	White CN
299	Nero XL	Black XL

20099

Bocca da soffitto alimentata con comando remoto 26105/26209, 20005/20119, 20605/20709 (non incluso).
Ceiling-mounted spout with separate control 26105/26206, 20005/20119, 20605/20709 (not included).

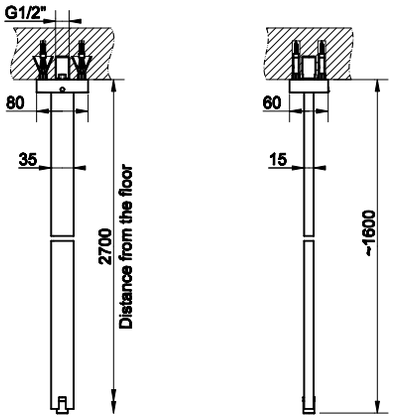



031	Cromo	Chrome
149	Finox	Finox
279	Bianco CN	White CN
299	Nero XL	Black XL

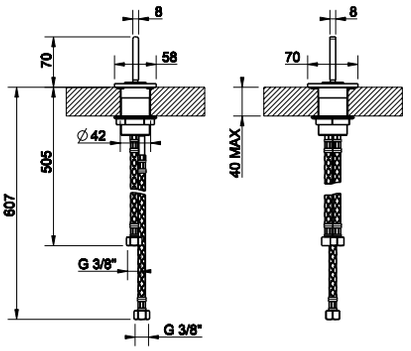

26105

Comando remoto.
Counter separate control.



031	Cromo	Chrome
149	Finox	Finox
279	Bianco CN	White CN
299	Nero XL	Black XL

20712 + 26209



20712

Parte incasso per miscelatore ad una uscita.
Built-in part for one-way mixer.



031	Cromo	Chrome

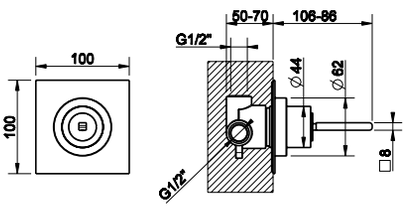

26209

Parti esterne per miscelatore joystick ad incasso, attacchi da 1/2", una uscita.
External parts for built-in joystick mixer with 1/2" connections, one-way.



031	Cromo	Chrome
149	Finox	Finox
279	Bianco CN	White CN
299	Nero XL	Black XL



20497

Parte incasso per miscelatore con bocca.
Built-in part for mixer with spout.

031	Cromo	Chrome

20497 + 26188





26188

Parti esterne per miscelatore joystick ad incasso con bocca, senza scarico. Erogazione 212 mm.
External parts for built-in joystick mixer with spout, without waste. Projection 212 mm.

031	Cromo	Chrome
149	Finox	Finox
279	Bianco CN	White CN
299	Nero XL	Black XL

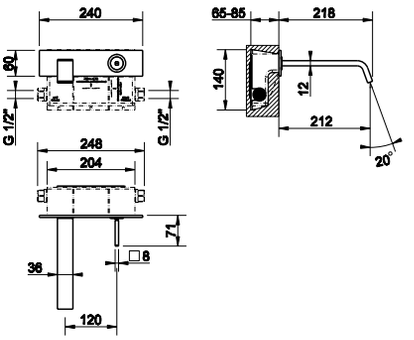

20497

Parte incasso per miscelatore con bocca.
Built-in part for mixer with spout.

031	Cromo	Chrome

20497 + 26184

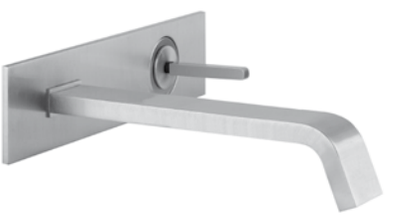



26184

Parti esterne per miscelatore joystick ad incasso con bocca a lunghezza personalizzabile (min 70 max 300 mm), senza scarico.
External parts for built-in joystick mixer with spout, length on request (min 70 max 300 mm), without waste.

031	Cromo	Chrome
149	Finox	Finox
279	Bianco CN	White CN
299	Nero XL	Black XL

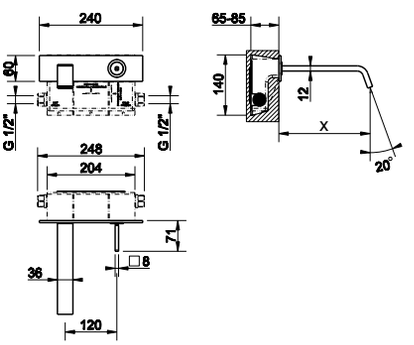



26107

Miscelatore joystick bidet, piletta da 1 1/4" e flessibili di collegamento con attacco da 3/8".
Bidet joystick mixer with 1 1/4" pop-up waste and flexible hoses with 3/8" connections.

031	Cromo	Chrome
149	Finox	Finox
279	Bianco CN	White CN
299	Nero XL	Black XL

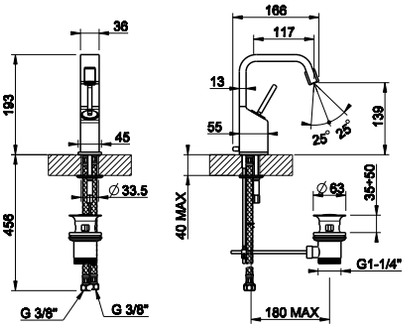

20497 + 26189



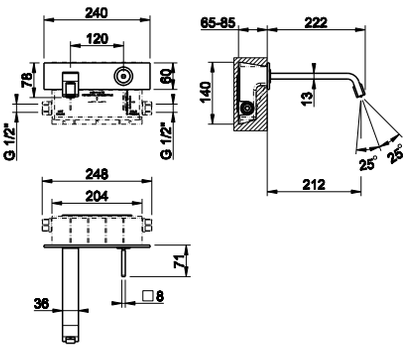

20497

Parte incasso per miscelatore con bocca.
Built-in part for mixer with spout.



031	Cromo	Chrome

26189

Parti esterne per miscelatore joystick ad incasso bidet con bocca, senza scarico.
External parts for item bidet built-in joystick mixer with spout, without waste.



031	Cromo	Chrome
149	Finox	Finox
279	Bianco CN	White CN
299	Nero XL	Black XL

20497 + 26183



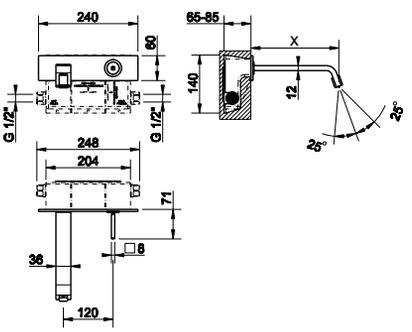

20497

Parte incasso per miscelatore con bocca.
Built-in part for mixer with spout.



031	Cromo	Chrome

26183

Parti esterne per miscelatore joystick ad incasso bidet con bocca a lunghezza personalizzabile (min 70 max 300 mm), senza scarico.
External parts for bidet built-in joystick mixer with spout, length on request (min 70 max 300 mm), without waste.



031	Cromo	Chrome
149	Finox	Finox
279	Bianco CN	White CN
299	Nero XL	Black XL

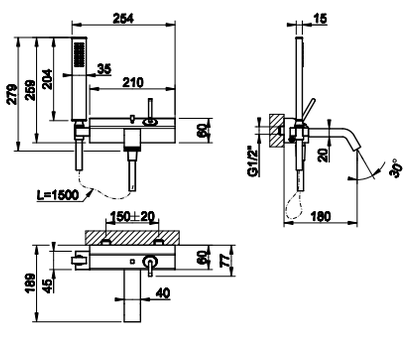

26119

Miscelatore monocomando esterno vasca con deviatore automatico bagno/doccia, flessibile 1,50 m e doccetta anticalcare con supporto fisso.
External bath mixer with automatic bath/shower diverter, 1,50 m flexible hose and antilimestone handshower with fixed hook.



031	Cromo	Chrome
149	Finox	Finox
279	Bianco CN	White CN
299	Nero XL	Black XL



26137

Gruppo bordo vasca tre fori con deviatore incorporato nella bocca, flessibile 1,50 m e doccetta anticalcare estraibile.
Three-hole bath mixer with diverter in the spout, 1,50 m flexible hose and pull-out antilimestone handshower.

031	Cromo	Chrome
149	Finox	Finox
279	Bianco CN	White CN
299	Nero XL	Black XL

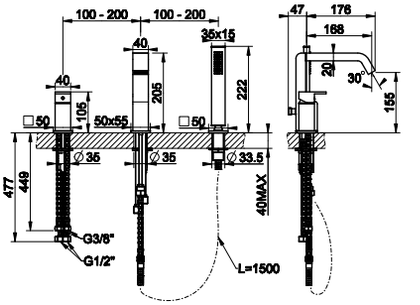



01663

Piastra di finitura tre fori per secur box.
Three-hole finishing plate for mounting box.

031	Cromo	Chrome
149	Finox	Finox
279	Bianco CN	White CN
299	Nero XL	Black XL

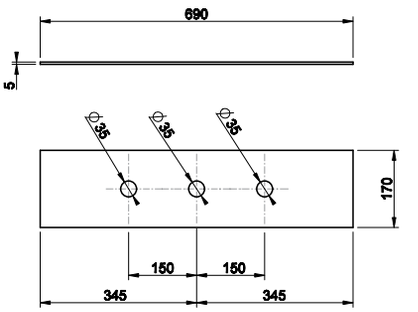



01669

Secur box per bordo vasca.
Mounting box for bath group.

031	Cromo	Chrome

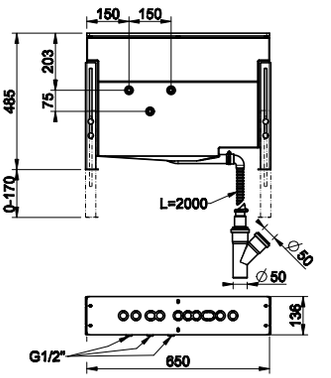



26239

Miscelatore termostatico a parete con soffione 216x140 mm, deviatore automatico bagno/doccia, flessibile 1,50 m e doccetta anticalcare.
Wall-mounted thermostatic mixer with showerhead 216x140 mm, automatic bath/shower diverter, 1,50 m flexible hose and antilimestone handshower.

031	Cromo	Chrome
149	Finox	Finox
279	Bianco CN	White CN
299	Nero XL	Black XL

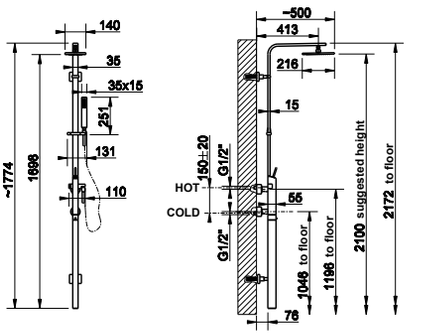

GESSI®

RETTANGOLO J



GESSI



20601



11925



11927



20699_20604



20497_20689
20497_20688



20497_20694
20497_20684

RETTANGOLO J



20712_20709

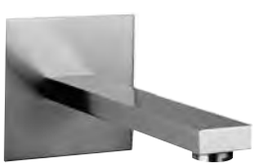

20114 - 20118 Rettangolo



20094 Rettangolo

20399_20396
Rettangolo





20099 - 20199
Rettangolo

20605





20091 Rettangolo

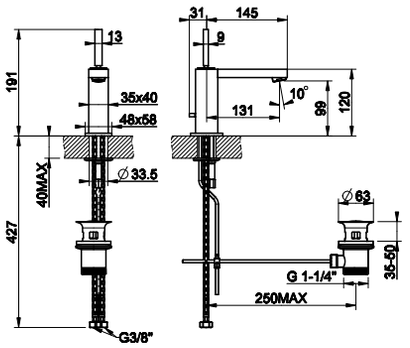

20601

Miscelatore joystick lavabo, piletta da 1 1/4" e flessibili di collegamento con attacco da 3/8".
Basin joystick mixer with 1 1/4" pop-up waste and flexible hoses with 3/8" connections.



031	Cromo	Chrome
149	Finox	Finox

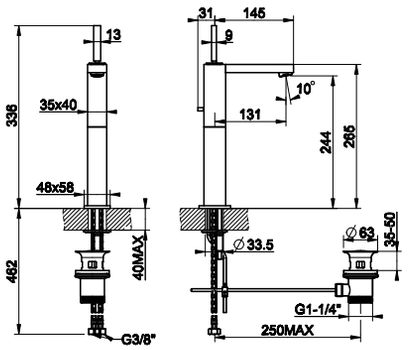

11925

Miscelatore joystick lavabo alto, piletta da 1 1/4" e flessibili di collegamento con attacco da 3/8". Erogazione 132 mm.
High version basin joystick mixer with 1 1/4" pop-up waste and flexible hoses with 3/8" connections. Projection 132 mm.



031	Cromo	Chrome
149	Finox	Finox

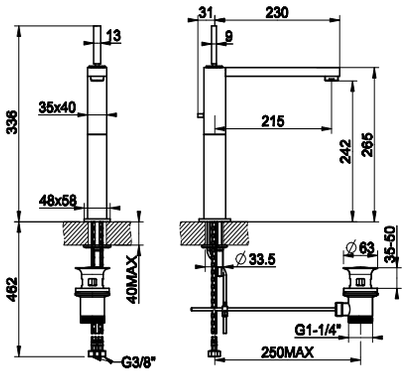

11927

Miscelatore joystick lavabo alto, piletta da 1 1/4" e flessibili di collegamento con attacco da 3/8". Erogazione 217 mm.
High version basin joystick mixer with 1 1/4" pop-up waste and flexible hoses with 3/8" connections. Projection 217 mm.



031	Cromo	Chrome
149	Finox	Finox

20699

Parte incasso per miscelatore e bocca a pavimento.
Built-in part for mixer and freestanding spout.



031	Cromo	Chrome

20604

Parti esterne miscelatore joystick a pavimento altezza 1000 mm, senza scarico.
External parts for freestanding joystick mixer 1000 mm height, without waste.



031	Cromo	Chrome
149	Finox	Finox

20699 + 20604



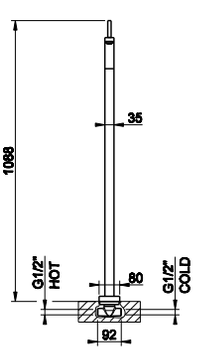

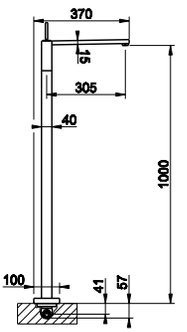

20605

Comando remoto.
Counter separate control.

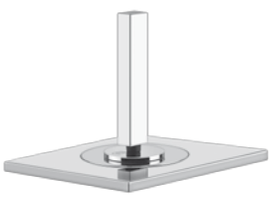

031	Cromo	Chrome
149	Finox	Finox

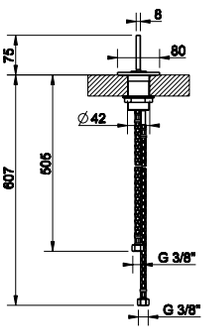

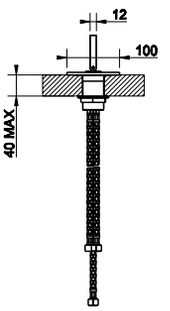

20712 + 20709

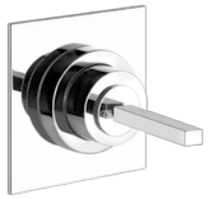

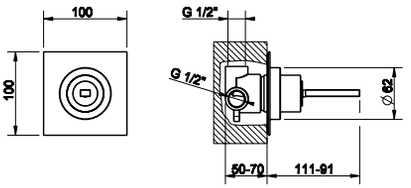

20712

Parte incasso per miscelatore ad una uscita.
Built-in part for one-way mixer.



031	Cromo	Chrome

20709

Parti esterne per miscelatore joystick ad incasso, attacchi da 1/2", cartuccia Ø35, una uscita.
External parts for built-in joystick mixer with 1/2" connections, Ø35 cartridge, one-way.



031	Cromo	Chrome
149	Finox	Finox

20497 + 20689



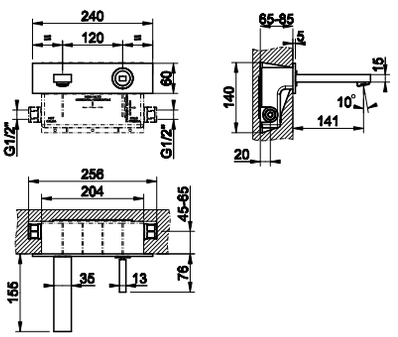

20497

Parte incasso per miscelatore con bocca.
Built-in part for mixer with spout.



031	Cromo	Chrome

20689

Parti esterne per miscelatore joystick ad incasso con bocca, senza scarico. Erogazione 141 mm.
External parts for built-in joystick mixer with spout, without waste. Projection 141 mm.



031	Cromo	Chrome
149	Finox	Finox



20497

Parte incasso per miscelatore con bocca.
Built-in part for mixer with spout.

031	Cromo	Chrome

20497 + 20688

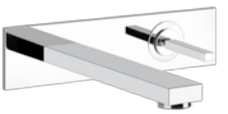



20688

Parti esterne per miscelatore joystick ad incasso con bocca, senza scarico. Erogazione 200 mm.
External parts for built-in joystick mixer with spout, without waste. Projection 200 mm.

031	Cromo	Chrome
149	Finox	Finox

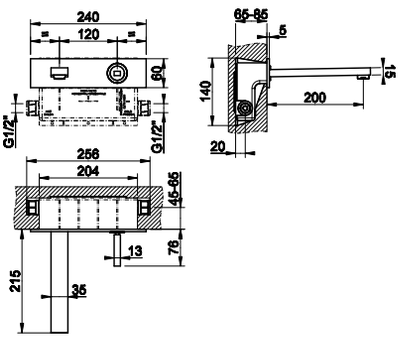



20497

Parte incasso per miscelatore con bocca.
Built-in part for mixer with spout.

031	Cromo	Chrome

20497 + 20694

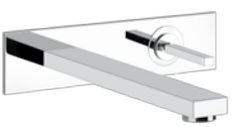



20694

Parti esterne per miscelatore joystick ad incasso con bocca, senza scarico. Erogazione 290 mm.
External parts for built-in joystick mixer with spout, without waste. Projection 290 mm.

031	Cromo	Chrome
149	Finox	Finox

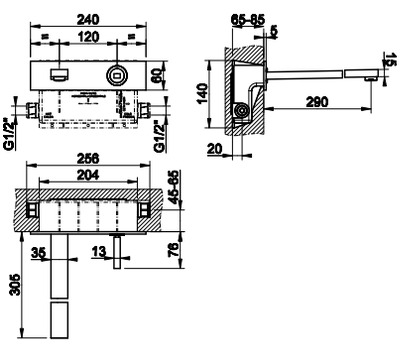

20497 + 20684



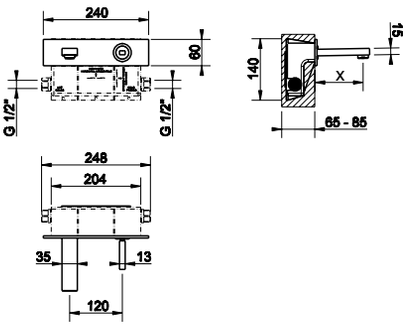

20497

Parte incasso per miscelatore con bocca.
Built-in part for mixer with spout.



031	Cromo	Chrome

20684

Parti esterne per miscelatore joystick ad incasso con bocca a lunghezza personalizzabile (min 70 max 300 mm), senza scarico.
External parts for built-in joystick mixer with spout, length on request (min 70 max 300 mm), without waste.



031	Cromo	Chrome

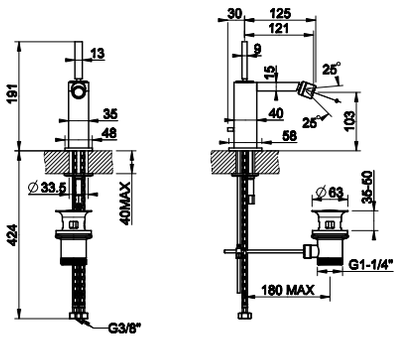

20607

Miscelatore joystick bidet, piletta da 1 1/4" e flessibili di collegamento con attacco da 3/8".
Bidet joystick mixer with 1 1/4" pop-up waste and flexible hoses with 3/8" connections.



031	Cromo	Chrome
149	Finox	Finox



GESSI®

RETTANGOLO T

GESSI



20402



20403 - 20405



20426



20497_20494
20497_20484

RETTANGOLO T



20497_20489
20497_20488

20399_20396
Rettangolo





20099 - 20199
Rettangolo

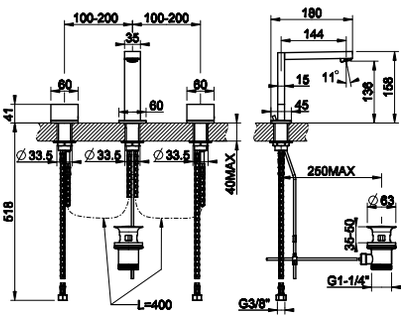

20402

Gruppo lavabo tre fori con bocca altezza 158 mm, piletta da 1 1/4" e attacco piantana da 1/2". Erogazione 144 mm.
Three-hole basin mixer with 158 mm height spout, 1 1/4" popup waste and 1/2" fitting. Projection 144 mm.



031	Cromo	Chrome		585
149	Finox	Finox		761
706	Black Metal PVD	030	Copper PVD	866
299	Black XL			732
707	Black Metal Brushed PVD	708	Copper Brushed PVD	925

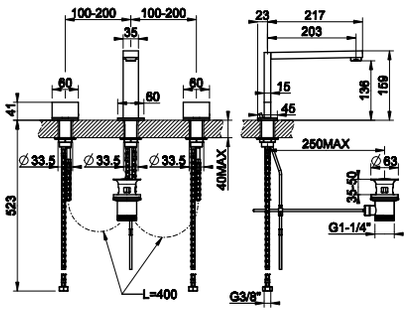

20403

Gruppo lavabo tre fori con bocca altezza 158 mm, piletta da 1 1/4" e attacco piantana da 1/2". Erogazione 203 mm.
Three-hole basin mixer with 158 mm height spout, 1 1/4" popup waste and 1/2" fitting. Projection 203 mm.

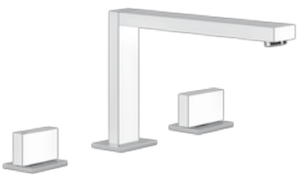

031	Cromo	Chrome		599
149	Finox	Finox		777
706	Black Metal PVD	030	Copper PVD	887
299	Black XL			750
707	Black Metal Brushed PVD	708	Copper Brushed PVD	947

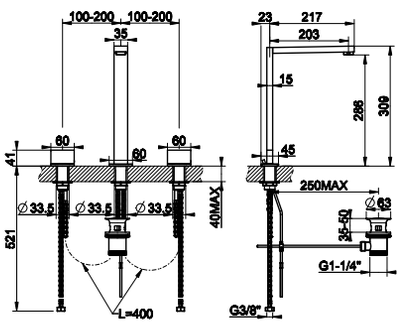

20405

Gruppo lavabo tre fori con bocca altezza 308 mm, piletta da 1 1/4" e attacco piantana da 1/2". Erogazione 203 mm.
Three-hole basin mixer with 308 mm height spout, 1 1/4" popup waste and 1/2" fitting. Projection 203 mm.



031	Cromo	Chrome		656
149	Finox	Finox		851
706	Black Metal PVD	030	Copper PVD	971
299	Black XL			822
707	Black Metal Brushed PVD	708	Copper Brushed PVD	1.037

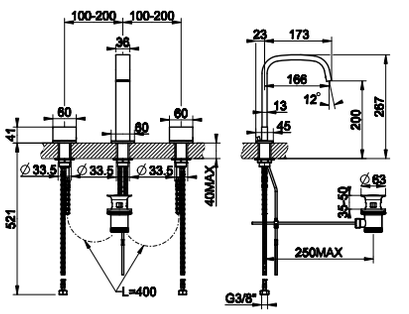

20426

Gruppo lavabo tre fori con bocca altezza 227 mm, piletta da 1 1/4" e attacco piantana da 1/2". Erogazione 166 mm.
Three-hole basin mixer with 227 mm height spout, 1 1/4" popup waste and 1/2" fitting. Projection 166 mm.



031	Cromo	Chrome		615
149	Finox	Finox		791
706	Black Metal PVD	030	Copper PVD	911
299	Black XL			769
707	Black Metal Brushed PVD	708	Copper Brushed PVD	972

29013

Kit di prolungamento flessibili per gruppo lavabo tre fori.
Extension kit for flexible hoses for three-hole basin mixer.



031	Cromo	Chrome	63



20497

Parte incasso per miscelatore con bocca.
Built-in part for mixer with spout.

031	Cromo	Chrome

20497 + 20489

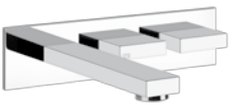



20489

Parti esterne per gruppo lavabo ad incasso con bocca, senza scarico. Erogazione 141 mm. Installazione orizzontale o verticale.
External parts for built-in mixer with spout, without waste. Projection 141 mm. Either vertical or horizontal installation.

031	Cromo	Chrome	
149	Finox	Finox	
706	Black Metal PVD	030	Copper PVD
299	Black XL		
707	Black Metal Brushed PVD	708	Copper Brushed PVD

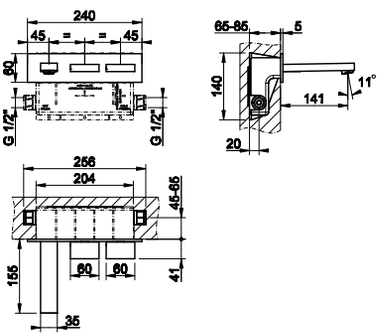

20497

Parte incasso per miscelatore con bocca.
Built-in part for mixer with spout.

031	Cromo	Chrome

20497 + 20488

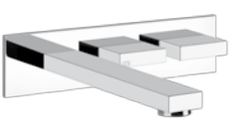



20488

Parti esterne per gruppo lavabo ad incasso con bocca, senza scarico. Erogazione 200 mm. Installazione orizzontale o verticale.
External parts for built-in mixer with spout, without waste. Projection 200 mm. Either vertical or horizontal installation.

031	Cromo	Chrome	
149	Finox	Finox	
706	Black Metal PVD	030	Copper PVD
299	Black XL		
707	Black Metal Brushed PVD	708	Copper Brushed PVD

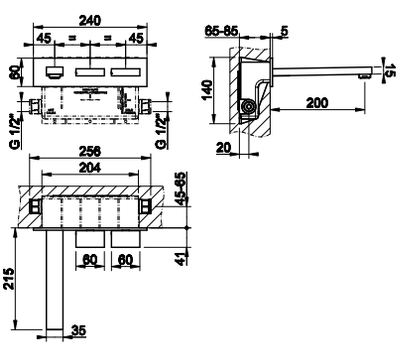

20497 + 20494

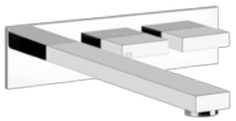

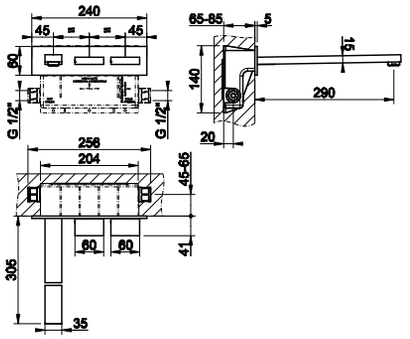

20497

Parte incasso per miscelatore con bocca.
Built-in part for mixer with spout.



031	Cromo	Chrome	

20494

Parti esterne per gruppo lavabo ad incasso con bocca, senza scarico. Erogazione 290 mm. Installazione orizzontale o verticale.
External parts for built-in mixer with spout, without waste. Projection 290 mm. Either vertical or horizontal installation.



031	Cromo	Chrome	
149	Finox	Finox	
706	Black Metal PVD	**030**	Copper PVD
299	Black XL		
707	Black Metal Brushed PVD	**708**	Copper Brushed PVD

20497 + 20484

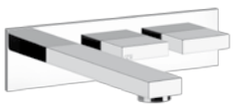

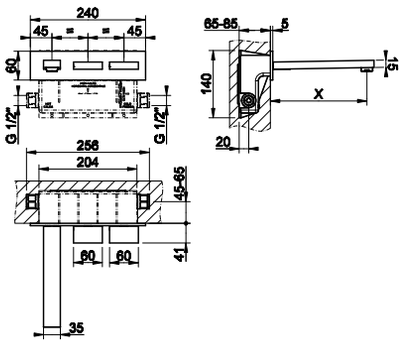

20497

Parte incasso per miscelatore con bocca.
Built-in part for mixer with spout.



031	Cromo	Chrome	

20484

Parti esterne per gruppo lavabo ad incasso con bocca a lunghezza personalizzabile (min 70 max 300 mm), senza scarico. Installazione orizzontale o verticale.
External parts for built-in mixer with spout, length on request (min 70 max 300 mm), without waste. Either vertical or horizontal installation.



031	Cromo	Chrome	
149	Finox	Finox	
706	Black Metal PVD	**030**	Copper PVD
299	Black XL		
707	Black Metal Brushed PVD	**708**	Copper Brushed PVD

20498



Parte incasso per gruppo vasca.
Built-in part for bath mixer.

031	Cromo	Chrome

20498 + 20323



20323



Parti esterne per gruppo vasca a parete, deviatore automatico bagno/doccia, flessibile 1,50 m e doccetta anticalcare con supporto fisso.
External parts for wall-mounted bath mixer, automatic bath/shower diverter, 1,50 m flexible hose and antilimestone handshower with fixed hook.

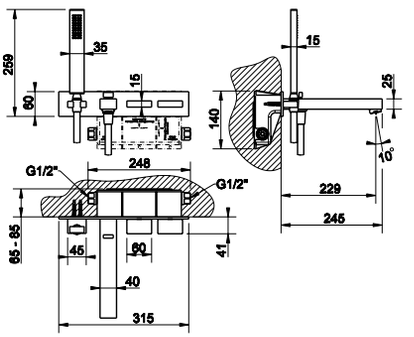

031	Cromo	Chrome	
149	Finox	Finox	
706	Black Metal PVD	030	Copper PVD
299	Black XL		
707	Black Metal Brushed PVD	708	Copper Brushed PVD

20337

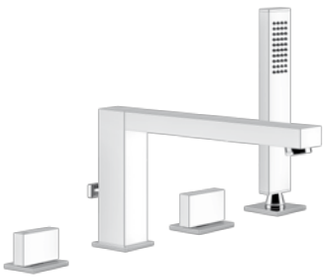

Gruppo bordo vasca quattro fori con deviatore incorporato nella bocca, attacco piantana da 1/2", flessibile 1,50 m e doccetta estraibile.
Four-hole bath mixer with diverter included in the spout, 1/2" fitting, 1,50 m flexible hose and pull-out antilimestone handshower.

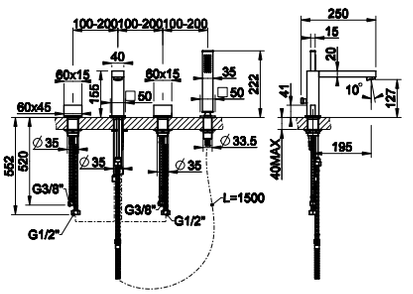

031	Cromo	Chrome	
149	Finox	Finox	
706	Black Metal PVD	030	Copper PVD
299	Black XL		
707	Black Metal Brushed PVD	708	Copper Brushed PVD

20343



Gruppo bordo vasca quattro fori per erogazione alla colonna vasca, deviatore, attacco piantana da 1/2", flessibile 1,50 m e doccetta estraibile.
Four-hole bath mixer, diverter, 1/2" connections, 1,50 m flexible hose and pull-out handshower. To be used with overflow filler.

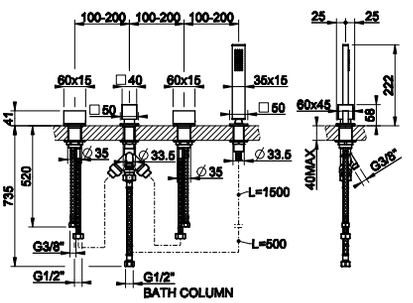

031	Cromo	Chrome	
149	Finox	Finox	
706	Black Metal PVD	030	Copper PVD
299	Black XL		
707	Black Metal Brushed PVD	708	Copper Brushed PVD

01664



Piastra di finitura quattro fori per secur box.
Four-hole finishing plate for mounting box.

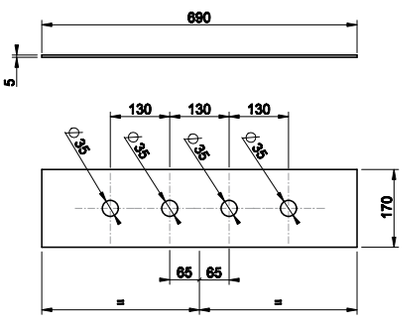

031	Cromo	Chrome	
149	Finox	Finox	
706	Black Metal PVD	030	Copper PVD
299	Black XL		
707	Black Metal Brushed PVD	708	Copper Brushed PVD

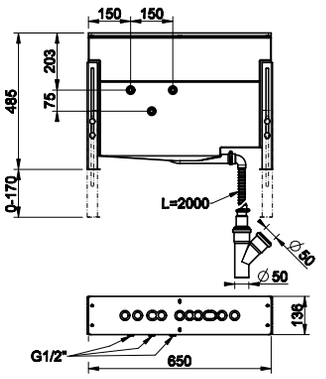

01669

Secur box per bordo vasca.
Mounting box for bath group.

031	Cromo	Chrome



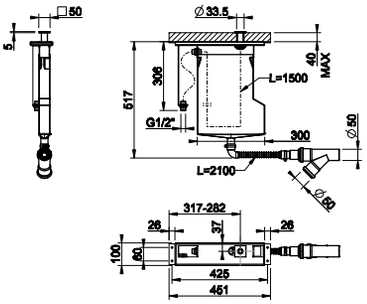

01766

Sistema di recupero acqua per flessibile doccetta bordo vasca. Non abbinabile a 01669, 01658, 01663 e 01664.
Pull-out handshower drain kit. Not fitting items 01669, 01658, 01663 and 01664.

031	Cromo	Chrome	
149	Finox	Finox	
706	Black Metal PVD	030	Copper PVD
707	Black Metal Brushed PVD	708	Copper Brushed PVD



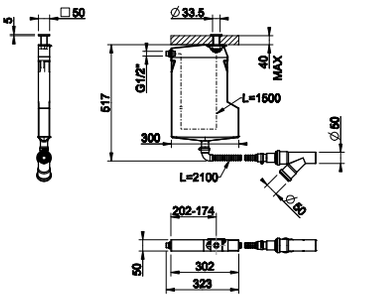

01767

Sistema di recupero acqua per flessibile doccetta bordo vasca. Non abbinabile a 01669, 01658, 01663 e 01664.
Pull-out handshower drain kit. Not fitting items 01669, 01658, 01663 and 01664.

031	Cromo	Chrome	
149	Finox	Finox	
706	Black Metal PVD	030	Copper PVD
707	Black Metal Brushed PVD	708	Copper Brushed PVD



09109 + 20463

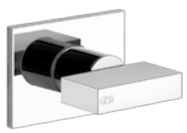

09109

Parte incasso per rubinetto d'arresto.
Built-in part for stop valve.

031	Cromo	Chrome



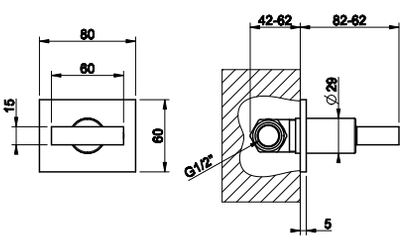

20463

Parti esterne per rubinetto d'arresto a incasso con attacco da 1/2".
External parts for 1/2" built-in stop valve.

031	Cromo	Chrome	
149	Finox	Finox	
706	Black Metal PVD	030	Copper PVD
299	Black XL		
707	Black Metal Brushed PVD	708	Copper Brushed PVD

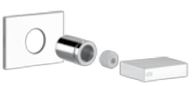

GESSI

RETTANGOLO CASCATA





30901

Miscelatore joystick lavabo, piletta da 1 1/4" e flessibili di collegamento con attacco da 3/8".
Basin joystick mixer with 1 1/4" pop-up waste and flexible hoses with 3/8" connections.

031	Cromo	Chrome

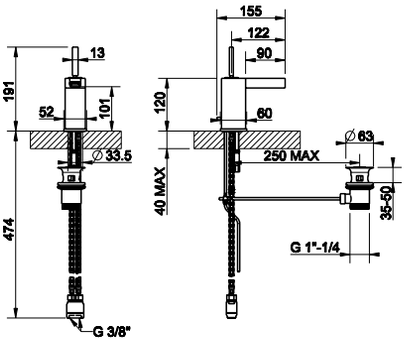



11983

Miscelatore joystick lavabo alto, piletta da 1 1/4" e flessibili di collegamento con attacco da 3/8".
High version basin joystick mixer with 1 1/4" pop-up waste and flexible hoses with 3/8" connections.

031	Cromo	Chrome

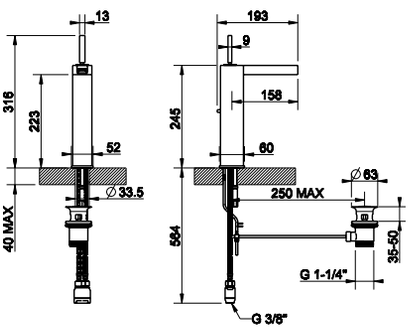



20497

Parte incasso per miscelatore con bocca.
Built-in part for mixer with spout.

031	Cromo	Chrome

20497 + 30988





30988

Parti esterne per miscelatore joystick ad incasso con bocca, senza scarico. Erogazione 135 mm.
External parts for built-in joystick mixer spout, without waste. Projection 135 mm.

031	Cromo	Chrome

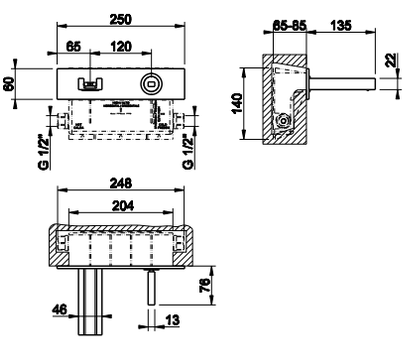

20497 + 30994

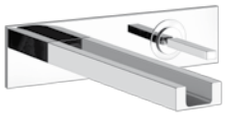

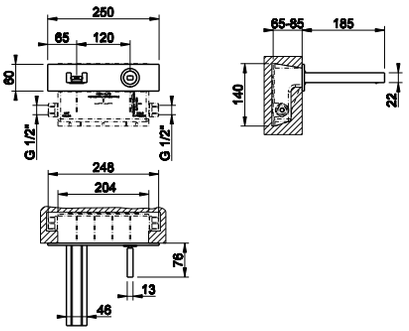

20497

Parte incasso per miscelatore con bocca.
Built-in part for mixer with spout.



031	Cromo	Chrome

30994

Parti esterne per miscelatore joystick ad incasso con bocca, senza scarico. Erogazione 185 mm.
External parts for item built-in joystick mixer with spout, without waste. Projection 185 mm.



031	Cromo	Chrome

20497 + 30997

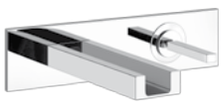

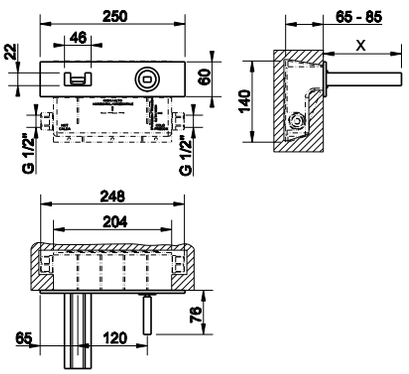

20497

Parte incasso per miscelatore con bocca.
Built-in part for mixer with spout.



031	Cromo	Chrome

30997

Parti esterne per miscelatore joystick ad incasso con bocca a lunghezza personalizzabile (min 70 max 300 mm), senza scarico.
External parts for built-in joystick mixer with spout, length on request (min 70 max 300 mm), without waste.



031	Cromo	Chrome



30989

Parte incasso per bocca a cascata.
Built-in part for waterfall spout.

031	Cromo	Chrome

30989 + 30982

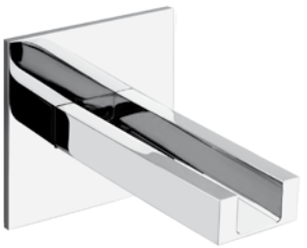

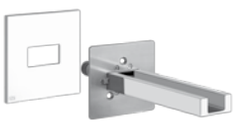

30982

Parti esterne per bocca da parete a cascata con attacco da 1/2" alimentata con comando remoto 20605/20709 (non incluso). Erogazione 135 mm.
External parts for wall-mounted waterfall spout, 1/2" connections with separate control 20605/20709 (not included). Projection 135 mm.

031	Cromo	Chrome

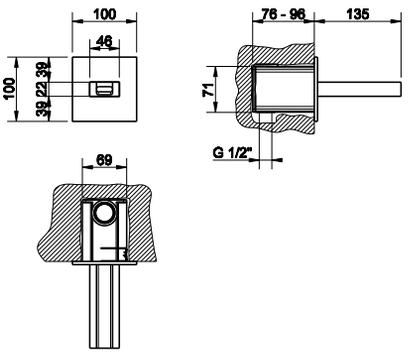

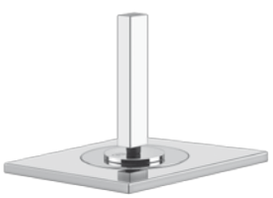

20605

Comando remoto.
Counter separate control.

031	Cromo	Chrome

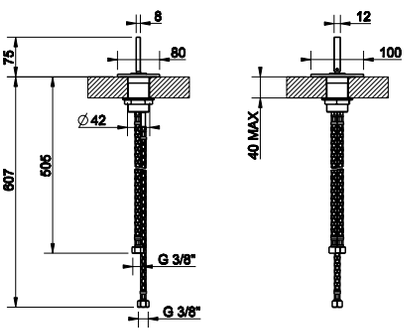



20712

Parte incasso per miscelatore ad una uscita.
Built-in part for one-way mixer.

031	Cromo	Chrome

20712 + 20709

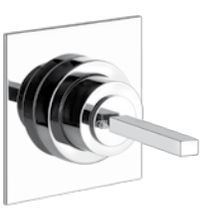

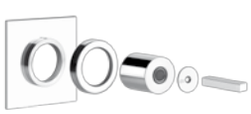

20709

Parti esterne per miscelatore joystick ad incasso, attacchi da 1/2", cartuccia Ø35, una uscita.
External parts for built-in joystick mixer with 1/2" connections, Ø35 cartridge, one-way.

031	Cromo	Chrome

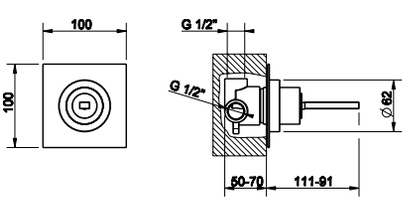

GESSI

RETTANGOLO COLOUR





30902

Miscelatore joystick lavabo con led di colore variabile in funzione della temperatura dell'acqua, piletta da 1 1/4" e flessibili di collegamento con attacco da 3/8".
Basin joystick mixer with led changing colour according to temperature of water, with 1 1/4" pop-up waste and flexible hoses with 3/8" connections.

031	Cromo	Chrome

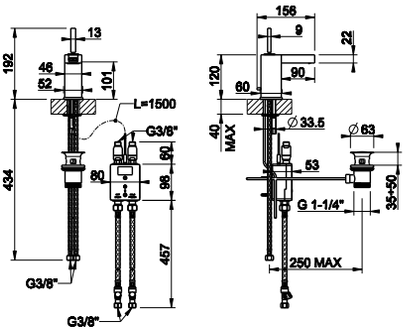



11985

Miscelatore joystick lavabo alto con led di colore variabile in funzione della temperatura dell'acqua, piletta da 1 1/4" e flessibili di collegamento con attacco da 3/8".
High version basin joystick mixer with led changing colour according to temperature of water, with 1 1/4" pop-up waste and flexible hoses with 3/8" connections.

031	Cromo	Chrome

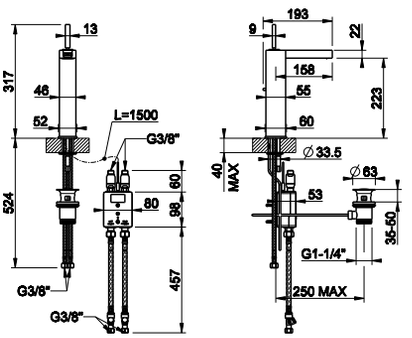



20496

Parte incasso per miscelatore con bocca.
Built-in part for mixer with spout.

031	Cromo	Chrome

20496 + 30987

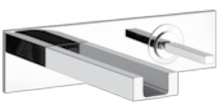



30987

Parti esterne per miscelatore joystick ad incasso con bocca e con led di colore variabile in funzione della temperatura dell'acqua, senza scarico. Erogazione 135 mm.
External parts for built-in joystick mixer with spout and led changing colour according to the temperature of water, without waste. Projection 135 mm.

031	Cromo	Chrome

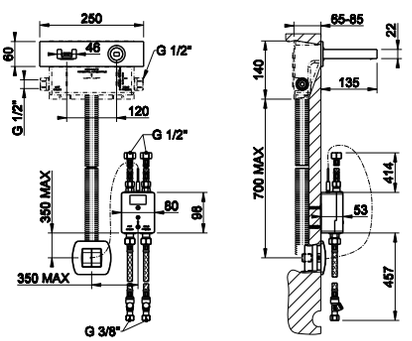

20496 + 30993

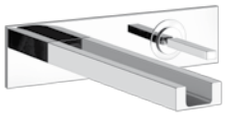

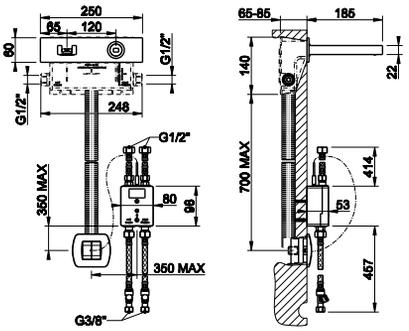

20496

Parte incasso per miscelatore con bocca.
Built-in part for mixer with spout.



031	Cromo	Chrome

30993

Parti esterne per miscelatore joystick ad incasso con bocca e con led di colore variabile in funzione della temperatura dell'acqua, senza scarico. Erogazione 185 mm.
External parts for built-in joystick mixer with spout and led changing colour according to the temperature of water, without waste. Projection 185 mm.



031	Cromo	Chrome

20496 + 30999

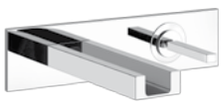

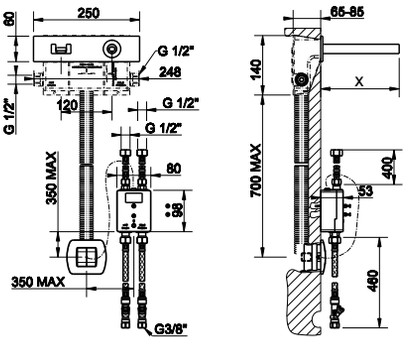

20496

Parte incasso per miscelatore con bocca.
Built-in part for mixer with spout.



031	Cromo	Chrome

30999

Parti esterne per miscelatore joystick ad incasso con bocca a lunghezza personalizzabile (min 70 max 300 mm) e con led di colore variabile in funzione della temperatura dell'acqua, senza scarico.
External parts for built-in joystick mixer with spout, length on request (min 70 max 300 mm) and led changing colour according to the temperature of water, without waste.



031	Cromo	Chrome

GESSI



RETTANGOLO
shower

20111



Miscelatore termostatico esterno vasca con deviatore automatico bagno/doccia.
External bath thermostatic mixer with automatic bath/shower diverter.

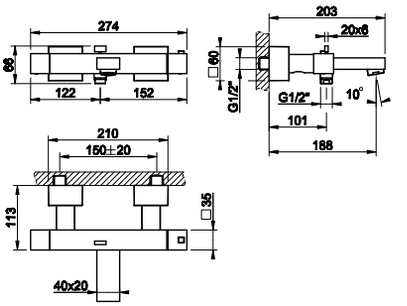

031	Cromo	Chrome	
149	Finox	Finox	
706	Black Metal PVD	030	Copper PVD
299	Black XL		
707	Black Metal Brushed PVD	708	Copper Brushed PVD

19431



Miscelatore termostatico esterno doccia.
External shower thermostatic mixer.

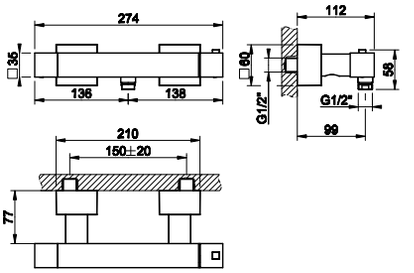

031	Cromo	Chrome	
149	Finox	Finox	
706	Black Metal PVD	030	Copper PVD
299	Black XL		
707	Black Metal Brushed PVD	708	Copper Brushed PVD

44655



Parte incasso per miscelatore ad una uscita.
Built-in part for one-way mixer.

031	Cromo	Chrome

44602



Parti esterne per miscelatore monocomando ad incasso, attacchi da 1/2", cartuccia da Ø35, una uscita.
External parts for built-in mixer, with 1/2" connections, Ø35 cartridge, one-way.

031	Cromo	Chrome	
149	Finox	Finox	
706	Black Metal PVD	030	Copper PVD
299	Black XL		
707	Black Metal Brushed PVD	708	Copper Brushed PVD

44655 + 44602



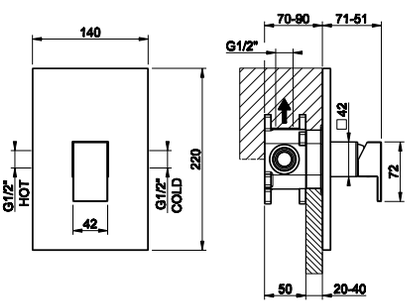

44673 + 44604



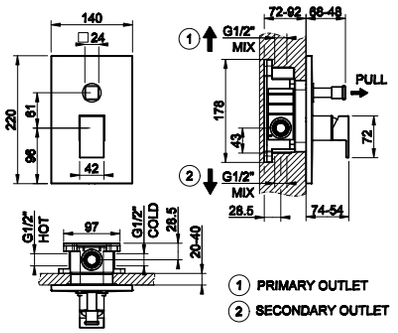

44673

Parte incasso per miscelatore a due uscite.
Built-in part for two way mixer.



031	Cromo	Chrome

44604

Parti esterne per miscelatore monocomando ad incasso, attacchi da 1/2", cartuccia da Ø35, due uscite e deviatore automatico bagno/doccia.
External parts for built-in mixer, with 1/2" connections, Ø35 cartridge, two-way and automatic bath/shower diverter.

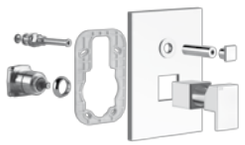

031	Cromo	Chrome	
149	Finox	Finox	
706	Black Metal PVD	030	Copper PVD
299	Black XL		
707	Black Metal Brushed PVD	708	Copper Brushed PVD

R4012

Sistema antiriflusso UNI EN 1717, opzionale ed abbinabile a 44639 e 44673.
Non-return system (optional), UNI EN 1717 certified, compatible with 44639 and 44673.



031	Cromo	Chrome

09269 + 20182



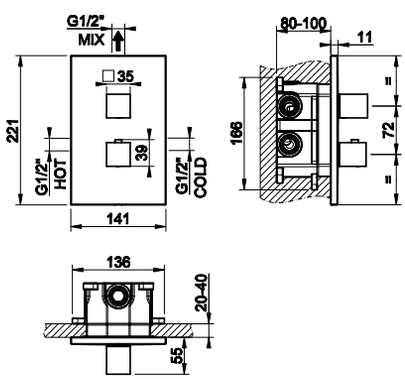

09269

Parte incasso per miscelatore termostatico.
Built-in part for thermostatic mixer.



031	Cromo	Chrome

20182

Parti esterne per miscelatore termostatico con attacchi da 1/2", filtri e rubinetto con dischi ceramici ad una uscita da 1/2".
External parts for thermostatic mixer with 1/2" connections, filters and 1/2" one-way diverter with ceramic discs.



031	Cromo	Chrome	
149	Finox	Finox	
706	Black Metal PVD	030	Copper PVD
299	Black XL		
707	Black Metal Brushed PVD	708	Copper Brushed PVD

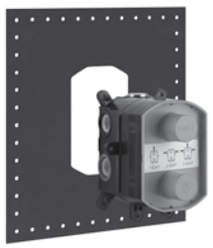

09269

Parte incasso per miscelatore termostatico.
Built-in part for thermostatic mixer.

031	Cromo	Chrome

09269 + 20184





20184

Parti esterne per miscelatore termostatico con attacchi da 1/2", filtri e deviatore con dischi ceramici a due uscite da 1/2".
External parts for thermostatic mixer with 1/2" connections, filters and 1/2" two-way diverter with ceramic discs.

031	Cromo	Chrome	
149	Finox	Finox	
706	Black Metal PVD	030	Copper PVD
299	Black XL		
707	Black Metal Brushed PVD	708	Copper Brushed PVD

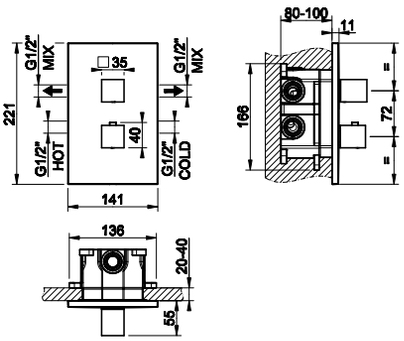

09269

Parte incasso per miscelatore termostatico.
Built-in part for thermostatic mixer.

031	Cromo	Chrome

09269 + 20190

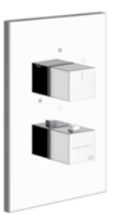



20190

Parti esterne per miscelatore termostatico con attacchi da 1/2", filtri e deviatore con dischi ceramici a tre uscite da 1/2".
External parts for thermostatic mixer with 1/2" connections, filters and 1/2" three-way diverter with ceramic discs.

031	Cromo	Chrome	
149	Finox	Finox	
706	Black Metal PVD	030	Copper PVD
299	Black XL		
707	Black Metal Brushed PVD	708	Copper Brushed PVD

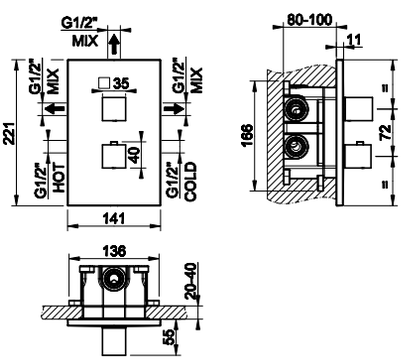

20120

Bocca di erogazione vasca alimentata con comando remoto (non incluso). Erogazione 187 mm.
Bath spout with separate control (not included). Projection 187 mm.

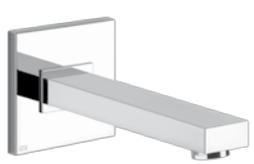

031	Cromo	Chrome	
149	Finox	Finox	
706	Black Metal PVD	030	Copper PVD
299	Black XL		
707	Black Metal Brushed PVD	708	Copper Brushed PVD

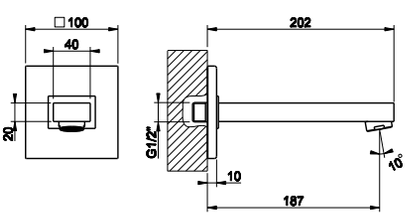

20121

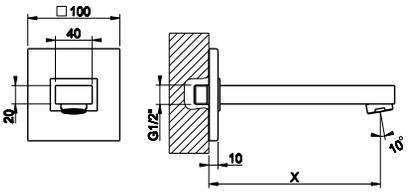

Bocca di erogazione vasca con lunghezza personalizzabile (min 70 max 300 mm) alimentata con comando remoto (non incluso).
Bath spout, length on request (min 70 max 300 mm) with separate control (not included).



031	Cromo	Chrome	
149	Finox	Finox	
706	Black Metal PVD	030	Copper PVD
299	Black XL		
707	Black Metal Brushed PVD	708	Copper Brushed PVD

44639 + 44906

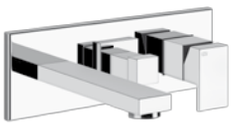

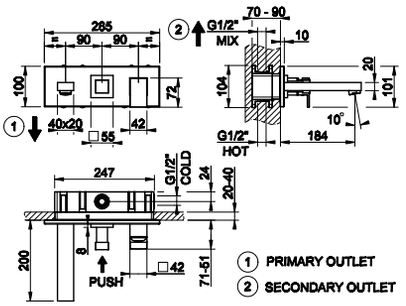

44639

Parte incasso per miscelatore a due uscite.
Built-in part for two way mixer.

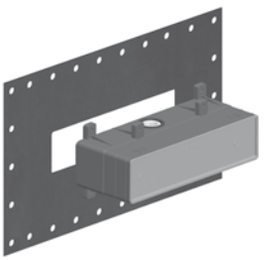

031	Cromo	Chrome	

44906

Parti esterne per miscelatore monocomando ad incasso a due uscite con bocca di erogazione e con deviatore.
External parts for two-way built-in shower mixer with tub-filler spout and diverter.



031	Cromo	Chrome	
149	Finox	Finox	
706	Black Metal PVD	030	Copper PVD
299	Black XL		
707	Black Metal Brushed PVD	708	Copper Brushed PVD

44639 + 44907

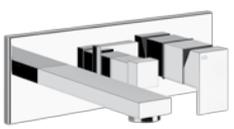

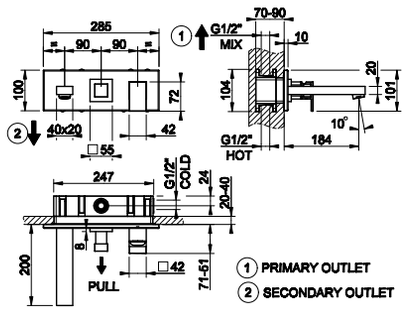

44639

Parte incasso per miscelatore a due uscite.
Built-in part for two way mixer.

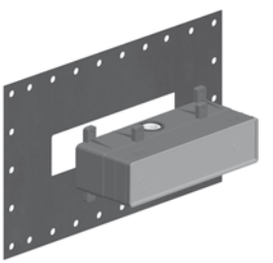

031	Cromo	Chrome	

44907

Parti esterne per miscelatore monocomando ad incasso a due uscite con bocca di erogazione e con deviatore.
External parts for two-way built-in shower mixer with tub-filler spout and diverter.



031	Cromo	Chrome	
149	Finox	Finox	
706	Black Metal PVD	030	Copper PVD
299	Black XL		
707	Black Metal Brushed PVD	708	Copper Brushed PVD

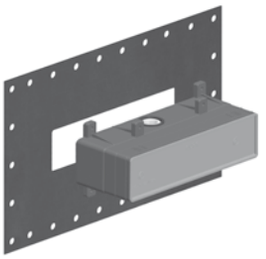

44639

Parte incasso per miscelatore a due uscite.
Built-in part for two way mixer.

031	Cromo	Chrome

44639 + 44910

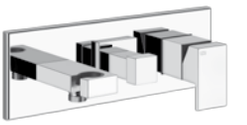



44910

Parti esterne per miscelatore monocomando ad incasso doccia a due uscite con deviatore, presa acqua e supporto doccetta. Da completare con doccetta 20154 e flessibile 01637.
External parts for two-way built-in shower mixer with diverter, water outlet and handshower hook. To be completed with handshower 20154, and flexible hose 01637.

031	Cromo	Chrome	
149	Finox	Finox	
706	Black Metal PVD	030	Copper PVD
299	Black XL		
707	Black Metal Brushed PVD	708	Copper Brushed PVD

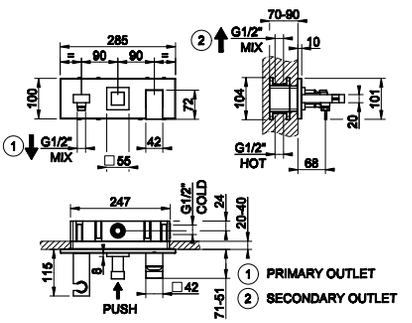

44639

Parte incasso per miscelatore a due uscite.
Built-in part for two way mixer.

031	Cromo	Chrome

44639 + 44911

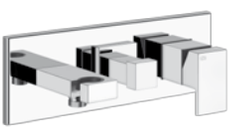

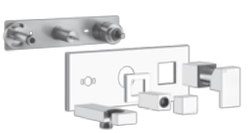

44911

Parti esterne per miscelatore monocomando ad incasso doccia a due uscite con deviatore, presa acqua e supporto doccetta. Da completare con doccetta 20154 e flessibile 01637.
External parts for two-way built-in shower mixer with diverter, water outlet and handshower hook. To be completed with handshower 20154, and flexible hose 01637.

031	Cromo	Chrome	
149	Finox	Finox	
706	Black Metal PVD	030	Copper PVD
299	Black XL		
707	Black Metal Brushed PVD	708	Copper Brushed PVD

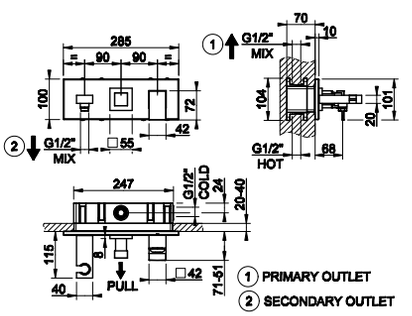



R4012

Sistema antiriflusso UNI EN 1717, opzionale ed abbinabile a 44639 e 44673.
Non-return system (optional), UNI EN 1717 certified, compatible with 44639 and 44673.

031	Cromo	Chrome

33095

Soffione doccia per fissaggio a parete.
Wall-fixing headshower.

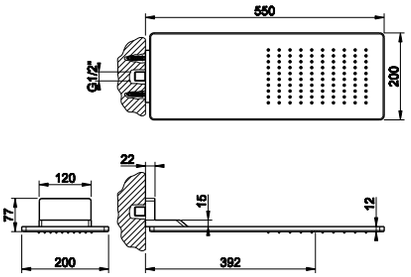



238	Mirror Steel	Mirror Steel	
239	Finox	Finox	
706	Black Metal PVD	030	Copper PVD
299	Black XL		
707	Black Metal Brushed PVD	708	Copper Brushed PVD

20148

Soffione doccia da parete 216x140 mm, snodato, con attacco da 1/2" e anticalcare.
Wall-mounted adjustable and antilimestone showerhead 216x140 mm, 1/2" connections.

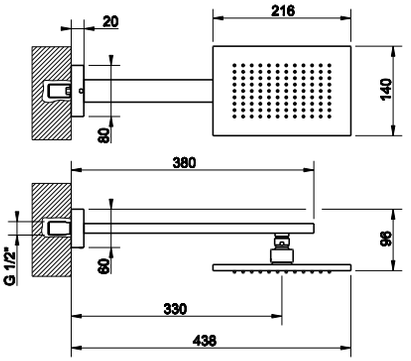



031	Cromo	Chrome	
149	Finox	Finox	
706	Black Metal PVD	030	Copper PVD
299	Black XL		
707	Black Metal Brushed PVD	708	Copper Brushed PVD

15185

Soffione doccia da parete 300x300 mm, snodato, con attacco da 1/2" e anticalcare.
Wall-mounted adjustable and antilimestone showerhead 300x300 mm, 1/2" connections.

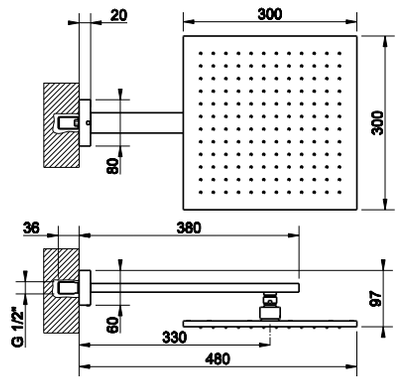



031	Cromo	Chrome	
149	Finox	Finox	
706	Black Metal PVD	030	Copper PVD
299	Black XL		
707	Black Metal Brushed PVD	708	Copper Brushed PVD

20151

Soffione doccia da soffitto 216x140 mm, altezza 270 mm, snodato, con attacco da 1/2" e anticalcare.
Ceiling-mounted adjustable and antilimestone showerhead 216x240 mm, 270 mm length, 1/2" connections.

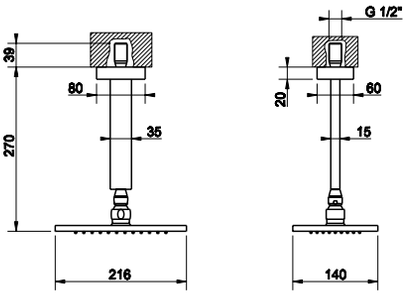



031	Cromo	Chrome	
149	Finox	Finox	
706	Black Metal PVD	030	Copper PVD
299	Black XL		
707	Black Metal Brushed PVD	708	Copper Brushed PVD

15186

Soffione doccia da soffitto 300x300 mm, altezza 270 mm, snodato, con attacco da 1/2" e anticalcare.
Ceiling-mounted adjustable and antilimestone showerhead 300x300 mm, 270 mm length, 1/2" connections.

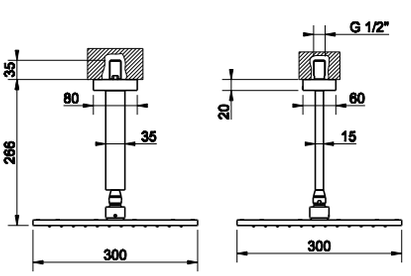



031	Cromo	Chrome	
149	Finox	Finox	
706	Black Metal PVD	030	Copper PVD
299	Black XL		
707	Black Metal Brushed PVD	708	Copper Brushed PVD

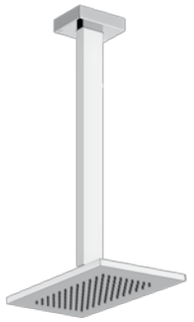

20150

Soffione doccia da soffitto 216x140 mm con altezza personalizzabile (min 115 max 1865 mm), con attacco da 1/2" e anticalcare.
Ceiling-mounted antilimestone showerhead 216x140 mm, length on request (min 115 max 1865 mm), 1/2" connections.

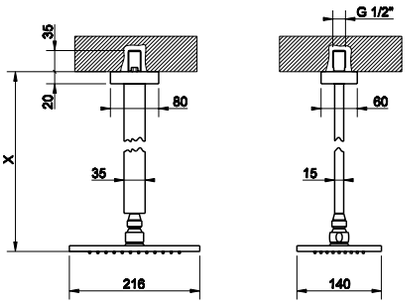

031	Cromo	Chrome	
149	Finox	Finox	
706	Black Metal PVD	030	Copper PVD
299	Black XL		
707	Black Metal Brushed PVD	708	Copper Brushed PVD



15199

Soffione doccia da soffitto 300x300 mm con altezza personalizzabile (min 115 max 1865 mm), con attacco da 1/2" e anticalcare.
Ceiling-mounted antilimestone showerhead 300x300 mm, length on request (min 115 max 1865 mm), 1/2" connections.

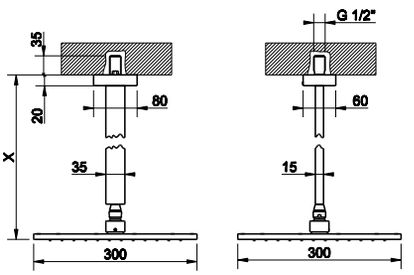

031	Cromo	Chrome	
149	Finox	Finox	
706	Black Metal PVD	030	Copper PVD
299	Black XL		
707	Black Metal Brushed PVD	708	Copper Brushed PVD



23407

Miscelatore termostatico a parete con soffione 216x140 mm, deviatore automatico bagno/doccia, flessibile 1,50 m e doccetta anticalcare.
Wall-mounted thermostatic mixer with showerhead 216x140 mm, automatic bath/shower diverter, 1,50 m flexible hose and antilimestone handshower.

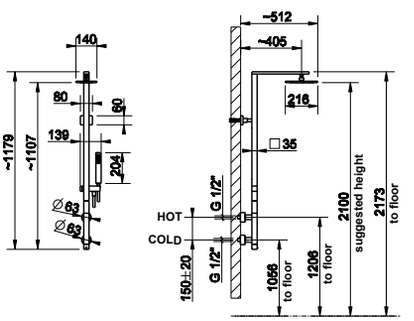

031	Cromo	Chrome	
149	Finox	Finox	

23405

Miscelatore termostatico a parete con soffione 216x140 mm, deviatore automatico bagno/doccia, flessibile 1,50 m e doccetta anticalcare.
Wall-mounted thermostatic mixer with showerhead 216x140 mm, automatic bath/shower diverter, 1,50 m flexible hose and antilimestone handshower.

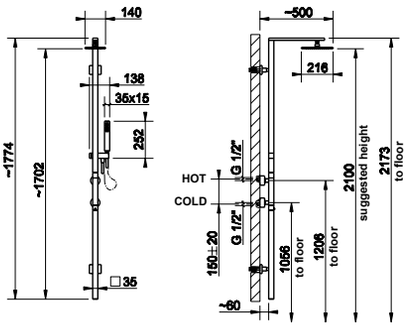



031	Cromo	Chrome
149	Finox	Finox

23411

Miscelatore termostatico a parete con soffione 216x140 mm, deviatore automatico bagno/doccia, flessibile 1,50 m, saliscendi e doccetta anticalcare.
Wall-mounted thermostatic mixer with showerhead 216x140 mm, automatic bath/shower diverter, 1,50 m flexible hose, sliding rail and antilimestone handshower.

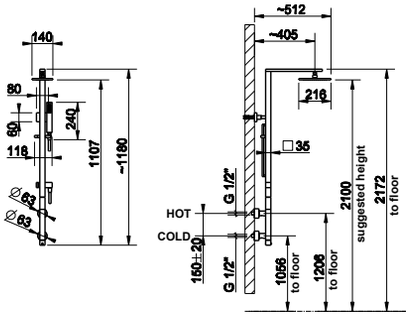



031	Cromo	Chrome
149	Finox	Finox



23409

Miscelatore termostatico a parete con soffione 216x140 mm, deviatore automatico bagno/doccia, flessibile 1,50 m, saliscendi e doccetta anticalcare.
Wall-mounted thermostatic mixer with showerhead 216x140 mm, automatic bath/shower diverter, 1,50 m flexible hose, sliding rail and antilimestone handshower.

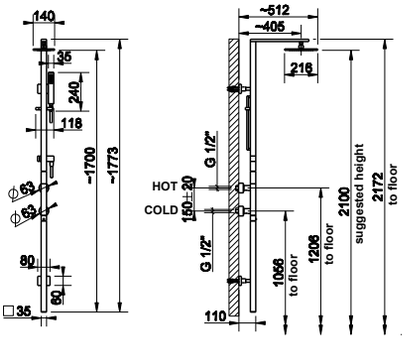

031	Cromo	Chrome
149	Finox	Finox



23447

Miscelatore termostatico a parete con soffione 216x140 mm, deviatore automatico bagno/doccia, flessibile 1,50 m e doccetta anticalcare.
Wall-mounted thermostatic mixer with showerhead 216x140 mm, automatic bath/shower diverter, 1,50 m flexible hose and antilimestone handshower.

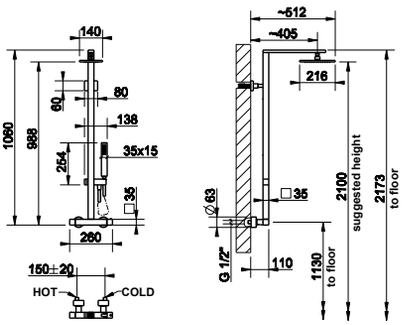

031	Cromo	Chrome
149	Finox	Finox

23451

Miscelatore termostatico a parete con soffione 216x140 mm, deviatore automatico bagno/doccia, flessibile 1,50 m, saliscendi e doccetta anticalcare.
Wall-mounted thermostatic mixer with showerhead 216x140 mm, automatic bath/shower diverter, 1,50 m flexible hose, sliding rail and antilimestone handshower.

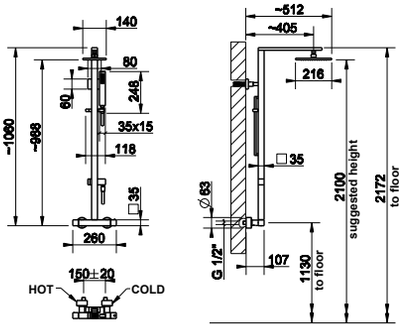



031	Cromo	Chrome	
149	Finox	Finox	

20142

Asta saliscendi con doccetta anticalcare, flessibile 1,50 m e presa acqua.
Sliding rail with antilimestone handshower, 1,50 m flexible hose and water outlet.

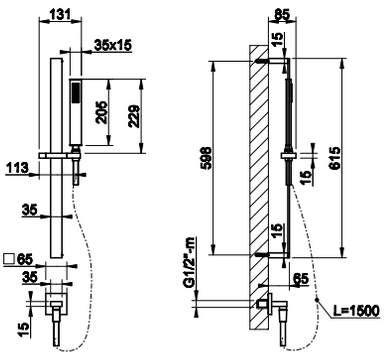



031	Cromo	Chrome	
149	Finox	Finox	
706	Black Metal PVD	030	Copper PVD
299	Black XL		
707	Black Metal Brushed PVD	708	Copper Brushed PVD

20145

Asta saliscendi con doccetta anticalcare e flessibile 1,50 m.
Sliding rail with antilimestone handshower and 1,50 m flexible hose.

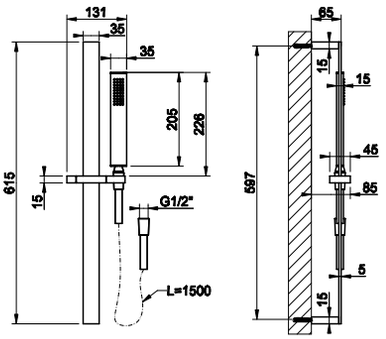



031	Cromo	Chrome	
149	Finox	Finox	
706	Black Metal PVD	030	Copper PVD
299	Black XL		
707	Black Metal Brushed PVD	708	Copper Brushed PVD

20144

Asta saliscendi.
Sliding rail.

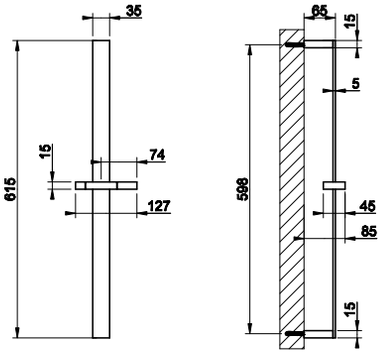



031	Cromo	Chrome	
149	Finox	Finox	
706	Black Metal PVD	030	Copper PVD
299	Black XL		
707	Black Metal Brushed PVD	708	Copper Brushed PVD

32975

Soffione laterale.
Lateral body jet.

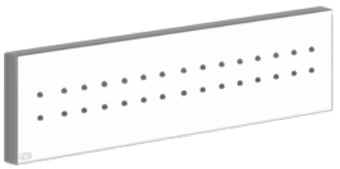

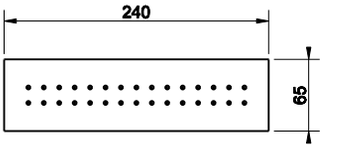

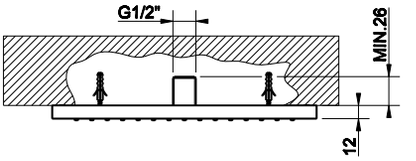

031	Cromo	Chrome	
149	Finox	Finox	
706	Black Metal PVD	030	Copper PVD
299	Black XL		
707	Black Metal Brushed PVD	708	Copper Brushed PVD

32973

Soffione laterale.
Lateral body jet.



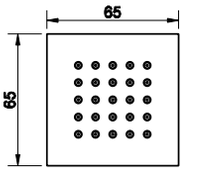

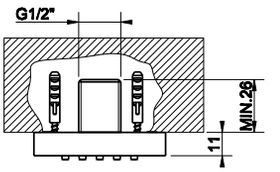

031	Cromo	Chrome	
149	Finox	Finox	
706	Black Metal PVD	030	Copper PVD
299	Black XL		
707	Black Metal Brushed PVD	708	Copper Brushed PVD

32987

Parte incasso per soffione laterale orientabile.
Built-in parts for adjustable lateral body jet.



031	Cromo	Chrome

32987 + 32984

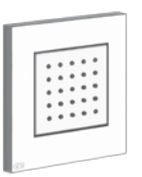

32984

Parti esterne per soffione laterale orientabile ad incasso QUADRO.
External parts for QUADRO built-in adjustable lateral body jet.



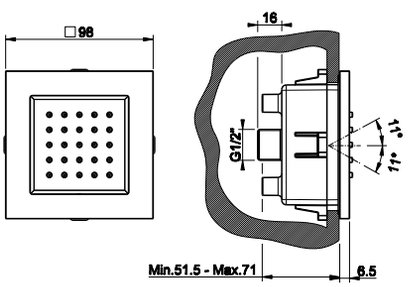

031	Cromo	Chrome	
149	Finox	Finox	
706	Black Metal PVD	030	Copper PVD
299	Black XL		
707	Black Metal Brushed PVD	708	Copper Brushed PVD

32979

Soffione laterale a getto nebulizzato QUADRO.
QUADRO wall-mounted atomizer jet.



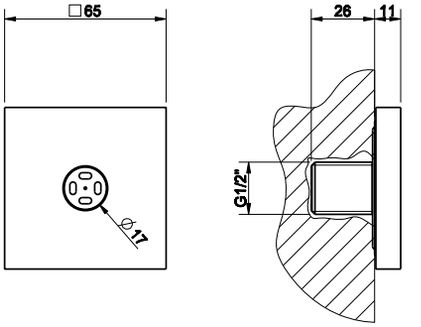

031	Cromo	Chrome	
149	Finox	Finox	
706	Black Metal PVD	030	Copper PVD
299	Black XL		
707	Black Metal Brushed PVD	708	Copper Brushed PVD

20172

Soffione laterale orientabile.
Adjustable lateral body jet.

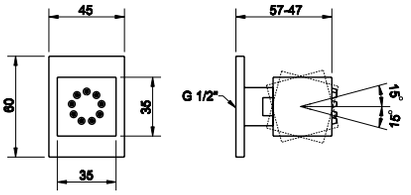

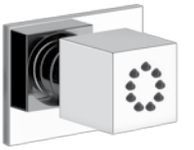

031	Cromo	Chrome	
149	Finox	Finox	
706	Black Metal PVD	030	Copper PVD
299	Black XL		
707	Black Metal Brushed PVD	708	Copper Brushed PVD

20293

Bocca doccia a cascata fissaggio a parete alimentata con comando remoto (non incluso).
Wall-fixing cascade shower spout with separate control (not included).

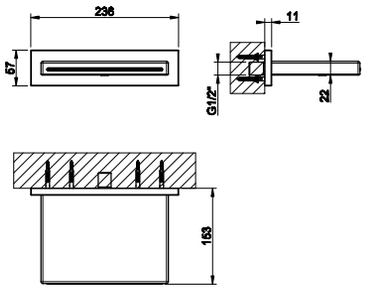



238	Mirror Steel	Mirror Steel	
239	Steel Brushed	Steel Brushed	
706	Black Metal PVD	030	Copper PVD
299	Black XL		
707	Black Metal Brushed PVD	708	Copper Brushed PVD

20123

Set doccia RETTANGOLO comprensivo di presa acqua con attacco da 1/2", supporto, flessibile 1,50 m e doccetta anticalcare.
Shower set composed by 1/2" connection water outlet, shower hook, 1,50 m flexible hose and antilimestone handshower.

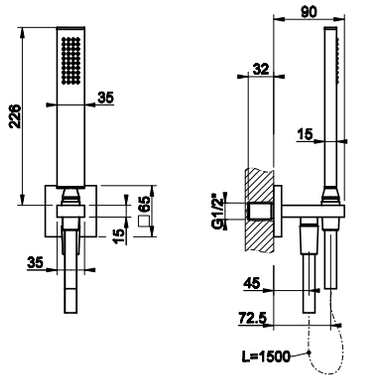



031	Cromo	Chrome	
149	Finox	Finox	
706	Black Metal PVD	030	Copper PVD
299	Black XL		
707	Black Metal Brushed PVD	708	Copper Brushed PVD

20154

Doccetta anticalcare.
Antilimestone handshower.

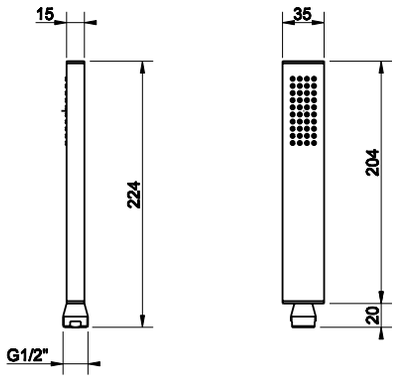



031	Cromo	Chrome	
149	Finox	Finox	
706	Black Metal PVD	030	Copper PVD
299	Black XL		
707	Black Metal Brushed PVD	708	Copper Brushed PVD

14370

Doccetta anticalcare.
Antilimestone handshower.

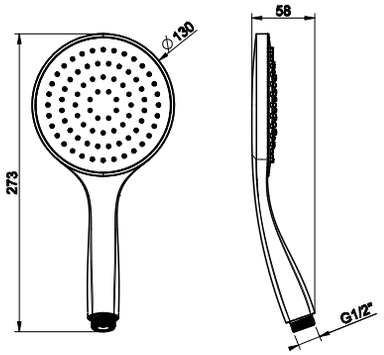



031	Cromo	Chrome	
149	Finox	Finox	



14376

Doccetta anticalcare a tre getti.
Three-setting antilimestone handshower.

031	Cromo	Chrome
149	Finox	Finox

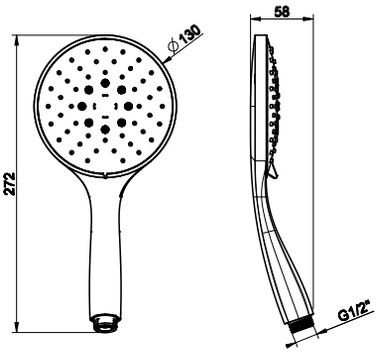



20161

Presa acqua con attacco da 1/2" e supporto doccetta.
Handshower hook with 1/2" connection water outlet.

031	Cromo	Chrome	
149	Finox	Finox	
706	Black Metal PVD	030	Copper PVD
299	Black XL		
707	Black Metal Brushed PVD	708	Copper Brushed PVD

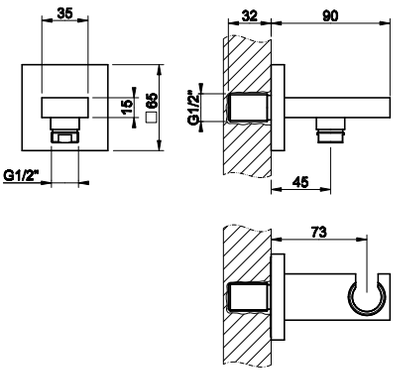

20169

Presa acqua con attacco da 1/2".
1/2" connection water outlet.

031	Cromo	Chrome	
149	Finox	Finox	
706	Black Metal PVD	030	Copper PVD
299	Black XL		
707	Black Metal Brushed PVD	708	Copper Brushed PVD



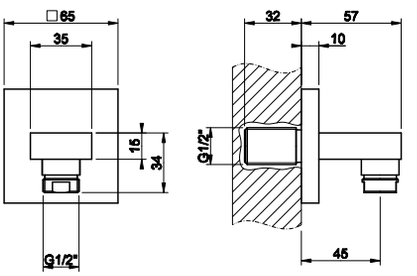

20157

Supporto fisso per doccetta.
Fixed handshower hook.

031	Cromo	Chrome	
149	Finox	Finox	
706	Black Metal PVD	030	Copper PVD
299	Black XL		
707	Black Metal Brushed PVD	708	Copper Brushed PVD



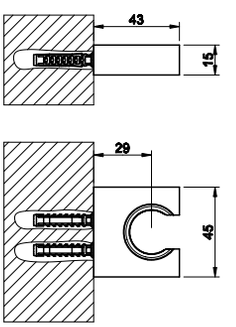

20160

Supporto duplex orientabile per doccetta.
Adjustable handshower hook.

031	Cromo	Chrome	
149	Finox	Finox	
706	Black Metal PVD	030	Copper PVD
299	Black XL		
707	Black Metal Brushed PVD	708	Copper Brushed PVD

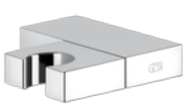

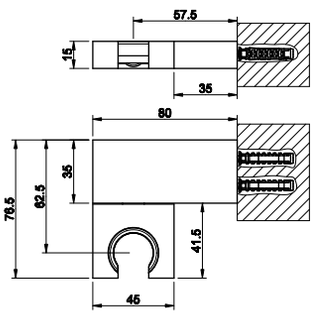

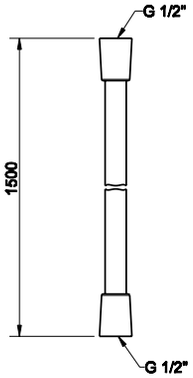

01637

Flessibile Cromalux lunghezza 1,50 m con attacco da 1/2" conico.
1,50 m Cromalux flexible hose with conic 1/2" connections.



031	Cromo	Chrome	
149	Finox	Finox	
706	Black Metal PVD	030	Copper PVD
299	Black XL		
707	Black Metal Brushed PVD	708	Copper Brushed PVD

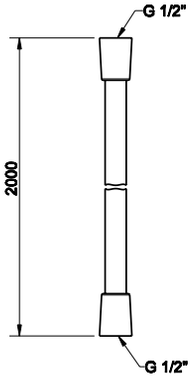

28746

Flessibile Cromalux lunghezza 2,00 m con attacco da 1/2" conico.
2,00 m Cromalux flexible hose with conic 1/2" connections.



031	Cromo	Chrome	
149	Finox	Finox	

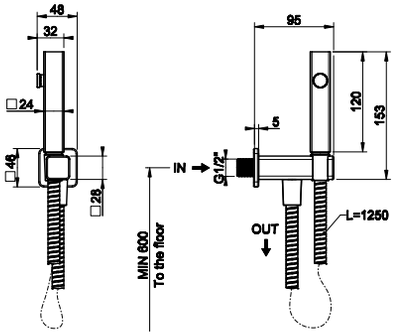

33823

Scopino a getto d'acqua con attacco a muro da 1/2".
Hydrobrush with 1/2" connection.



031	Cromo	Chrome	
149	Finox	Finox	
706	Black Metal PVD	030	Copper PVD
299	Black XL		
707	Black Metal Brushed PVD	708	Copper Brushed PVD

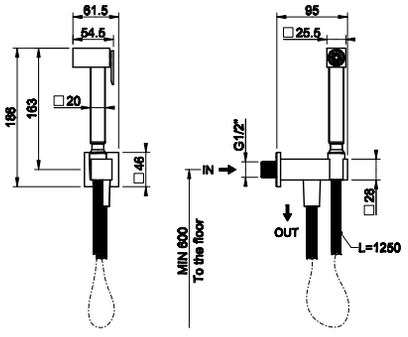

20021

Doccetta shut-off con attacco a muro da 1/2".
Shut-off douchette with 1/2" pipe connection.



031	Cromo	Chrome	
149	Finox	Finox	

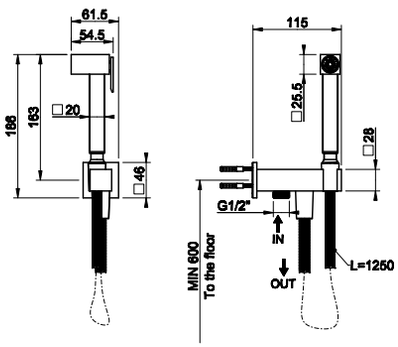

20023

Doccetta shut-off con presa acqua da 1/2" sul supporto.
Shut-off douchette hook with integrated 1/2" connection water outlet.



031	Cromo	Chrome	
149	Finox	Finox	



20127

Cono porta doccetta con doccetta estraibile e flessibile.
Conical shower hook with extractible handshower.

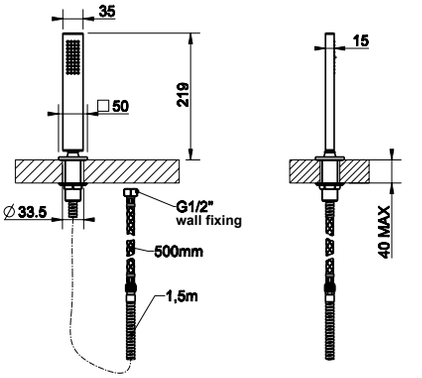

031	Cromo	Chrome	
149	Finox	Finox	
706	Black Metal PVD	030	Copper PVD
299	Black XL		
707	Black Metal Brushed PVD	708	Copper Brushed PVD



01487

Cono porta doccetta.
Counter handshower mounting.

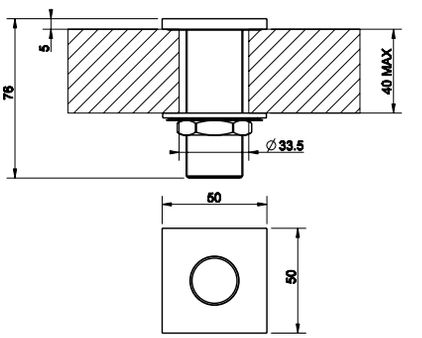

031	Cromo	Chrome
149	Finox	Finox

GESSI

RETTANGOLO
accessories

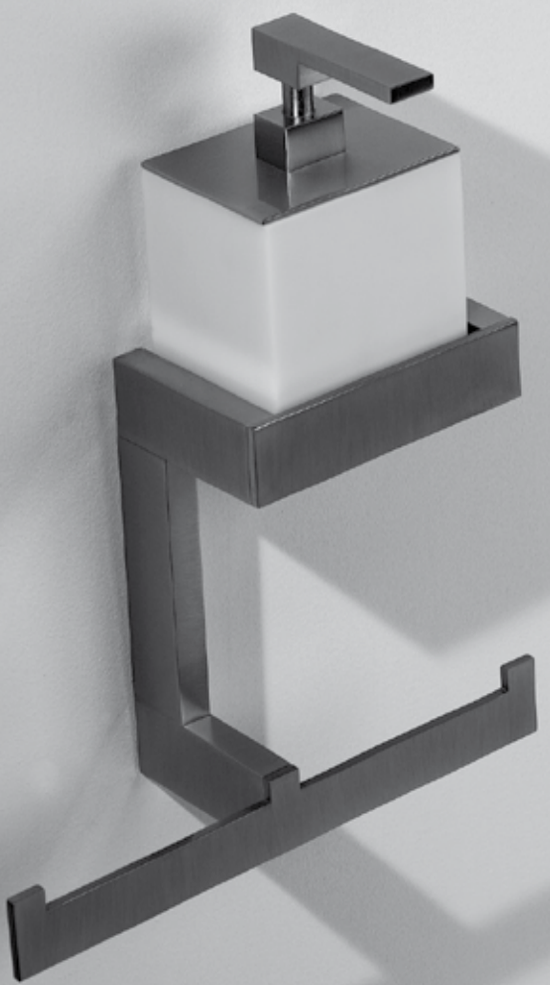

20801

Porta sapone a muro bianco.
White wall-mounted soap holder.



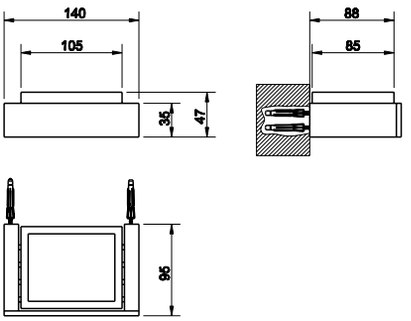

031	Cromo	Chrome	
149	Finox	Finox	
706	Black Metal PVD	030	Copper PVD
099	Black XL		
707	Black Metal Brushed PVD	708	Copper Brushed PVD

20802

Porta sapone a muro nero.
Black wall-mounted soap holder.



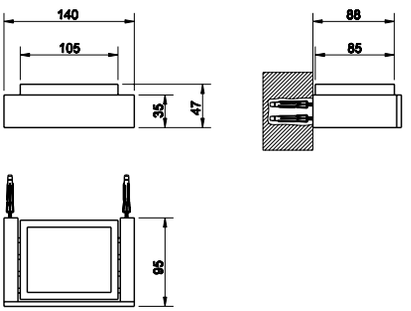

031	Cromo	Chrome	
149	Finox	Finox	
706	Black Metal PVD	030	Copper PVD
099	Black XL		
707	Black Metal Brushed PVD	708	Copper Brushed PVD

20804

Porta oggetti a muro.
Wall-mounted holder.

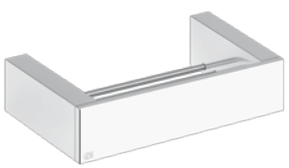

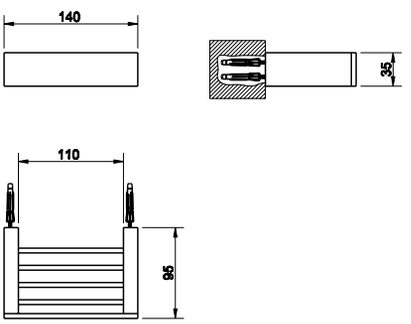

031	Cromo	Chrome	
149	Finox	Finox	
706	Black Metal PVD	030	Copper PVD
099	Black XL		
707	Black Metal Brushed PVD	708	Copper Brushed PVD

20807

Porta bicchiere a muro bianco.
Wall-mounted tumbler holder white.



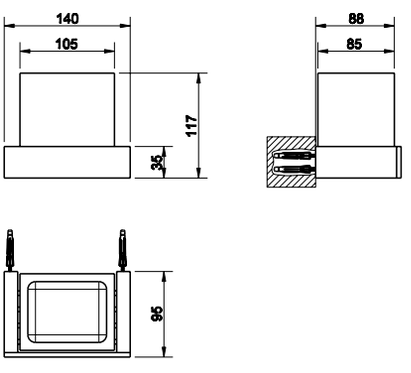

031	Cromo	Chrome	
149	Finox	Finox	
706	Black Metal PVD	030	Copper PVD
099	Black XL		
707	Black Metal Brushed PVD	708	Copper Brushed PVD

20808

Porta bicchiere a muro nero.
Wall-mounted tumbler holder black.



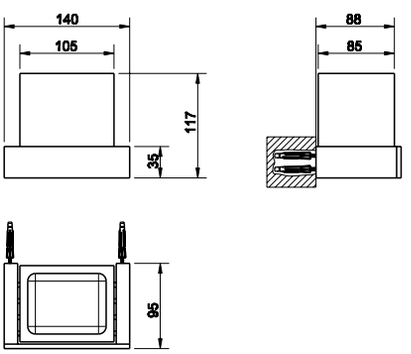

031	Cromo	Chrome	
149	Finox	Finox	
706	Black Metal PVD	030	Copper PVD
099	Black XL		
707	Black Metal Brushed PVD	708	Copper Brushed PVD

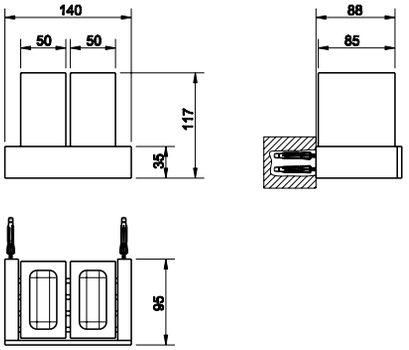

20810

Porta bicchiere doppio a muro bianco.
Wall-mounted double tumbler holder white.



031	Cromo	Chrome	
149	Finox	Finox	
706	Black Metal PVD	030	Copper PVD
099	Black XL		
707	Black Metal Brushed PVD	708	Copper Brushed PVD

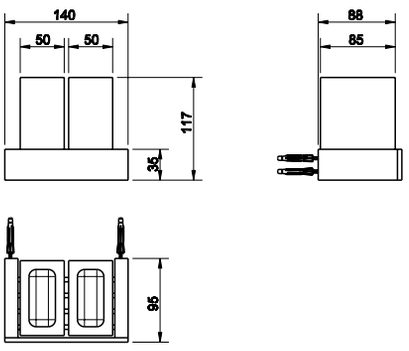

20811

Porta bicchiere doppio a muro nero.
Wall-mounted double tumbler holder black.



031	Cromo	Chrome	
149	Finox	Finox	
706	Black Metal PVD	030	Copper PVD
099	Black XL		
707	Black Metal Brushed PVD	708	Copper Brushed PVD

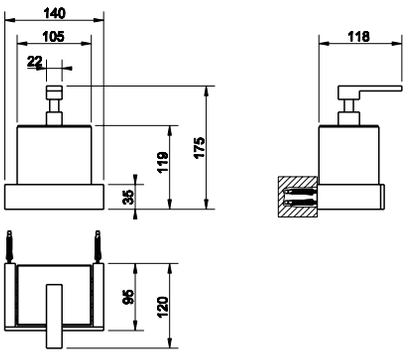

20813

Porta dispenser a muro con bicchiere bianco.
Wall-mounted soap dispenser holder white.



031	Cromo	Chrome	
149	Finox	Finox	
706	Black Metal PVD	030	Copper PVD
099	Black XL		
707	Black Metal Brushed PVD	708	Copper Brushed PVD

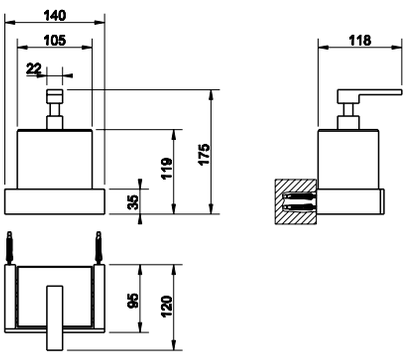

20814

Porta dispenser a muro con bicchiere nero.
Wall-mounted soap dispenser holder black.



031	Cromo	Chrome	
149	Finox	Finox	
706	Black Metal PVD	030	Copper PVD
099	Black XL		
707	Black Metal Brushed PVD	708	Copper Brushed PVD

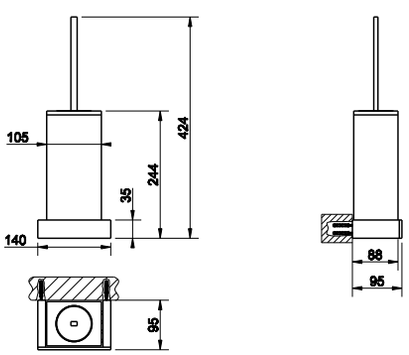

20819

Porta scopino a muro bianco.
White wall-mounted brush holder.



031	Cromo	Chrome	
149	Finox	Finox	
706	Black Metal PVD	030	Copper PVD
099	Black XL		
707	Black Metal Brushed PVD	708	Copper Brushed PVD



20820

Porta scopino a muro nero.
Black wall-mounted brush holder.

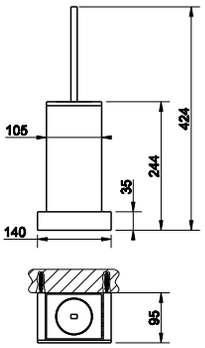

031	Cromo	Chrome	
149	Finox	Finox	
706	Black Metal PVD	030	Copper PVD
099	Black XL		
707	Black Metal Brushed PVD	708	Copper Brushed PVD

20825

Porta sapone d'appoggio bianco.
White standing soap holder.



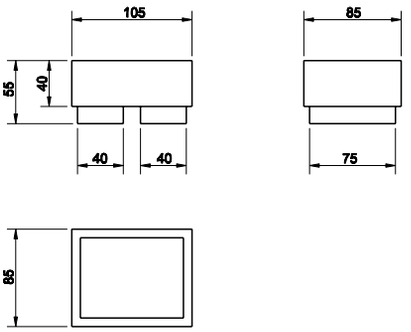

031	Cromo	Chrome	
149	Finox	Finox	
706	Black Metal PVD	030	Copper PVD
099	Black XL		
707	Black Metal Brushed PVD	708	Copper Brushed PVD

20826

Porta sapone d'appoggio nero.
Black standing soap holder.



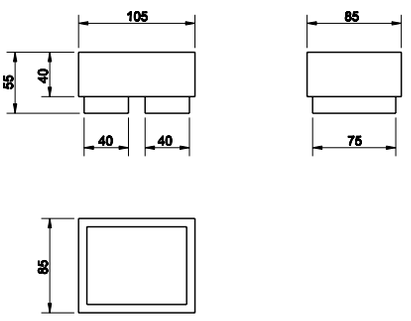

031	Cromo	Chrome	
149	Finox	Finox	
706	Black Metal PVD	030	Copper PVD
099	Black XL		
707	Black Metal Brushed PVD	708	Copper Brushed PVD

20831

Porta bicchiere d'appoggio bianco.
Standing tumbler holder white.



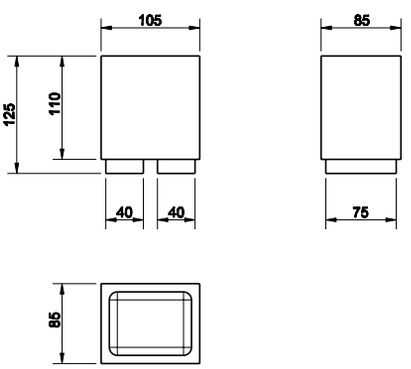

031	Cromo	Chrome	
149	Finox	Finox	
706	Black Metal PVD	030	Copper PVD
099	Black XL		
707	Black Metal Brushed PVD	708	Copper Brushed PVD

20832

Porta bicchiere d'appoggio nero.
Standing tumbler holder black.



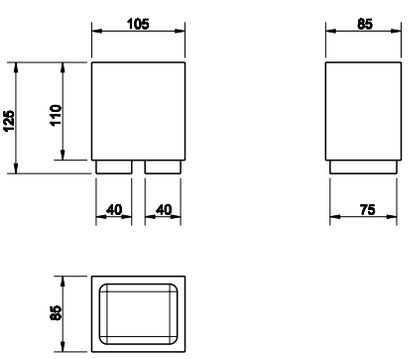

031	Cromo	Chrome	
149	Finox	Finox	
706	Black Metal PVD	030	Copper PVD
099	Black XL		
707	Black Metal Brushed PVD	708	Copper Brushed PVD

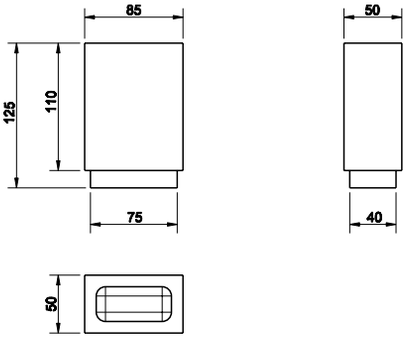

20834

Porta bicchiere singolo d'appoggio bianco.
Standing single tumbler holder white.



031	Cromo	Chrome	
149	Finox	Finox	
706	Black Metal PVD	030	Copper PVD
099	Black XL		
707	Black Metal Brushed PVD	708	Copper Brushed PVD

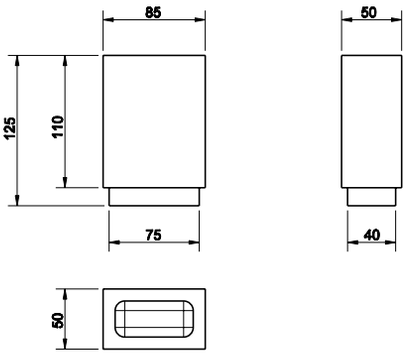

20835

Porta bicchiere singolo d'appoggio nero.
Standing single tumbler holder black.



031	Cromo	Chrome	
149	Finox	Finox	
706	Black Metal PVD	030	Copper PVD
099	Black XL		
707	Black Metal Brushed PVD	708	Copper Brushed PVD

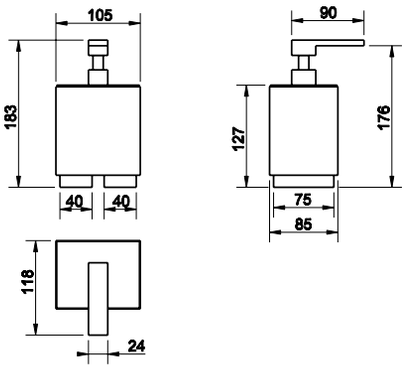

20837

Porta dispenser d'appoggio con bicchiere bianco.
Standing soap dispenser holder white.



031	Cromo	Chrome	
149	Finox	Finox	
706	Black Metal PVD	030	Copper PVD
099	Black XL		
707	Black Metal Brushed PVD	708	Copper Brushed PVD

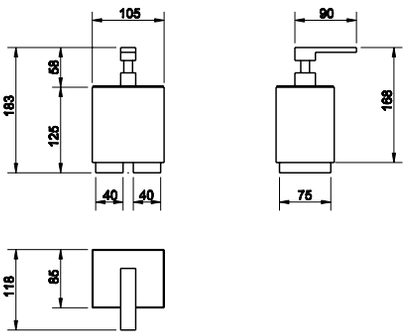

20838

Porta dispenser d'appoggio con bicchiere nero.
Standing soap dispenser black.



031	Cromo	Chrome	
149	Finox	Finox	
706	Black Metal PVD	030	Copper PVD
099	Black XL		
707	Black Metal Brushed PVD	708	Copper Brushed PVD

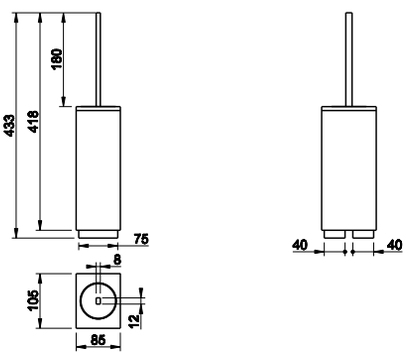

20843

Porta scopino d'appoggio bianco.
White standing brush holder.



031	Cromo	Chrome	
149	Finox	Finox	
706	Black Metal PVD	030	Copper PVD
099	Black XL		
707	Black Metal Brushed PVD	708	Copper Brushed PVD



20844

Porta scopino d'appoggio nero.
Black standing brush holder.

031	Cromo	Chrome	
149	Finox	Finox	
706	Black Metal PVD	030	Copper PVD
099	Black XL		
707	Black Metal Brushed PVD	708	Copper Brushed PVD

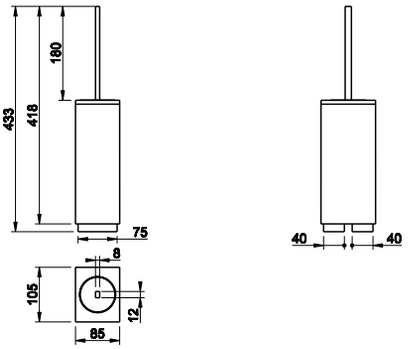

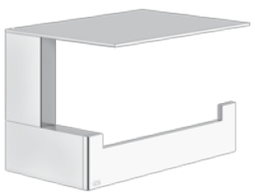

20849

Porta rotolo a muro con coperchio.
Wall-mounted paper roll holder with cover.

031	Cromo	Chrome	
149	Finox	Finox	
706	Black Metal PVD	030	Copper PVD
099	Black XL		
707	Black Metal Brushed PVD	708	Copper Brushed PVD

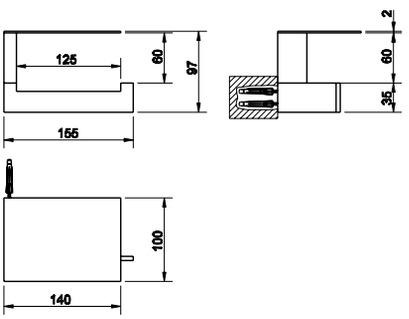



20855

Porta rotolo a muro orizzontale o verticale.
Wall-mounted paper roll holder either vertical or horizontal.

031	Cromo	Chrome	
149	Finox	Finox	
706	Black Metal PVD	030	Copper PVD
099	Black XL		
707	Black Metal Brushed PVD	708	Copper Brushed PVD

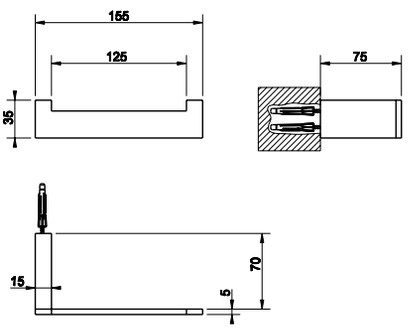



20867

Colonna a muro con porta rotolo e porta scopino bianco.
Wall-mounted column with paper roll holder and white brush holder.

031	Cromo	Chrome	
149	Finox	Finox	
706	Black Metal PVD	030	Copper PVD
099	Black XL		
707	Black Metal Brushed PVD	708	Copper Brushed PVD

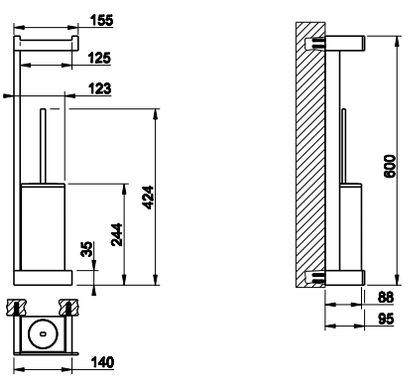



20868

Colonna a muro con porta rotolo e porta scopino nero.
Wall-mounted column with paper roll holder and black brush holder.

031	Cromo	Chrome	
149	Finox	Finox	
706	Black Metal PVD	030	Copper PVD
099	Black XL		
707	Black Metal Brushed PVD	708	Copper Brushed PVD

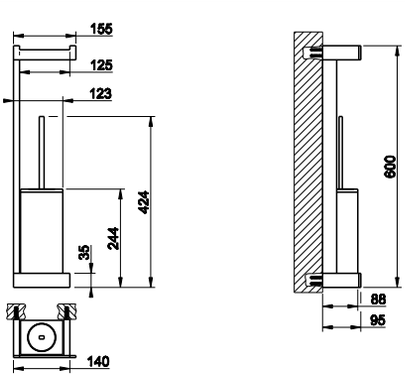

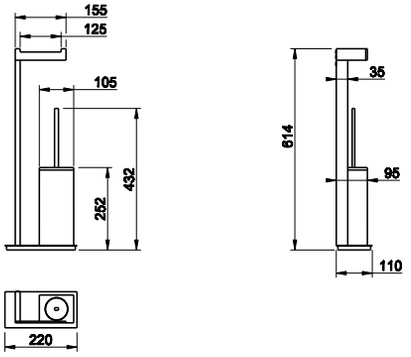

20933

Piantana con porta rotolo e porta scopino bianco.
Standing set with paper roll holder and white brush holder.

031	Cromo	Chrome	
149	Finox	Finox	
706	Black Metal PVD	030	Copper PVD
099	Black XL		
707	Black Metal Brushed PVD	708	Copper Brushed PVD



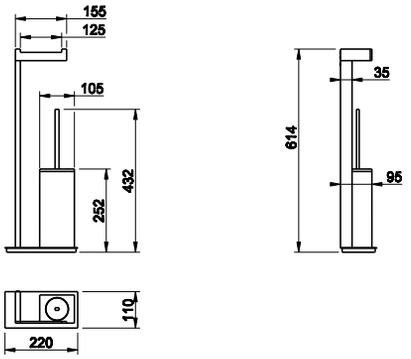

20934

Piantana con porta rotolo e porta scopino nero.
Standing set with paper roll holder and black brush holder.

031	Cromo	Chrome	
149	Finox	Finox	
706	Black Metal PVD	030	Copper PVD
099	Black XL		
707	Black Metal Brushed PVD	708	Copper Brushed PVD



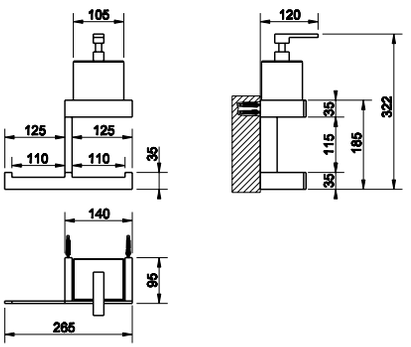

20879

Colonna a muro con porta dispenser bianco e porta salvietta.
Wall-mounted column with white soap dispenser holder and towel rail.

031	Cromo	Chrome	
149	Finox	Finox	
706	Black Metal PVD	030	Copper PVD
099	Black XL		
707	Black Metal Brushed PVD	708	Copper Brushed PVD

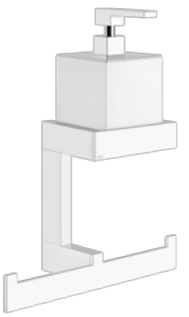

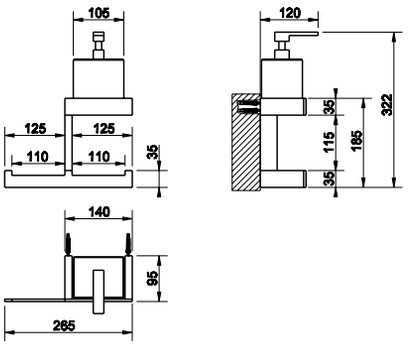

20880

Colonna a muro con porta dispenser nero e porta salvietta.
Wall-mounted column with black soap dispenser holder and towel rail.

031	Cromo	Chrome	
149	Finox	Finox	
706	Black Metal PVD	030	Copper PVD
099	Black XL		
707	Black Metal Brushed PVD	708	Copper Brushed PVD



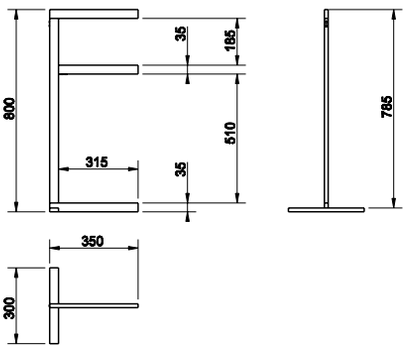

20939

Piantana porta salvietta.
Freestanding towel rail.

031	Cromo	Chrome	
149	Finox	Finox	
706	Black Metal PVD	030	Copper PVD
099	Black XL		
707	Black Metal Brushed PVD	708	Copper Brushed PVD





20941

Piantana porta salvietta.
Freestanding towel rail.

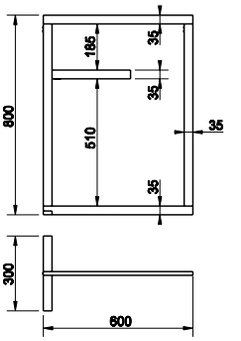

031	Cromo	Chrome	
149	Finox	Finox	
706	Black Metal PVD	030	Copper PVD
099	Black XL		
707	Black Metal Brushed PVD	708	Copper Brushed PVD

20915

Porta salvietta doppio a muro.
Wall-mounted double towel rail.

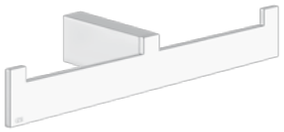

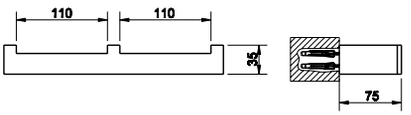

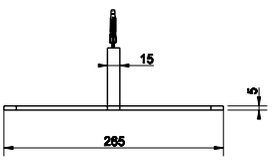

031	Cromo	Chrome	
149	Finox	Finox	
706	Black Metal PVD	030	Copper PVD
099	Black XL		
707	Black Metal Brushed PVD	708	Copper Brushed PVD

20897

Porta salvietta interasse 30 cm.
30 cm centre distance towel rail.



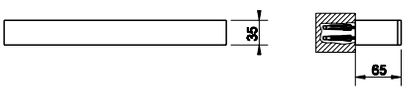

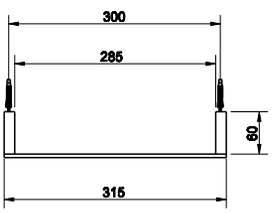

031	Cromo	Chrome	
149	Finox	Finox	
706	Black Metal PVD	030	Copper PVD
099	Black XL		
707	Black Metal Brushed PVD	708	Copper Brushed PVD

20900

Porta salvietta interasse 45 cm.
45 cm centre distance towel rail.



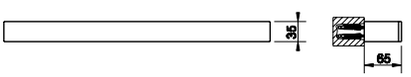

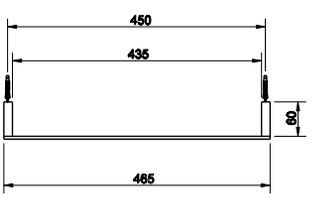

031	Cromo	Chrome	
149	Finox	Finox	
706	Black Metal PVD	030	Copper PVD
099	Black XL		
707	Black Metal Brushed PVD	708	Copper Brushed PVD

20903

Porta salvietta interasse 60 cm.
60 cm centre distance towel rail.



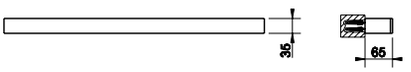

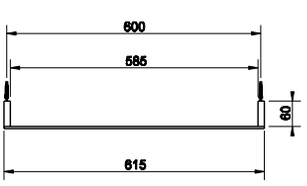

031	Cromo	Chrome	
149	Finox	Finox	
706	Black Metal PVD	030	Copper PVD
099	Black XL		
707	Black Metal Brushed PVD	708	Copper Brushed PVD

20909

Porta salvietta ad anello.
Towel ring.

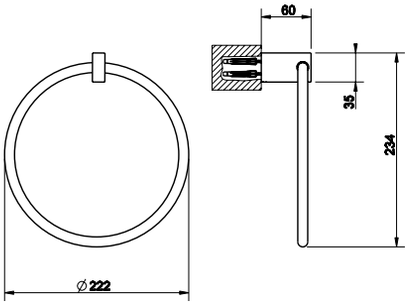



031	Cromo	Chrome	
149	Finox	Finox	
706	Black Metal PVD	030	Copper PVD
099	Black XL		
707	Black Metal Brushed PVD	708	Copper Brushed PVD

20921

Appendino a muro.
Wall-mounted robe hook.

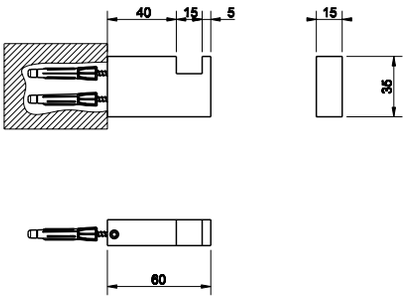



031	Cromo	Chrome	
149	Finox	Finox	
706	Black Metal PVD	030	Copper PVD
099	Black XL		
707	Black Metal Brushed PVD	708	Copper Brushed PVD

20861

Mensola per vasca o doccia.
Bath or shower shelf.

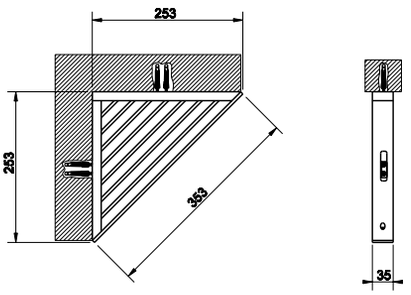



031	Cromo	Chrome	
149	Finox	Finox	
706	Black Metal PVD	030	Copper PVD
099	Black XL		
707	Black Metal Brushed PVD	708	Copper Brushed PVD

20947

Mensola 30 cm.
Shelf 30 cm.

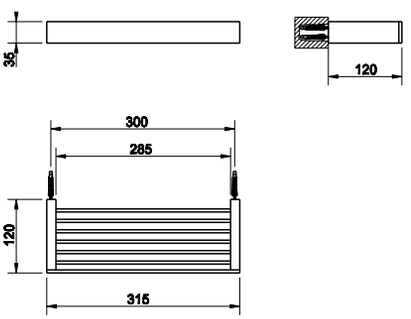

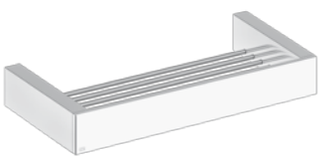

031	Cromo	Chrome	
149	Finox	Finox	
706	Black Metal PVD	030	Copper PVD
099	Black XL		
707	Black Metal Brushed PVD	708	Copper Brushed PVD

20949

Mensola 60 cm.
Shelf 60 cm.

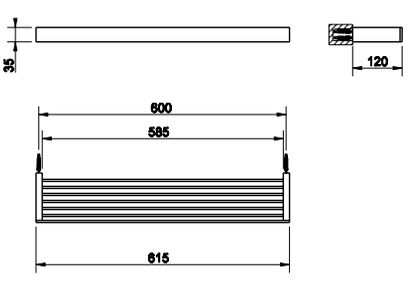



031	Cromo	Chrome	
149	Finox	Finox	
706	Black Metal PVD	030	Copper PVD
099	Black XL		
707	Black Metal Brushed PVD	708	Copper Brushed PVD

20950

Mensola 60 cm.
Shelf 60 cm.



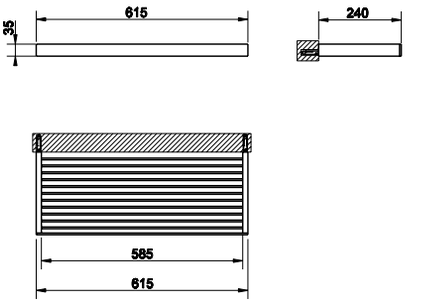

031	Cromo	Chrome	
149	Finox	Finox	
706	Black Metal PVD	030	Copper PVD
099	Black XL		
707	Black Metal Brushed PVD	708	Copper Brushed PVD

20945

Mensola 60 cm con verex.
Shelf 60 cm with verex.



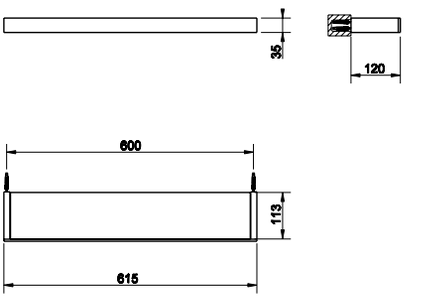

031	Cromo	Chrome	
149	Finox	Finox	
706	Black Metal PVD	030	Copper PVD
099	Black XL		
707	Black Metal Brushed PVD	708	Copper Brushed PVD

20988

Specchio d'appoggio a lente orientabile.
Adjustable standing mirror.



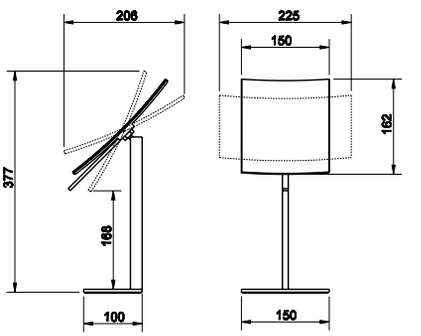

031	Cromo	Chrome	
149	Finox	Finox	
706	Black Metal PVD	030	Copper PVD
099	Black XL		
707	Black Metal Brushed PVD	708	Copper Brushed PVD

20981

Sgabello.
Stool.



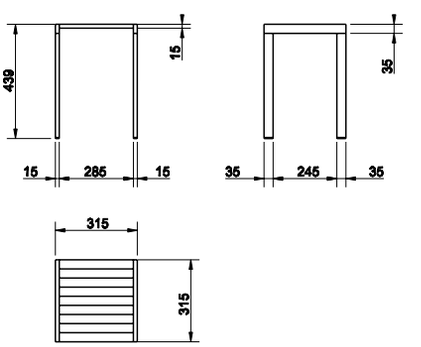

031	Cromo	Chrome	
149	Finox	Finox	
706	Black Metal PVD	030	Copper PVD
099	Black XL		
707	Black Metal Brushed PVD	708	Copper Brushed PVD

20984

Panca.
Bench.



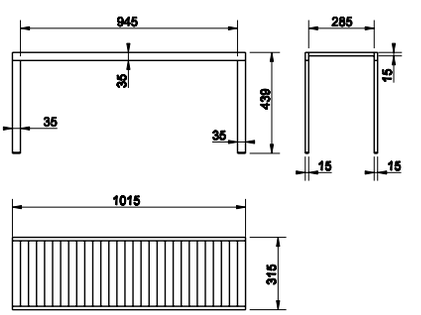

031	Cromo	Chrome	
149	Finox	Finox	
706	Black Metal PVD	030	Copper PVD
099	Black XL		
707	Black Metal Brushed PVD	708	Copper Brushed PVD

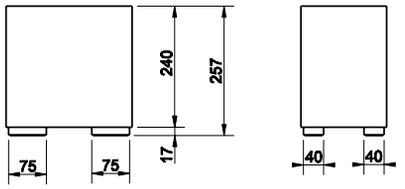

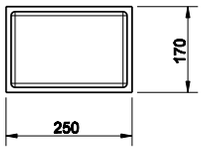

20990

Gettacarta bianco.
White waste-paper basket.



031	Cromo	Chrome	
149	Finox	Finox	
706	Black Metal PVD	030	Copper PVD
099	Black XL		
707	Black Metal Brushed PVD	708	Copper Brushed PVD

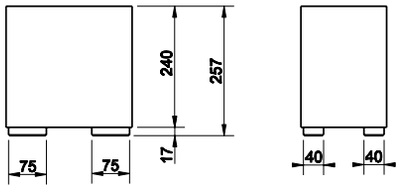

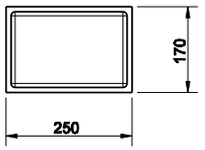

20991

Gettacarta nero.
Black waste-paper basket.



031	Cromo	Chrome	
149	Finox	Finox	
706	Black Metal PVD	030	Copper PVD
099	Black XL		
707	Black Metal Brushed PVD	708	Copper Brushed PVD

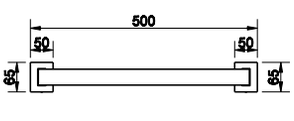

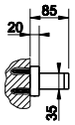

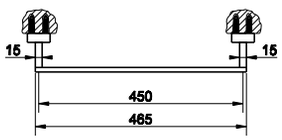

20893

Maniglione d'appoggio per vasca e doccia interasse 45 cm.
Safety grip-handle for bathtub and shower enclosure, 45 cm length.



031	Cromo	Chrome	
149	Finox	Finox	
706	Black Metal PVD	030	Copper PVD
099	Black XL		
707	Black Metal Brushed PVD	708	Copper Brushed PVD

21081

Ricambio porta sapone a muro bianco.
White wall-mounted soap holder replacement.



031	Cromo	Chrome

21082

Ricambio porta sapone a muro nero.
Black wall-mounted soap holder replacement.



031	Cromo	Chrome



21083

Ricambio porta bicchiere a muro bianco.
White wall-mounted glass holder replacement.

031	Cromo	Chrome



21084

Ricambio porta bicchiere a muro nero.
Black wall-mounted glass holder replacement.

031	Cromo	Chrome



21085

Ricambio porta bicchiere singolo a muro bianco.
White wall-mounted single glass holder replacement.

031	Cromo	Chrome



21086

Ricambio porta bicchiere singolo a muro nero.
Black wall-mounted single glass holder replacement.

031	Cromo	Chrome



21089

Ricambio porta dispenser a muro con bicchiere bianco.
Wall-mounted soap dispenser holder replacement white.

031	Cromo	Chrome

21090

Ricambio porta dispenser a muro con bicchiere nero.
Wall-mounted soap dispenser holder replacement black.



031	Cromo	Chrome

21087

Dispenser con bicchiere bianco da inserire nel porta sapone a muro.
Dispenser with white glass for wall-mounted soap holder.



031	Cromo	Chrome	
149	Finox	Finox	
706	Black Metal PVD	030	Copper PVD
099	Black XL		
707	Black Metal Brushed PVD	708	Copper Brushed PVD

21088

Dispenser con bicchiere nero da inserire nel porta sapone a muro.
Dispenser with black glass for wall-mounted soap holder.



031	Cromo	Chrome	
149	Finox	Finox	
706	Black Metal PVD	030	Copper PVD
099	Black XL		
707	Black Metal Brushed PVD	708	Copper Brushed PVD

21091

Ricambio porta scopino a muro bianco.
White wall-mounted brush holder replacement.



031	Cromo	Chrome

21092

Ricambio porta scopino a muro nero.
Black wall-mounted brush holder replacement.



031	Cromo	Chrome

GESSI

RETTANGOLO
total look





MADE TO MEASURE
Tailored to your desires

37598



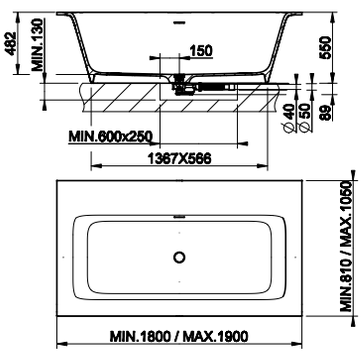

Vasca freestanding in Cristalplant® (bianco opaco) a misura personalizzata, max 190x105xh55. Possibile installazione rubinetteria bordo vasca. Scarico incluso. **Verificare portata soletta se conforme alle specifiche.**
Freestanding bathtub in Cristalplant® (matt white) custom size, max 190x105xh55. *Possible tap mounting on the ledge. Waste included.* ***We recommend that you check the floor structure can sustain the weight of the bathtub including the water volume.***

521 Cristalplant

DATI TECNICI / TECHNICAL DATA
art_**37598**

Peso (Peso con acqua)- *Weight (Weight with water)*	max 260 kg (585 Kg)
Capacità al troppopieno - *Overflow Water capacity*	ca. 325 lt l
Scarico del troppopieno - *Discharge of overflow*	30 l/min
Scarico della piletta - *Discharge of drain*	60 l/min
Tempo di riempimento al troppopieno - *Filling time*	16 min con 20 l/min *16 min at 20 l/min*

37596

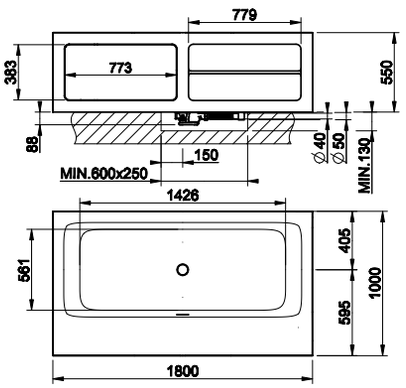

Vasca freestanding in Cristalplant® (bianco opaco) 180x100xh55 cm con bordo laterale. Vani a giorno (destra) e installazione rubinetteria bordo vasca con sportello per ispezione (sinistra). Scarico incluso. **Verificare portata soletta se conforme alle specifiche.**
Freestanding bathtub in Cristalplant® (matt white) 180x100xh55 cm *with side ledge. Open shelves (right side) and tap mounting with inspection door (left side). Waste included.* ***We recommend that you check the floor structure can sustain the weight of the bathtub including the water volume.***

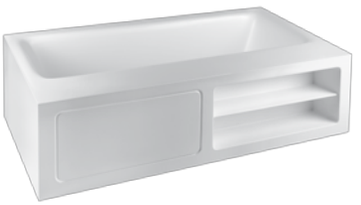

521	Cristalplant	Cristalplant

37597

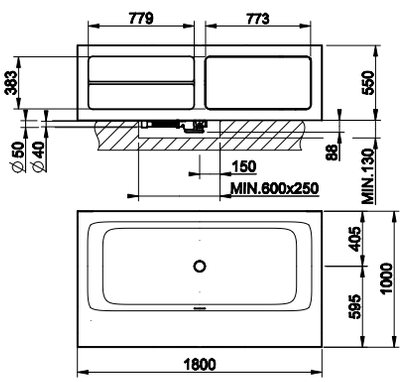

Vasca freestanding in Cristalplant® (bianco opaco) 180x100xh55 cm con bordo laterale. Vani a giorno (sinistra) e installazione rubinetteria bordo vasca con sportello per ispezione (destra). Scarico incluso. **Verificare portata soletta se conforme alle specifiche.**
Freestanding bathtub in Cristalplant® (matt white) 180x100xh55 cm *with side ledge. Open shelves (left side) and tap mounting with inspection door (right side). Waste included.* ***We recommend that you check the floor structure can sustain the weight of the bathtub including the water volume.***

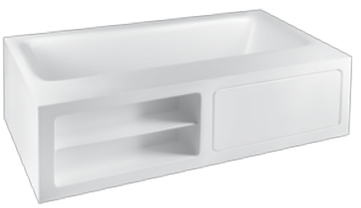

521	Cristalplant	Cristalplant

DATI TECNICI / TECHNICAL DATA
art_**37596/37597**

Peso (Peso con acqua)- *Weight (Weight with water)*	243 Kg (568 Kg)
Capacità al troppopieno - *Overflow Water capacity*	ca. 325 lt l
Scarico del troppopieno - *Discharge of overflow*	30 l/min
Scarico della piletta - *Discharge of drain*	60 l/min
Tempo di riempimento al troppopieno - *Filling time*	16 min con 20 l/min *16 min at 20 l/min*

37593

Vasca freestanding in Cristalplant® (bianco opaco) 180x81xh55 cm senza bordo laterale. Scarico incluso.
Verificare portata soletta se conforme alle specifiche.
Freestanding bathtub in Cristalplant® (matt white) 180x81xh55 cm without side *ledge. Waste included.* ***We recommend that you check the floor structure can sustain the weight of the bathtub including the water volume.***



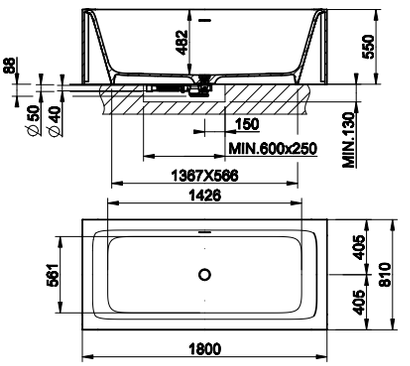

521	Cristalplant	Cristalplant

37594

Vasca freestanding in Cristalplant® (bianco opaco) 180x100xh55 cm con bordo laterale. Possibile installazione rubinetteria bordo vasca (non ispezionabile). Scarico incluso.
Verificare portata soletta se conforme alle specifiche.
Freestanding bathtub in Cristalplant® (matt white) 180x100xh55 cm *with side ledge. Possible tap mounting on the rim (not inspectionable). Waste included.* ***We recommend that you check the floor structure can sustain the weight of the bathtub including the water volume.***



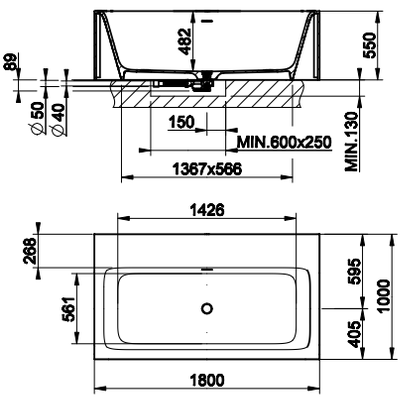

521	Cristalplant	Cristalplant

DATI TECNICI / TECHNICAL DATA
art_**37593/37594**

Peso (Peso con acqua)- *Weight (Weight with water)*	205-223 Kg (530-548 kg)
Capacità al troppopieno - *Overflow Water capacity*	ca. 325 lt l
Scarico del troppopieno - *Discharge of overflow*	30 l/min
Scarico della piletta - *Discharge of drain*	60 l/min
Tempo di riempimento al troppopieno - *Filling time*	16 min con 20 l/min *16 min at 20 l/min*

37591

Vasca freestanding o da incasso in Cristalplant® (bianco opaco) 180x96xh55 cm con bordo laterale. Possibile installazione rubinetteria bordo vasca. Scarico incluso. **Verificare portata soletta se conforme alle specifiche.**
Freestanding or built-in bathtub in Cristalplant® (matt white) 180x96xh55 cm *with side ledge. Possible tap mounting on the ledge. Waste included.* ***We recommend that you check the floor structure can sustain the weight of the bathtub including the water volume.***

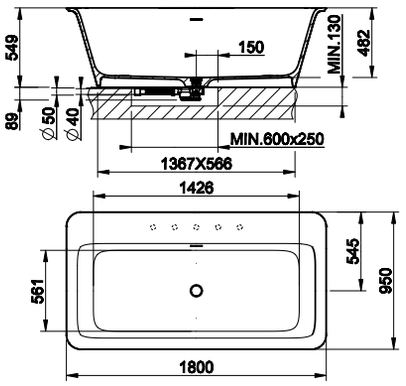



521	Cristalplant	Cristalplant

37592

Vasca freestanding in Cristalplant® (bianco opaco) 180x96xh55 cm con bordo laterale. Verniciatura esterna. Possibile installazione rubinetteria bordo vasca. Scarico incluso. **Verificare portata soletta se conforme alle specifiche.**
Freestanding bathtub in Cristalplant® (matt white) 180x96xh55 cm *with side ledge. External lacquering. Possible tap mounting on the ledge. Waste included.* ***We recommend that you check the floor structure can sustain the weight of the bathtub including the water volume.***

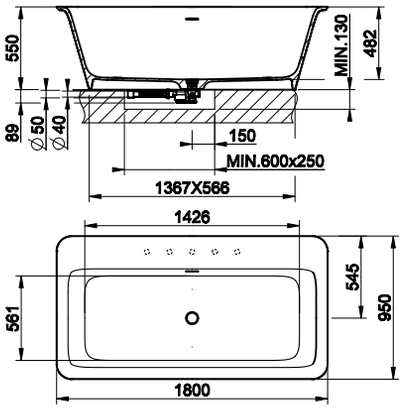



XXX	Cristalplant RAL Colour - codice RAL a richiesta/ custom RAL code on request

DATI TECNICI / TECHNICAL DATA art_**37591/37592**

Peso (Peso con acqua)- *Weight (Weight with water)*	137 Kg (462 Kg)
Capacità al troppopieno - *Overflow Water capacity*	ca. 325 lt l
Scarico del troppopieno - *Discharge of overflow*	30 l/min
Scarico della piletta - *Discharge of drain*	60 l/min
Tempo di riempimento al troppopieno - *Filling time*	16 min con 20 l/min *16 min at 20 l/min*



37573

Vaso sospeso in Ceramica Bianco Europa (6 litri) con sedile a chiusura rallentata. Cerniere e coprifori laterali inclusi in finitura 031 (finitur a 149 disponibile a richiesta).
Wall hung WC in White Europe Ceramic (6 litres). Soft-closing hinges and lateral hole plugs included in 031 finishing (149 finishing available on demand).

518	Ceramica Bianco Europa White Europe Ceramic

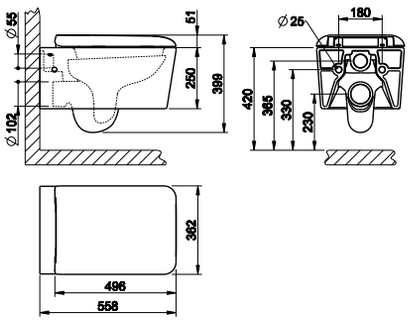



37575

Bidet sospeso in Ceramica Bianco Europa con troppopieno e con foro centrale per rubinetteria. Tappo troppopieno e coprifori laterali inclusi in finitura 031 (finitura 149 disponibile a richiesta). Piletta non inclusa.
Wall hung bidet in in White Europe Ceramic with overflow waste, with central hole for taps and fittings. Overflow cover plug and side covering caps included in 031 finishing. (149 finishing available on demand). Drain not included.

518	Ceramica Bianco Europa White Europe Ceramic

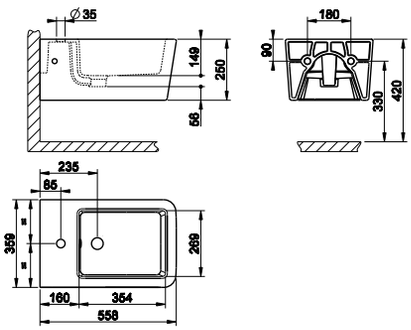



33823

Scopino a getto d'acqua con attacco a muro da 1/2".
Hydrobrush with 1/2" connection.

031	Cromo	Chrome	
149	Finox	Finox	
706	Black Metal PVD	030	Copper PVD
299	Nero XL		
707	Black Metal Brushed PVD	708	Copper Brushed PVD

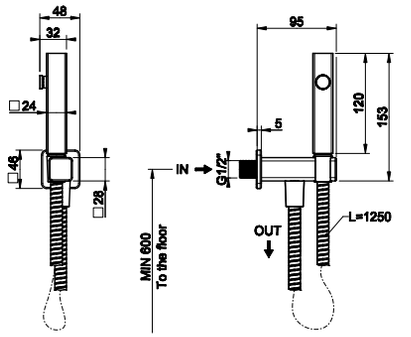



20021

Doccetta shut-off con attacco a muro da 1/2".
Shut-off douchette with 1/2" pipe connection.

031	Cromo	Chrome
149	Finox	Finox

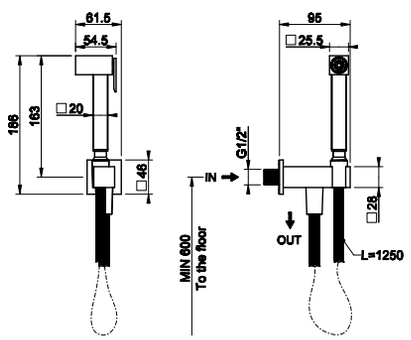



20023

Doccetta shut-off con presa acqua da 1/2" sul supporto.
Shut-off douchette hook with integrated 1/2" connection water outlet.

031	Cromo	Chrome
149	Finox	Finox

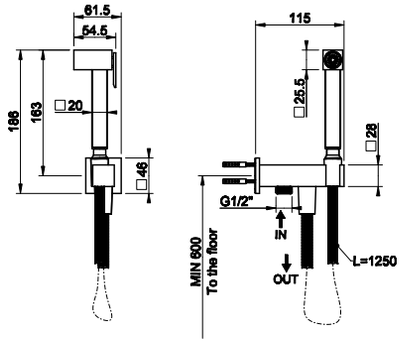

37521

Lavabo a pavimento in Cristalplant® (bianco opaco), senza scarico troppopieno. Scarico a terra. Piletta a griglia e sifone inclusi.
Freestanding washbasin in Cristalplant® (matt white) without overflow waste. Floor drainage. Grille-plug and syphon included.

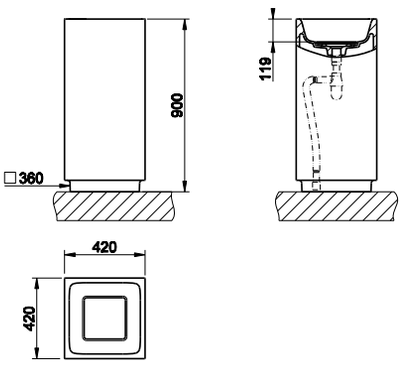



521	Cristalplant	Cristalplant

37523

Lavabo a pavimento in Cristalplant® (bianco opaco), senza scarico troppopieno. Scarico a parete. Piletta a griglia e sifone inclusi.
Freestanding washbasin in Cristalplant® (matt white) without overflow waste. Wall drainage. Grille-plug and syphon included.

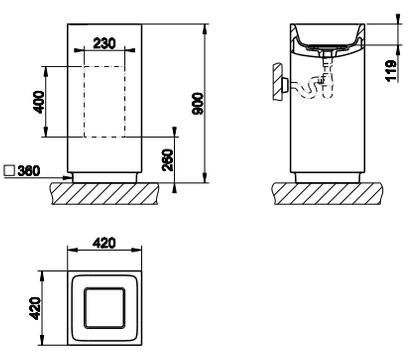



521	Cristalplant	Cristalplant

37527

Lavabo a pavimento in Cristalplant® (bianco opaco), con scarico troppopieno. Senza fori per rubinetteria, premarcato 3 fori. Scarico a terra. Piletta a griglia e sifone inclusi.
Freestanding washbasin in Cristalplant® (matt white) with overflow waste. No holes for taps and fittings, fit for 3 holes. Floor drainage. Grille-plug and syphon included.



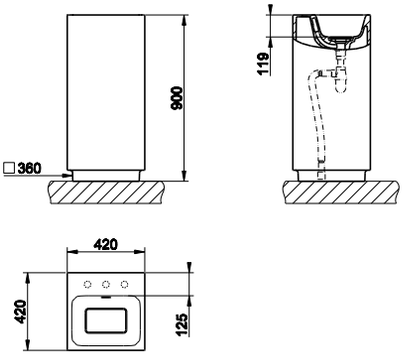

521	Cristalplant	Cristalplant

37526

Lavabo a pavimento in Cristalplant® (bianco opaco), con scarico troppopieno. Senza fori per rubinetteria, premarcato 3 fori. Scarico a parete. Piletta a griglia e sifone inclusi.
Freestanding washbasin in Cristalplant® (matt white) with overflow waste. No holes for taps and fittings, fit for 3 holes. Wall drainage. Grille-plug and syphon included.



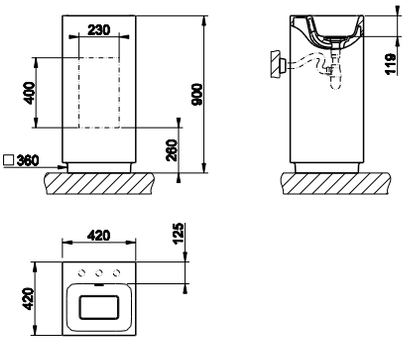

521	Cristalplant	Cristalplant

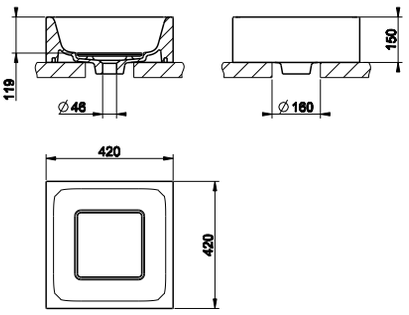

37571

Lavabo sospeso o da appoggio in Cristalplant® (bianco opaco),
senza scarico troppopieno.
Wall-mounted or counter washbasin in Cristalplant® (matt white) without overflow waste.

521	Cristalplant	Cristalplant



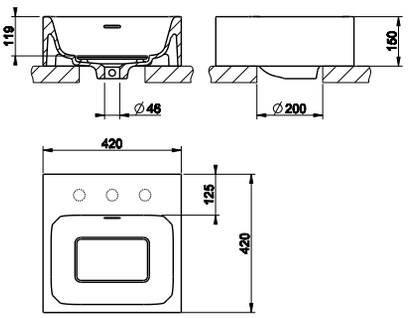

37572

Lavabo sospeso o da appoggio in Cristalplant® (bianco opaco), con scarico troppopieno. Senza fori per rubinetteria, premarcato 3 fori.
Wall-mounted or counter washbasin in Cristalplant® (matt white) with overflow waste. No holes for taps and fittings, fit for 3 holes.

521	Cristalplant	Cristalplant



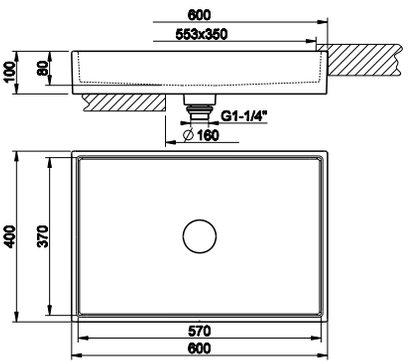

37541

Lavabo da appoggio in Ceramica Bianco Europa, senza troppopieno. Piletta con tappo in ceramica inclusa.
Per installazione sottopiano necessario kit di fissaggio art. R3772.
Counter or under counter washbasin in White Europe Ceramic, without overflow waste. Ceramic-plug waste included.
For under counter installation fixing kit item R3772 required.

516	Ceramica Bianco Europa	White Europe Ceramic



R3772

Kit di fissaggio per installazione sottopiano art. 37541.
Fixing kit for under counter installation item 37541.

031	Cromo	Chrome

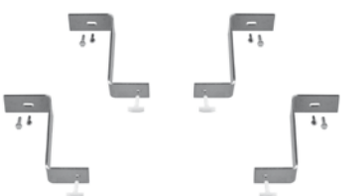

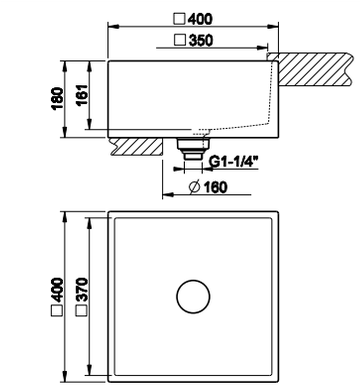

37543

Lavabo da appoggio in Ceramica Bianco Europa, senza troppopieno. Piletta con tappo in ceramica inclusa.
Per installazione sottopiano necessario kit di fissaggio art. R3773.
Counter or washbasin in White Europe Ceramic, without overflow waste. Ceramic-plug waste included.
For under counter installation fixing kit item R3773 required.

516	Ceramica Bianco Europa	White Europe Ceramic



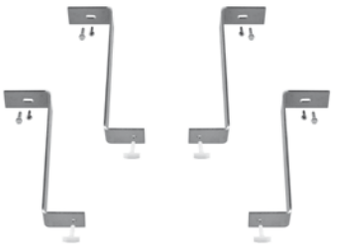

R3773

Kit di fissaggio per installazione sottopiano art. 37543.
Fixing kit for under counter installation item 37543.

031	Cromo	Chrome



37537

Lavabo sospeso o da appoggio in Ceramica Bianco Europa, con troppopieno nascosto. Con foro centrale per rubinetteria, premarcato 3 fori. Piletta “Stop&Go” con tappo in ceramica inclusa.
Wall-mounted or counter washbasin in White Europe Ceramic, with hidden overflow waste. With central hole for taps and fittings, fit for 3 holes. Ceramic-plug “Stop&Go” waste included.

516	Ceramica Bianco Europa White Europe Ceramic

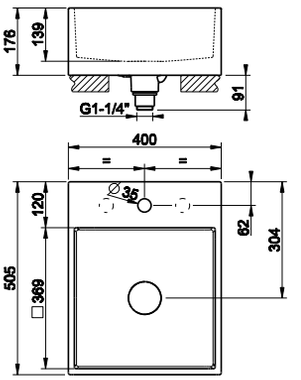



37539

Lavabo sospeso o da appoggio in Ceramica Bianco Europa, con troppopieno nascosto. Senza fori per rubinetteria, premarcato 3 fori. Piletta “Stop&Go” con tappo in ceramica inclusa.
Wall-mounted or counter washbasin in White Europe Ceramic, with hidden overflow waste. No holes for taps and fittings, fit for 3 holes. Ceramic-plug “Stop&Go” waste included.

516	Ceramica Bianco Europa White Europe Ceramic

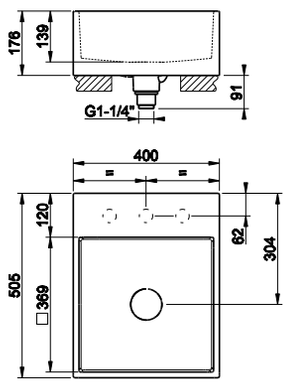



37531

Lavabo sospeso o da appoggio in Ceramica Bianco Europa, con troppopieno nascosto. Con foro centrale per rubinetteria, premarcato 8 fori. Piletta “Stop&Go” con tappo in ceramica inclusa.
Wall-mounted or counter washbasin in White Europe Ceramic, with hidden overflow waste. With central hole for taps and fittings, fit for 8 holes. Ceramic-plug “Stop&Go” waste included.

516	Ceramica Bianco Europa White Europe Ceramic

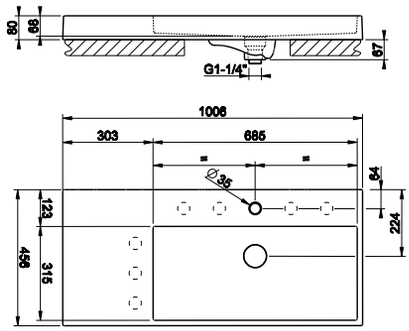



37533

Lavabo sospeso o da appoggio in Ceramica Bianco Europa, con troppopieno nascosto. Senza fori per rubinetteria, premarcato 8 fori. Piletta “Stop&Go” con tappo in ceramica inclusa.
Wall-mounted or counter washbasin in White Europe Ceramic, with hidden overflow waste. No holes for taps and fittings, fit for 8 holes. Ceramic-plug “Stop&Go” waste included.

516	Ceramica Bianco Europa White Europe Ceramic

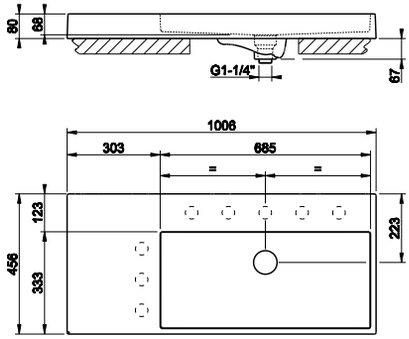

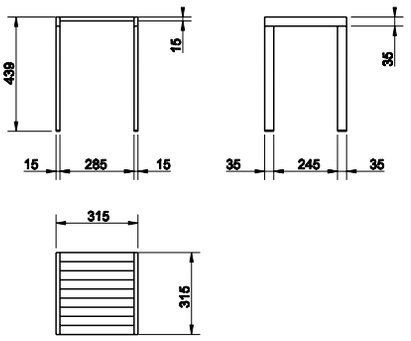

20981

Sgabello.
Stool.



031	Cromo	Chrome	
149	Finox	Finox	
706	Black Metal PVD	030	Copper PVD
099	Black XL		
707	Black Metal Brushed PVD	708	Copper Brushed PVD

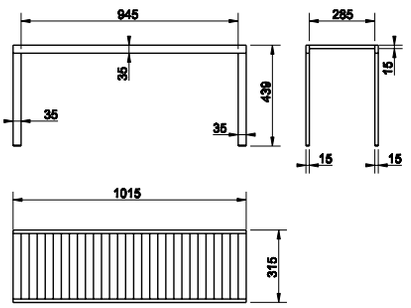

20984

Panca.
Bench.



031	Cromo	Chrome	
149	Finox	Finox	
706	Black Metal PVD	030	Copper PVD
099	Black XL		
707	Black Metal Brushed PVD	708	Copper Brushed PVD

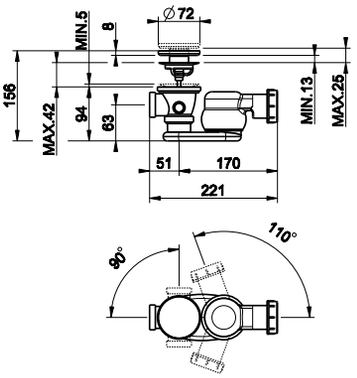

42029

Scarico vasca automatico "Stop&Go" in polietilene con tappo in Cristalplant® (bianco opaco).
"Stop&Go" authomatic waste for bath tub in polyethylene, with Cristalplant® (matt white) plug.



031	Cromo	Chrome

42117

Sedile in termoindurente per vaso 42113.
Thermo-hardening WC seat for item 42113 and 37573.



031	Cromo	Chrome

37584

Cerniere con chiusura rallentata e tappi laterali per 37513 e 39113.
Soft-closing hardware and lateral holes plugs.



031	Cromo	Chrome	
149	Finox	Finox	
706	Black Metal PVD	030	Copper PVD
707	Black Metal Brushed PVD	708	Copper Brushed PVD



37587

Tappo di finitura scarico troppopieno con tappi laterali copriforo per 37515 e 39115.
Finished cover cap for overflow waste with lateral hole plugs.

031	Cromo	Chrome	
149	Finox	Finox	
706	Black Metal PVD	030	Copper PVD
707	Black Metal Brushed PVD	708	Copper Brushed PVD



01309

Piletta lavabo automatica “Stop&Go” da 1 1/4” con troppopieno. Tappo in ceramica.
1 1/4” automatic basin waste “Stop&Go”, with overflow. Ceramic

031	Cromo	Chrome

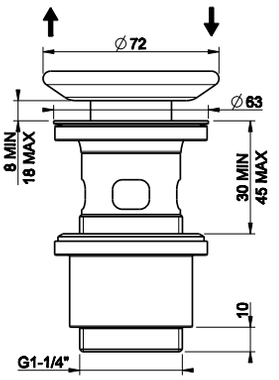



01311

Piletta lavabo da 1 1/4" con scarico libero, senza troppopieno. Tappo in ceramica.
1 1/4" basin waste always open, without overflow. Ceramic plug.

031	Cromo	Chrome

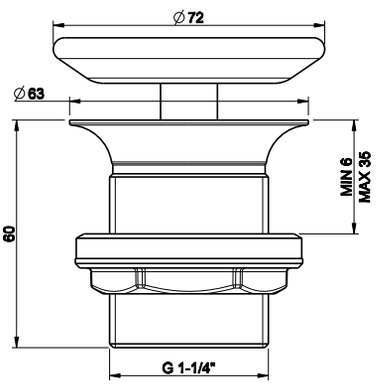



01313

Piletta a griglia con scarico libero.
Grille free-flow waste.

031	Cromo	Chrome

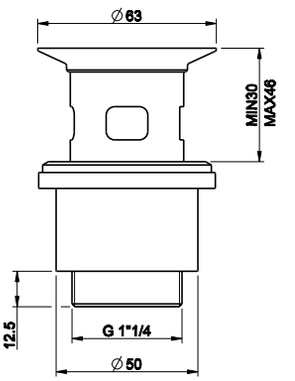



29454

Sifone in polietilene da 1 1/4".
1 1/4" polyethylene syphon.

031	Cromo	Chrome

R3907

Tubo di scarico estensibile in polietilene da 1 1/4”, scarico Ø32/Ø40.
Polyethylene extensible drainage-pipe, 1 1/4” connection, Ø32/Ø40.

031	Cromo	Chrome



29455

Tubo di scarico estensibile in polietilene da 1 1/4", scarico Ø32.
Polyethylene extensible drainage-pipe, 1 1/4" connection, Ø32.

031	Cromo	Chrome



GESSI®

ELEGANZA

Finiture/Finishes_____ p. 423
Lavabo/Basin_____ p. 425
Bidet_____ p. 427
Vasca/Bath_____ p. 429
Doccia/Shower_____ p. 435
Accessori/Accessories_____ p. 445
Vasche/Bathtubs_____ p. 452
Sanitari/Sanitary Ware_____ p. 453
Lavabi/Washbasins_____ p. 454
Specchi/Mirrors_____ p. 458

GESSI

TRATTAMENTO IS-PVD
IS-PVD TREATMENT



IS-PVD è una evoluzione dei processi di deposizione sotto vuoto, che permette l'ottenimento di film sottili metallici con proprietà innovative.
I rivestimenti IS-PVD presentano caratteristiche uniche sia per quanto riguarda la qualità dei film deposti, che per quanto riguarda le tecnologie impiegate.
I rivestimenti IS-PVD costituiscono una innovazione anche per l'esclusività e ripetitività dei colori e per le eccezionali prestazioni in termini di durata.

Il processo
I componenti da rivestire vengono posti in una camera e successivamente posta sottovuoto fino a pressioni nell'ordine di 5-10 mbar.
All'interno di quest'ultima vengono generati i vapori dei materiali (titanio e zirconio) che costituiranno il rivestimento.
I vapori si diffondono nella camera, raggiungendo anche i substrati, dove condensano. La condensazione avviene in presenza di gas di processo (Argon, Azoto, Metano) introdotti in maniera controllata nella camera. In tal modo alla condensazione si aggiungono chimiche che portano alla formazione di composti diversi da quelli di partenza.

IS-PVD is an enhanced vacuum technology for thin film deposition.
The new IS-PVD coatings have unique characteristics for both, surface quality and advanced production processes.
Exclusive colours and high technical features define IS-PVD coatings innovation.

The process
Components to be treated are set in a chamber which is then vacuum-sealed at pressures of 5-10 mbar.
Inside the chamber titanium and zirconium vapours, which will form the coating, are produced.
Vapours spread in the chamber and condense deep in the substrates. Condensation develops in the presence of process gases (argon, nitrogen and methane) that are introduced into the chamber in a controlled way.
Added to condensation, these chemical processes form compounds that are different from the starting ones.

GESSI

Finiture di serie / Standard finishings



#031
Cromo
Chrome



#149
Finox
Finox



#080
Oro CCP
Gold CCP



#713
Ottone Antico
Antique Brass

Finiture a richiesta / Finishings available on request



#087
Oro CCP Spazzolato
Gold CCP Brushed



#706 P.V.D.

Black Metal



#030 P.V.D.
Rame
Copper

GESSI



46001



46003

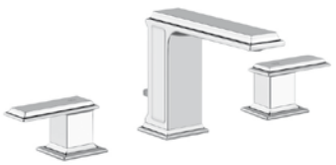

46012



45089_46090

ELEGANZA



44697_46088



46100
46112_46106

ELEGANZA



46001

Miscelatore monocomando lavabo, piletta da 1 1/4" e flessibili di collegamento con attacco da 3/8".
Basin mixer, with 1 1/4" pop-up waste and flexible hoses with 3/8" connections.

031	Cromo	Chrome	
149	Finox	Finox	
080	Gold CCP	087	Gold brushed CCP
713	Antique Brass		
706	Black Metal PVD	030	Copper PVD

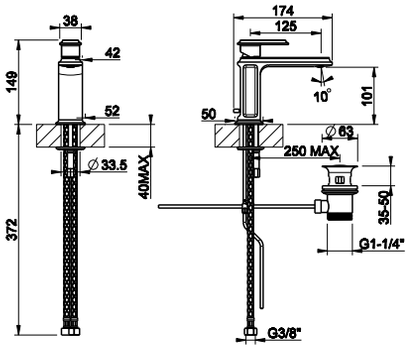



46003

Miscelatore monocomando lavabo alto, piletta da 1 1/4" e flessibili di collegamento con attacco da 3/8".
High version basin mixer, with 1 1/4" pop-up waste and flexible hoses with 3/8" connections

031	Cromo	Chrome	
149	Finox	Finox	
080	Gold CCP	087	Gold brushed CCP
713	Antique Brass		
706	Black Metal PVD	030	Copper PVD

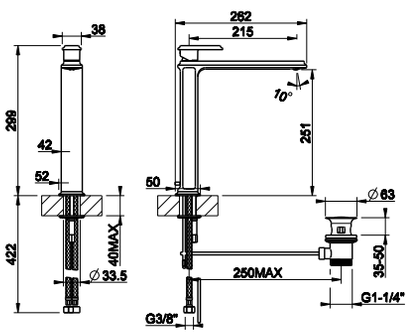



46002

Miscelatore monocomando lavabo, flessibili di collegamento con attacco da 3/8", senza scarico.
Basin mixer, flexible hoses with 3/8" connections, without waste.

031	Cromo	Chrome	
149	Finox	Finox	
080	Gold CCP	087	Gold brushed CCP
713	Antique Brass		
706	Black Metal PVD	030	Copper PVD

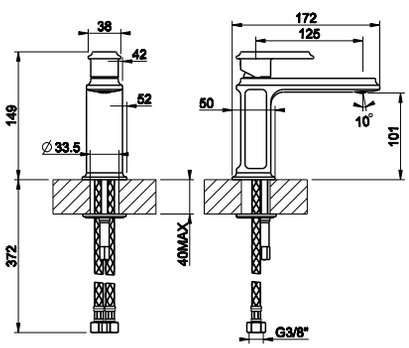



46004

Miscelatore monocomando lavabo, flessibili di collegamento con attacco da 3/8", senza scarico.
High version basin mixer, flexible hoses with 3/8" connections, without waste.

031	Cromo	Chrome	
149	Finox	Finox	
080	Gold CCP	087	Gold brushed CCP
713	Antique Brass		
706	Black Metal PVD	030	Copper PVD

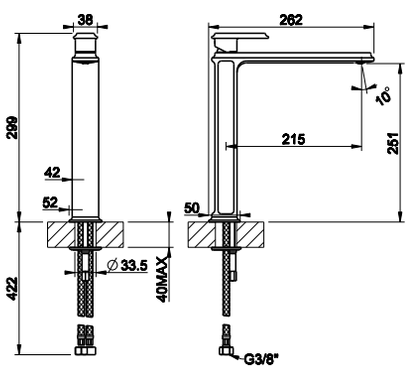

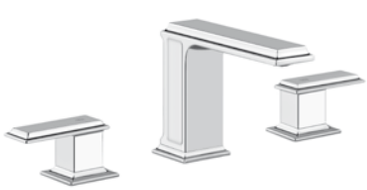

46011

Gruppo lavabo tre fori con bocca, flessibili di collegamento da 3/8", senza scarico.
Three-hole basin mixer with spout, flexible hoses with 3/8" connections, without waste.

031	Cromo	Chrome	
149	Finox	Finox	
080	Gold CCP	087	Gold brushed CCP
713	Antique Brass		
706	Black Metal PVD	030	Copper PVD

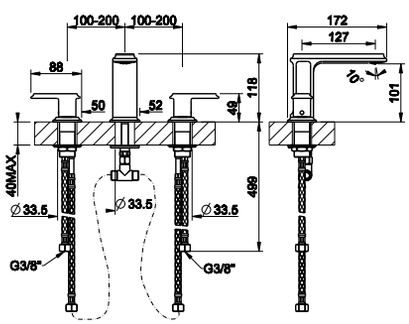

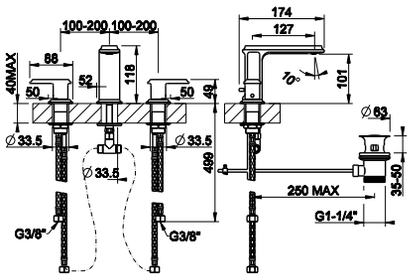

46012

Gruppo lavabo tre fori con bocca, piletta da 1 1/4" e flessibili di collegamento con attacco da 3/8".
Three-hole basin mixer with spout, with 1 1/4" pop-up waste and flexible hoses with 3/8" connections.



031	Cromo	Chrome	
149	Finox	Finox	
080	Gold CCP	087	Gold brushed CCP
713	Antique Brass		
706	Black Metal PVD	030	Copper PVD

44697 + 46088

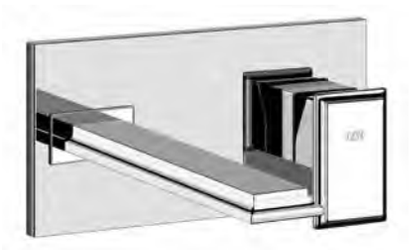

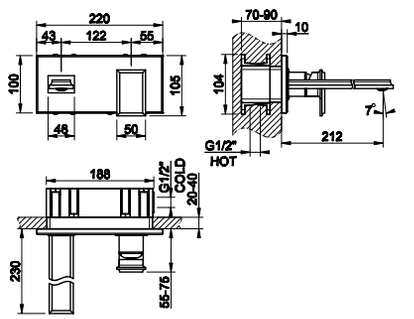

44697

Parte incasso per miscelatore con bocca.
Built-in part for mixer with spout.



031	Cromo	Chrome	

46088

Parti esterne per miscelatore monocomando ad incasso con bocca, senza scarico.
External parts for built-in mixer with spout, without waste.

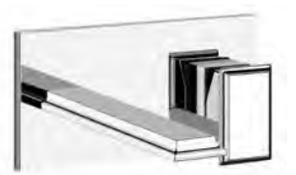

031	Cromo	Chrome	
149	Finox	Finox	
080	Gold CCP	087	Gold brushed CCP
713	Antique Brass		
706	Black Metal PVD	030	Copper PVD

45089 + 46090



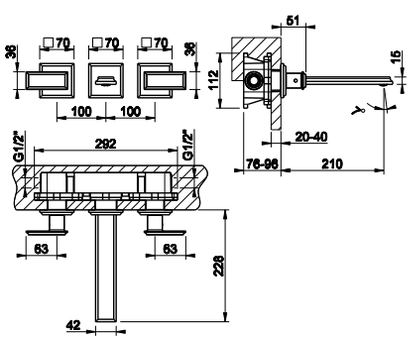

45089

Parte incasso a tenuta per gruppo lavabo tre fori con bocca.
Watertight built-in part for mixer with spout.



031	Cromo	Chrome	

46090

Parti esterne per gruppo lavabo tre fori ad incasso con bocca, senza scarico.
External parts for built-in three-hole basin mixer with spout, without waste.



031	Cromo	Chrome	
149	Finox	Finox	
080	Gold CCP	087	Gold brushed CCP
713	Antique Brass		
706	Black Metal PVD	030	Copper PVD

ELEGANZA

46100



Bocca da parete con attacco da 1/2” alimentata con comando remoto 46112+46106 (non incluso).
Wall-mounted spout, 1/2” connections with separate control 46112+46106 (not included).

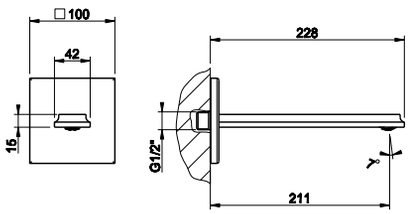

031	Cromo	Chrome
149	Finox	Finox
080	Gold CCP	087 Gold brushed CCP
713	Antique Brass	
706	Black Metal PVD	030 Copper PVD

46112



Parte incasso a tenuta per miscelatore ad una uscita.
Watertight built-in part for one-way mixer.

031	Cromo	Chrome

46106



Parti esterne per miscelatore monocomando ad incasso,attacchi da 1/2", cartuccia Ø35, una uscita.
External parts for item built-in mixer, with 1/2" connections, Ø35 cartridge, one-way.

031	Cromo	Chrome
149	Finox	Finox
080	Gold CCP	087 Gold brushed CCP
713	Antique Brass	
706	Black Metal PVD	030 Copper PVD

46112 + 46106



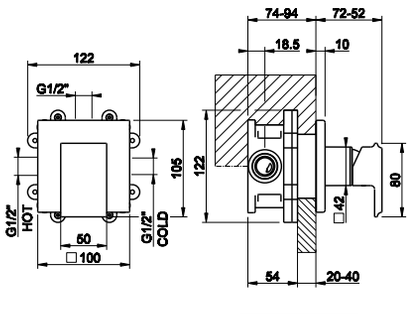

46007



Miscelatore monocomando bidet, piletta da 1 1/4" e flessibili di collegamento con attacco da 3/8".
Bidet mixer, with 1 1/4" pop-up waste and flexible hoses with 3/8" connections.

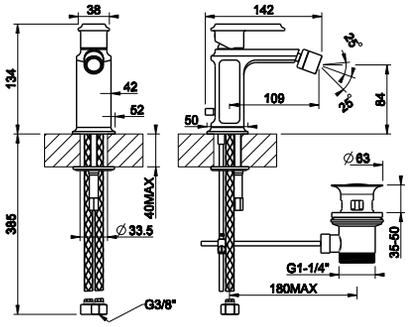

031	Cromo	Chrome
149	Finox	Finox
080	Gold CCP	087 Gold brushed CCP
713	Antique Brass	
706	Black Metal PVD	030 Copper PVD



ELEGANZA
bath



46013

Miscelatore monocomando esterno vasca con deviatore automatico bagno/doccia.
External bath mixer with automatic bath/shower diverter.

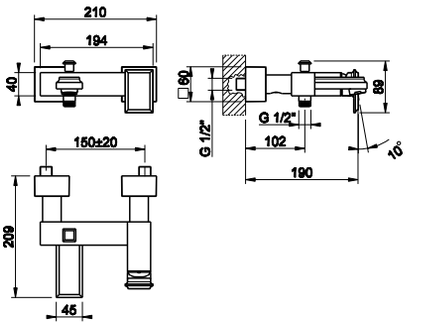

031	Cromo	Chrome	
149	Finox	Finox	
080	Gold CCP	087	Gold brushed CCP
713	Antique Brass		
706	Black Metal PVD	030	Copper PVD



46045

Gruppo bordo vasca tre fori con bocca di erogazione.
Three-hole bath mixer with tub-filler spout.

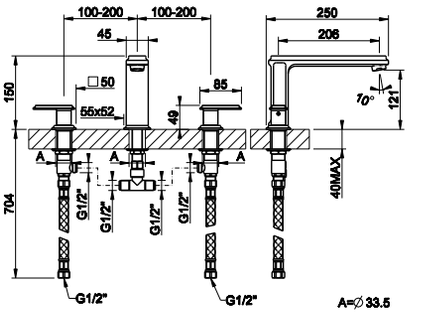

031	Cromo	Chrome	
149	Finox	Finox	
080	Gold CCP	087	Gold brushed CCP
713	Antique Brass		
706	Black Metal PVD	030	Copper PVD



46043

Gruppo bordo vasca tre fori per erogazione alla colonna vasca con deviatore e flessibile 1,50 m.
Three-hole bath mixer with diverter, 1/2 fitting and 1,50 m flexible hose. To be used with overflow filler.

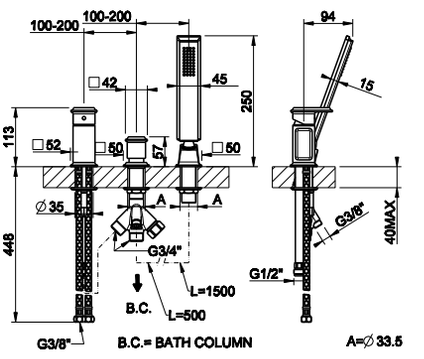

031	Cromo	Chrome	
149	Finox	Finox	
080	Gold CCP	087	Gold brushed CCP
713	Antique Brass		
706	Black Metal PVD	030	Copper PVD



46037

Gruppo bordo vasca quattro fori con bocca di erogazione, con deviatore e flessibile 1,50 m.
Four-hole bath mixer with tub-filler spout and diverter, 1/2 fitting and 1,50 m flexible hose.

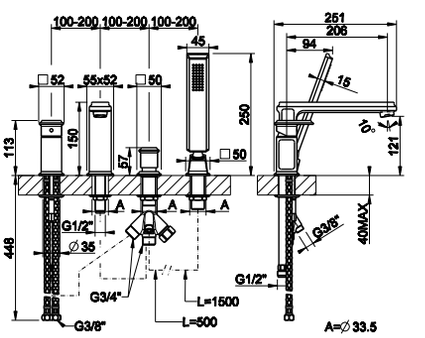

031	Cromo	Chrome	
149	Finox	Finox	
080	Gold CCP	087	Gold brushed CCP
713	Antique Brass		
706	Black Metal PVD	030	Copper PVD



46040

Gruppo bordo vasca cinque fori con bocca di erogazione, con deviatore e flessibile 1,50 m.
Five-hole bath mixer with tub-filler spout and diverter, 1/2 fitting and 1,50 m flexible hose.

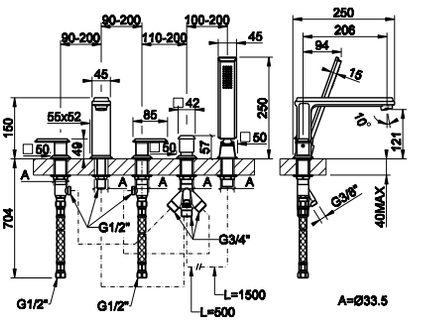

031	Cromo	Chrome	
149	Finox	Finox	
080	Gold CCP	087	Gold brushed CCP
713	Antique Brass		
706	Black Metal PVD	030	Copper PVD

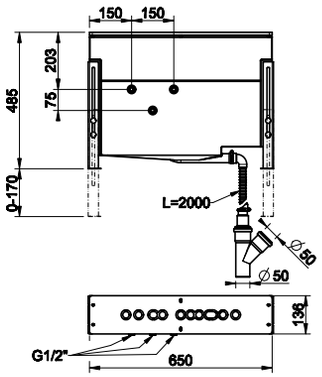

01669

Secur box per bordo vasca.
Mounting box for bath group.

031	Cromo	Chrome



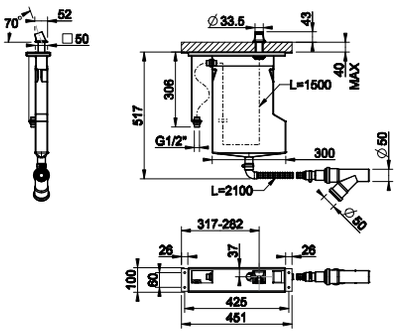

01770

Sistema di recupero acqua per flessibile doccetta bordo vasca. Non abbinabile a 01669, 01658, 01663 e 01664.
Pull-out handshower drain kit. Not fitting items 01669, 01658, 01663 and 01664.

031	Cromo	Chrome	
149	Finox	Finox	
080	Gold CCP	087	Gold brushed CCP
713	Antique Brass		
706	Black Metal PVD	030	Copper PVD



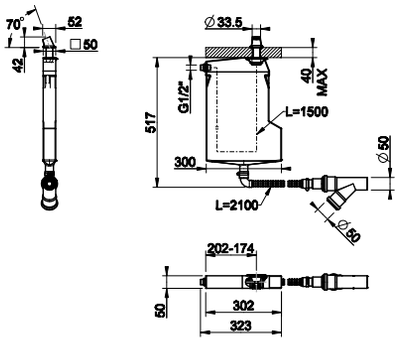

01771

Sistema di recupero acqua per flessibile doccetta bordo vasca. Non abbinabile a 01669, 01658, 01663 e 01664.
Pull-out handshower drain kit. Not fitting items 01669, 01658, 01663 and 01664.

031	Cromo	Chrome	
149	Finox	Finox	
080	Gold CCP	087	Gold brushed CCP
713	Antique Brass		
706	Black Metal PVD	030	Copper PVD



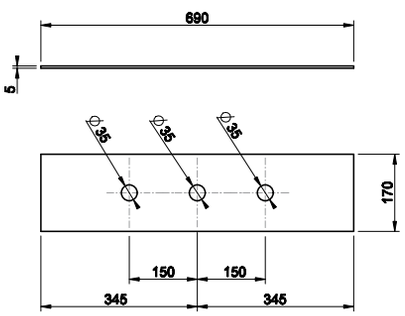

01663

Piastra di finitura tre fori per secur box.
Three-hole finishing plate for mounting box.

031	Cromo	Chrome	
149	Finox	Finox	
080	Gold CCP	087	Gold brushed CCP
713	Antique Brass		
706	Black Metal PVD	030	Copper PVD



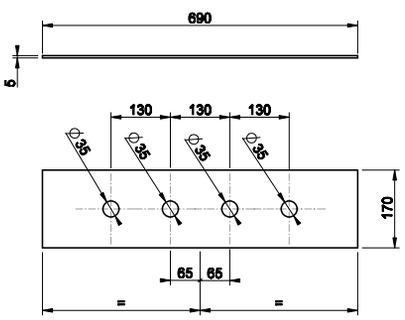

01664

Piastra di finitura quattro fori per secur box.
Four-hole finishing plate for mounting box.

031	Cromo	Chrome	
149	Finox	Finox	
080	Gold CCP	087	Gold brushed CCP
713	Antique Brass		
706	Black Metal PVD	030	Copper PVD





01758

Piastra di finitura cinque fori per secur box.
Five-hole finishing plate for mounting box.

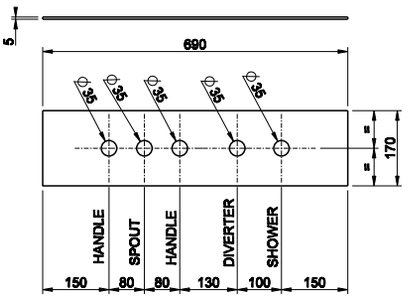

031	Cromo	Chrome	
149	Finox	Finox	
080	Gold CCP	087	Gold brushed CCP
713	Antique Brass		
706	Black Metal PVD	030	Copper PVD



46103

Bocca di erogazione vasca alimentata con comando remoto (non incluso).
Bath spout with separate control (not included).

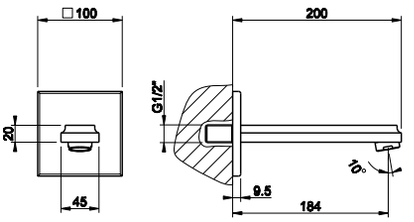

031	Cromo	Chrome	
149	Finox	Finox	
080	Gold CCP	087	Gold brushed CCP
713	Antique Brass		
706	Black Metal PVD	030	Copper PVD



46189

Parte incasso per piantana vasca.
Built-in part for freestanding bath mixer.

031	Cromo	Chrome

46189 + 46129





46129

Parti esterne per piantana esterno vasca con doccetta.
External parts for freestanding external bath mixer with handshower.

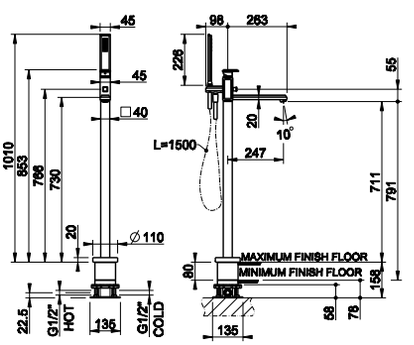

031	Cromo	Chrome	
149	Finox	Finox	
080	Gold CCP	087	Gold brushed CCP
713	Antique Brass		
706	Black Metal PVD	030	Copper PVD

44639 + 46136

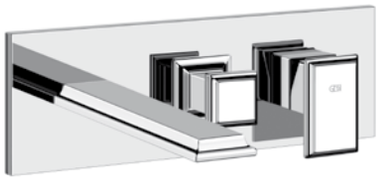

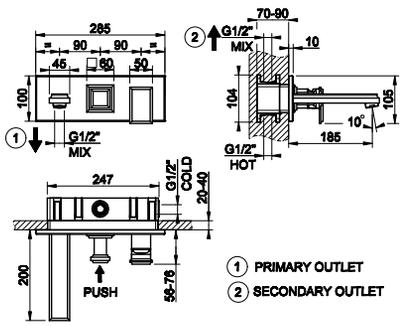

44639

Parte incasso per miscelatore a due uscite.
Built-in part for two way mixer.

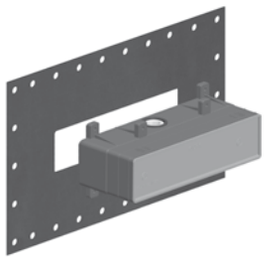

031	Cromo	Chrome

46136

Parti esterne per miscelatore monocomando ad incasso a due uscite con bocca di erogazione e con deviatore.
External parts for two-way built-in shower mixer with tub-filler spout and diverter.

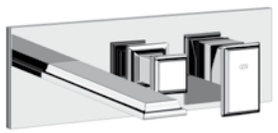

031	Cromo	Chrome	
149	Finox	Finox	
080	Gold CCP	087	Gold brushed CCP
713	Antique Brass		
706	Black Metal PVD	030	Copper PVD

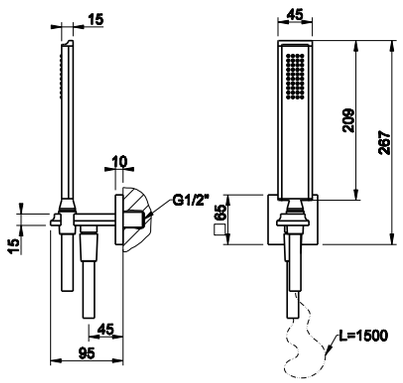

46127

Set doccia comprensivo di presa acqua con attacco da 1/2", supporto, flessibile 1,50 e doccetta anticalcare.
Shower set composed by 1/2" connection water outlet, shower hook, 1,50 m flexible hose and antilimestone handshower.



031	Cromo	Chrome	
149	Finox	Finox	
080	Gold CCP	087	Gold brushed CCP
713	Antique Brass		
706	Black Metal PVD	030	Copper PVD

GESSI

ELEGANZA
shower



46031

Miscelatore monocomando esterno doccia.
External shower mixer.



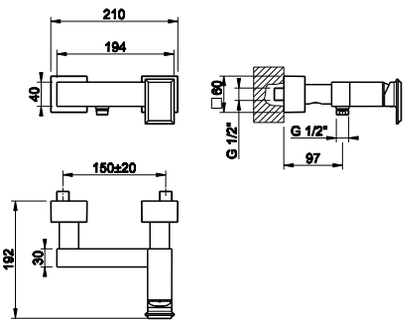

031	Cromo	Chrome	
149	Finox	Finox	
080	Gold CCP	087	Gold brushed CCP
713	Antique Brass		
706	Black Metal PVD	030	Copper PVD

46111

Miscelatore termostatico esterno doccia.
External shower thermostatic mixer.



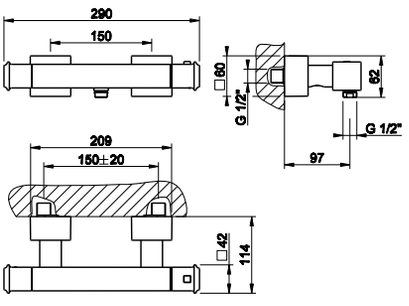

031	Cromo	Chrome	
149	Finox	Finox	
080	Gold CCP	087	Gold brushed CCP
713	Antique Brass		
706	Black Metal PVD	030	Copper PVD

44655

Parte incasso per miscelatore ad una uscita.
Built-in part for one-way mixer.



031	Cromo	Chrome

46061

Parti esterne per miscelatore monocomando ad incasso, attacchi da 1/2", cartuccia Ø35, una uscita.
External parts for built-in mixer, with 1/2" connections, Ø35 cartridge, one-way.



031	Cromo	Chrome	
149	Finox	Finox	
080	Gold CCP	087	Gold brushed CCP
713	Antique Brass		
706	Black Metal PVD	030	Copper PVD

44655 + 46061



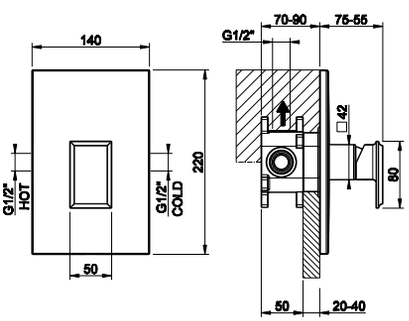

44673 + 46079



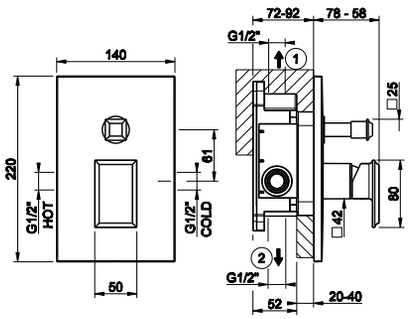

44673

Parte incasso per miscelatore a due uscite.
Built-in part for two way mixer.



031	Cromo	Chrome

46079

Parti esterne per miscelatore monocomando ad incasso, attacchi da 1/2", cartuccia Ø35, due uscite e deviatore automatico bagno/doccia.
External parts for built-in mixer, with 1/2" connections, Ø35 cartridge, two-way and automatic bath/shower diverter.



031	Cromo	Chrome	
149	Finox	Finox	
080	Gold CCP	**087**	Gold brushed CCP
713	Antique Brass		
706	Black Metal PVD	**030**	Copper PVD

R4012

Sistema antiriflusso UNI EN 1717, opzionale ed abbinabile a 44639 e 44673.
Non-return system (optional), UNI EN 1717 certified, compatible with 44639 and 44673.



031	Cromo	Chrome

09269 + 46232



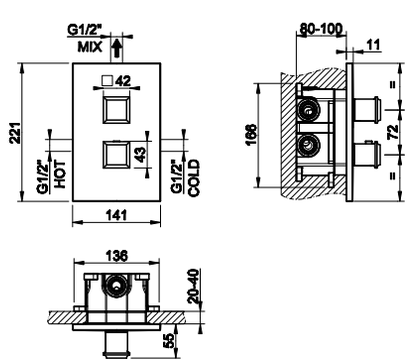

09269

Parte incasso per miscelatore termostatico.
Built-in part for thermostatic mixer.



031	Cromo	Chrome

46232

Parti esterne per miscelatore termostatico con attacchi da 1/2", filtri e rubinetto con dischi ceramici ad una uscita da 1/2".
External parts for thermostatic mixer with 1/2" connections, filters and 1/2" one way-diverter with ceramic discs.



031	Cromo	Chrome	
149	Finox	Finox	
080	Gold CCP	**087**	Gold brushed CCP
713	Antique Brass		
706	Black Metal PVD	**030**	Copper PVD



09269

Parte incasso per miscelatore termostatico.
Built-in part for thermostatic mixer.

031	Cromo	Chrome

09269 + 46234





46234

Parti esterne per miscelatore termostatico con attacchi da 1/2", filtri e deviatore con dischi ceramici a due uscite da 1/2".
External parts for thermostatic mixer with 1/2" connections, filters and 1/2" two-way diverter with ceramic discs.

031	Cromo	Chrome	
149	Finox	Finox	
080	Gold CCP	087	Gold brushed CCP
713	Antique Brass		
706	Black Metal PVD	030	Copper PVD

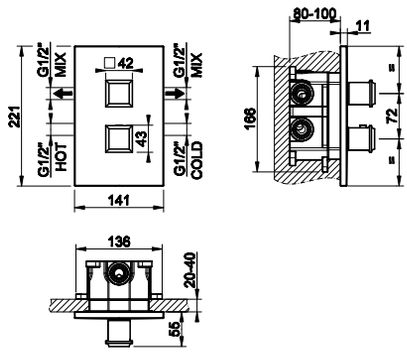



09269

Parte incasso per miscelatore termostatico.
Built-in part for thermostatic mixer.

031	Cromo	Chrome

09269 + 46236





46236

Parti esterne per miscelatore termostatico con attacchi da 1/2", filtri e deviatore con dischi ceramici a tre uscite da 1/2".
External parts for thermostatic mixer with 1/2" connections, filters and 1/2" three-way diverter with ceramic discs.

031	Cromo	Chrome	
149	Finox	Finox	
080	Gold CCP	087	Gold brushed CCP
713	Antique Brass		
706	Black Metal PVD	030	Copper PVD

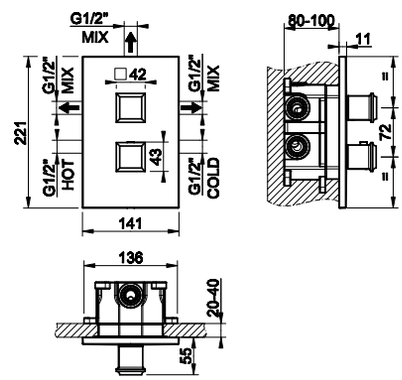



46155

Soffione doccia per fissaggio a parete.
Wall-fixing headshower.

238	Mirror Steel	Mirror Steel

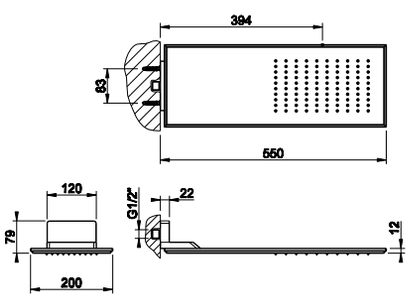

ELEGANZA shower

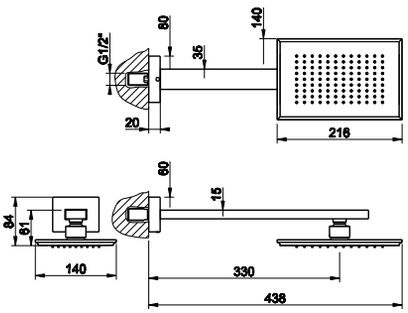

46148

Soffione doccia da parete, snodato, con attacco da 1/2" e anticalcare.
Wall-mounted adjustable and antilimestone showerhead, 1/2" connections.



031	Cromo	Chrome	
149	Finox	Finox	
080	Gold CCP	087	Gold brushed CCP
713	Antique Brass		
706	Black Metal PVD	030	Copper PVD

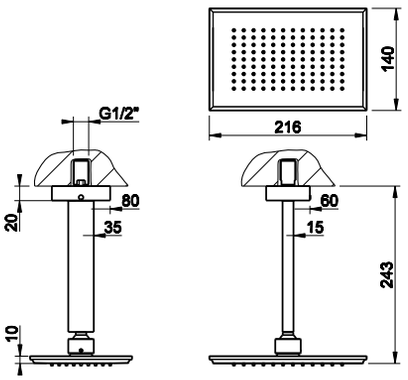

46152

Soffione doccia da soffitto, altezza 243 mm, snodato, con attacco da 1/2" e anticalcare.
Ceiling-mounted adjustable and antilimestone showerhead, 243 mm length, 1/2" connections.



031	Cromo	Chrome	
149	Finox	Finox	
080	Gold CCP	087	Gold brushed CCP
713	Antique Brass		
706	Black Metal PVD	030	Copper PVD

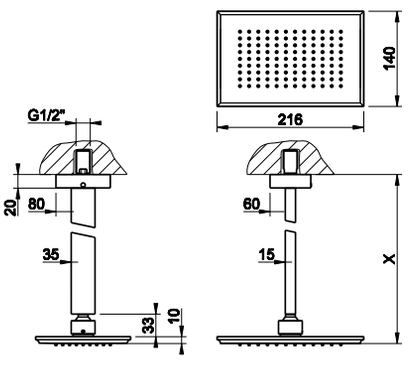

46150

Soffione doccia da soffitto con altezza personalizzabile (min 115 max 1865 mm), con attacco da 1/2" e anticalcare.
Ceiling-mounted antilimestone showerhead, length on request (min 115 max 1865 mm), 1/2" connections.



031	Cromo	Chrome	
149	Finox	Finox	
080	Gold CCP	087	Gold brushed CCP
713	Antique Brass		
706	Black Metal PVD	030	Copper PVD

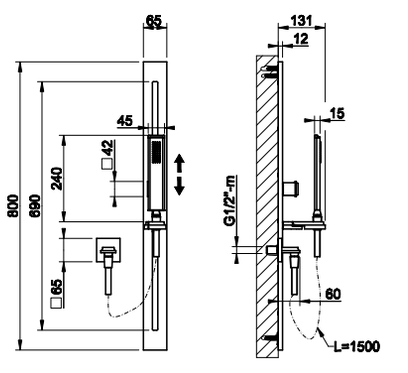

46144

Asta saliscendi con doccetta anticalcare, flessibile 1,50 m e presa acqua. Installazione orizzontale o verticale.
Sliding rail with antilimestone handshower, 1,50 m flexible hose and water outlet. Either vertical or horizontal installation.



031	Cromo	Chrome	
149	Finox	Finox	
080	Gold CCP	087	Gold brushed CCP
713	Antique Brass		
706	Black Metal PVD	030	Copper PVD

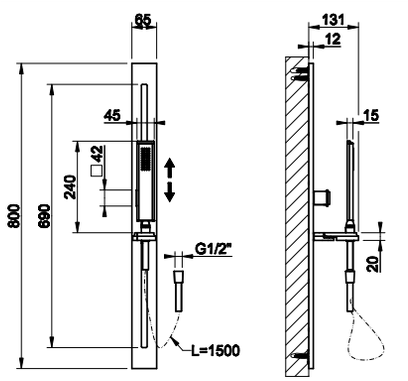

46145

Asta saliscendi con doccetta anticalcare e flessibile 1,50 m. Installazione orizzontale o verticale.
Sliding rail with antilimestone handshower and 1,50 m flexible hose. Either vertical or horizontal installation.



031	Cromo	Chrome	
149	Finox	Finox	
080	Gold CCP	087	Gold brushed CCP
713	Antique Brass		
706	Black Metal PVD	030	Copper PVD



46142

Asta saliscendi. Da completare con doccetta 46154 e flessibile 01637. Installazione orizzontale o verticale.
Sliding rail, to be completed with handshower 46154, and flexible hose 01637. Either vertical or horizontal installation.

031	Cromo	Chrome	
149	Finox	Finox	
080	Gold CCP	087	Gold brushed CCP
713	Antique Brass		
706	Black Metal PVD	030	Copper PVD

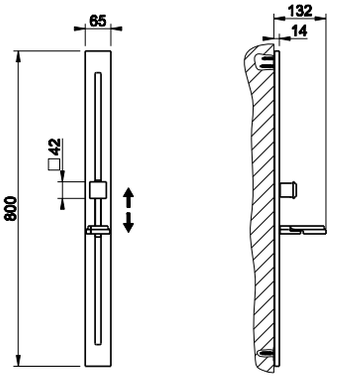



44639

Parte incasso per miscelatore a due uscite.
Built-in part for two way mixer.

031	Cromo	Chrome	

44639 + 46138



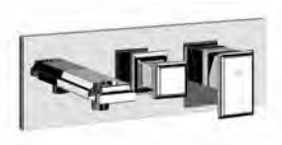

46138

Parti esterne per miscelatore monocomando ad incasso doccia a due uscite con deviatore, presa acqua e supporto doccetta. Da completare con doccetta 46154 e flessibile 01637.
External parts for two-way built-in shower mixer with diverter, water outlet and handshower hook. To be completed with handshower 46154, and flexible hose 01637.

031	Cromo	Chrome	
149	Finox	Finox	
080	Gold CCP	087	Gold brushed CCP
713	Antique Brass		
706	Black Metal PVD	030	Copper PVD

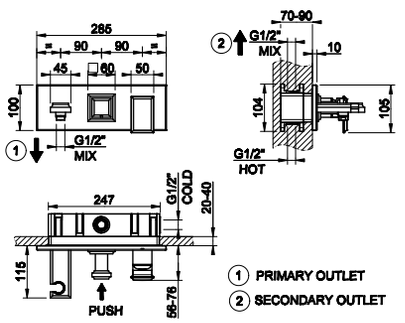



44639

Parte incasso per miscelatore a due uscite.
Built-in part for two way mixer.

031	Cromo	Chrome	

44639 + 46140





46140

Parti esterne per miscelatore monocomando ad incasso doccia a due uscite con deviatore, presa acqua e supporto doccetta. Da completare con doccetta 46154 e flessibile 01637.
External parts for two-way built-in shower mixer with diverter, water outlet and handshower hook. To be completed with handshower 46154, and flexible hose 01637.

031	Cromo	Chrome	
149	Finox	Finox	
080	Gold CCP	087	Gold brushed CCP
713	Antique Brass		
706	Black Metal PVD	030	Copper PVD

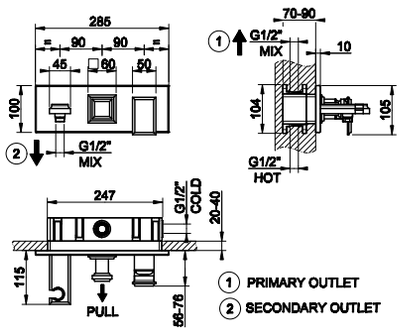

R4012

Sistema antiriflusso UNI EN 1717, opzionale ed abbinabile a 44639 e 44673.
Non-return system (optional), UNI EN 1717 certified, compatible with 44639 and 44673.



031	Cromo	Chrome

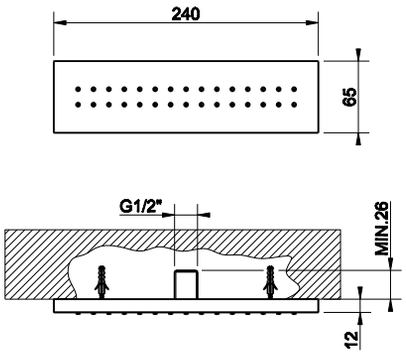

32975

Soffione laterale.
Lateral body jet.

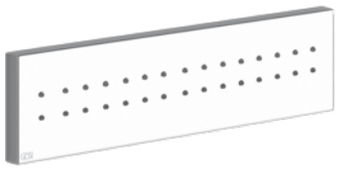

031	Cromo	Chrome	
149	Finox	Finox	
080	Gold CCP	087	Gold brushed CCP
713	Antique Brass		
706	Black Metal PVD	030	Copper PVD

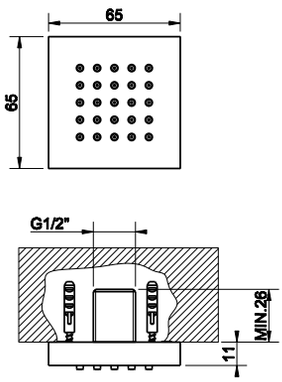

32973

Soffione laterale.
Lateral body jet.



031	Cromo	Chrome	
149	Finox	Finox	
080	Gold CCP	087	Gold brushed CCP
713	Antique Brass		
706	Black Metal PVD	030	Copper PVD

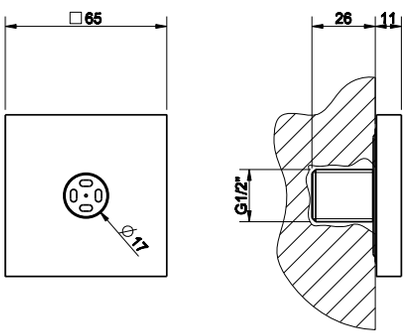

32979

Soffione laterale a getto nebulizzato QUADRO.
QUADRO wall-mounted atomizer jet.



031	Cromo	Chrome	
149	Finox	Finox	
080	Gold CCP	087	Gold brushed CCP
713	Antique Brass		
706	Black Metal PVD	030	Copper PVD

32987



Parte incasso per soffione laterale orientabile.
Built-in parts for adjustable lateral body jet.

031	Cromo	Chrome

32984



Parti esterne per soffione laterale orientabile ad incasso QUADRO.
External parts for QUADRO built-in adjustable lateral body jet.

031	Cromo	Chrome
149	Finox	Finox
080	Gold CCP	087 Gold brushed CCP
713	Antique Brass	
706	Black Metal PVD	030 Copper PVD

32987 + 32984

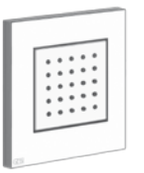

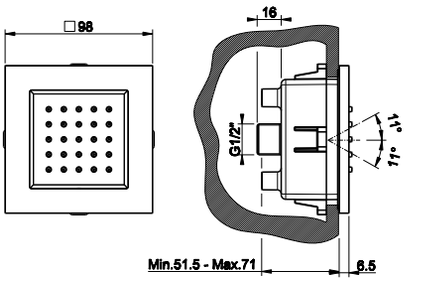

46154



Doccetta anticalcare.
Antilimestone handshower.

031	Cromo	Chrome
149	Finox	Finox
080	Gold CCP	087 Gold brushed CCP
713	Antique Brass	
706	Black Metal PVD	030 Copper PVD

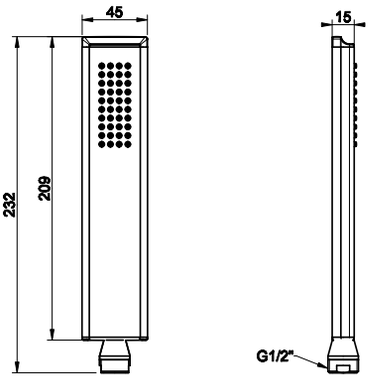

46127



Set doccia comprensivo di presa acqua con attaccato da 1/2", supporto, flessibile 1,50 e doccetta anticalcare.
Shower set composed by 1/2" connection water outlet, shower hook, 1,50 m flexible hose and antilimestone handshower.

031	Cromo	Chrome
149	Finox	Finox
080	Gold CCP	087 Gold brushed CCP
713	Antique Brass	
706	Black Metal PVD	030 Copper PVD

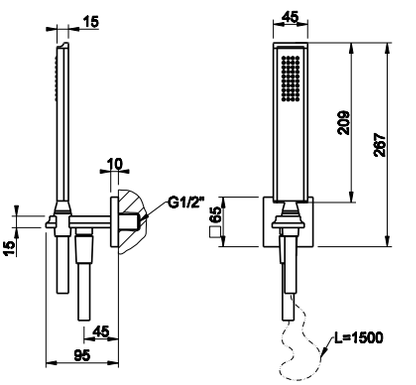

46161



Presa acqua con attaccato da 1/2" e supporto doccetta.
Handshower hook with 1/2" connection water outlet.

031	Cromo	Chrome
149	Finox	Finox
080	Gold CCP	087 Gold brushed CCP
713	Antique Brass	
706	Black Metal PVD	030 Copper PVD

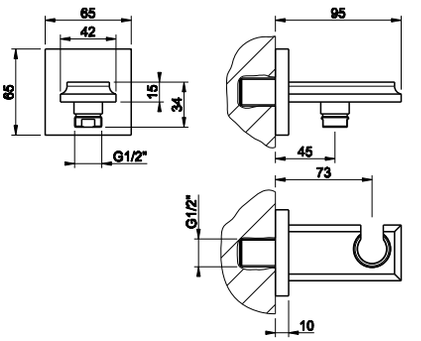

ELEGANZA shower

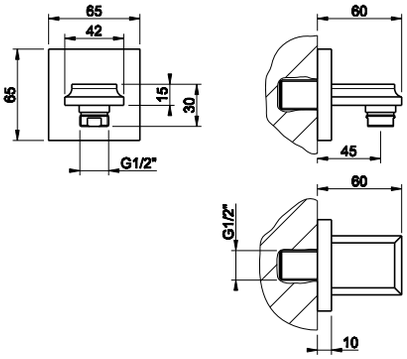

46169

Presa acqua con attacco da 1/2".
1/2" connection water outlet.

031	Cromo	Chrome	
149	Finox	Finox	
080	Gold CCP	087	Gold brushed CCP
713	Antique Brass		
706	Black Metal PVD	030	Copper PVD



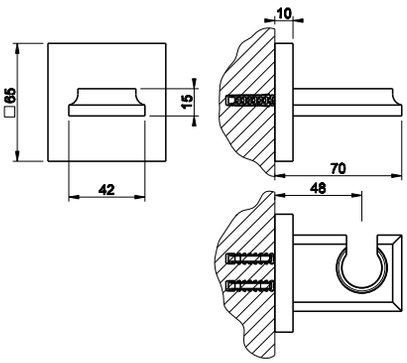

46157

Supporto fisso per doccetta.
Fixed handshower hook.

031	Cromo	Chrome	
149	Finox	Finox	
080	Gold CCP	087	Gold brushed CCP
713	Antique Brass		
706	Black Metal PVD	030	Copper PVD



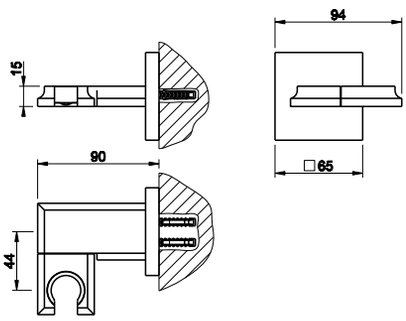

46163

Supporto duplex orientabile per doccetta.
Adjustable handshower hook.

031	Cromo	Chrome	
149	Finox	Finox	
080	Gold CCP	087	Gold brushed CCP
713	Antique Brass		
706	Black Metal PVD	030	Copper PVD



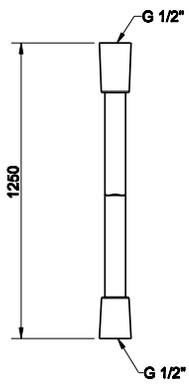

29744

Flessibile Cromalux lunghezza 1,25 m con attacco da 1/2" conico.
1,25 m Cromalux flexible hose with conic 1/2" connections.

031	Cromo	Chrome	
149	Finox	Finox	
080	Gold CCP		



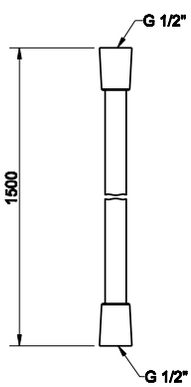

01637

Flessibile Cromalux lunghezza 1,50 m con attacco da 1/2" conico.
1,50 m Cromalux flexible hose with conic 1/2" connections.

031	Cromo	Chrome	
149	Finox	Finox	
080	Gold CCP		
713	Antique Brass		
706	Black Metal PVD	030	Copper PVD



GESSI

ELEGANZA
accessories





46401

Porta sapone a muro.
Wall-mounted soap holder.

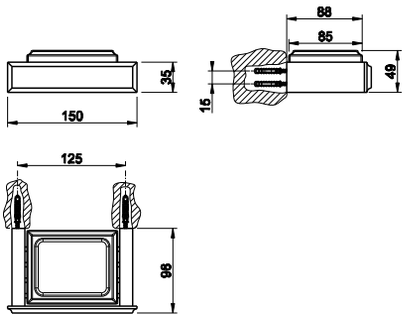

031	Cromo	Chrome	
149	Finox	Finox	
080	Gold CCP	087	Gold brushed CCP
713	Antique Brass		
706	Black Metal PVD	030	Copper PVD



46404

Porta oggetti a muro.
Wall-mounted holder.

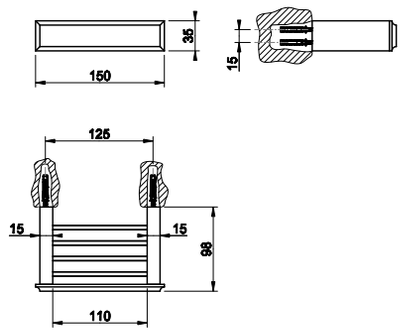

031	Cromo	Chrome	
149	Finox	Finox	
080	Gold CCP	087	Gold brushed CCP
713	Antique Brass		
706	Black Metal PVD	030	Copper PVD



46407

Porta bicchiere a muro.
Wall-mounted tumbler holder.

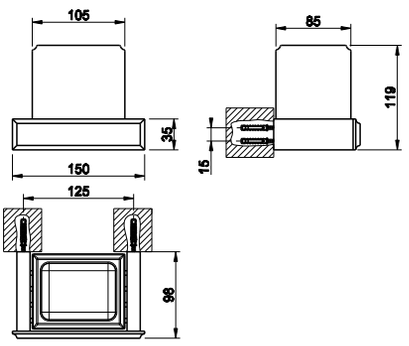

031	Cromo	Chrome	
149	Finox	Finox	
080	Gold CCP	087	Gold brushed CCP
713	Antique Brass		
706	Black Metal PVD	030	Copper PVD



46413

Porta dispenser a muro con bicchiere.
Wall-mounted soap dispenser holder.

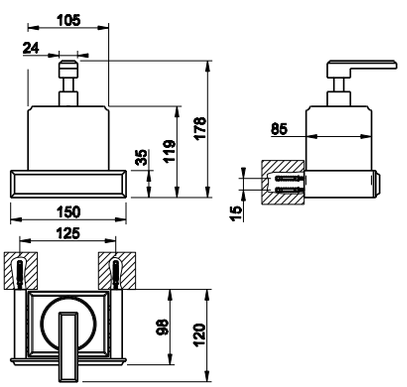

031	Cromo	Chrome	
149	Finox	Finox	
080	Gold CCP	087	Gold brushed CCP
713	Antique Brass		
706	Black Metal PVD	030	Copper PVD



46419

Porta scopino a muro.
Wall-mounted brush holder.

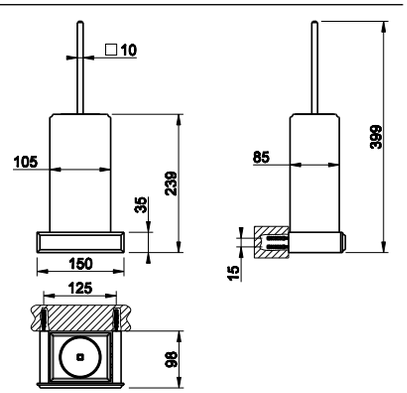

031	Cromo	Chrome	
149	Finox	Finox	
080	Gold CCP	087	Gold brushed CCP
713	Antique Brass		
706	Black Metal PVD	030	Copper PVD

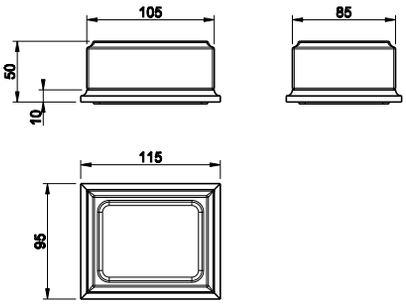

46425

Porta sapone d'appoggio.
Standing soap holder.



031	Cromo	Chrome	
149	Finox	Finox	
080	Gold CCP	087	Gold brushed CCP
713	Antique Brass		
706	Black Metal PVD	030	Copper PVD

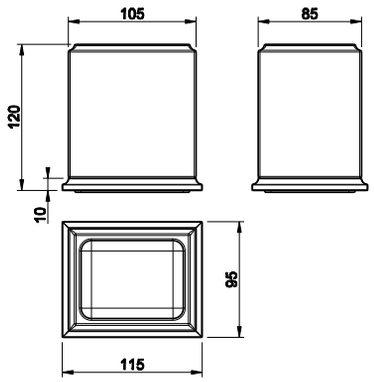

46431

Porta bicchiere d'appoggio.
Standing tumbler holder.



031	Cromo	Chrome	
149	Finox	Finox	
080	Gold CCP	087	Gold brushed CCP
713	Antique Brass		
706	Black Metal PVD	030	Copper PVD

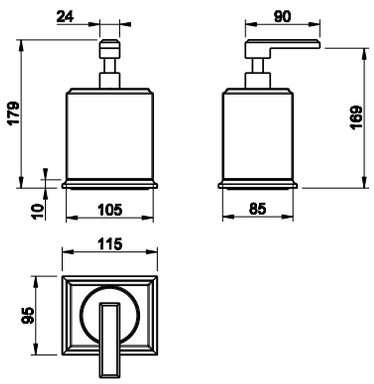

46437

Porta dispenser d'appoggio con bicchiere.
Standing soap dispenser holder.



031	Cromo	Chrome	
149	Finox	Finox	
080	Gold CCP	087	Gold brushed CCP
713	Antique Brass		
706	Black Metal PVD	030	Copper PVD

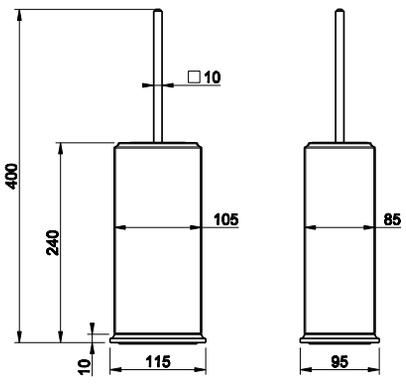

46443

Porta scopino d'appoggio.
Standing brush holder.



031	Cromo	Chrome	
149	Finox	Finox	
080	Gold CCP	087	Gold brushed CCP
713	Antique Brass		
706	Black Metal PVD	030	Copper PVD

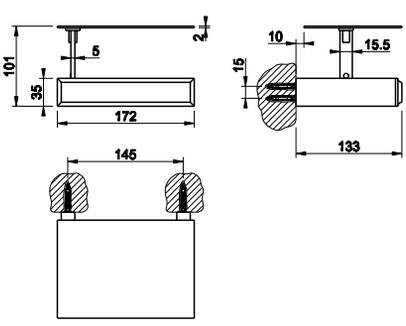

46449

Porta rotolo a muro con coperchio.
Wall-mounted paper roll holder with cover.



031	Cromo	Chrome	
149	Finox	Finox	
080	Gold CCP	087	Gold brushed CCP
713	Antique Brass		
706	Black Metal PVD	030	Copper PVD



46455

Porta rotolo a muro.
Wall-mounted paper roll holder.

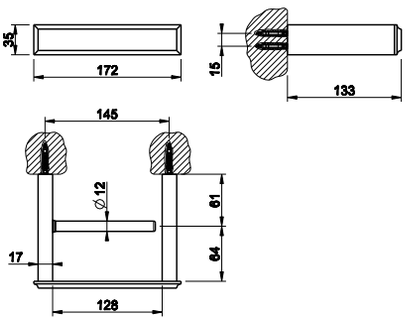

031	Cromo	Chrome	
149	Finox	Finox	
080	Gold CCP	087	Gold brushed CCP
713	Antique Brass		
706	Black Metal PVD	030	Copper PVD



46467

Colonna a muro con porta rotolo e porta scopino.
Wall-mounted column with paper roll holder and brush holder.

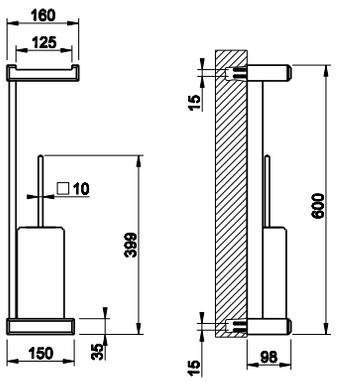

031	Cromo	Chrome	
149	Finox	Finox	
080	Gold CCP	087	Gold brushed CCP
713	Antique Brass		
706	Black Metal PVD	030	Copper PVD



46553

Piantana con porta rotolo e porta scopino.
Standing set with paper roll holder and brush holder.

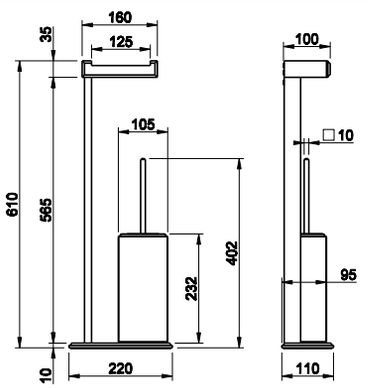

031	Cromo	Chrome	
149	Finox	Finox	
080	Gold CCP	087	Gold brushed CCP
713	Antique Brass		
706	Black Metal PVD	030	Copper PVD



46571

Piantana porta salvietta.
Freestanding towel rail.

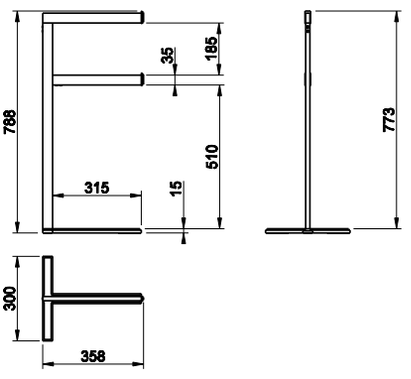

031	Cromo	Chrome	
149	Finox	Finox	
080	Gold CCP	087	Gold brushed CCP
713	Antique Brass		
706	Black Metal PVD	030	Copper PVD



46497

Porta salvietta interasse 30 cm.
30 cm centre distance towel rail.

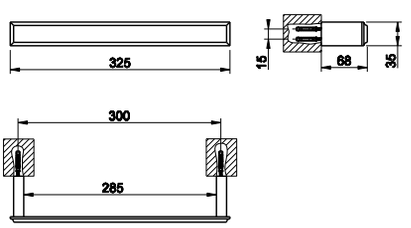

031	Cromo	Chrome	
149	Finox	Finox	
080	Gold CCP	087	Gold brushed CCP
713	Antique Brass		
706	Black Metal PVD	030	Copper PVD

46500

Porta salvietta interasse 45 cm.
45 cm centre distance towel rail.

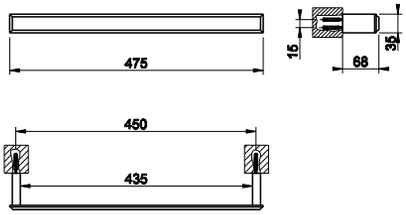



031	Cromo	Chrome	
149	Finox	Finox	
080	Gold CCP	087	Gold brushed CCP
713	Antique Brass		
706	Black Metal PVD	030	Copper PVD

46503

Porta salvietta interasse 60 cm.
60 cm centre distance towel rail.

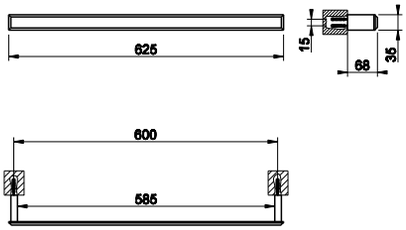



031	Cromo	Chrome	
149	Finox	Finox	
080	Gold CCP	087	Gold brushed CCP
713	Antique Brass		
706	Black Metal PVD	030	Copper PVD

46509

Porta salvietta ad anello.
Towel ring.

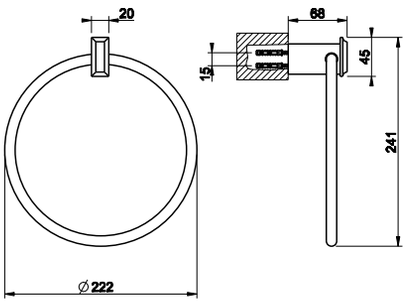



031	Cromo	Chrome	
149	Finox	Finox	
080	Gold CCP	087	Gold brushed CCP
713	Antique Brass		
706	Black Metal PVD	030	Copper PVD

46521

Appendino a muro.
Wall-mounted robe hook.

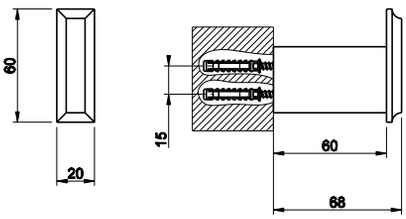



031	Cromo	Chrome	
149	Finox	Finox	
080	Gold CCP	087	Gold brushed CCP
713	Antique Brass		
706	Black Metal PVD	030	Copper PVD

46461

Mensola per vasca o doccia.
Bath or shower shelf.

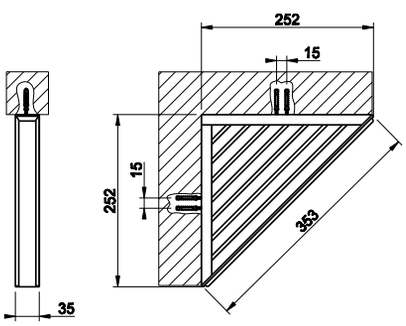



031	Cromo	Chrome	
149	Finox	Finox	
080	Gold CCP	087	Gold brushed CCP
713	Antique Brass		
706	Black Metal PVD	030	Copper PVD

46547

Mensola 30 cm.
Shelf 30 cm.



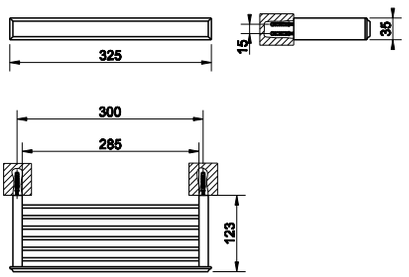

031	Cromo	Chrome	
149	Finox	Finox	
080	Gold CCP	087	Gold brushed CCP
713	Antique Brass		
706	Black Metal PVD	030	Copper PVD

46545

Mensola 60 cm.
Shelf 60 cm.



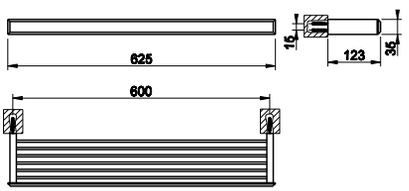

031	Cromo	Chrome	
149	Finox	Finox	
080	Gold CCP	087	Gold brushed CCP
713	Antique Brass		
706	Black Metal PVD	030	Copper PVD

46550

Mensola 60 cm.
Shelf 60 cm.



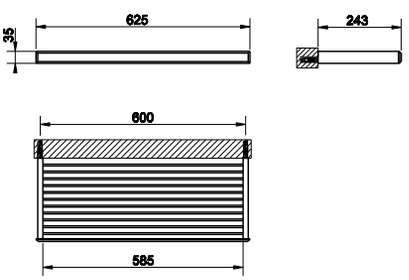

031	Cromo	Chrome	
149	Finox	Finox	
080	Gold CCP	087	Gold brushed CCP
713	Antique Brass		
706	Black Metal PVD	030	Copper PVD

46588

Specchio d'appoggio a lente orientabile.
Adjustable standing mirror.



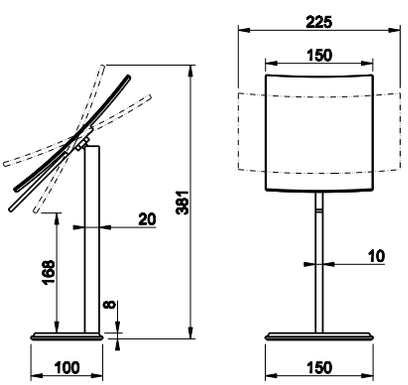

031	Cromo	Chrome	
149	Finox	Finox	
080	Gold CCP	087	Gold brushed CCP
713	Antique Brass		
706	Black Metal PVD	030	Copper PVD

46591

Gettacarta.
Waste-paper basket.



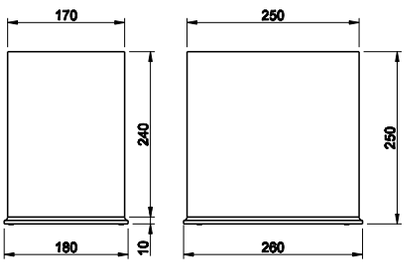

031	Cromo	Chrome	
149	Finox	Finox	
080	Gold CCP	087	Gold brushed CCP
713	Antique Brass		
706	Black Metal PVD	030	Copper PVD

GESSI®



ELEGANZA
total look

46715

Vasca freestanding in Cristalplant® (bianco opaco). Scarico incluso. Verificare portata soletta se conforme alle specifiche.
Freestanding bathtub, matt white Cristalplant® (matt white). Waste included. Please check if the capacity load of the slab is in conformity with the specifications.



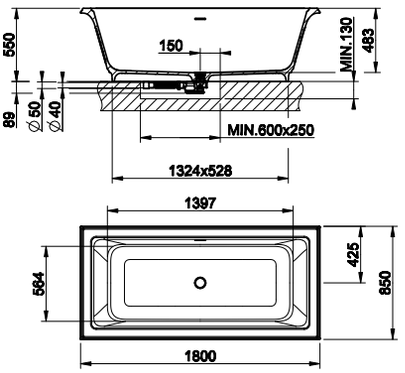

521	Cristalplant	Cristalplant

46717

Vasca freestanding in Cristalplant® (bianco opaco). Verniciatura esterna. Possibile installazione rubinetteria bordo vasca. Scarico incluso. Verificare portata soletta se conforme alle specifiche.
Freestanding bathtub in Cristalplant® (matt white). External lacquering. Possible tap mounting on the ledge. Waste included. Please check if the capacity load of the slab is in conformity with the specifications.



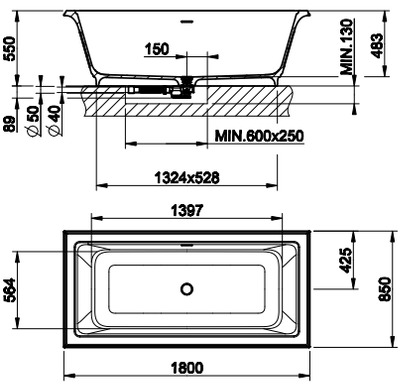

XXX	Cristalplant RAL Colour - codice RAL a richiesta/ custom RAL code on request

46719

Piatto doccia in Cristalplant® (bianco opaco). Installazione universale. Scsrico non incluso. Compatibile con scarico a norma DIN EN 274 - D90 - UNI EN ISO 6708.
Shower tray in Cristalplant® (matt white). Universal installation. Drain not included. Compatible with DIN EN 274 - D90 - UNI EN ISO 6708 drains.



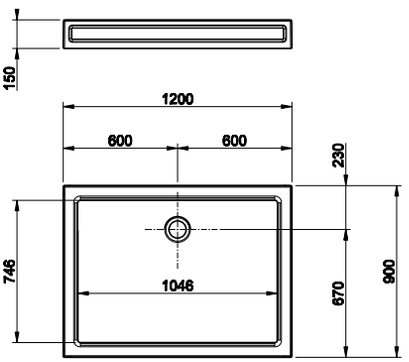

521	Cristalplant	Cristalplant

ELEGANZA total look

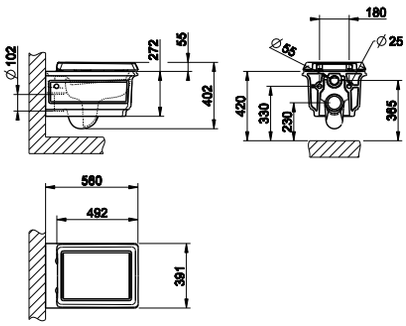

46753

Vaso sospeso a parete (6 litri) in Ceramica Bianco Europa con sifone integrato. Cerniere con chiusura rallentata e coprifori laterali inclusi in finitura 031.
Wall hung WC (6 litres) in White Europe Ceramic, integrated siphon. Soft-closing hardware and lateral holes plugs included in 031 finishing.

518	Ceramica Bianco Europa White Europe Ceramic



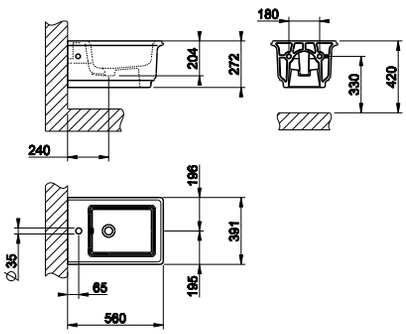

46755

Bidet sospeso a parete in Ceramica Bianco Europa con scarico troppopieno e con foro centrale per rubinetteria. Tappo troppopieno e coprifori laterali inclusi in finitura 031.
Wall hung bidet in in White Europe Ceramic with overflow waste, with central hole for taps and fittings. Overflow cap and side covering caps included in 031 finishing.

518	Ceramica Bianco Europa White Europe Ceramic



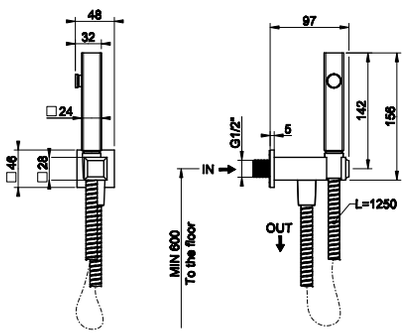

46283

Scopino a getto d'acqua con attacco a muro da 1/2".
Hydrobrush with 1/2"connections.

031	Cromo	Chrome	
149	Finox	Finox	
080	Gold CCP	087	Gold brushed CCP
713	Antique Brass		
706	Black Metal PVD	030	Copper PVD



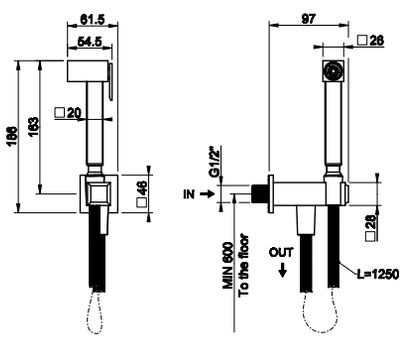

46285

Doccetta shut-off con attacco a muro da 1/2".
Shut-off spary with 1/2" connections.

031	Cromo	Chrome	
149	Finox	Finox	
080	Gold CCP	087	Gold brushed CCP
713	Antique Brass		
706	Black Metal PVD	030	Copper PVD



DATI TECNICI / TECHNICAL DATA
art_**46715/46717**

Peso - *Weight*	150 Kg
Capacità al troppopieno - *Overflow Water capacity*	ca. 325 l
Scarico del troppopieno - *Discharge of overflow*	30 l/min
Scarico della piletta - *Discharge of drain*	60 l/min
Tempo di riempimento al troppopieno - *Filling time*	16 min con 20 l/min *16 min at 20 l/min*

46823



Lavabo a pavimento in Cristalplant® (bianco opaco), con scarico troppopieno. Senza fori per rubinetteria, premarcato 1 foro. Scarico a terra. Piletta a griglia e sifone inclusi. Tappo troppopieno in finitura 031.
Freestanding washbasin in Cristalplant® (matt white) with overflow waste. No holes for taps and fittings, fit for 1 hole. Floor drainage. Grille-plug and syphon included. Overflow cap in 031 finishing.

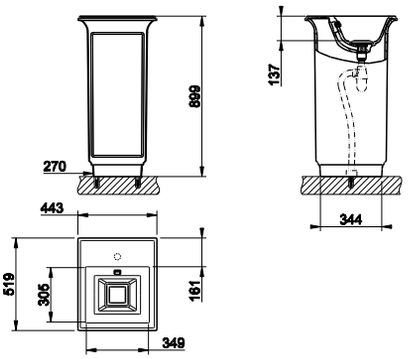

521	Cristalplant	Cristalplant

46824



Lavabo a pavimento in Cristalplant® (bianco opaco), con scarico troppopieno. Verniciatura esterna. Senza fori per rubinetteria, premarcato 1 foro. Scarico a terra. Piletta a griglia e sifone inclusi. Tappo troppopieno in finitura 031.
Freestanding washbasin in Cristalplant® (matt white) with overflow waste. External lacquering. No holes for taps and fittings, fit for 1 hole. Floor drainage. Grille-plug and syphon included. Overflow cap in 031 finishing.

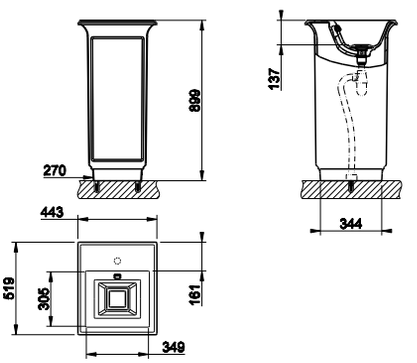

XXX	Cristalplant RAL Colour - codice RAL a richiesta/ custom RAL code on request	

46825

Lavabo a pavimento in Cristalplant® (bianco opaco), con scarico troppopieno. Senza fori per rubinetteria, premarcato 3 fori. Scarico a parete. Piletta a griglia e sifone inclusi. Tappo troppopieno in finitura 031.
Freestanding washbasin in Cristalplant® (matt white) with overflow waste. No holes for taps and fittings, fit for 3 holes. Wall drainage. Grille-plug and syphon included. Overflow cap in 031 finishing.

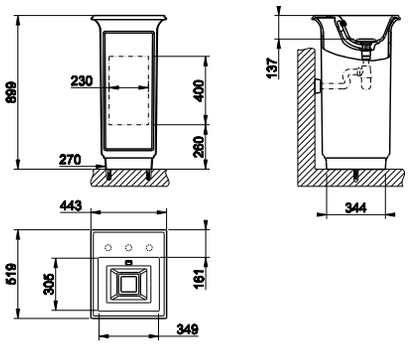



521	Cristalplant	Cristalplant

46826

Lavabo a pavimento in Cristalplant® (bianco opaco), con scarico troppopieno. Verniciatura esterna. Senza fori per rubinetteria, premarcato 3 fori. Scarico a parete. Piletta a griglia e sifone inclusi. Tappo troppopieno in finitura 031.
Freestanding washbasin in Cristalplant® (matt white) with overflow waste. External lacquering. No holes for taps and fittings, fit for 3 holes. Wall drainage. Grille-plug and syphon included. Overflow cap in 031 finishing.

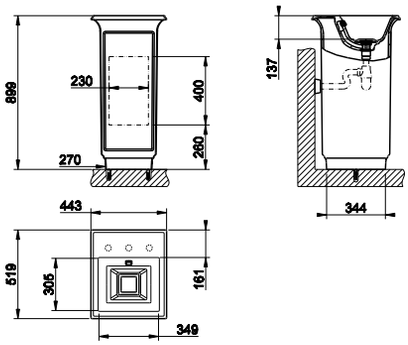



XXX	Cristalplant RAL Colour - codice RAL a richiesta/ custom RAL code on request	

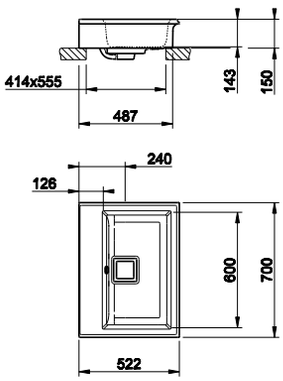

46811

Lavabo sospeso o da appoggio in Cristalplant® (bianco opaco) con scarico troppopieno. Premarcato 3 fori. Tappo troppopieno in finitura 031. Installabile su colonna 46821.
Wall-mounted or counter washbasin in Cristalplant® (matt white) with overflow waste. No holes for taps and fittings, fit for 3 holes. Overflow cap in 031 finishing. Possible installation on pedestal 46821.



521	Cristalplant	Cristalplant



46812

Lavabo sospeso o da appoggio in Cristalplant® (bianco opaco) con scarico troppopieno. Verniciatura esterna. Premarcato 3 fori. Tappo troppopieno in finitura 031. Installabile su colonna 46822.
Wall-mounted or counter washbasin in Cristalplant® (matt white) with overflow waste. External lacquering. No holes for taps and fittings, fit for 3 holes. Overflow cap in 031 finishing. Possible installation on pedestal 46822.

XXX	Cristalplant RAL Colour - codice RAL a richiesta/ custom RAL code on request	

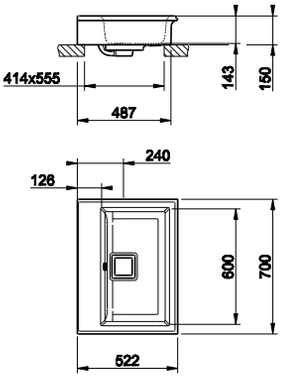



46813

Consolle sospesa o da appoggio in Cristalplant® (bianco opaco) con scarico troppopieno. Premarcato 3 fori.Tappo troppopieno in finitura 031. Installabile su colonna 46821 o gambe 46817.
Wall-mounted or counter console in Cristalplant® (matt white) with overflow waste. No holes for taps and fittings, fit for 3 holes.Overflow cap in 031 finishing. Possible installation on pedestal 46821 or set of legs 46817.

521	Cristalplant	Cristalplant

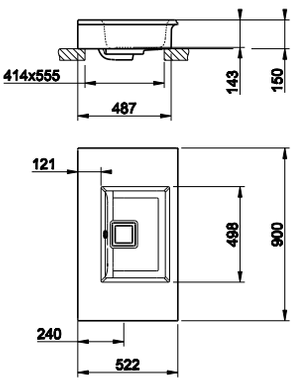



46814

Consolle sospesa o da appoggio in Cristalplant® (bianco opaco) con scarico troppopieno. Verniciatura esterna. Premarcato 3 fori. Tappo troppopieno in finitura 031. Installabile su colonna 46822 o gambe 46819.
Wall-mounted or counter console in Cristalplant® (matt white) with overflow waste. External lacquering. No holes for taps and fittings, fit for 3 holes. Overflow cap in 031 finishing. Possible installation on pedestal 46822 or set of legs 46819.

XXX	Cristalplant RAL Colour - codice RAL a richiesta/ custom RAL code on request	

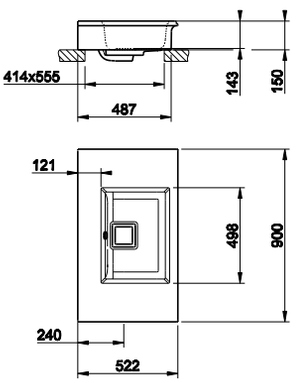



46815

Consolle sospesa o da appoggio in Cristalplant® (bianco opaco) con scarico troppopieno. Premarcato 3 fori. Tappo troppopieno in finitura 031. Installabile su colonna 46821 o gambe 46817.
Wall-mounted or counter console in Cristalplant® (matt white) with overflow waste. No holes for taps and fittings, fit for 3 holes.Overflow cap in 031 finishing. Possible installation on pedestal 46821 or set of legs 46817.

521	Cristalplant	Cristalplant

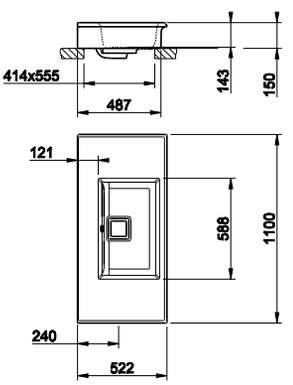



46816

Consolle sospesa o da appoggio in Cristalplant® (bianco opaco) con scarico troppopieno. Verniciatura esterna. Premarcato 3 fori. Tappo troppopieno in finitura 031. Installabile su colonna 46822 o gambe 46819.
Wall-mounted or counter console in Cristalplant® (matt white) with overflow waste. External lacquering. No holes for taps and fittings, fit for 3 holes.Overflow cap in 031 finishing. Possible installation on pedestal 46822 or set of legs 46819.

XXX	Cristalplant RAL Colour - codice RAL a richiesta/ custom RAL code on request	

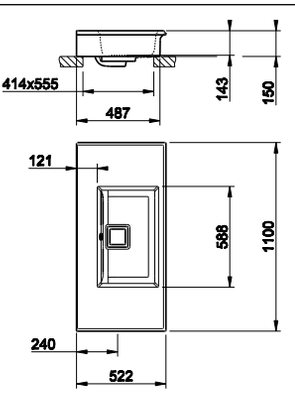

ELEGANZA total look

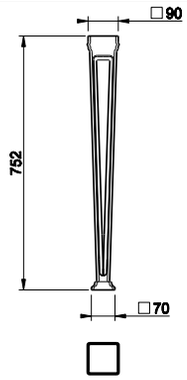

46817

Gambe in Cristalplant® (bianco opaco) per installazione articoli 46813 e 46815.
Set of legs in Cristalplant® (matt white) for installation 46813 or 46815.

521	Cristalplant	Cristalplant



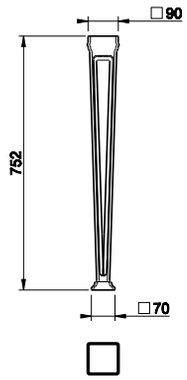

46819

Gambe in Cristalplant® (bianco opaco) con verniciatura esterna per installazione articoli 46814 e 46816.
Set of legs in Cristalplant® (matt white) with external lacquering for installation 46814 or 46816.

XXX	Cristalplant RAL Colour - codice RAL a richiesta/ custom RAL code on request



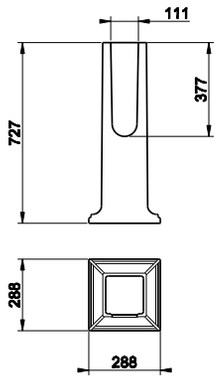

46821

Colonna in Cristalplant® (bianco opaco) per installazione articoli 46811, 46813 e 46815.
Pedestal in Cristalplant® (matt white) for installation 46811, 46813 or 46815.

521	Cristalplant	Cristalplant



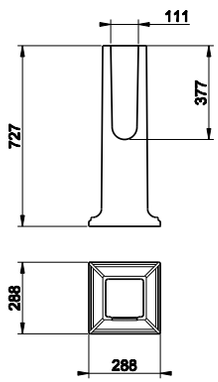

46822

Colonna in Cristalplant® (bianco opaco) con verniciatura esterna per installazione articoli 46812, 46814 e 46816.
Pedestal in Cristalplant® (matt white) with external lacquering for installation 46812, 46814 or 46816.

XXX	Cristalplant RAL Colour - codice RAL a richiesta/ custom RAL code on request



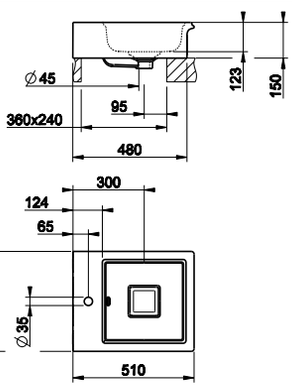

46801

Lavabo da appoggio in Ceramica Bianco Europa, con troppopieno. Tappo troppopieno in finitura 031.
Counter or under counter washbasin in White Europe Ceramic, with overflow waste.Overflow cap in 031 finishing.

516	Ceramica Bianco Europa White Europe Ceramic





46803

Lavabo da appoggio in Ceramica Bianco Europa, senza troppopieno. Per installazione sottopiano necessario kit di fissaggio art. R4268.
Counter or under counter washbasin in White Europe Ceramic, without overflow waste. For under counter installation fixing kit item R4268 required.

516	Ceramica Bianco Europa	White Europe Ceramic

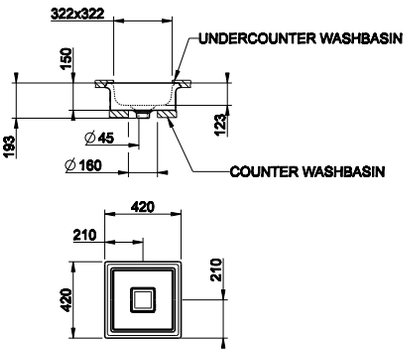



46805

Lavabo da appoggio in Ceramica Bianco Europa, senza troppopieno. Per installazione sottopiano necessario kit di fissaggio art. R4268.
Counter or under counter washbasin in White Europe Ceramic, without overflow waste. For under counter installation fixing kit item R4268 required.

516	Ceramica Bianco Europa	White Europe Ceramic

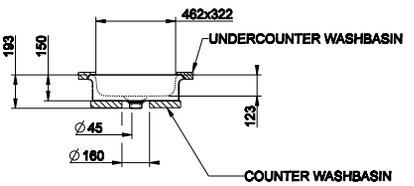

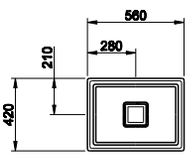

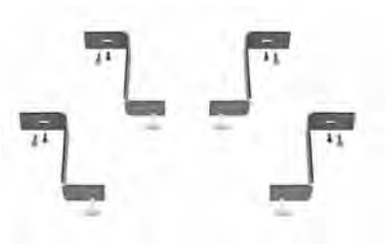

R4268

Kit di fissaggio per installazione sottopiano art. 46803, 46805.
Fixing kit for under counter installation item 46803, 46805.

031	Cromo	Chrome



46593

Specchio da parete (telaio bianco) 420 x 900 mm.
Wall-mounted mirror (white frame) 420 x 900 mm.

520	Structural	Structural

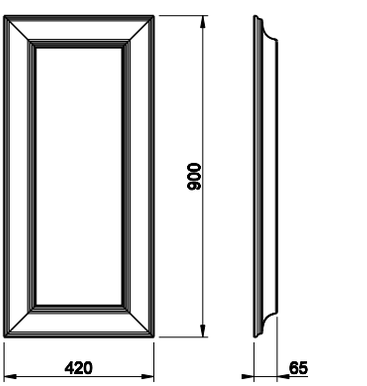



46595

Specchio da parete (telaio bianco) 700 x 900 mm
Wall-mounted mirror (white frame) 700 x 900 mm.

520	Structural	Structural

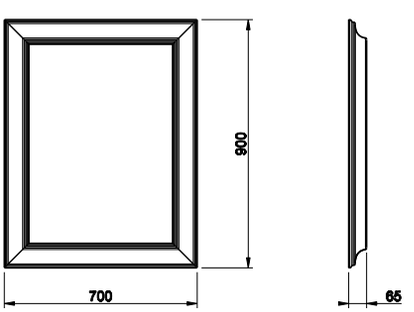

ELEGANZA total look

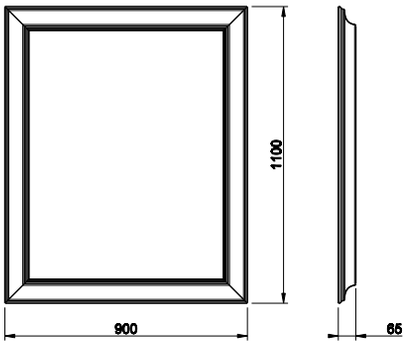

46597

Specchio da parete (telaio bianco) 1100 x 900 mm.
Wall-mounted mirror (white frame) 1100 x 900 mm.

520	Structural	Structural



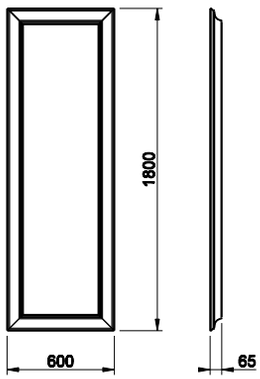

46599

Specchio da pavimento/parete (telaio bianco) 600 x 1XXX mm.
Freestanding/wall-mounted mirror (white frame) 600 x 1XXX mm.

520	Structural	Structural



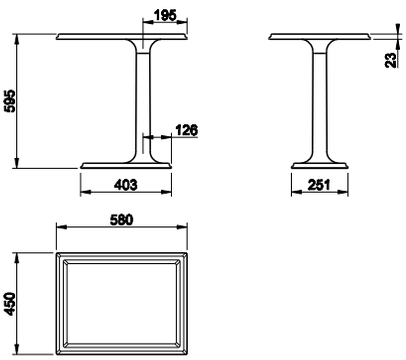

46791

Tavolino in Cristalplant® (bianco opaco).
Freestanding side-table in Cristalplant® (matt white).

521	Cristalplant	Cristalplant



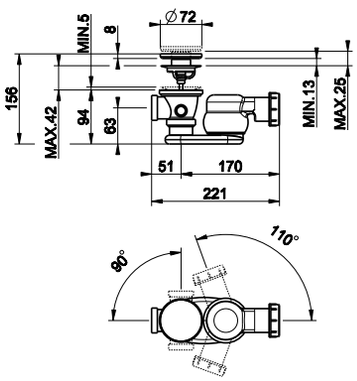

42029

Scarico vasca automatico "Stop&Go" in polietilene con tappo in Cristalplant® (bianco opaco).
"Stop&Go" authomatic waste for bath tub in polyethylene, with Cristalplant® (matt white) plug.

031	Cromo	Chrome



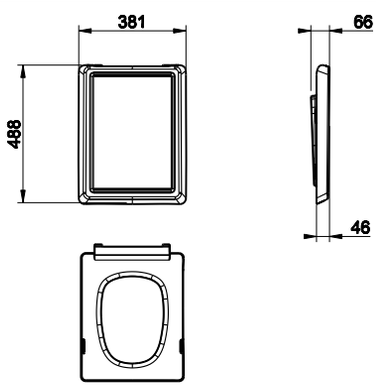

46757

Sedile in termoindurente per vaso 46753.
Thermo-hardening WC seat for item 46753.

031	Cromo	Chrome





37584

Cerniere con chiusura rallentata e tappi laterali.
Soft-closing hardware and lateral holes plugs.

031	Cromo	Chrome	
149	Finox	Finox	
080	Gold CCP	087	Gold brushed CCP
713	Antique Brass		
706	Black Metal PVD	030	Copper PVD



46765

Tappi laterali copriforo per 46755.
Lateral hole plugs for item 46755.

031	Cromo	Chrome	
149	Finox	Finox	
080	Gold CCP	087	Gold brushed CCP
713	Antique Brass		
706	Black Metal PVD	030	Copper PVD



01313

Piletta a griglia con scarico libero.
Grille free-flow waste.

031	Cromo	Chrome

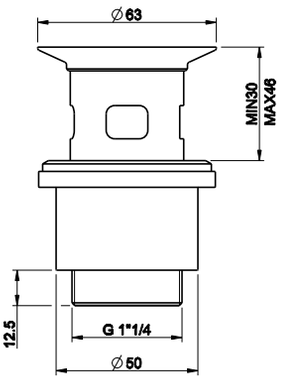



01410

Sifone quadro da 1 1/4".
1 1/4" square syphon.

031	Cromo	Chrome	
149	Finox	Finox	
080	Gold CCP	087	Gold brushed CCP
713	Antique Brass		
706	Black Metal PVD	030	Copper PVD

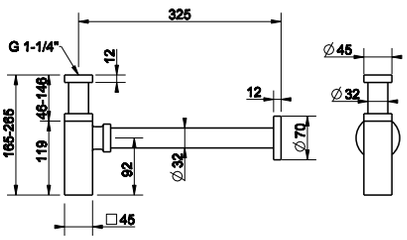



29454

Sifone in polietilene da 1 1/4"
1 1/4" polyethylene syphon.

031	Cromo	Chrome

ELEGANZA total look

29455

Tubo di scarico estensibile in polietilene da 1 1/4", scarico Ø32 per 37502,
Polyethylene extensible drainage-pipe, 1 1/4" connection, Ø32.

031	Cromo	Chrome



R3907

Tubo di scarico estensibile in polietilene da 1 1/4", scarico Ø32/Ø40.
Polyethylene extensible drainage-pipe, 1 1/4" connection, Ø32/Ø40.

031	Cromo	Chrome



46763

Tappi laterali copriforo per lavabi.
Lateral hole plugs for washbasins.

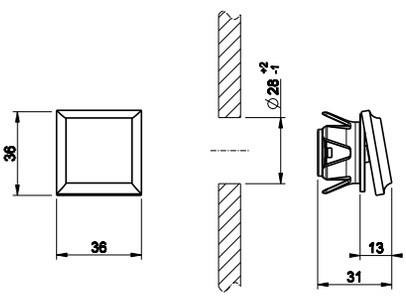

031	Cromo	Chrome	
149	Finox	Finox	
080	Gold CCP	087	Gold brushed CCP
713	Antique Brass		
706	Black Metal PVD	030	Copper PVD



GESSI



cono

Finiture/Finishes_____ p. 465
Lavabo/Basin_____ p. 467
Bidet_____ p. 470
Vasca/Bath_____ p. 471
Doccia/Shower_____ p. 477
Accessori/Accessories_____ p. 487
Vasche/Bathtubs_____ p. 494
Sanitari/Sanitary Ware_____ p. 495
Lavabi/Washbasins_____ p. 496
Specchi/Mirrors_____ p. 499

GESSI®

TRATTAMENTO IS-PVD
IS-PVD TREATMENT



IS-PVD è una evoluzione dei processi di deposizione sotto vuoto, che permette l'ottenimento di film sottili metallici con proprietà innovative.
I rivestimenti IS-PVD presentano caratteristiche uniche sia per quanto riguarda la qualità dei film deposti, che per quanto riguarda le tecnologie impiegate.
I rivestimenti IS-PVD costituiscono una innovazione anche per l'esclusività e ripetitività dei colori e per le eccezionali prestazioni in termini di durata.

Il processo
I componenti da rivestire vengono posti in una camera e successivamente posta sottovuoto fino a pressioni nell'ordine di 5-10 mbar.
All'interno di quest'ultima vengono generati i vapori dei materiali (titanio e zirconio) che costituiranno il rivestimento.
I vapori si diffondono nella camera, raggiungendo anche i substrati, dove condensano. La condensazione avviene in presenza di gas di processo (Argon, Azoto, Metano) introdotti in maniera controllata nella camera. In tal modo alla condensazione si aggiungono chimiche che portano alla formazione di composti diversi da quelli di partenza.

IS-PVD is an enhanced vacuum technology for thin film deposition.
The new IS-PVD coatings have unique characteristics for both, surface quality and advanced production processes.
Exclusive colours and high technical features define IS-PVD coatings innovation.

The process
Components to be treated are set in a chamber which is then vacuum-sealed at pressures of 5-10 mbar.
Inside the chamber titanium and zirconium vapours, which will form the coating, are produced.
Vapours spread in the chamber and condense deep in the substrates. Condensation develops in the presence of process gases (argon, nitrogen and methane) that are introduced into the chamber in a controlled way.
Added to condensation, these chemical processes form compounds that are different from the starting ones.

Finiture di serie / Standard finishings



#031
Cromo
Chrome



#149
Finox
Finox

Finiture a richiesta / Finishings available on request



#706 P.V.D.

Black Metal



#707 P.V.D.

Black Metal brushed



#030 P.V.D.
Rame
Copper



#279
White CN
White CN



#299
Nero XL
Black XL

Prezzi Finiture a richiesta / Finishings available on request prices
#030 = #706
#299 = #279

GESSI



45002



45004



45097_45088

cono



30629_45125
45109



45010



45099 - 45199



45002

Miscelatore monocomando lavabo, piletta da 1 1/4” flessibili collegamento con attacco da 3/8".
Basin mixer, with 1 1/4” pop-up waste and flexible hoses with 3/8" connections.

031	Cromo	Chrome	
149	Finox	Finox	
706	Black Metal PVD	030	Copper PVD
279	White CN	299	Black XL
707	Black Metal Brushed PVD		

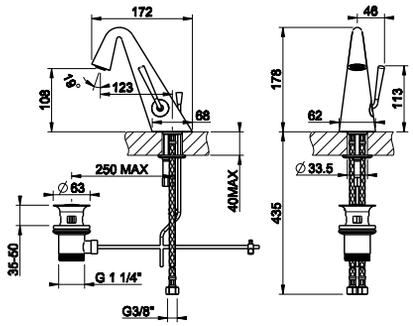



45004

Miscelatore monocomando lavabo alto, piletta da 1 1/4” flessibili di collegamento con attacco da 3/8”.
High version basin mixer, with 1 1/4” pop-up waste and flexible hoses with 3/8” connections.

031	Cromo	Chrome	
149	Finox	Finox	
706	Black Metal PVD	030	Copper PVD
279	White CN	299	Black XL
707	Black Metal Brushed PVD		

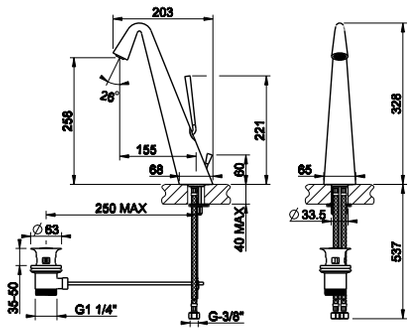



45001

Miscelatore monocomando lavabo, flessibili di collegamento con attacco da 3/8", senza scarico.
Basin mixer, flexible hoses with 3/8" connections, without waste.

031	Cromo	Chrome	
149	Finox	Finox	
706	Black Metal PVD	030	Copper PVD
279	White CN	299	Black XL
707	Black Metal Brushed PVD		

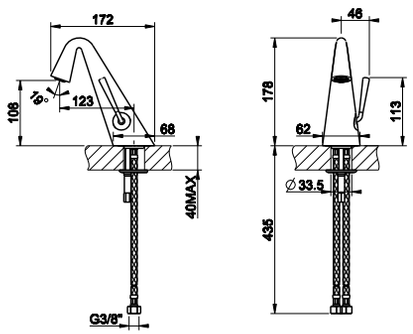



45003

Miscelatore monocomando lavabo alto, flessibili di collegamento con attacco da 3/8”, senza scarico.
High version basin mixer, flexible hoses with 3/8” connections, without waste.

031	Cromo	Chrome	
149	Finox	Finox	
706	Black Metal PVD	030	Copper PVD
279	White CN	299	Black XL
707	Black Metal Brushed PVD		

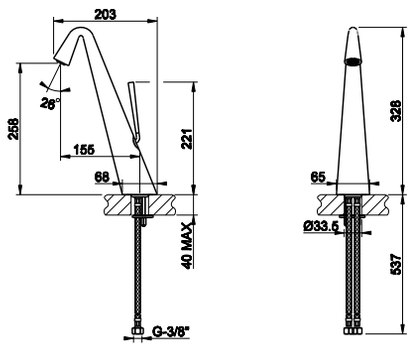

45097 + 45088



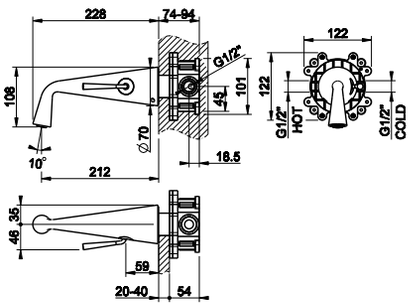

45097

Parte incasso a tenuta per miscelatore con bocca.
Watertight built-in part for mixer with spout.



031	Cromo	Chrome

45088

Parti esterne per miscelatore monocomando ad incasso con bocca, senza scarico.
External parts for built-in mixer with waterfall spout, without waste.



031	Cromo	Chrome	
149	Finox	Finox	
706	Black Metal PVD	030	Copper PVD
279	White CN	299	Black XL
707	Black Metal Brushed PVD		

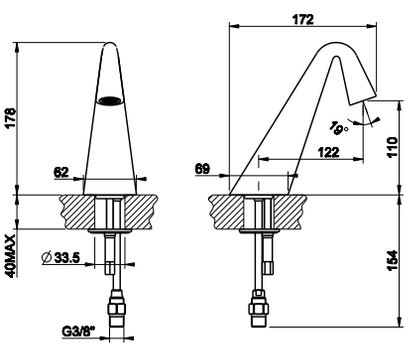

45091

Bocca da banco con attacco da 3/8" alimentata on comando remoto 45010 (non incluso), senza scarico.
Counter spout with separate control 45010 (not included), without waste.



031	Cromo	Chrome	
149	Finox	Finox	
706	Black Metal PVD	030	Copper PVD
279	White CN	299	Black XL
707	Black Metal Brushed PVD		

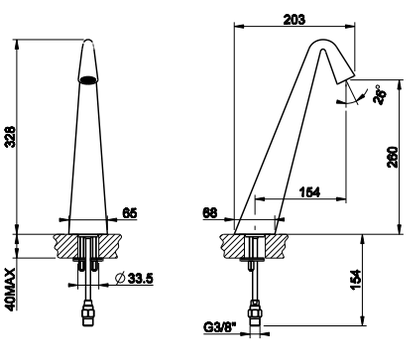

45093

Bocca alta da banco con attacco da 3/8" alimentata on comando remoto 45010 (non incluso), senza scarico.
High version counter spout with separate control 45010 (not included), without waste.



031	Cromo	Chrome	
149	Finox	Finox	
706	Black Metal PVD	030	Copper PVD
279	White CN	299	Black XL
707	Black Metal Brushed PVD		



45099

Bocca da soffitto alimentata con comando remoto 45010 (non incluso).
Ceiling mounted spout with separate control 45010 (not included).

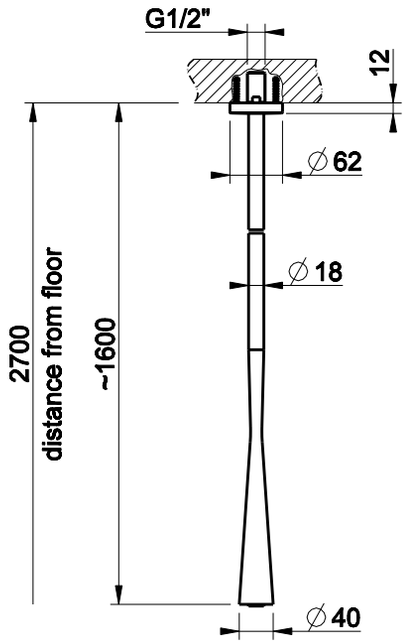

031	Cromo	Chrome	
149	Finox	Finox	
706	Black Metal PVD	030	Copper PVD
279	White CN	299	Black XL
707	Black Metal Brushed PVD		



45199

Bocca da soffitto con lunghezza personalizzabile (min 365 - max 1800 mm) alimentata con comando remoto 45010 (non incluso).
Ceiling mounted spout , lenght on request (min 365 - max 1800 mm) with separate control 45010 (not included).

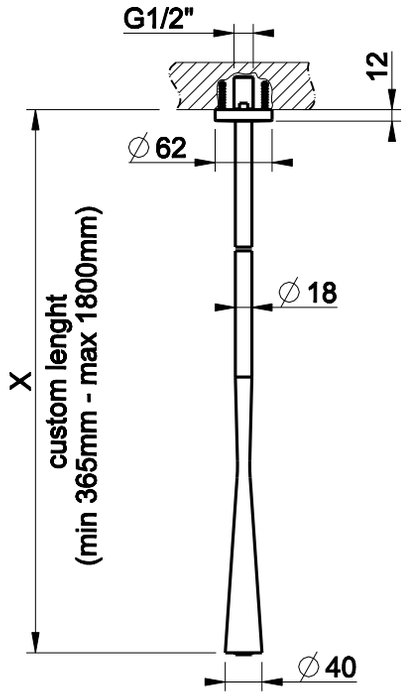

031	Cromo	Chrome	
149	Finox	Finox	
706	Black Metal PVD	030	Copper PVD
279	White CN	299	Black XL
707	Black Metal Brushed PVD		



45010

Comando remoto da banco.
Counter separate control.

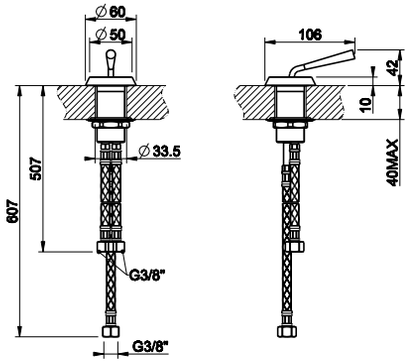

031	Cromo	Chrome	
149	Finox	Finox	
706	Black Metal PVD	030	Copper PVD
279	White CN	299	Black XL
707	Black Metal Brushed PVD		

30629 + 45125



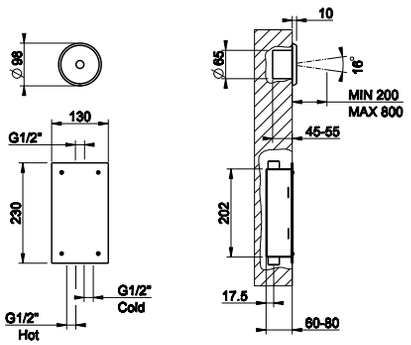

30629

Parte incasso per comando remoto.
Built-in part for electronic separate control.



031	Cromo	Chrome	

45125

Parti esterne per comando remoto elettronico ad incasso (tempo di apertura acqua 15 sec) con box per la regolazione della temperatura e della portata.
External parts for built-in electronic separate control (running time 15 seconds) with temperature and flow rate setting box.



031	Cromo	Chrome	
149	Finox	Finox	
706	Black Metal PVD	030	Copper PVD
279	White CN	299	Black XL
707	Black Metal Brushed PVD		

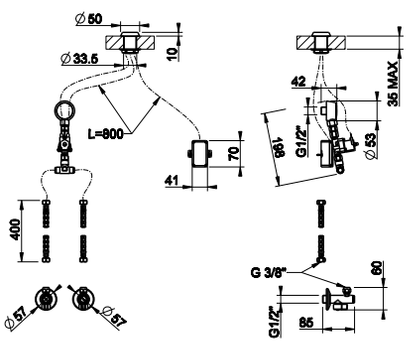

45109

Comando remoto elettronico per bocca da parete con tempo di apertura dell'acqua 15 sec con regolazione della temperatura e della portata tramite rubinetto sottolavabo.
Electronic separate control for wall-mounted spouts with running time of 15 seconds with under-basin mixer to regulate flow rate and temperature.



031	Cromo	Chrome	
149	Finox	Finox	
706	Black Metal PVD	030	Copper PVD
279	White CN	299	Black XL
707	Black Metal Brushed PVD		

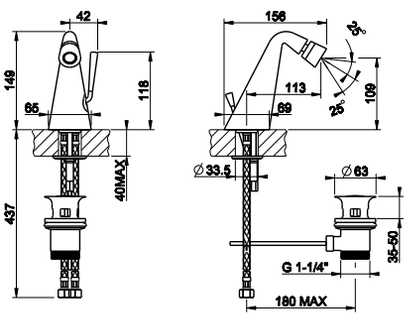

45007

Miscelatore monocomando per bidet, piletta da 1 1/4" e flessibili di collegamento con attacco da 3/8".
Bidet mixer, with 1 1/4" pop-up waste and flexible hoses with 3/8" connections.



031	Cromo	Chrome	
149	Finox	Finox	
706	Black Metal PVD	030	Copper PVD
279	White CN	299	Black XL
707	Black Metal Brushed PVD		



cono
bath



45043

Gruppo bordo vasca tre fori per erogazione alla colonna vasca con deviatore e flessibile 1,50 m.
Three-hole bath mixer with diverter, 1/2" fitting and 1,50 m flexible hose. To be used with overflow filler.

031	Cromo	Chrome	
149	Finox	Finox	
706	Black Metal PVD	030	Copper PVD
279	White CN	299	Black XL
707	Black Metal Brushed PVD		

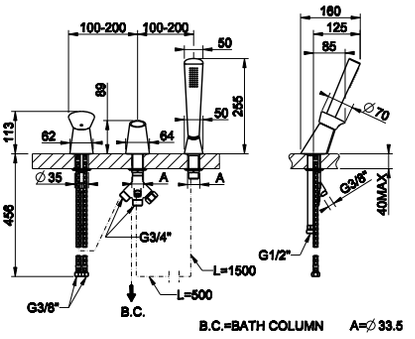



45037

Gruppo bordo vasca quattro fori con deviatore, bocca di erogazione e flessibile 1,50 m.
Four-hole bath mixer with diverter, tub-filler spout and 1,50 m flexible hose.

031	Cromo	Chrome	
149	Finox	Finox	
706	Black Metal PVD	030	Copper PVD
279	White CN	299	Black XL
707	Black Metal Brushed PVD		

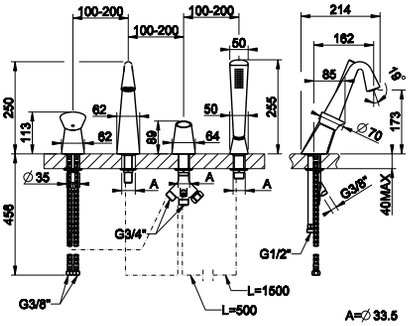



01772

Sistema di recupero acqua per flessibile doccetta bordo vasca. Non abbinabile a 01669, 01658, 01663 e 01664.
Pull-out handshower drain kit. Not fitting items 01669, 01658, 01663 and 01664.

031	Cromo	Chrome	
149	Finox	Finox	
706	Black Metal PVD	030	Copper PVD
279	White CN	299	Black XL
707	Black Metal Brushed PVD		

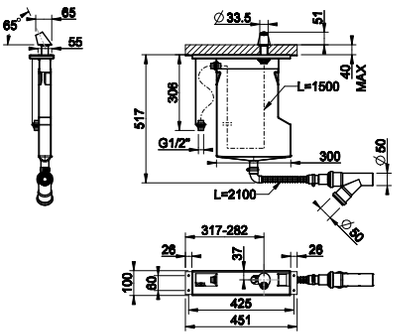



01773

Sistema di recupero acqua per flessibile doccetta bordo vasca. Non abbinabile a 01669, 01658, 01663 e 01664.
Pull-out handshower drain kit. Not fitting items 01669, 01658, 01663 and 01664.

031	Cromo	Chrome	
149	Finox	Finox	
706	Black Metal PVD	030	Copper PVD
279	White CN	299	Black XL
707	Black Metal Brushed PVD		

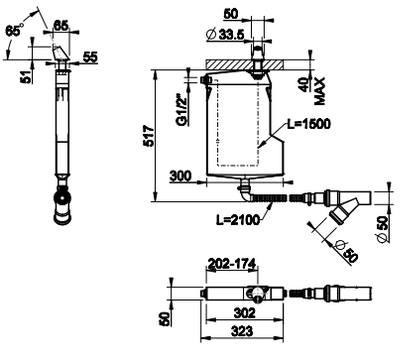



01669

Secur box per bordo vasca.
Mounting box for bath group.

031	Cromo	Chrome	

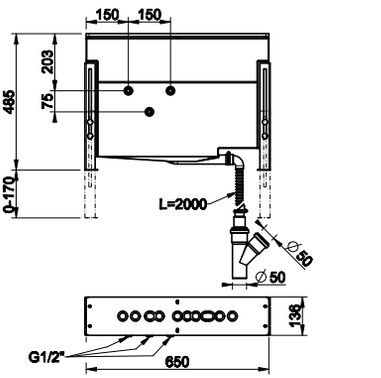

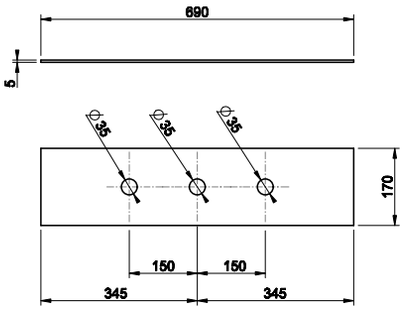

01663

Piastra di finitura tre fori per secur box.
Three-hole finishing plate for mounting box.

031	Cromo	Chrome	
149	Finox	Finox	
706	Black Metal PVD	030	Copper PVD
279	White CN	299	Black XL
707	Black Metal Brushed PVD		



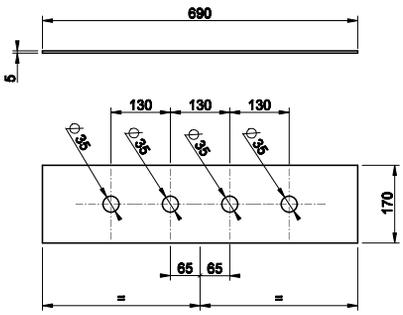

01664

Piastra di finitura quattro fori per secur box.
Four-hole finishing plate for mounting box.

031	Cromo	Chrome	
149	Finox	Finox	
706	Black Metal PVD	030	Copper PVD
279	White CN	299	Black XL
707	Black Metal Brushed PVD		



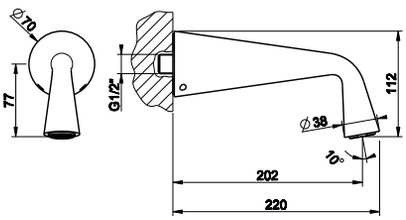

45103

Bocca di erogazione vasca alimentata con comando remoto (non incluso).
Bath spout with separate control (not included).

031	Cromo	Chrome	
149	Finox	Finox	
706	Black Metal PVD	030	Copper PVD
279	White CN	299	Black XL
707	Black Metal Brushed PVD		





46189

Parte incasso per piantana vasca.
Built-in part for freestanding bath mixer.

031	Cromo	Chrome



45028

Parti esterne per piantana esterno vasca.
External parts for freestanding external bath mixer.

031	Cromo	Chrome	
149	Finox	Finox	
706	Black Metal PVD	030	Copper PVD
279	Bianco CN	299	Black XL
707	Black Metal Brushed PVD		

46189 + 45028



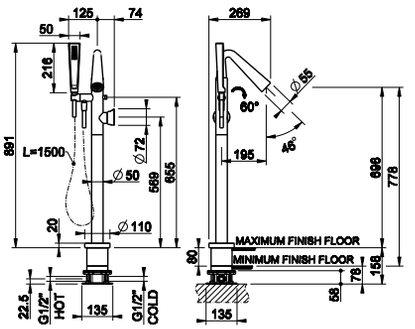



44639

Parte incasso per miscelatore a due uscite.
Built-in part for two way mixer.

031	Cromo	Chrome



45036

Parti esterne per miscelatore monocomando ad incasso a due uscite con deviatore e bocca di erogazione.
External parts for two-way built-in mixer with diverter and bath spout.

031	Cromo	Chrome	
149	Finox	Finox	
706	Black Metal PVD	030	Copper PVD
279	Bianco CN	299	Black XL
707	Black Metal Brushed PVD		

44639 + 45036



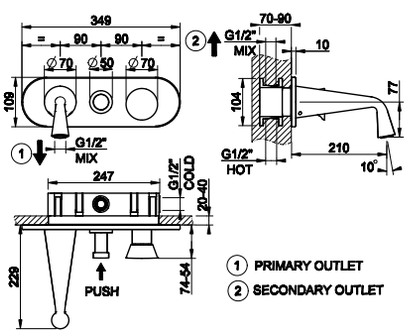

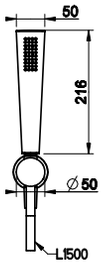

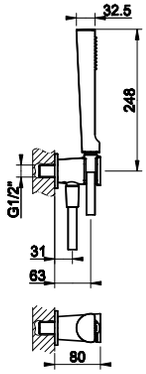

45223

Set doccia comprensivo di presa acqua con attacco da 1/2”, supporto, flessibile 1,50 m e doccetta anticalcare.
Shower set composed by 1/2” connections water outlet, shower hook, 1,50 flexible hose and antilimestone handshower.

031	Cromo	Chrome	
149	Finox	Finox	
706	Black Metal PVD	030	Copper PVD
279	Bianco CN	299	Black XL
707	Black Metal Brushed PVD		



GESSI



cono
shower



44655

Parte incasso per miscelatore ad una uscita.
Built-in part for one-way mixer.

031	Cromo	Chrome

44655 + 45061





45061

Parti esterne per miscelatore monocomando ad incasso, attacchi da 1/2", cartuccia Ø35, una uscita.
External parts for built-in mixer, with 1/2" connections, Ø35 cartridge, one-way.

031	Cromo	Chrome	
149	Finox	Finox	
706	Black Metal PVD	030	Copper PVD
279	White CN	299	Black XL
707	Black Metal Brushed PVD		

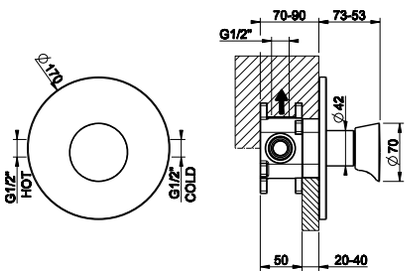



44673

Parte incasso per miscelatore a due uscite.
Built-in part for two way mixer.

031	Cromo	Chrome

44673 + 45079





45079

Parti esterne per miscelatore monocomando ad incasso, attacchi da 1/2", cartuccia Ø35, due uscite e deviatore automatico bagno/doccia.
External parts for built-in mixer, with 1/2" connections, Ø35 cartridge, two-way and automatic bath/shower diverter.

031	Cromo	Chrome	
149	Finox	Finox	
706	Black Metal PVD	030	Copper PVD
279	White CN	299	Black XL
707	Black Metal Brushed PVD		

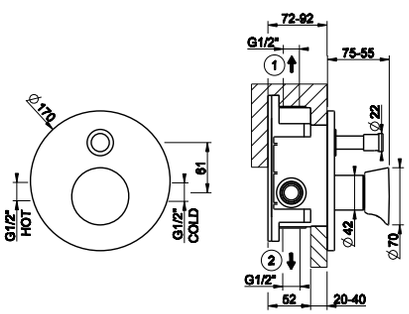



R4012

Sistema antiriflusso UNI EN 1717, opzionale ed abbinabile a 44639 e 44673.
Non-return system (optional), UNI EN 1717 certified, compatible with 44639 and 44673.

031	Cromo	Chrome

09269 + 45132



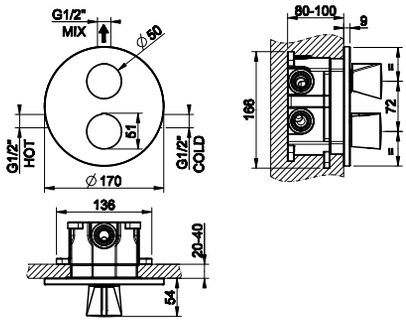

09269

Parte incasso per miscelatore termostatico.
Built-in part for thermostatic mixer.



031	Cromo	Chrome

45132

Parti esterne per miscelatore termostatico con attacchi da 1/2", filtri e rubinetto con dischi ceramici ad una uscita da 1/2".
External parts for thermostatic mixer with 1/2" connections, filters and 1/2" one way-diverter with ceramic discs.



031	Cromo	Chrome	
149	Finox	Finox	
706	Black Metal PVD	**030**	Copper PVD
279	White CN	**299**	Black XL
707	Black Metal Brushed PVD		

09269 + 45134



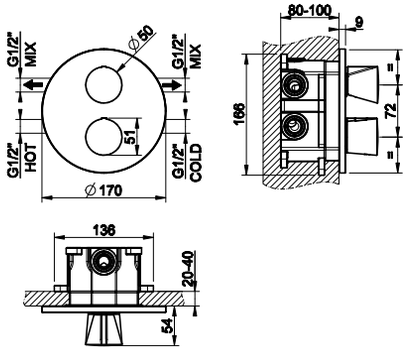

09269

Parte incasso per miscelatore termostatico.
Built-in part for thermostatic mixer.



031	Cromo	Chrome

45134

Parti esterne per miscelatore termostatico con attacchi da 1/2", filtri e deviatore con dischi ceramici a due uscite da 1/2".
External parts for thermostatic mixer with 1/2" connections, filters and 1/2" two-way diverter with ceramic discs.



031	Cromo	Chrome	
149	Finox	Finox	
706	Black Metal PVD	**030**	Copper PVD
279	White CN	**299**	Black XL
707	Black Metal Brushed PVD		

09269

Parte incasso per miscelatore termostatico.
Built-in part for thermostatic mixer.



031	Cromo	Chrome

09269 + 45136



45136

Parti esterne per miscelatore termostatico con attacchi da 1/2", filtri e deviatore con dischi ceramici a tre uscite da 1/2".
External parts for thermostatic mixer with 1/2" connections, filters and 1/2" three-way diverter with ceramic discs.



031	Cromo	Chrome	
149	Finox	Finox	
706	Black Metal PVD	030	Copper PVD
279	White CN	299	Black XL
707	Black Metal Brushed PVD		

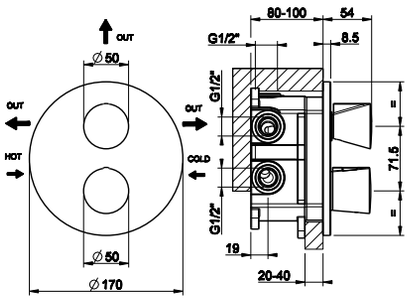

45163

Soffione doccia per fissaggio a parete.
Wall-fixing headshower.



238	Mirror Steel	Mirror Steel	
239	Steel Brushed	Steel Brushed	
706	Black Metal PVD	030	Copper PVD
299	Nero XL	299	Black XL
707	Black Metal Brushed PVD		

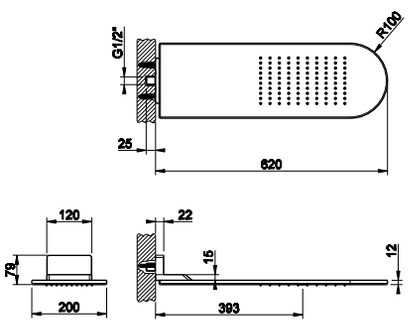

45151

Soffione doccia da parete, snodato, con attacco da 1/2" e anticalcare.
Wall-mounted adjustable and antilimestone showerhead, 1/2" connections.



031	Cromo	Chrome	
149	Finox	Finox	
706	Black Metal PVD	030	Copper PVD
279	White CN	299	Black XL
707	Black Metal Brushed PVD		

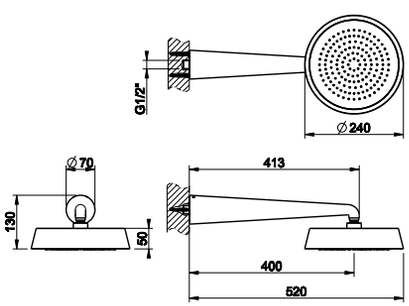

45152

Soffione doccia da soffitto, snodato, con attacco da 1/2" e anticalcare.
Ceiling-mounted adjustable and antilimestone showerhead, 1/2" connections.



031	Cromo	Chrome	
149	Finox	Finox	
706	Black Metal PVD	030	Copper PVD
279	White CN	299	Black XL
707	Black Metal Brushed PVD		

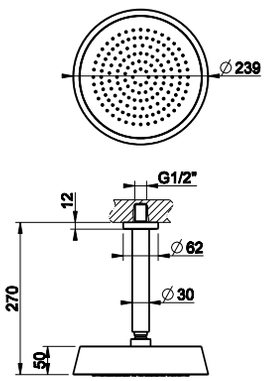

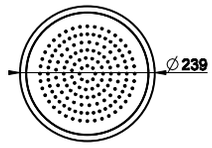

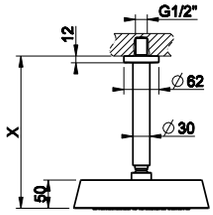

45150

Soffione doccia da soffitto con altezza personalizzabile (min 115 max 1865 mm), con attacco da 1/2" e anticalcare.
Ceiling-mounted antilimestone showerhead, length on request (min 115 max 1865 mm), 1/2" connections.

031	Cromo	Chrome	
149	Finox	Finox	
706	Black Metal PVD	030	Copper PVD
279	White CN	299	Black XL
707	Black Metal Brushed PVD		



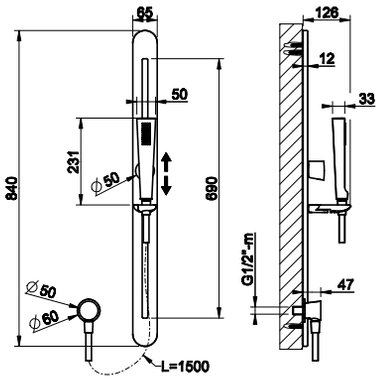

45144

Asta saliscendi con doccetta anticalcare, flessibile 1,50 m e presa acqua. Installazione orizzontale o verticale.
Sliding rail with antilimestone handshower, 1,50 m flexible hose and water outlet. Either vertical or horizontal installation.

031	Cromo	Chrome	
149	Finox	Finox	
706	Black Metal PVD	030	Copper PVD
279	White CN	299	Black XL
707	Black Metal Brushed PVD		



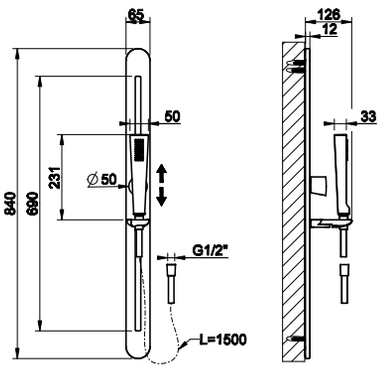

45145

Asta saliscendi con doccetta anticalcare e flessibile 1,50 m. Installazione orizzontale o verticale.
Sliding rail with antilimestone handshower and 1,50 m flexible hose. Either vertical or horizontal installation.

031	Cromo	Chrome	
149	Finox	Finox	
706	Black Metal PVD	030	Copper PVD
279	White CN	299	Black XL
707	Black Metal Brushed PVD		



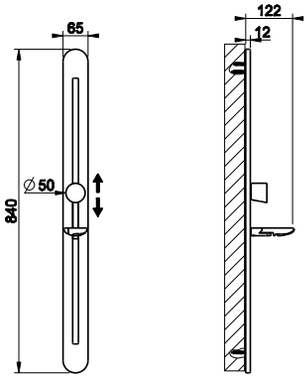

45142

Asta saliscendi. Da completare con doccetta 45154 e flessibile 01637. Installazione orizzontale o verticale.
Sliding rail, to be completed with handshower 45154, and flexible hose 01637. Either vertical or horizontal installation.

031	Cromo	Chrome	
149	Finox	Finox	
706	Black Metal PVD	030	Copper PVD
279	White CN	299	Black XL
707	Black Metal Brushed PVD		



44639



Parte incasso per miscelatore a due uscite.
Built-in part for two way mixer.

031	Cromo	Chrome

44639 + 45038



45038



Parti esterne per miscelatore monocomando ad incasso doccia a tenuta a due uscite con deviatore, presa acqua e supporto doccetta. Da completare con doccetta 45154 e flessibile 01637.
External parts for two-way built-in shower mixer with diverter, water outlet and handshower hook. To be completed with handshower 45154, and flexible hose 01637.

031	Cromo	Chrome	
149	Finox	Finox	
706	Black Metal PVD	030	Copper PVD
279	White CN	299	Black XL
707	Black Metal Brushed PVD		

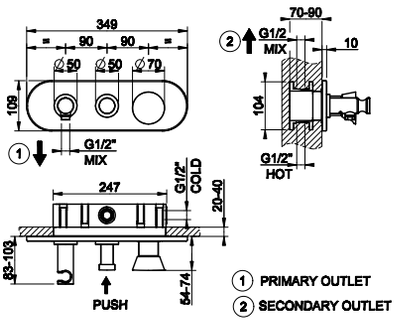

44639



Parte incasso per miscelatore a due uscite.
Built-in part for two way mixer.

031	Cromo	Chrome

44639 + 45040



45040



Parti esterne per miscelatore monocomando ad incasso doccia a tenuta a due uscite con deviatore, presa acqua e supporto doccetta. Da completare con doccetta 45154 e flessibile 01637.
External parts for two-way built-in shower mixer with diverter, water outlet and handshower hook. To be completed with handshower 45154, and flexible hose 01637.

031	Cromo	Chrome	
149	Finox	Finox	
706	Black Metal PVD	030	Copper PVD
279	White CN	299	Black XL
707	Black Metal Brushed PVD		

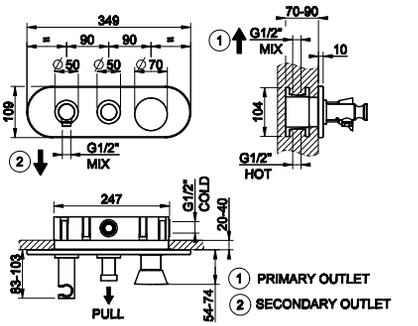

R4012



Sistema antiriflusso UNI EN 1717, opzionale ed abbinabile a 44639 e 44673.
Non-return system (optional), UNI EN 1717 certified, compatible with 44639 and 44673.

031	Cromo	Chrome

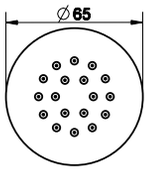

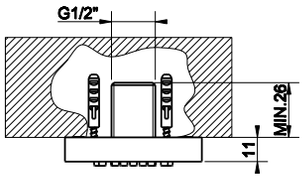

32971

Soffione laterale.
Lateral body jet.



031	Cromo	Chrome	
149	Finox	Finox	
706	Black Metal PVD	030	Copper PVD
279	White CN	299	Black XL
707	Black Metal Brushed PVD		

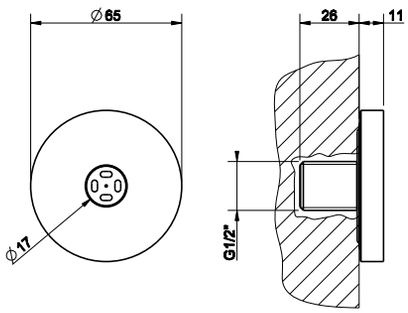

32977

Soffione laterale a getto nebulizzato TONDO.
TONDO wall-mounted atomizer jet.



031	Cromo	Chrome	
149	Finox	Finox	
706	Black Metal PVD	030	Copper PVD
279	White CN	299	Black XL
707	Black Metal Brushed PVD		

32985 + 32982



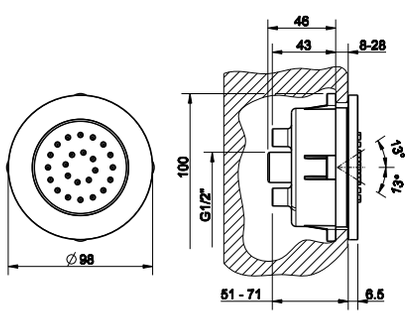

32985

Parte incasso per soffione laterale orientabile.
Built-in parts for adjustable lateral body jet.



031	Cromo	Chrome

32982

Parti esterne per soffione laterale orientabile ad incasso TONDO.
External parts for TONDO built-in adjustable lateral body jet.



031	Cromo	Chrome	
149	Finox	Finox	
706	Black Metal PVD	030	Copper PVD
279	White CN	299	Black XL
707	Black Metal Brushed PVD		

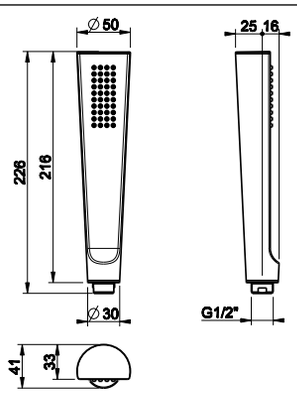

45154

Doccetta anticalcare.
Antilimestone handshower.



031	Cromo	Chrome	
149	Finox	Finox	
706	Black Metal PVD	030	Copper PVD
279	White CN	299	Black XL
707	Black Metal Brushed PVD		



45223

Set doccia comprensivo di presa acqua con attacco da 1/2”, supporto, flessibile 1,50 m e doccetta anticalcare.
Shower set composed by 1/2” connections water outlet, shower hook, 1,50 flexible hose and antilimestone handshower.

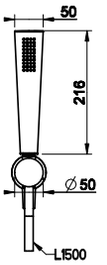

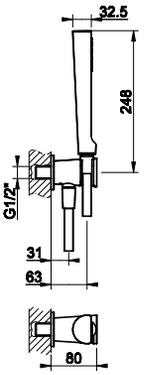

031	Cromo	Chrome	
149	Finox	Finox	
706	Black Metal PVD	030	Copper PVD
279	White CN	299	Black XL
707	Black Metal Brushed PVD		



45161

Presa acqua con attacco da 1/2" e supporto doccetta.
Handshower hook with 1/2" connection water outlet.

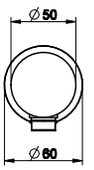

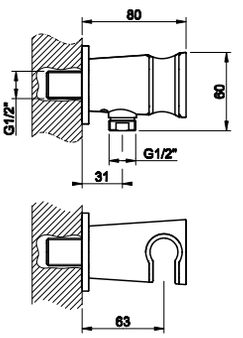

031	Cromo	Chrome	
149	Finox	Finox	
706	Black Metal PVD	030	Copper PVD
279	White CN	299	Black XL
707	Black Metal Brushed PVD		



45169

Presa acqua con attacco da 1/2".
1/2" connection water outlet.

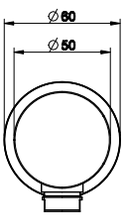

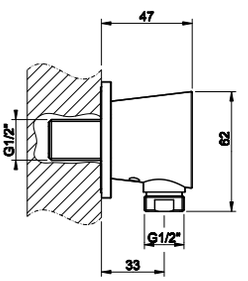

031	Cromo	Chrome	
149	Finox	Finox	
706	Black Metal PVD	030	Copper PVD
279	White CN	299	Black XL
707	Black Metal Brushed PVD		



45157

Supporto fisso per doccetta.
Fixed handshower hook.

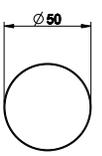

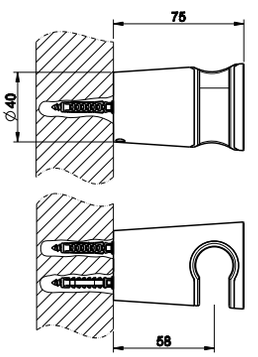

031	Cromo	Chrome	
149	Finox	Finox	
706	Black Metal PVD	030	Copper PVD
279	White CN	299	Black XL
707	Black Metal Brushed PVD		



45160

Supporto duplex per doccetta.
Adjustable handshower hook.

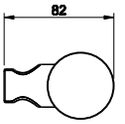

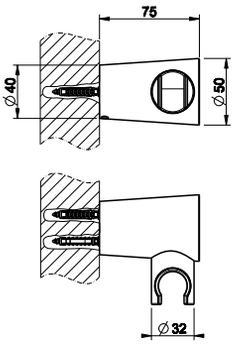

031	Cromo	Chrome	
149	Finox	Finox	
706	Black Metal PVD	030	Copper PVD
279	White CN	299	Black XL
707	Black Metal Brushed PVD		

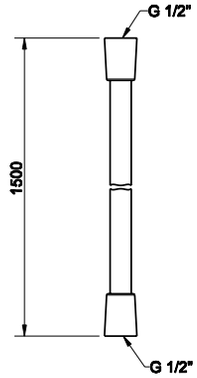

01637

Flessibile Cromalux lunghezza 1,50 m con attacco da 1/2" conico.
1,50 m Cromalux flexible hose with conic 1/2" connections.



031	Cromo	Chrome	
149	Finox	Finox	
706	Black Metal PVD	030	Copper PVD
299	Nero XL	299	Black XL
707	Black Metal Brushed PVD		

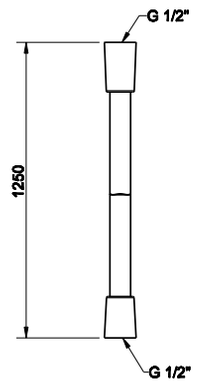

29744

Flessibile Cromalux lunghezza 1,25 m con attacco da 1/2" conico.
1,25 m Cromalux flexible hose with conic 1/2" connections.



031	Cromo	Chrome
149	Finox	Finox

GESSI

cono
accessories





45401

Porta sapone a muro.
Wall-mounted soap holder.

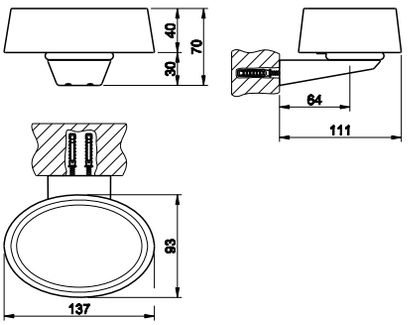

031	Cromo	Chrome	
149	Finox	Finox	
706	Black Metal PVD	030	Copper PVD
279	White CN	299	Black XL
707	Black Metal Brushed PVD		



45407

Porta bicchiere a muro.
Wall-mounted tumbler holder.

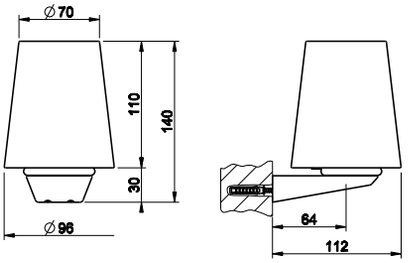

031	Cromo	Chrome	
149	Finox	Finox	
706	Black Metal PVD	030	Copper PVD
279	White CN	299	Black XL
707	Black Metal Brushed PVD		



45413

Porta dispenser a muro con bicchiere.
Wall-mounted soap dispenser holder.

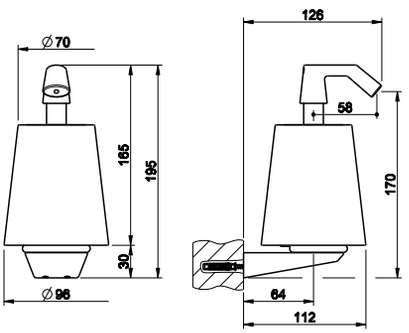

031	Cromo	Chrome	
149	Finox	Finox	
706	Black Metal PVD	030	Copper PVD
279	White CN	299	Black XL
707	Black Metal Brushed PVD		



45419

Porta scopino a muro.
Wall-mounted brush holder.

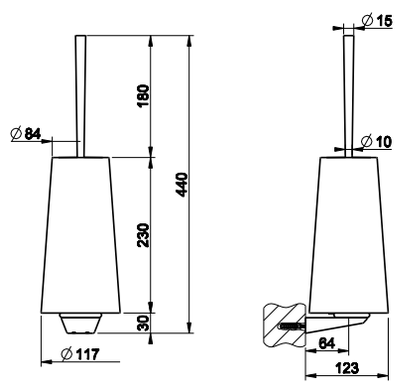

031	Cromo	Chrome	
149	Finox	Finox	
706	Black Metal PVD	030	Copper PVD
279	White CN	299	Black XL
707	Black Metal Brushed PVD		



45425

Porta sapone d'appoggio.
Standing soap holder.

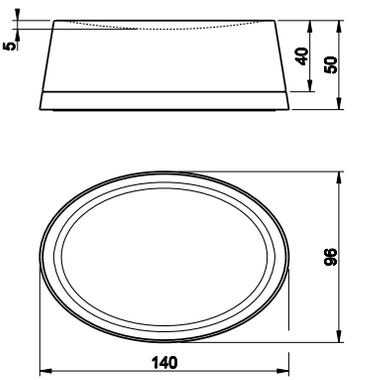

031	Cromo	Chrome	
149	Finox	Finox	
706	Black Metal PVD	030	Copper PVD
279	White CN	299	Black XL
707	Black Metal Brushed PVD		

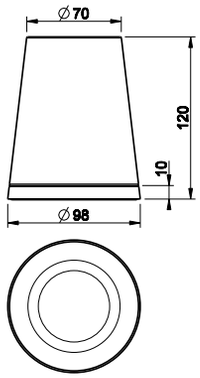

45431

Porta bicchiere d'appoggio.
Standing tumbler holder.



031	Cromo	Chrome	
149	Finox	Finox	
706	Black Metal PVD	030	Copper PVD
279	White CN	299	Black XL
707	Black Metal Brushed PVD		

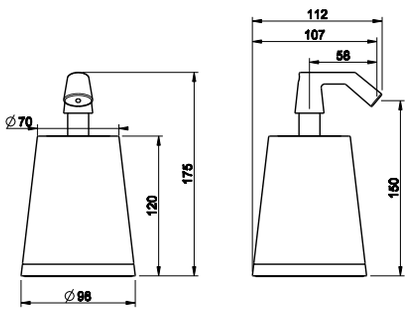

45437

Porta dispenser d'appoggio con bicchiere.
Standing soap dispenser holder.



031	Cromo	Chrome	
149	Finox	Finox	
706	Black Metal PVD	030	Copper PVD
279	White CN	299	Black XL
707	Black Metal Brushed PVD		

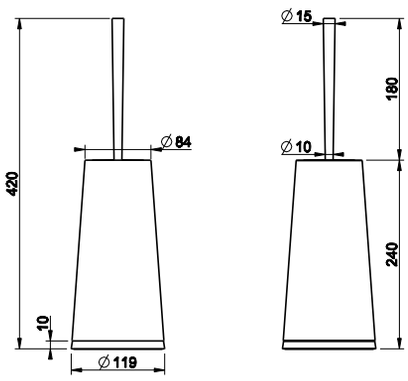

45443

Porta scopino d'appoggio.
Standing brush holder.



031	Cromo	Chrome	
149	Finox	Finox	
706	Black Metal PVD	030	Copper PVD
279	White CN	299	Black XL
707	Black Metal Brushed PVD		

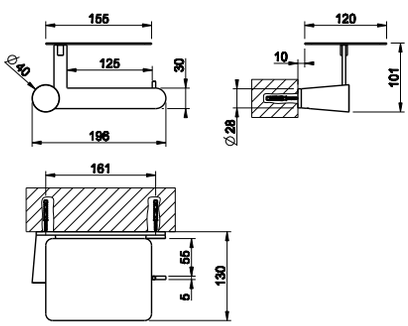

45449

Porta rotolo a muro con coperchio.
Wall-mounted paper roll holder with cover.



031	Cromo	Chrome	
149	Finox	Finox	
706	Black Metal PVD	030	Copper PVD
279	White CN	299	Black XL
707	Black Metal Brushed PVD		

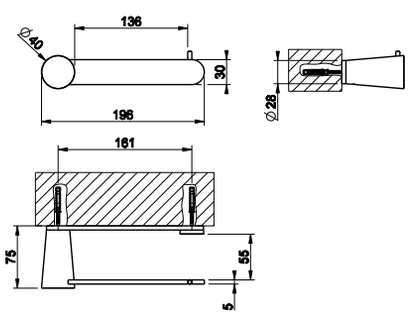

45455

Porta rotolo a muro.
Wall-mounted paper roll holder.



031	Cromo	Chrome	
149	Finox	Finox	
706	Black Metal PVD	030	Copper PVD
279	White CN	299	Black XL
707	Black Metal Brushed PVD		



45633

Piantana con porta rotolo e porta scopino bianco.
Standing set with paper roll holder and white brush holder.

031	Cromo	Chrome	
149	Finox	Finox	
706	Black Metal PVD	030	Copper PVD
279	White CN	299	Black XL
707	Black Metal Brushed PVD		

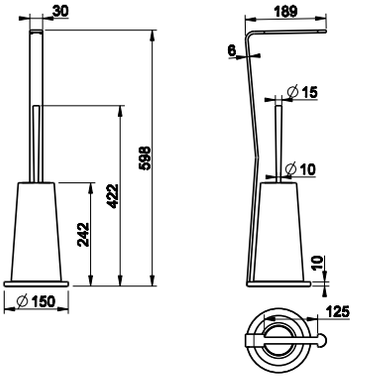



45541

Piantana porta salvietta.
Freestanding towel rail.

031	Cromo	Chrome	
149	Finox	Finox	
706	Black Metal PVD	030	Copper PVD
279	White CN	299	Black XL
707	Black Metal Brushed PVD		

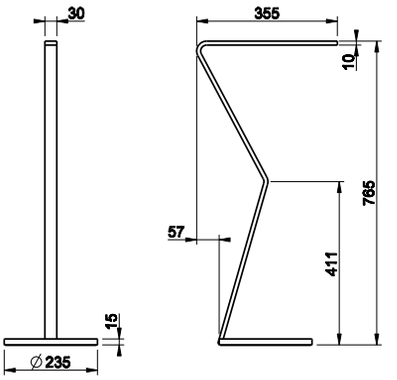



45497

Porta salvietta interasse 30 cm.
30 cm centre distance towel rail.

031	Cromo	Chrome	
149	Finox	Finox	
706	Black Metal PVD	030	Copper PVD
279	White CN	299	Black XL
707	Black Metal Brushed PVD		

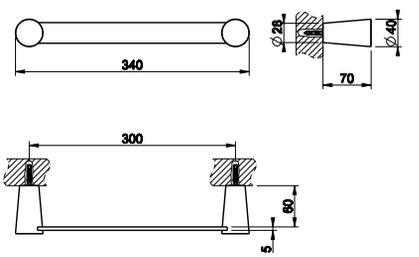



45500

Porta salvietta interasse 45 cm.
45 cm centre distance towel rail.

031	Cromo	Chrome	
149	Finox	Finox	
706	Black Metal PVD	030	Copper PVD
279	White CN	299	Black XL
707	Black Metal Brushed PVD		

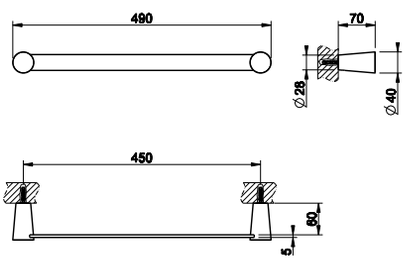



45503

Porta salvietta interasse 60 cm.
60 cm centre distance towel rail.

031	Cromo	Chrome	
149	Finox	Finox	
706	Black Metal PVD	030	Copper PVD
279	White CN	299	Black XL
707	Black Metal Brushed PVD		

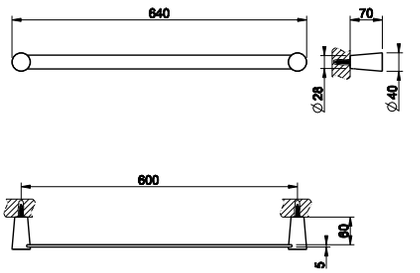

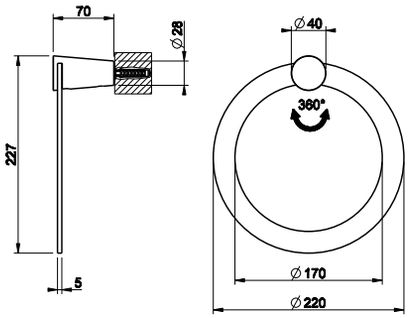

45509

Porta salvietta ad anello.
Towel ring.



031	Cromo	Chrome	
149	Finox	Finox	
706	Black Metal PVD	030	Copper PVD
279	White CN	299	Black XL
707	Black Metal Brushed PVD		

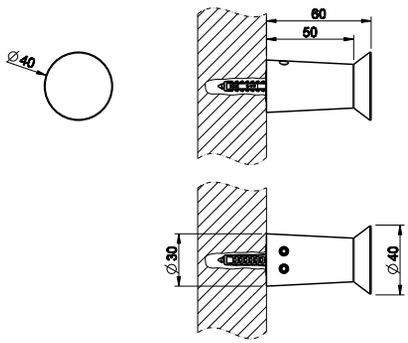

45521

Appendino a muro.
Wall-mounted robe hook.



031	Cromo	Chrome	
149	Finox	Finox	
706	Black Metal PVD	030	Copper PVD
279	White CN	299	Black XL
707	Black Metal Brushed PVD		

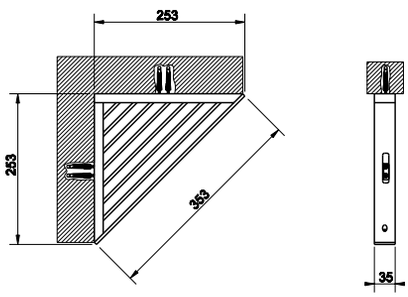

20861

Mensola per vasca o doccia.
Bath or shower shelf.

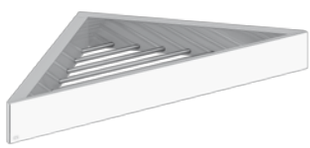

031	Cromo	Chrome	
149	Finox	Finox	
706	Black Metal PVD	030	Copper PVD
098	Bianco XL	299	Black XL
707	Black Metal Brushed PVD		

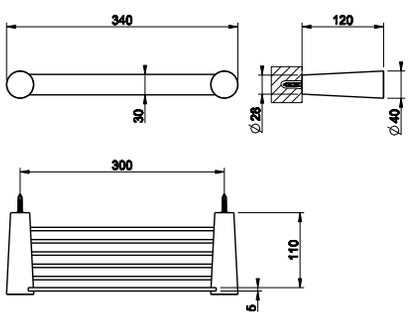

45547

Mensola 30 cm.
Shelf 30 cm.



031	Cromo	Chrome	
149	Finox	Finox	
706	Black Metal PVD	030	Copper PVD
279	White CN	299	Black XL
707	Black Metal Brushed PVD		

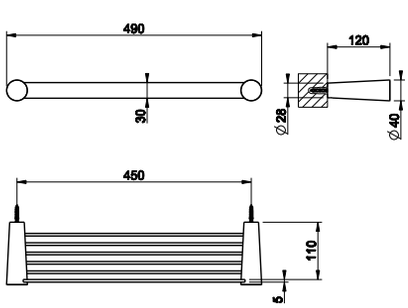

45549

Mensola 45 cm.
Shelf 45 cm.



031	Cromo	Chrome	
149	Finox	Finox	
706	Black Metal PVD	030	Copper PVD
279	White CN	299	Black XL
707	Black Metal Brushed PVD		



45550

Mensola 60 cm.
Shelf 60 cm.

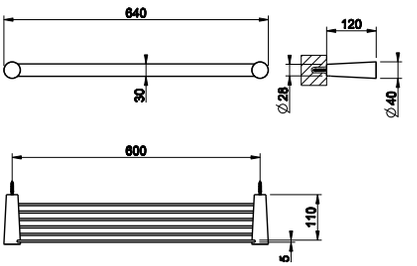

031	Cromo	Chrome	
149	Finox	Finox	
706	Black Metal PVD	030	Copper PVD
279	White CN	299	Black XL
707	Black Metal Brushed PVD		



45588

Specchio d'appoggio a lente orientabile.
Adjustable standing mirror.

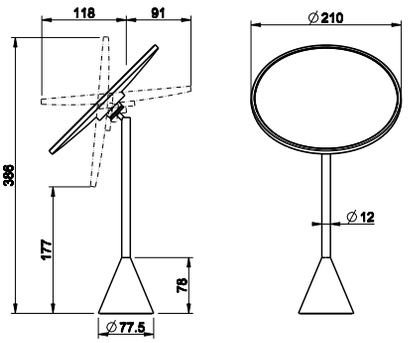

031	Cromo	Chrome	
149	Finox	Finox	
706	Black Metal PVD	030	Copper PVD
279	White CN	299	Black XL
707	Black Metal Brushed PVD		



45590

Gettacarta bianco.
White waste-paper basket.

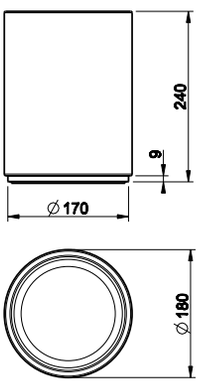

031	Cromo	Chrome	
149	Finox	Finox	
706	Black Metal PVD	030	Copper PVD
279	White CN	299	Black XL
707	Black Metal Brushed PVD		



cono
total look

45925

Vasca freestanding in Cristalplant® (bianco opaco). Scarico incluso. Verificare portata soletta se conforme alle specifiche.
Freestanding bathtub, matt white Cristalplant® (matt white). Waste included. Please check if the capacity load of the slab is in conformity with the specifications.



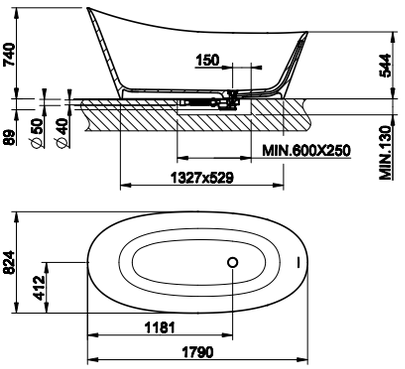

521	Cristalplant	Cristalplant	**8.820**

45923

Vasca freestanding in Cristalplant® (bianco opaco) . Verniciatura esterna. Scarico incluso. Verificare portata soletta se conforme alle specifiche.
Freestanding bathtub in Cristalplant® (matt white). External lacquering. Possible tap mounting on the ledge. Waste included. Please check if the capacity load of the slab is in conformity with the specifications.



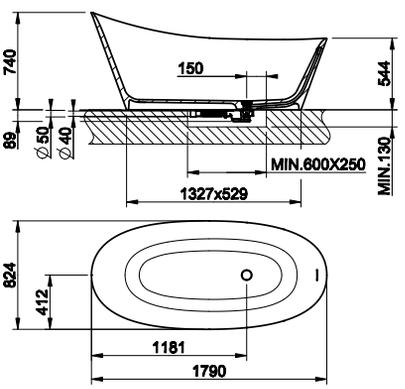

XXX	Cristalplant RAL Colour - codice RAL a richiesta/ custom RAL code on request		**9.925**

DATI TECNICI / TECHNICAL DATA
art_**45925/45923**

Peso - *Weight*	150 Kg
Capacità al troppopieno - *Overflow Water capacity*	ca. 250 l
Scarico del troppopieno - *Discharge of overflow*	30 l/min
Scarico della piletta - *Discharge of drain*	60 l/min
Tempo di riempimento al troppopieno - *Filling time*	13 min con 20 l/min *13 min at 20 l/min*

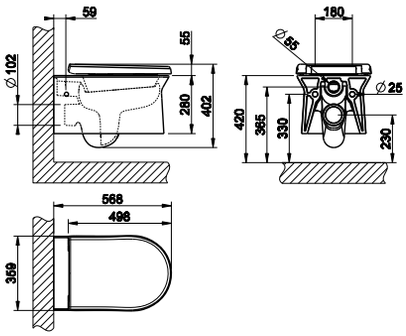

45933

Vaso sospeso a parete (6 litri) in Ceramica Bianco Europa con sifone integrato. Cerniere con chiusura rallentata e coprifori laterali inclusi in finitura 031.
Wall hung WC (6 litres) in White Europe Ceramic, integrated siphon. Soft-closing hardware and lateral holes plugs included in 031 finishing.

518	Ceramica Bianco Europa White Europe Ceramic	879



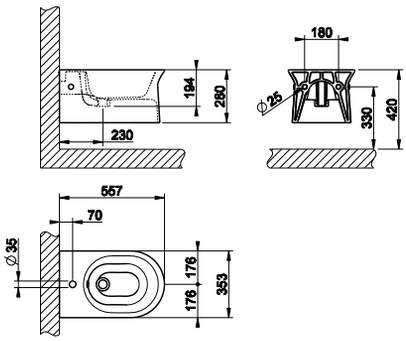

45935

Bidet sospeso a parete in Ceramica Bianco Europa con scarico troppopieno e con foro centrale per rubinetteria. Tappo troppopieno e coprifori laterali inclusi in finitura 031.
Wall hung bidet in in White Europe Ceramic with overflow waste, with central hole for taps and fittings. Overflow cap and side covering caps included in 031 finishing.

518	Ceramica Bianco Europa White Europe Ceramic	630



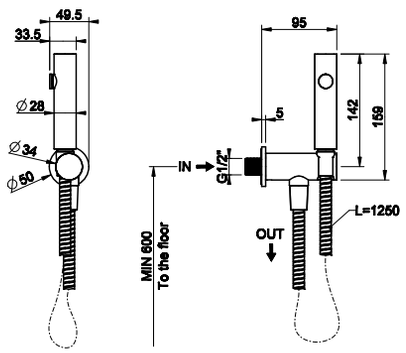

45121

Scopino a getto d'acqua con attacco a muro da 1/2".
Hydrobrush with 1/2"connections.

031	Cromo	Chrome		545
149	Finox	Finox		709
706	Black Metal PVD	030	Copper PVD	807
279	White CN	299	Black XL	683
707	Black Metal Brushed PVD			862



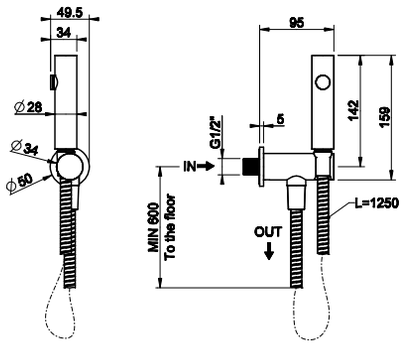

45123

Doccetta shut-off con attacco a muro da 1/2".
Shut-off spary with 1/2" connections.

031	Cromo	Chrome		437
149	Finox	Finox		569
706	Black Metal PVD	030	Copper PVD	647
279	White CN	299	Black XL	548
707	Black Metal Brushed PVD			691



45911



Lavabo a pavimento in Cristalplant® (bianco opaco), senza scarico troppopieno. Senza fori per rubinetteria. Scarico a terra. Piletta a griglia e sifone inclusi.
Freestanding washbasin in Cristalplant® (matt white) without overflow waste. No holes for taps and fittings. Floor drainage. Grille-plug and syphon included.

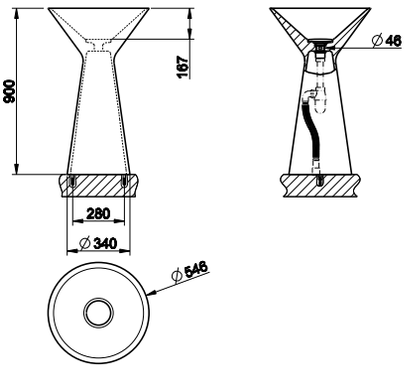

521	Cristalplant	Cristalplant

45913



Lavabo a pavimento in Cristalplant® (bianco opaco), senza scarico troppopieno. Verniciatura esterna. Senza fori per rubinetteria. Scarico a terra. Piletta a griglia e sifone inclusi.
Freestanding washbasin in Cristalplant® (matt white) without overflow waste. External lacquering. No holes for taps and fittings. Floor drainage. Grille-plug and syphon included.

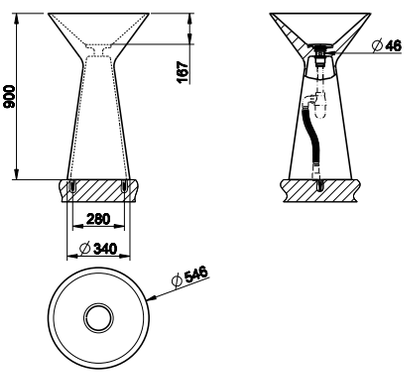

XXX	Cristalplant RAL Colour - codice RAL a richiesta/ custom RAL code on request

45915

Lavabo a pavimento in Cristalplant® (bianco opaco), senza scarico troppopieno. Senza fori per rubinetteria. Scarico a parete. Piletta a griglia e sifone inclusi.
Freestanding washbasin in Cristalplant® (matt white) without overflow waste. No holes for taps and fittings. Wall drainage. Grille-plug and syphon included.

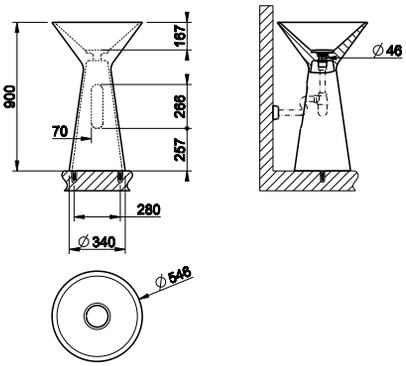



521	Cristalplant	Cristalplant

45917

Lavabo a pavimento in Cristalplant® (bianco opaco), senza scarico troppopieno. Verniciatura esterna. Senza fori per rubinetteria. Scarico a parete. Piletta a griglia e sifone inclusi.
Freestanding washbasin in Cristalplant® (matt white) without overflow waste. External lacquering. No holes for taps and fittings. Wall drainage. Grille-plug and syphon included.

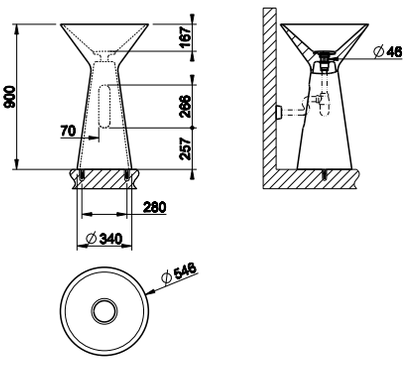



XXX	Cristalplant RAL Colour - codice RAL a richiesta/ custom RAL code on request

45907



Lavabo a pavimento in Cristalplant® (bianco opaco), senza scarico troppopieno. Con foro per rubinetteria. Scarico a parete. Piletta a griglia e sifone inclusi.
Freestanding washbasin in Cristalplant® (matt white) without overflow waste. With hole for taps and fittings. Wall drainage. Grille-plug and syphon included.

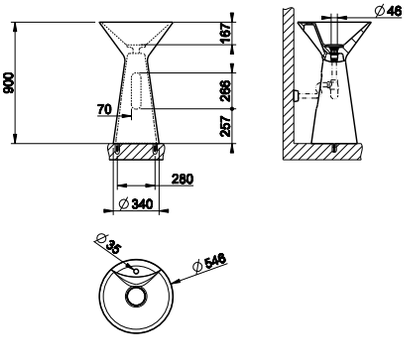

521	Cristalplant	Cristalplant

45909



Lavabo a pavimento in Cristalplant® (bianco opaco), senza scarico troppopieno. Verniciatura esterna. Con foro per rubinetteria. Scarico a parete. Piletta a griglia e sifone inclusi.
Freestanding washbasin in Cristalplant® (matt white) without overflow waste. External lacquering. With hole for taps and fittings. Wall drainage. Grille-plug and syphon included.

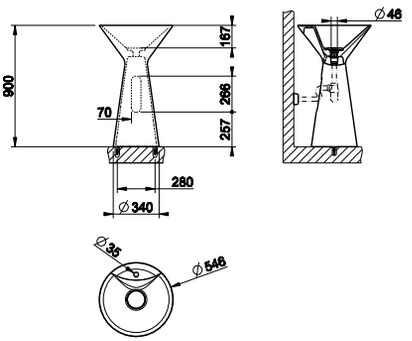

XXX	Cristalplant RAL Colour - codice RAL a richiesta/ custom RAL code on request	

45903



Lavabo da appoggio in Cristalplant® (bianco opaco) senza scarico troppopieno. Senza fori per rubinetteria.
Counter washbasin in Cristalplant® (matt white) without overflow waste. No brassware seat-holes.

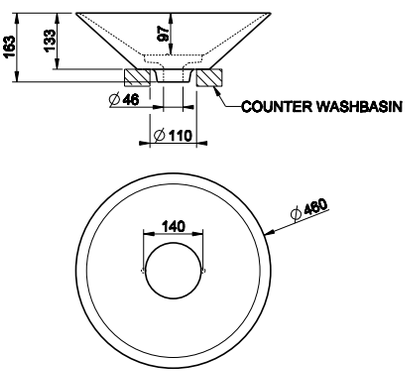

521	Cristalplant	Cristalplant

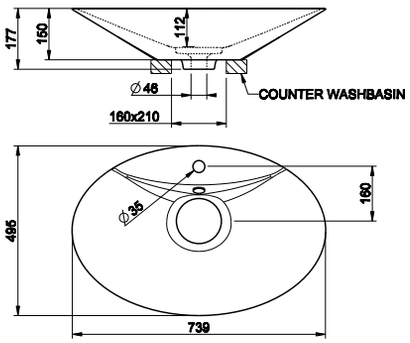

45905

Lavabo da appoggio in Cristalplant® (bianco opaco) con scarico troppopieno. Con foro per rubinetteria.
Counter washbasin in Cristalplant® (matt white) with overflow waste. With hole for taps and fittings.

521	Cristalplant	Cristalplant



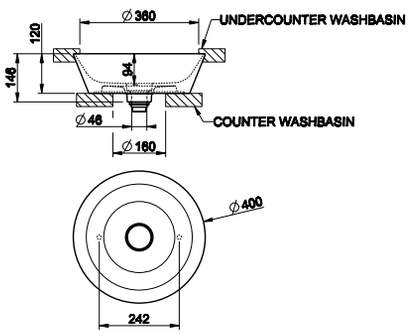

45901

Lavabo da appoggio in Ceramica Bianco Europa senza scarico troppopieno. Piletta con tappo in ceramica inclusa.
Counter washbasin in White European Ceramic without overflow waste. Ceramig-plug waste included.

516	Ceramica Bianco Europa	White Europe Ceramic



R4267

Kit di fissaggio per installazione sottopiano art. 45901.
Fixing kit for under counter installation item 45901.

031	Cromo	Chrome

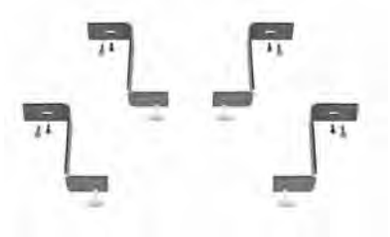

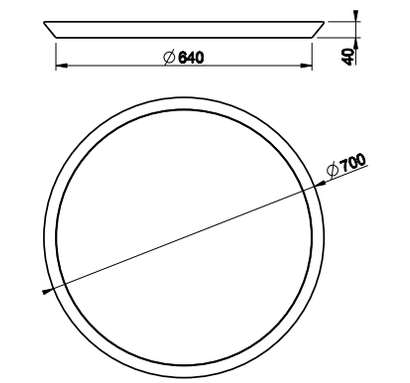

45921

Specchio da parete con telaio bianco Ø700 mm.
Wall mounted mirror with white frame Ø700 mm.

520	Structural	Structural

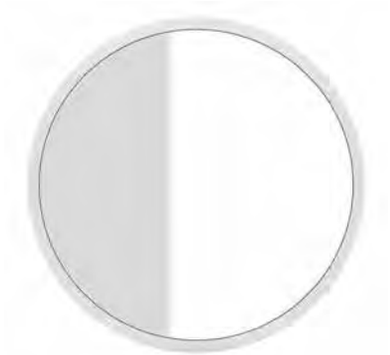

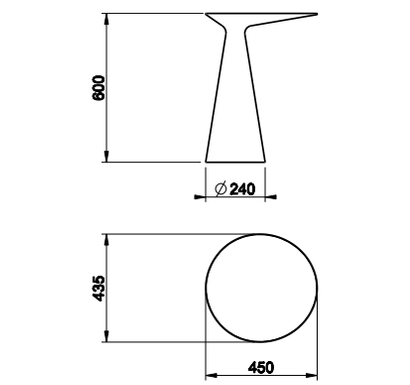

45930

Tavolino in Cristalplant® (bianco opaco).
Freestanding side-table in Cristalplant® (matt white).

521	Cristalplant	Cristalplant





42029

Scarico vasca automatico "Stop&Go" in polietilene con tappo in Cristalplant® (bianco opaco).
"Stop&Go" authomatic waste for bath tub in polyethylene, with Cristalplant® (matt white) plug.

031	Cromo	Chrome

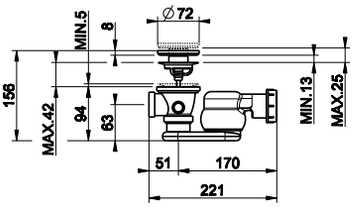

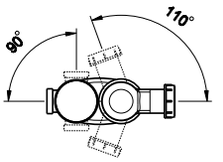



45936

Sedile in termoindurente per vaso 45933.
Thermo-hardening WC seat for item 45933.

031	Cromo	Chrome

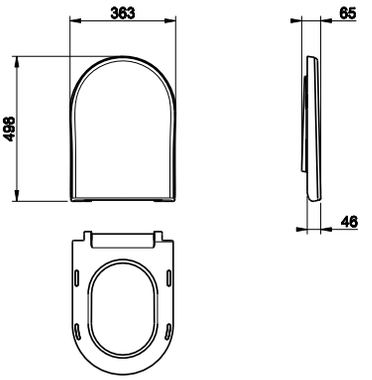

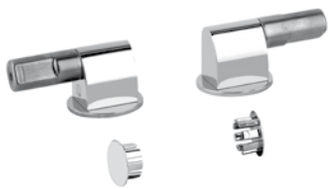

37584

Cerniere con chiusura rallentata e tappi laterali per 37513 e 39113.
Soft-closing hardware and lateral holes plugs.

031	Cromo	Chrome	
149	Finox	Finox	
706	Black Metal PVD	030	Copper PVD
707	Black Metal Brushed PVD		



37587

Tappo di finitura scarico troppopieno con tappi laterali copriforo.
Finished cover cap for overflow waste with lateral hole plugs.

031	Cromo	Chrome	
149	Finox	Finox	
706	Black Metal PVD	030	Copper PVD
707	Black Metal Brushed PVD		



01311

Piletta lavabo da 1 1/4" con scarico libero, senza troppopieno. Tappo in ceramica.
1 1/4" basin waste always open, without overflow. Ceramic plug.

031	Cromo	Chrome

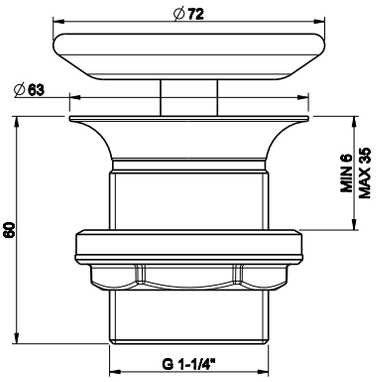

CONO total look

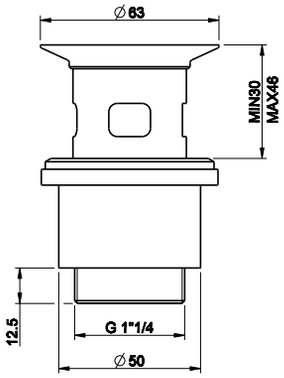

01313

Piletta a griglia con scarico libero.
Grille free-flow waste.



031	Cromo	Chrome

29454

Sifone in polietilene da 1 1/4".
1 1/4" polyethylene syphon.



031	Cromo	Chrome

29455

Tubo di scarico estensibile in polietilene da 1 1/4", scarico Ø32.
Polyethylene extensible drainage-pipe, 1 1/4" connection, Ø32.



031	Cromo	Chrome

R4307

Tubo di scarico estensibile in polietilene da 1 1/4", scarico Ø32/Ø40.
Polyethylene extensible drainage-pipe, 1 1/4" connection, Ø32/Ø40.



031	Cromo	Chrome

37585

Tappo di finitura scarico troppopieno.
Finished cover cap for overflow waste.

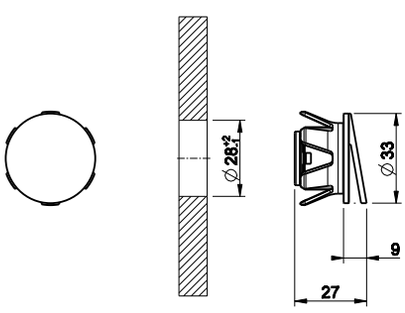



031	Cromo	Chrome	
149	Finox	Finox	
706	Black Metal PVD	030	Copper PVD
707	Black Metal Brushed PVD		



iSpa®

Lavabo/Basin_____ p. 506
Waterfall_____ p. 509
White_____ p. 510
Project_____ p. 512
Bidet_____ p. 508
White_____ p. 511
Project_____ p. 512
Vasca/Bath_____ p. 513
Doccia/Shower_____ p. 517
Accessori/Accessories_____ p. 527
Vasche/Bathtubs_____ p. 536
Sanitari/Sanitary Ware_____ p. 536
Lavabi/Washbasins_____ p. 537
Specchi/Mirrors_____ p. 540



41001 - 41201 white



41003 - 41203 white

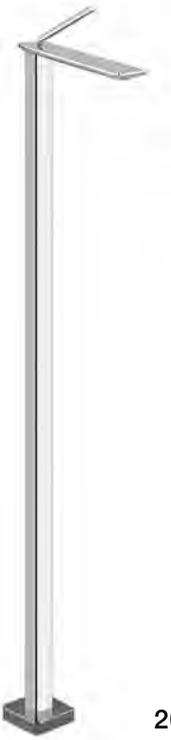

20699_41102
20699_41302 white



20497_41088
20497_41288 white



41002 waterfall



41004 waterfall



20497_41090 waterfall



41405 project



41406 project



Gessi fa incontrare design ed etica all'insegna del risparmio di acqua, che oggi è un bene sempre più scarso e prezioso, e di energia per riscaldarla.
I rubinetti iSpa montano infatti areatori avanzati che attraverso un innovativo sistema, diminuiscono la quantità di acqua in uscita dal rubinetto senza diminuire la resa, il comfort o alterare la percezione del flusso.

Notevoli sono invece i vantaggi:
- risparmio nel consumo idrico, che arriva fino al 70% rispetto un normale rubinetto
- migliore protezione anti-calcare: la struttura integrata a nido d'ape in materiale tecnico sostituisce infatti i tradizionali filtri metallici che sono maggiormente predisposti all'accumulo di calcare
- durata prolungata
- qualità del getto perfetta persino in condizioni di flusso difficili
- forte riduzione dei livelli di rumore.



46112_41110



41100 - 41300 white



41101 waterfall



41199 - 41299



Gessi brings together design and ethics, saving water, which today is an increasingly scarce and therefore precious commodity, and the energy needed to heat it.
The iSpa faucets are equipped with advanced aerators that, through an innovative system, reduce the amount of water distributed by the faucet without decreasing the yield or the water experience, or altering the perception of the flow.

Noteworthy advantages are:
- Savings in water consumption, which reach up to 70% versus a normal tap
- Reduced mineral build-up: the integrated honey comb structure replaces the traditional metal filters that are more prone to scale
- Longer life
- Perfect quality of the water jet even under difficult low flow conditions
- Significant reduction in noise levels.



41001

Miscelatore monocomando lavabo, flessibili di collegamento con attacco da 3/8", senza scarico.
Basin mixer, flexible hoses with 3/8" connections, without waste.

031	Cromo	Chrome	414

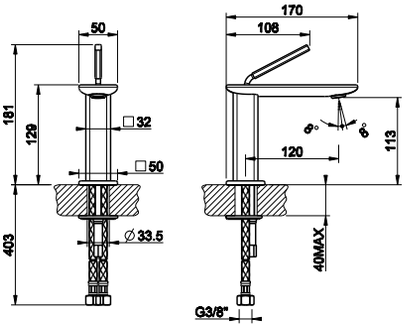



41003

Miscelatore monocomando lavabo alto, flessibili di collegamento con attacco da 3/8", senza scarico.
High version basin mixer, flexible hoses with 3/8" connections, without waste.

031	Cromo	Chrome	481

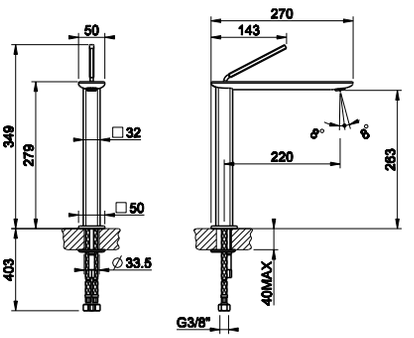



20699

Parte incasso per miscelatore e bocca a pavimento.
Built-in part for mixer and freestanding spout.

031	Cromo	Chrome	199

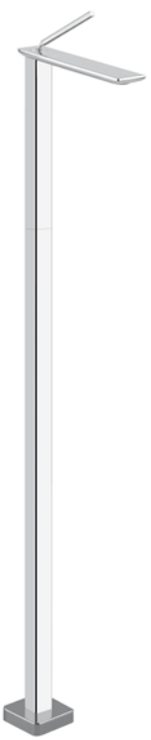

41102

Parti esterne per miscelatore monocomando a pavimento altezza 1000 mm, senza scarico.
External parts for freestanding mixer 1000 mm height, without waste.

031	Cromo	Chrome	1.161

20699 + 41102

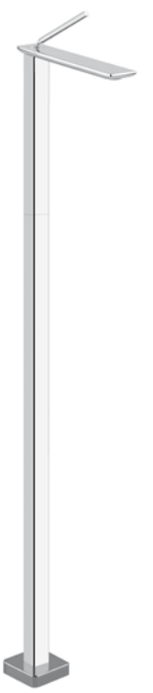

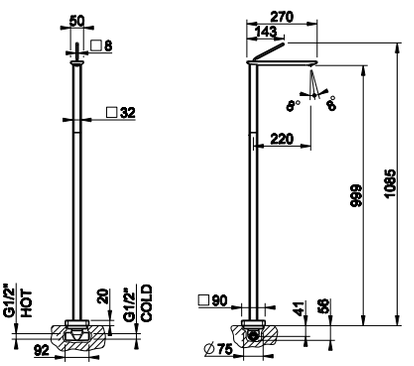

41199

Bocca da soffitto alimentata con comando remoto (non incluso).
Ceiling-mounted spout with separate control (not included).

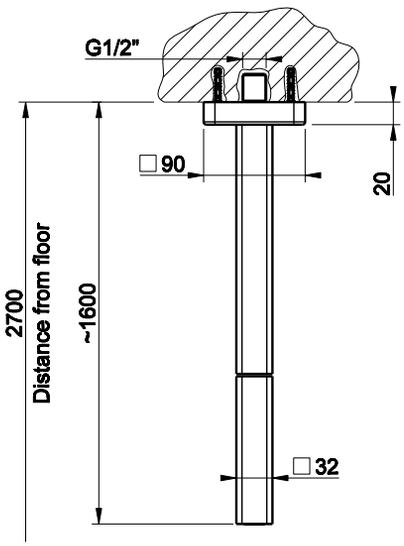



031	Cromo	Chrome	**834**

41299

Bocca da soffitto con lunghezza personalizzabile (min 180 max 1800 mm) alimentata con comando remoto (non incluso).
Ceiling-mounted spout, length on request (min 180 max 1800 mm) with separate control (not included).

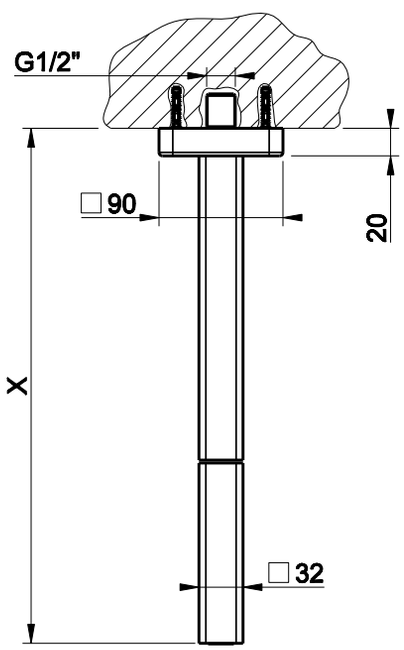



031	Cromo	Chrome	**1.668**

41100

Bocca da parete con attacco da 1/2" alimentata con comando remoto 46112+41110 (non incluso).
Wall-mounted spout, 1/2" connections with separate control 46112+41110 (not included).

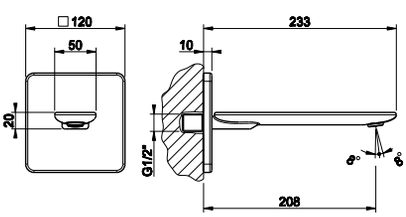



031	Cromo	Chrome	**305**

46112

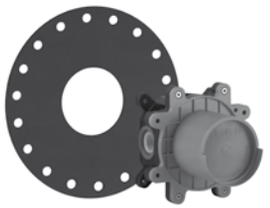

Parte incasso a tenuta per miscelatore ad una uscita.
Watertight built-in part for one-way mixer.

031	Cromo	Chrome

46112 + 41110



41110



Parti esterne per miscelatore monocomando ad incasso, attacchi da 1/2", cartuccia Ø35, una uscita.
External parts for built-in mixer, with 1/2" connections, Ø35 cartridge, one-way.

031	Cromo	Chrome

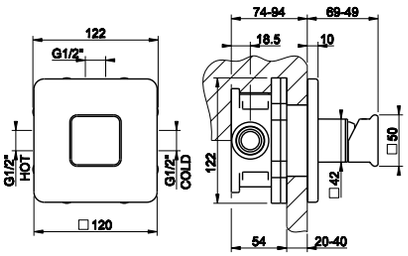

20497



Parte incasso per miscelatore con bocca.
Built-in part for mixer with spout.

031	Cromo	Chrome

20497 + 41088



41088



Parti esterne per miscelatore monocomando ad incasso con bocca, senza scarico.
External parts for built-in mixer with spout, without waste.

031	Cromo	Chrome

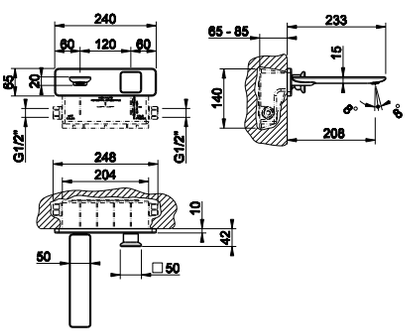

41007



Miscelatore monocomando bidet, piletta da 1 1/4" e flessibili di collegamento con attacco da 3/8".
Bidet mixer, with 1 1/4" pop-up waste and flexible hoses with 3/8" connections.

031	Cromo	Chrome

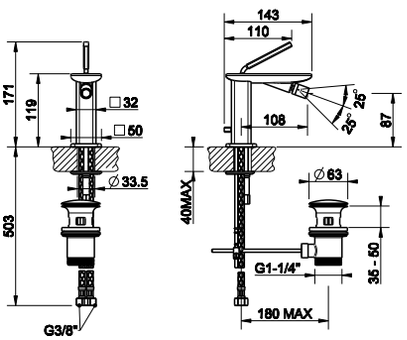

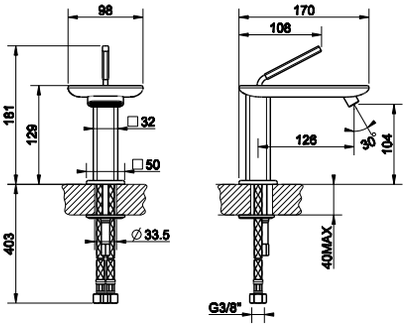

41002

Miscelatore monocomando lavabo a cascata, flessibili di collegamento con attacco da 3/8", senza scarico.
Waterfall basin mixer, flexible hoses with 3/8" connections, without waste.



031	Cromo	Chrome

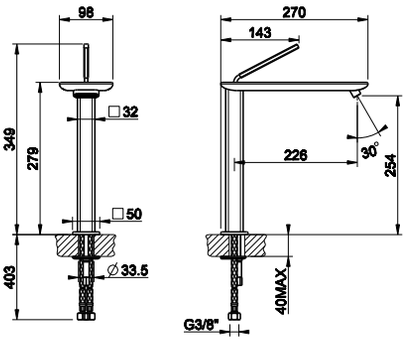

41004

Miscelatore monocomando lavabo alto a cascata, flessibili di collegamento con attacco da 3/8", senza scarico.
Waterfall high version basin mixer, flexible hoses with 3/8" connections, without waste.



031	Cromo	Chrome

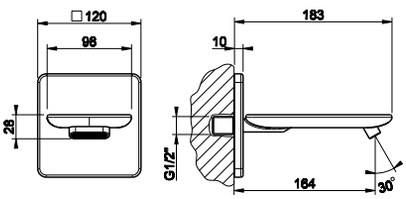

41101

Bocca da parete a cascata con attacco da 1/2" alimentata con comando remoto 46112+41110 (non incluso).
Wall-mounted waterfall spout, 1/2" connections with separate control 46112+41110 (not included).

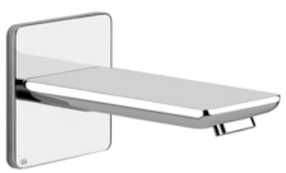

031	Cromo	Chrome

20497 + 41090

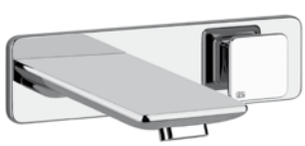

20497

Parte incasso per miscelatore con bocca.
Built-in part for mixer with spout.



031	Cromo	Chrome

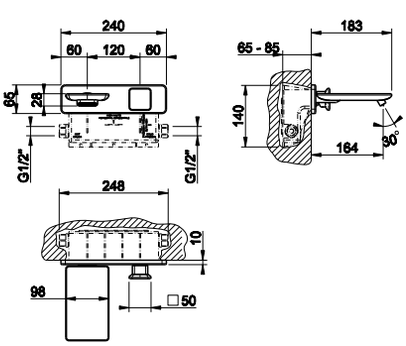

41090

Parti esterne per miscelatore monocomando ad incasso con bocca a cascata, senza scarico.
External parts for built-in mixer with waterfall spout, without waste.



031	Cromo	Chrome



41201

Miscelatore monocomando lavabo, bocca con inserto bianco, flessibili di collegamento con attacco da 3/8", senza scarico.
Basin mixer, spout with white insert, flexible hoses with 3/8" connections, without waste.

031	Cromo	Chrome

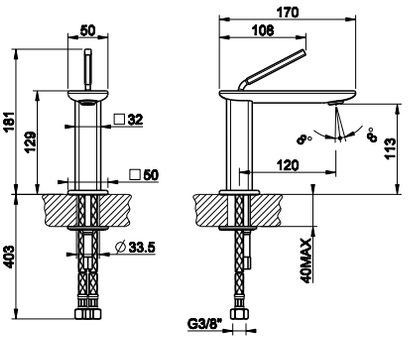



41203

Miscelatore monocomando lavabo alto, bocca con inserto bianco, flessibili di collegamento con attacco da 3/8", senza scarico.
High version basin mixer, spout with white insert, flexible hoses with 3/8" connections, without waste.

031	Cromo	Chrome

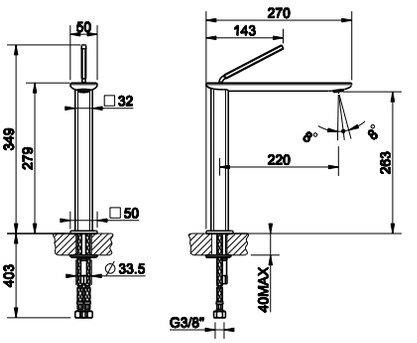

20699

Parte incasso per miscelatore e bocca a pavimento.
Built-in part for mixer and freestanding spout.



031	Cromo	Chrome

20699 + 41302

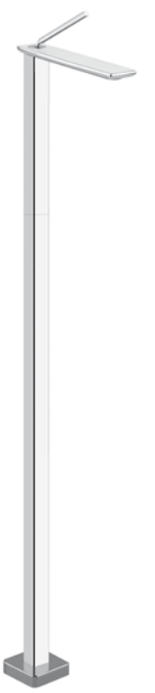

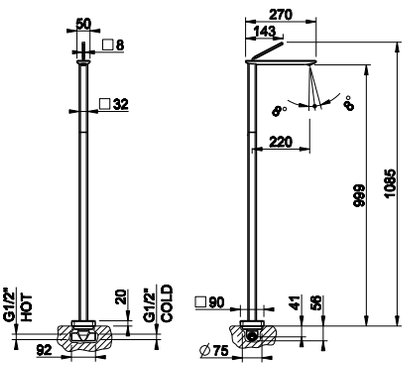

41302

Parti esterne per miscelatore monocomando a pavimento altezza 1000 mm, bocca con inserto bianco, senza scarico.
External parts for freestanding mixer 1000 mm height, spout with white insert, without waste.

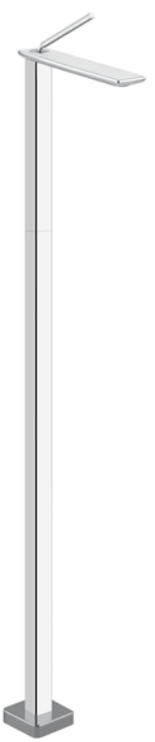

031	Cromo	Chrome

41300

Bocca da parete con inserto bianco, attacco da 1/2" alimentata con comando remoto 46112+41110 (non incluso).
Wall-mounted spout with white insert, 1/2" connections with separate control 46112+41110 (not included).

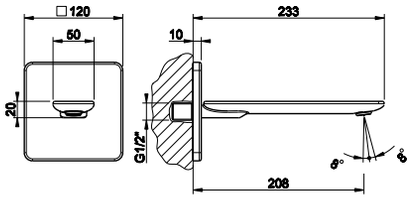



031	Cromo	Chrome

20497 + 41288



20497

Parte incasso per miscelatore con bocca.
Built-in part for mixer with spout.



031	Cromo	Chrome

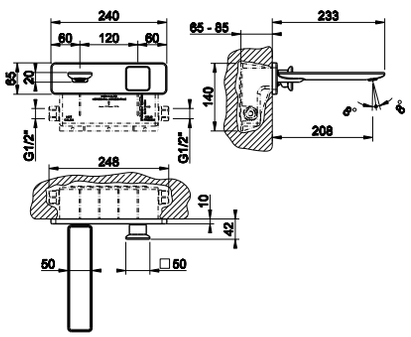

41288

Parti esterne per miscelatore monocomando ad incasso, bocca con inserto bianco, senza scarico.
External parts for built-in mixer, spout with white insert, without waste.



031	Cromo	Chrome

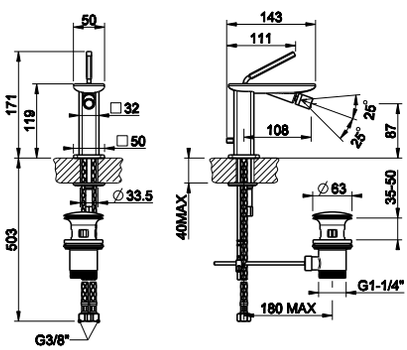

41207

Miscelatore monocomando bidet, bocca con inserto bianco, piletta da 1 1/4" e flessibili di collegamento con attacco da 3/8".
Bidet mixer, spout with white insert, 1 1/4" pop-up waste and flexible hoses with 3/8" connections.



031	Cromo	Chrome



41405

Miscelatore monocomando lavabo, con salterello e flessibili di collegamento con attacco da 3/8".
Basin mixer with pop-up waste and flexible hoses with 3/8" connections.

031	Cromo	Chrome

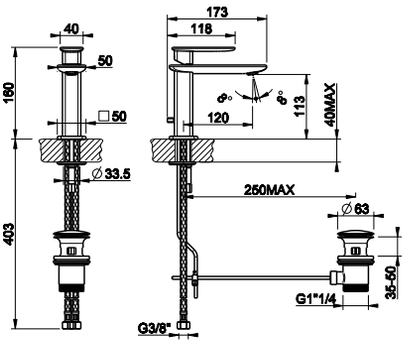



41406

Miscelatore monocomando lavabo alto, con salterello e flessibili di collegamento con attacco da 3/8".
High version basin mixer with pop-up waste and flexible hoses with 3/8" connections.

031	Cromo	Chrome

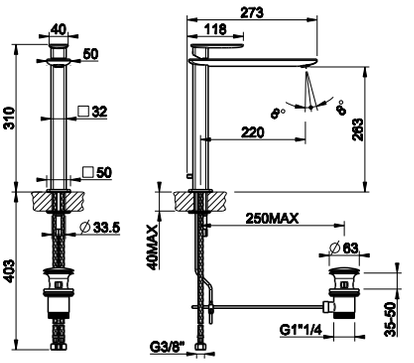



41407

Miscelatore monocomando bidet, piletta da 1 1/4" e flessibili di collegamento con attacco da 3/8".
Bidet mixer, with 1 1/4" pop-up waste and flexible hoses with 3/8" connections.

031	Cromo	Chrome

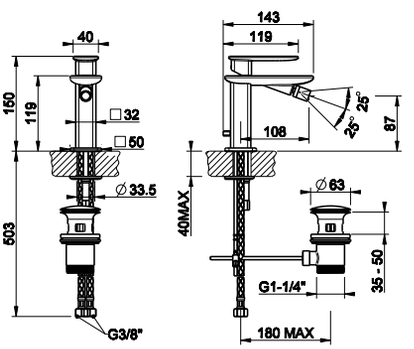

GESSI®

iSpa®

bath





41037

Gruppo bordo vasca quattro fori con deviatore, bocca di erogazione e flessibile 1,50 m. Da completare con doccetta 41154/41354.
Four-hole bath mixer with diverter, tub-filler spout and 1,50 m flexible hose. To be completed with handshower 41154/41354.

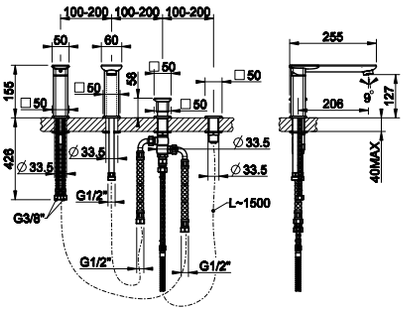

031	Cromo	Chrome



41043

Gruppo bordo vasca tre fori per erogazione alla colonna vasca con deviatore e flessibile 1,50 m. Da completare con doccetta 41154/41354.
Three-hole bath mixer with diverter, 1/2 fitting and 1,50 m flexible hose. To be used with overflow filler. To be completed with handshower 41154/41354.

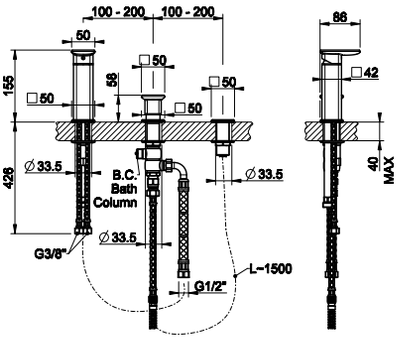

031	Cromo	Chrome



01669

Secur box per bordo vasca.
Mounting box for bath group.

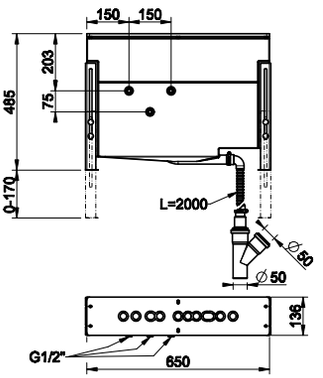

031	Cromo	Chrome



01663

Piastra di finitura tre fori per secur box.
Three-hole finishing plate for mounting box.

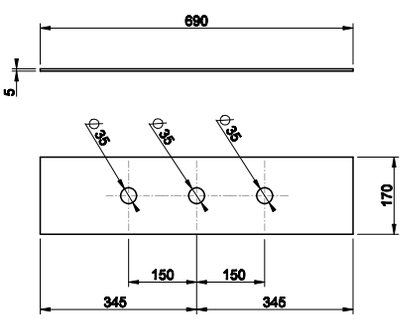

031	Cromo	Chrome



01664

Piastra di finitura quattro fori per secur box.
Four-hole finishing plate for mounting box.

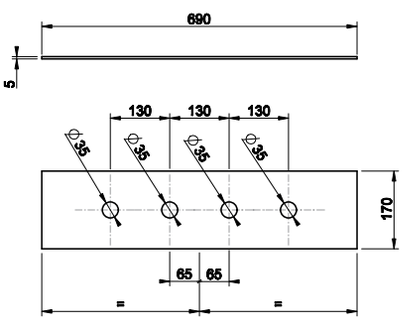

031	Cromo	Chrome

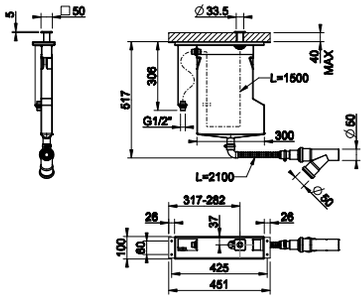

01760

Sistema di recupero acqua per flessibile doccetta bordo vasca. Non abbinabile a 01669, 01658, 01663 e 01664.
Pull-out handshower drain kit. Not fitting items 01669, 01658, 01663 and 01664.

031	Cromo	Chrome



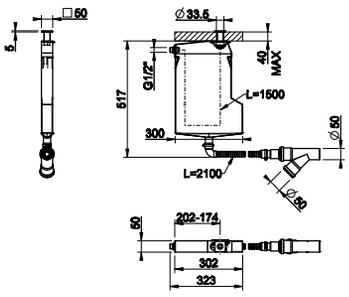

01761

Sistema di recupero acqua per flessibile doccetta bordo vasca. Non abbinabile a 01669, 01658, 01663 e 01664.
Pull-out handshower drain kit. Not fitting items 01669, 01658, 01663 and 01664.

031	Cromo	Chrome



46189 + 24954

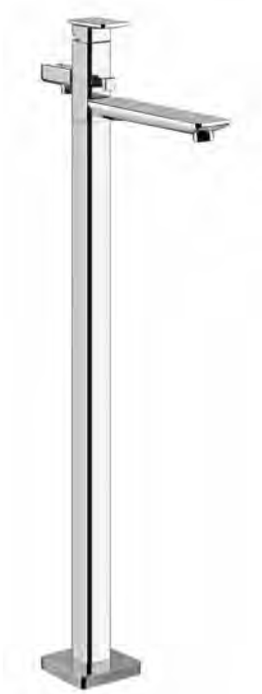

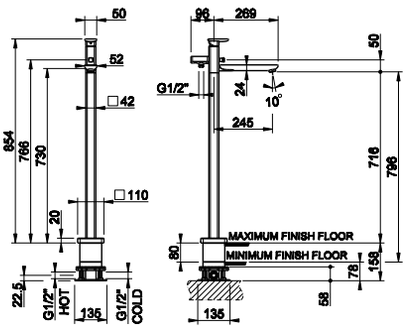

46189

Parte incasso per piantana vasca.
Built-in part for freestanding bath mixer.

031	Cromo	Chrome



24954

Parti esterne per piantana esterno vasca. Da completare con doccetta 41154/41354 e flessibile 29744.
External parts for freestanding external bath mixer. To be completed with handshower 41154/41354, and flexible hose 29744.

031	Cromo	Chrome

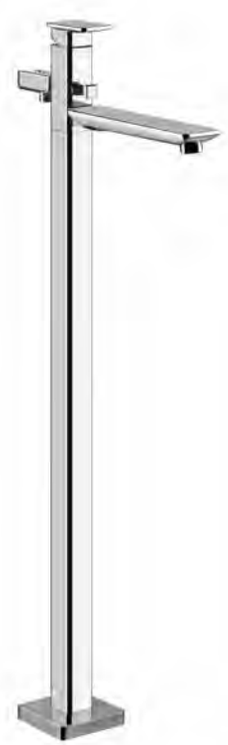

41103

Bocca di erogazione vasca alimentata con comando remoto (non incluso).
Bath spout with separate control (not included).



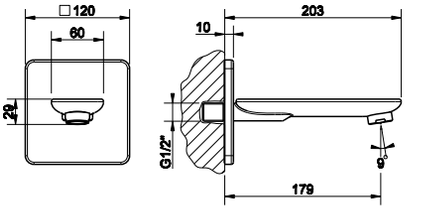

031	Cromo	Chrome

41105

Bocca di erogazione vasca a cascata alimentata con comando remoto (non incluso).
Bath waterfall spout with separate control (not included).

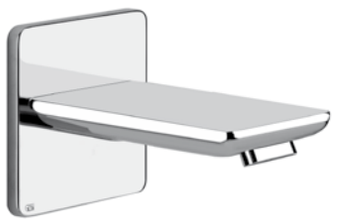

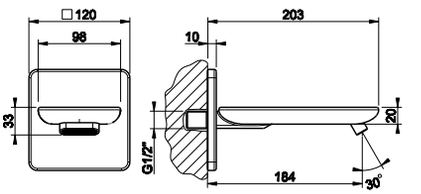

031	Cromo	Chrome

41154

Doccetta anticalcare ISPA.
Antilimestone handshower.



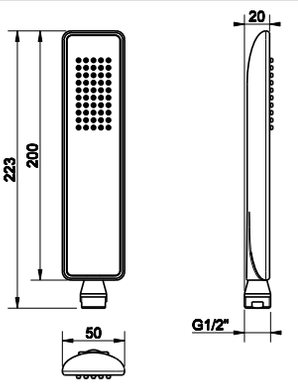

031	Cromo	Chrome

41354

Doccetta anticalcare con inserto bianco.
Antilimestone handshower with white insert.



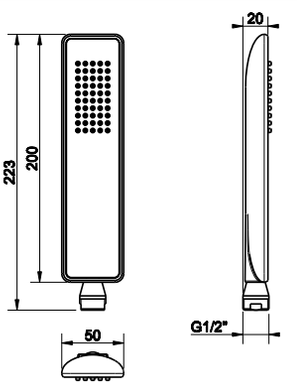

031	Cromo	Chrome

29744

Flessibile Cromalux lunghezza 1,25 m con attacco da 1/2" conico.
1,25 m Cromalux flexible hose with conic 1/2" connections.



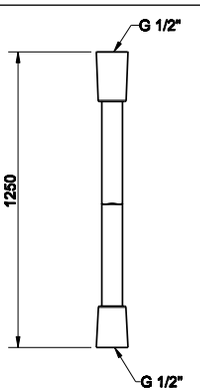

031	Cromo	Chrome

GESSI

iSpa®

shower





44655

Parte incasso per miscelatore ad una uscita.
Built-in part for one-way mixer.

031	Cromo	Chrome	113

44655 + 44692





44692

Parti esterne per miscelatore monocomando ad incasso, attacchi da 1/2", cartuccia da Ø35, una uscita.
External parts for built-in mixer, with 1/2" connections, Ø35 cartridge, one-way.

031	Cromo	Chrome	272

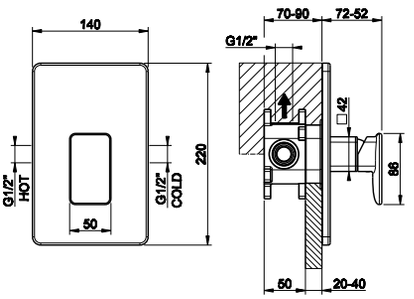



44673

Parte incasso per miscelatore a due uscite.
Built-in part for two way mixer.

031	Cromo	Chrome	144

44673 + 44694





44694

Parti esterne per miscelatore monocomando ad incasso, attacchi da 1/2", cartuccia da Ø35, due uscite e deviatore automatico bagno/doccia.
External parts for built-in mixer, with 1/2" connections, Ø35 cartridge, two-way and automatic bath/shower diverter.

031	Cromo	Chrome	291

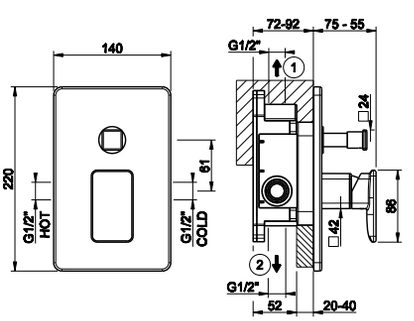



R4012

Sistema antiriflusso UNI EN 1717, opzionale ed abbinabile a 44639 e 44673.
Non-return system (optional), UNI EN 1717 certified, compatible with 44639 and 44673.

031	Cromo	Chrome	25

09269 + 41122

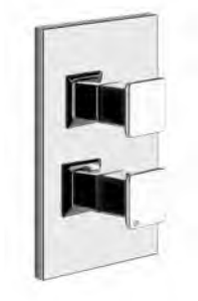

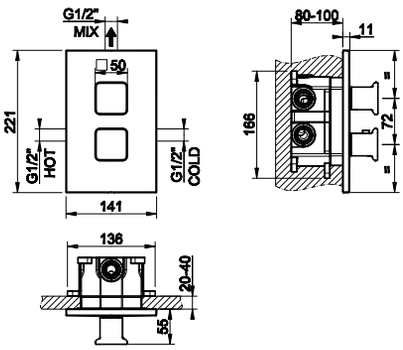

09269

Parte incasso per miscelatore termostatico.
Built-in part for thermostatic mixer.



031	Cromo	Chrome	**381**

41122

Parti esterne per miscelatore termostatico con attacchi da 1/2", filtri e rubinetto con dischi ceramici ad una uscita da 1/2".
External parts for thermostatic mixer with 1/2" connections, filters and 1/2" one way-diverter with ceramic discs.



031	Cromo	Chrome	**488**

09269 + 41124



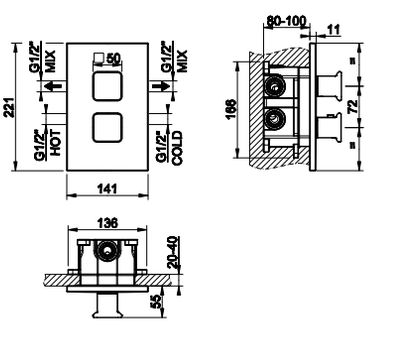

09269

Parte incasso per miscelatore termostatico.
Built-in part for thermostatic mixer.



031	Cromo	Chrome	**381**

41124

Parti esterne per miscelatore termostatico con attacchi da 1/2", filtri e deviatore con dischi ceramici a due uscite da 1/2".
External parts for thermostatic mixer with 1/2" connections, filters and 1/2" two-way diverter with ceramic discs.



031	Cromo	Chrome	**488**

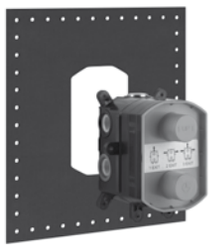

09269

Parte incasso per miscelatore termostatico.
Built-in part for thermostatic mixer.

031	Cromo	Chrome

09269 + 41126



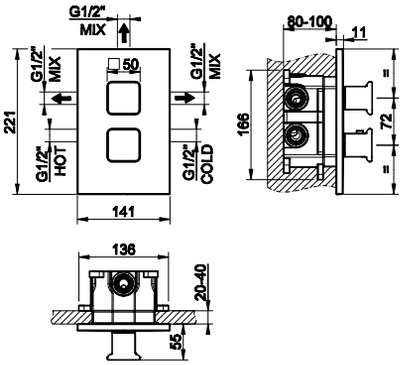



41126

Parti esterne per miscelatore termostatico con attacchi da 1/2", filtri e deviatore con dischi ceramici a tre uscite da 1/2".
External parts for thermostatic mixer with 1/2" connections, filters and 1/2" three-way diverter with ceramic discs.

031	Cromo	Chrome

33095

Soffione doccia ISPA per fissaggio a parete.
Wall-fixing ISPA headshower.



238	Mirror Steel	Mirror Steel

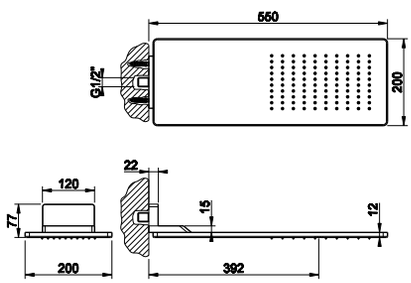

41248

Soffione doccia da parete 220x220 mm, snodato, con attacco da 1/2" e anticalcare.
Wall-mounted adjustable and antilimestone showerhead 220x220 mm, 1/2" connections.



031	Cromo	Chrome

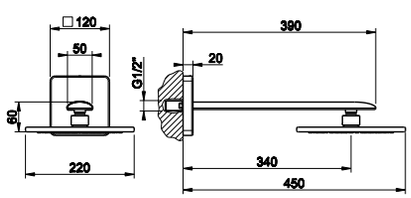

41252

Soffione doccia da soffitto 220x220 mm, altezza 270 mm, snodato, con attacco da 1/2" e anticalcare.
Ceiling-mounted adjustable and antilimestone showerhead 220x220 mm, 270 mm length, 1/2" connections.



031	Cromo	Chrome

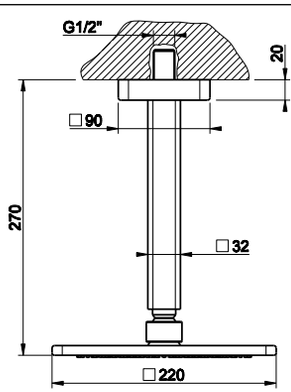

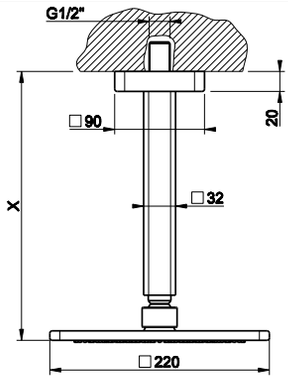

41250

Soffione doccia da soffitto 220x220 mm con altezza personalizzabile (min 115 max 1865 mm), con attacco da 1/2" e anticalcare.
Ceiling-mounted antilimestone showerhead 220x220 mm, length on request (min 115 max 1865 mm), 1/2" connections.

031	Cromo	Chrome



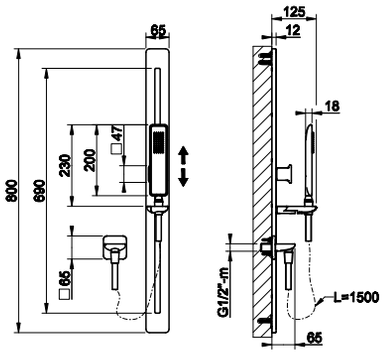

41142

Asta saliscendi con doccetta anticalcare, flessibile 1,50 m e presa acqua. Installazione orizzontale o verticale.
Sliding rail with antilimestone handshower, 1,50 m flexible hose and water outlet. Either vertical or horizontal installation.

031	Cromo	Chrome



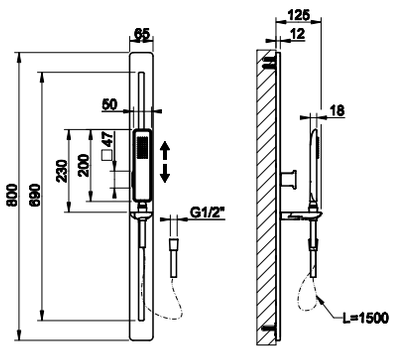

41144

Asta saliscendi con doccetta anticalcare e flessibile 1,50 m. Installazione orizzontale o verticale.
Sliding rail with antilimestone handshower and 1,50 m flexible hose. Either vertical or horizontal installation.

031	Cromo	Chrome



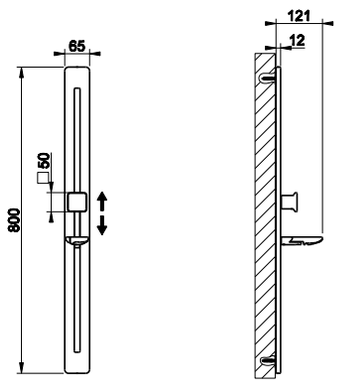

41145

Asta saliscendi. Installazione orizzontale o verticale.
Sliding rail. Either vertical or horizontal installation.

031	Cromo	Chrome





44639

Parte incasso per miscelatore a due uscite.
Built-in part for two way mixer.

031	Cromo	Chrome

44639 + 44902





44902

Parti esterne per miscelatore monocomando ad incasso doccia a due uscite con deviatore, presa acqua e supporto doccetta. Da completare con doccetta 41154/41354 e flessibile 01637.
External parts for two-way built-in shower mixer with diverter, water outlet and handshower hook. To be completed with handshower 41154/41354, and flexible hose 01637.

031	Cromo	Chrome

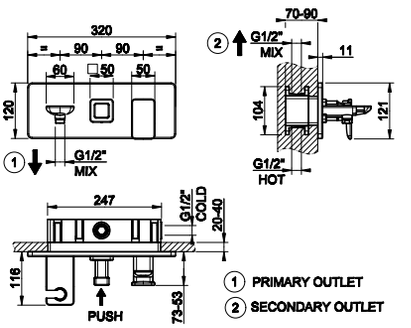

44639

Parte incasso per miscelatore a due uscite.
Built-in part for two way mixer.

031	Cromo	Chrome

44639 + 44903





44903

Parti esterne per miscelatore monocomando ad incasso doccia a due uscite con deviatore, presa acqua e supporto doccetta. Da completare con doccetta 41154/41354 e flessibile 01637.
External parts for two-way built-in shower mixer with diverter, water outlet and handshower hook. To be completed with handshower 41154/41354, and flexible hose 01637.

031	Cromo	Chrome

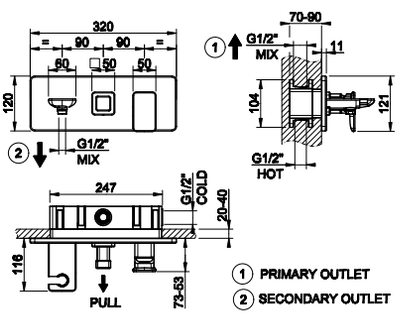



R4012

Sistema antiriflusso UNI EN 1717, opzionale ed abbinabile a 44639 e 44673.
Non-return system (optional), UNI EN 1717 certified, compatible with 44639 and 44673.

031	Cromo	Chrome

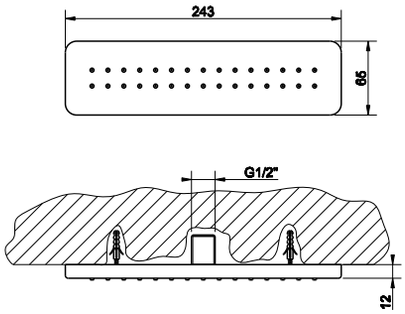

41175

Soffione laterale.
Lateral body jet.



031	Cromo	Chrome

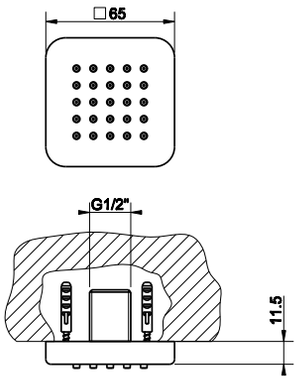

41173

Soffione laterale.
Lateral body jet.



031	Cromo	Chrome

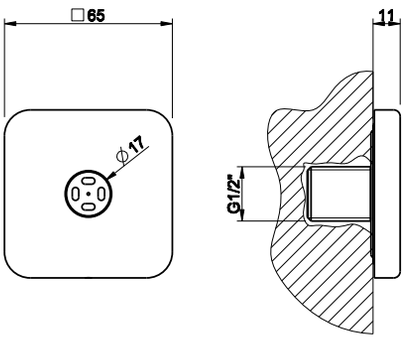

41177

Soffione laterale a getto nebulizzato.
Wall-mounted atomizer jet.



031	Cromo	Chrome

32985 + 41172



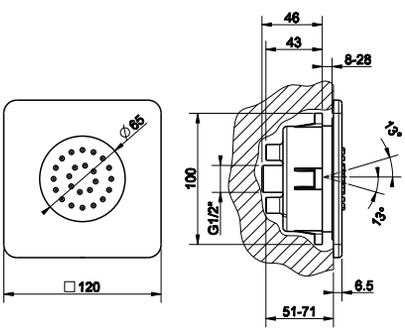

32985

Parte incasso per soffione laterale orientabile.
Built-in parts for adjustable lateral body jet.



031	Cromo	Chrome

41172

Parti esterne per soffione laterale orientabile ad incasso.
External parts for built-in adjustable lateral body jet.



031	Cromo	Chrome

09109

Parte incasso per rubinetto d'arresto.
Built-in part for stop valve.



031	Cromo	Chrome

09109 + 41166

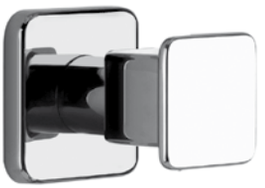

41166

Parti esterne per rubinetto d'arresto ad incasso con attacco da 1/2".
External parts for 1/2" built-in stop valve.

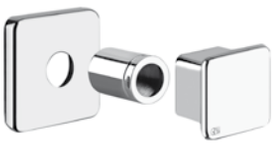

031	Cromo	Chrome

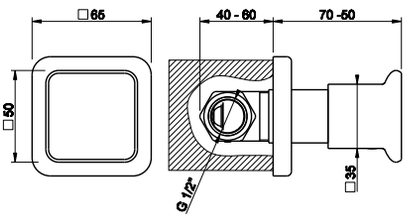

41154

Doccetta anticalcare ISPA.
Antilimestone handshower.



031	Cromo	Chrome

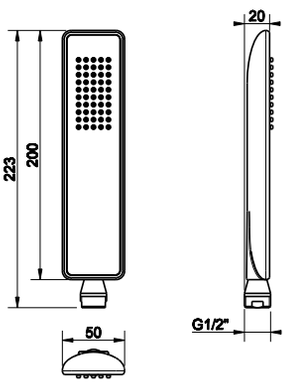

41354

Doccetta anticalcare con inserto bianco.
Antilimestone handshower with white insert.



031	Cromo	Chrome

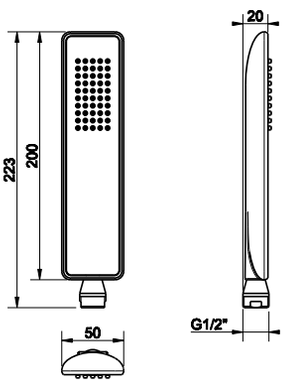

41161

Presa acqua con attacco da 1/2" e supporto doccetta ISPA.
Handshower hook with 1/2" connection water outlet.



031	Cromo	Chrome

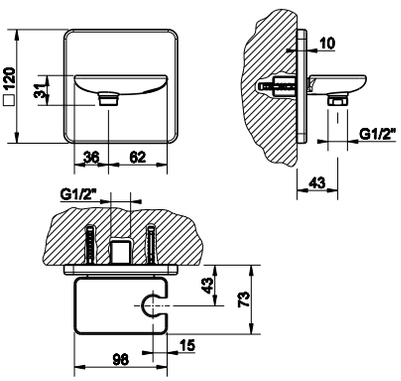

41169

Presa acqua con attacco da 1/2".
1/2" connection water outlet.

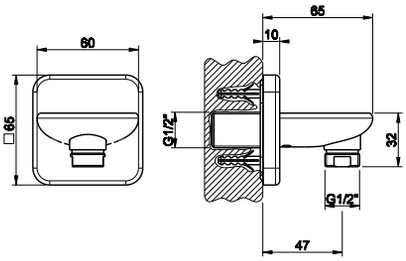



031	Cromo	Chrome

41157

Supporto fisso per doccetta.
Fixed handshower hook.

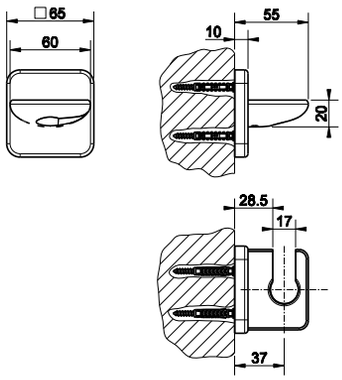



031	Cromo	Chrome

41160

Supporto duplex orientabile per doccetta.
Adjustable handshower hook.

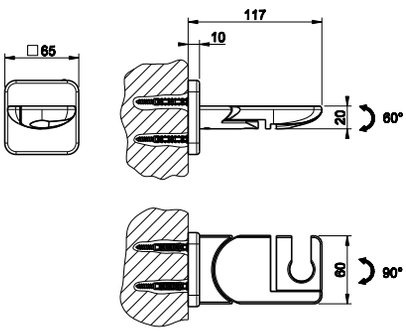

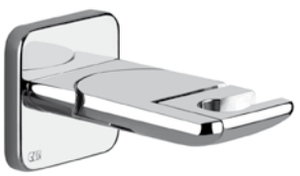

031	Cromo	Chrome

29744

Flessibile Cromalux lunghezza 1,25 m con attacco da 1/2" conico.
1,25 m Cromalux flexible hose with conic 1/2" connections.

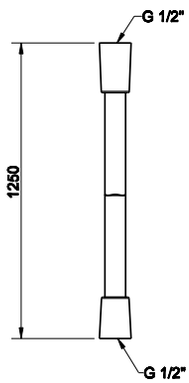



031	Cromo	Chrome

01637

Flessibile Cromalux lunghezza 1,50 m con attacco da 1/2" conico.
1,50 m Cromalux flexible hose with conic 1/2" connections.

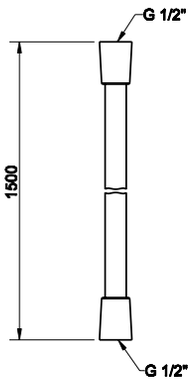



031	Cromo	Chrome

GESSI

iSpa®

accessories





41602

Porta sapone a muro bianco.
White wall-mounted soap holder.

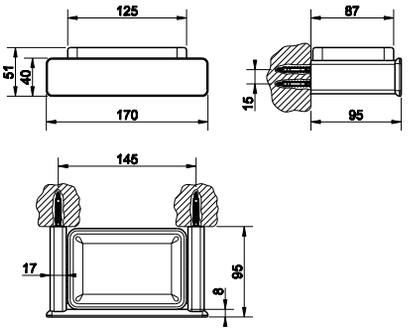

031	Cromo	Chrome



41604

Porta oggetti a muro.
Wall-mounted holder.

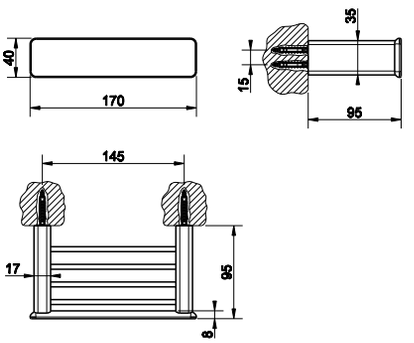

031	Cromo	Chrome



41607

Porta bicchiere a muro bianco.
Wall-mounted tumbler holder white.

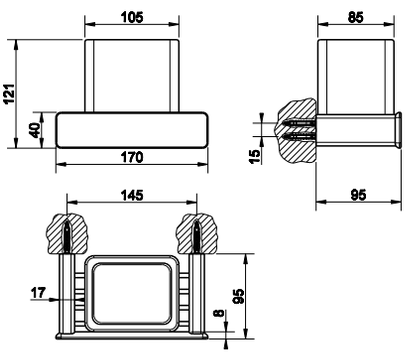

031	Cromo	Chrome



41613

Porta dispenser a muro con bicchiere bianco.
Wall-mounted soap dispenser holder white.

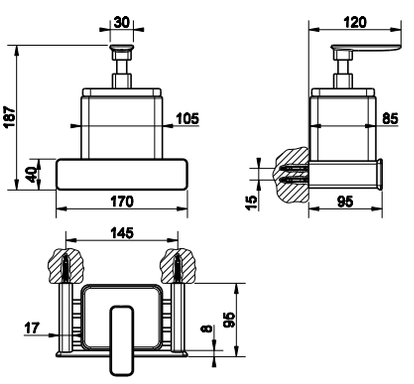

031	Cromo	Chrome



41619

Porta scopino a muro bianco.
White wall-mounted brush holder.

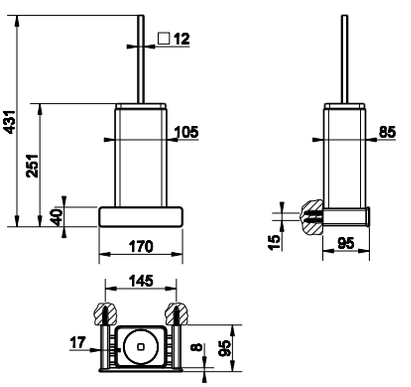

031	Cromo	Chrome

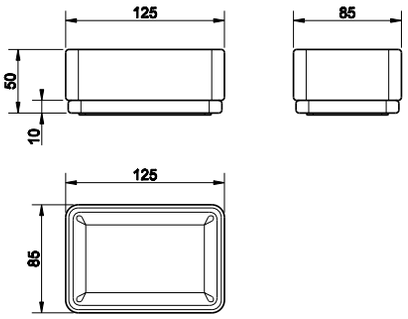

41625

Porta sapone d'appoggio bianco.
White standing soap holder.



031	Cromo	Chrome

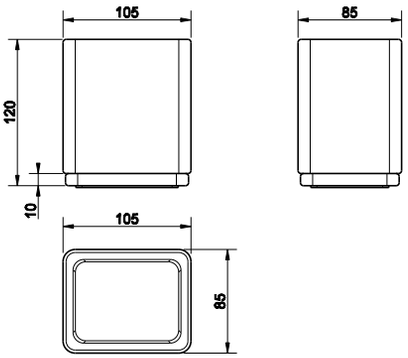

41631

Porta bicchiere d'appoggio bianco
Standing tumbler holder white.



031	Cromo	Chrome

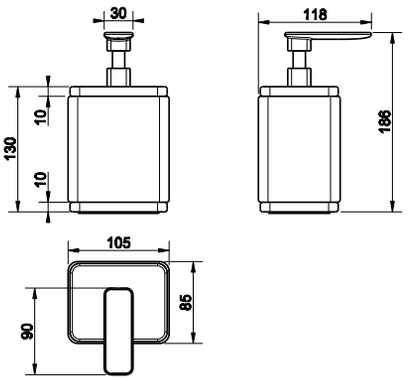

41637

Porta dispenser d'appoggio con bicchiere bianco.
Standing soap dispenser holder white.



031	Cromo	Chrome

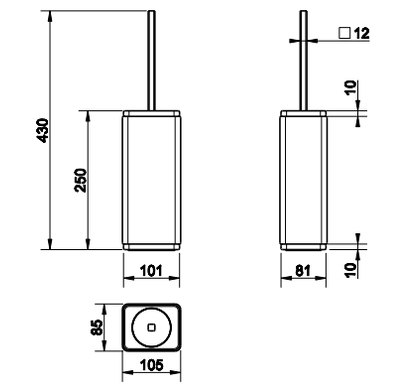

41643

Porta scopino d'appoggio bianco.
White standing brush holder.



031	Cromo	Chrome

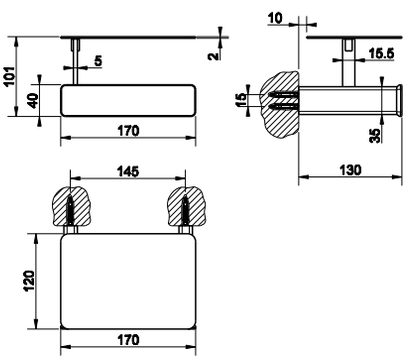

41649

Porta rotolo a muro con coperchio.
Wall-mounted paper roll holder with cover.



031	Cromo	Chrome



41655

Porta rotolo a muro.
Wall-mounted paper roll holder.

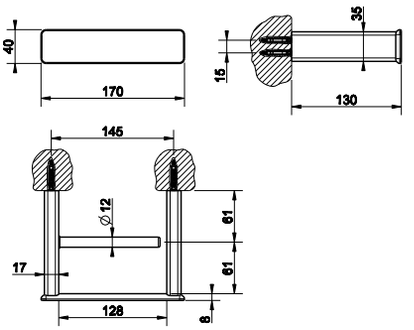

031	Cromo	Chrome



41667

Colonna a muro con porta rotolo e porta scopino bianco.
Wall-mounted column with paper roll holder and white brush holder.

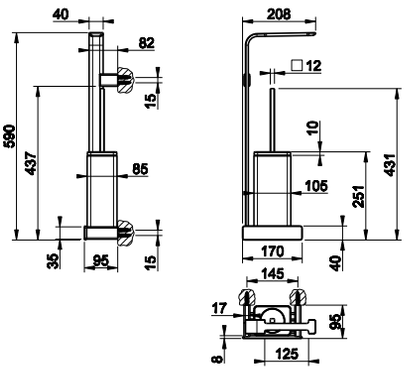

031	Cromo	Chrome



41733

Piantana con porta rotolo e porta scopino bianco.
Standing set with paper roll holder and white brush holder.

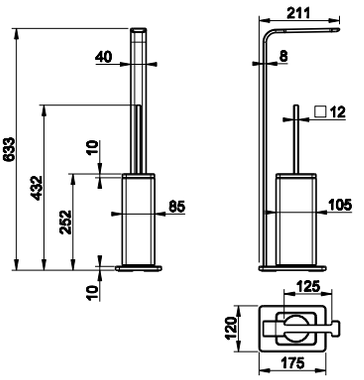

031	Cromo	Chrome



41741

Piantana porta salvietta.
Freestanding towel rail.

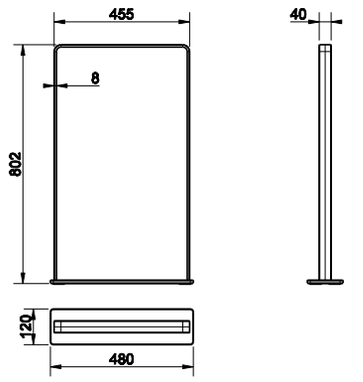

031	Cromo	Chrome



41697

Porta salvietta interasse 30 cm.
30 cm centre distance towel rail.

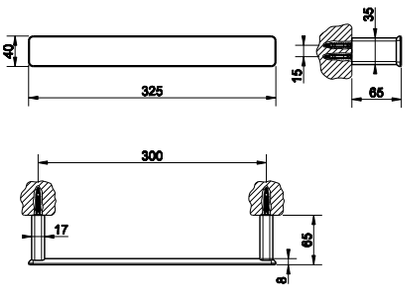

031	Cromo	Chrome

41700

Porta salvietta interasse 45 cm.
45 cm centre distance towel rail.

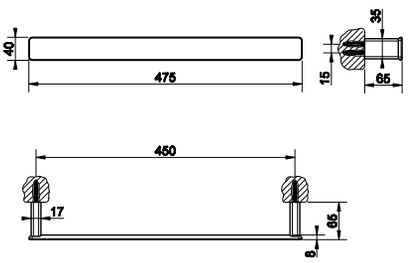



031	Cromo	Chrome

41703

Porta salvietta interasse 60 cm.
60 cm centre distance towel rail.

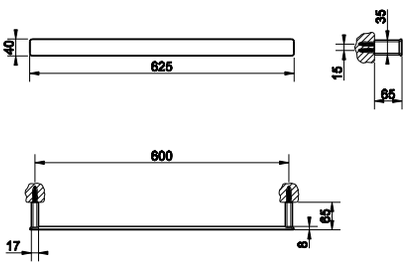



031	Cromo	Chrome

41721

Appendino a muro.
Wall-mounted robe hook.

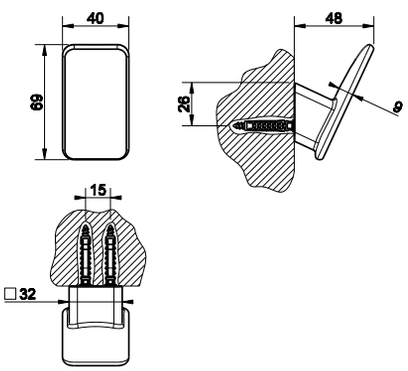



031	Cromo	Chrome

41661

Mensola per vasca o doccia.
Bath or shower shelf.

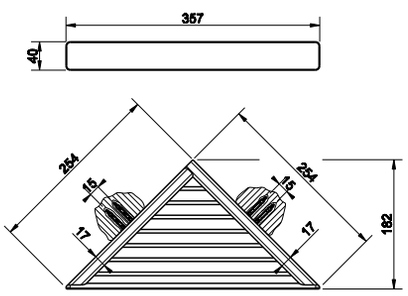



031	Cromo	Chrome

41747

Mensola 30 cm.
Shelf 30 cm.

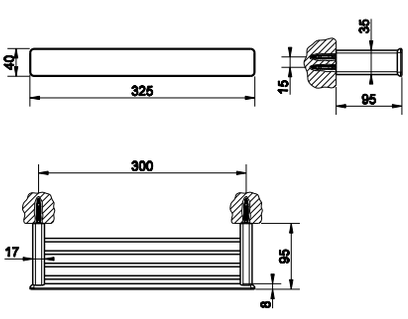



031	Cromo	Chrome

41749

Mensola 45 cm.
Shelf 45 cm.



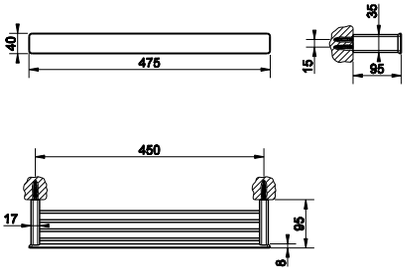

031	Cromo	Chrome

41745

Mensola 60 cm.
Shelf 60 cm.



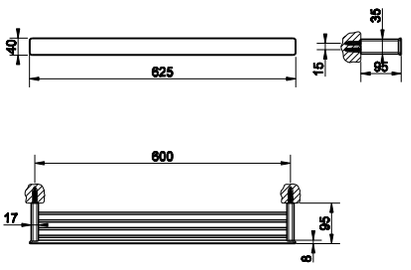

031	Cromo	Chrome

41750

Mensola 60x24 cm.
Shelf 60x24 cm.



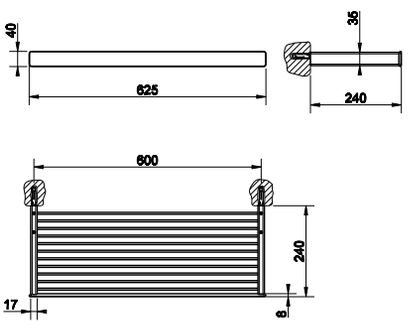

031	Cromo	Chrome

41788

Specchio d'appoggio a lente orientabile.
Adjustable standing mirror.



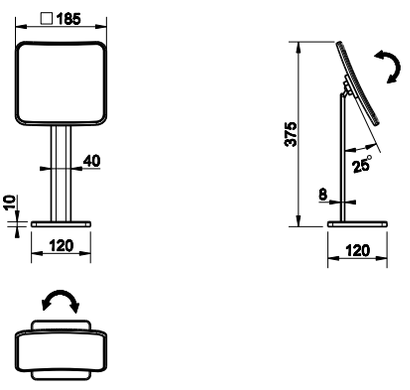

031	Cromo	Chrome

41793

Specchio 40x80 cm.
40x80 cm mirror.



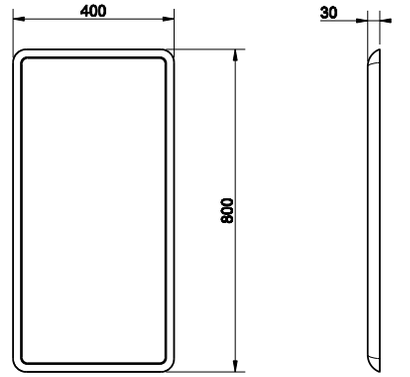

520	Structural	Structural

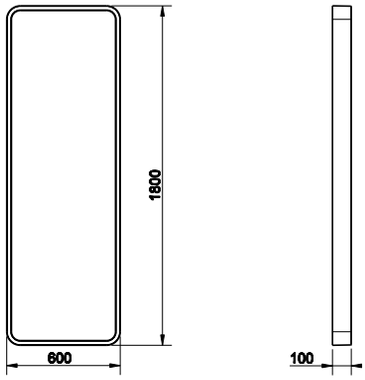

39151

Specchio da pavimento 600x1800 mm bianco.
600x1800 mm white freestanding mirror.

520	Structural	Structural



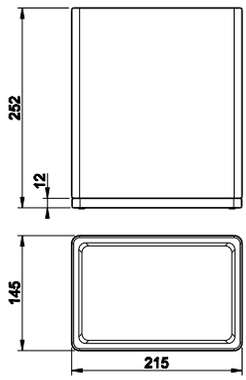

41790

Gettacarta bianco.
White waste-paper basket.

031	Cromo	Chrome



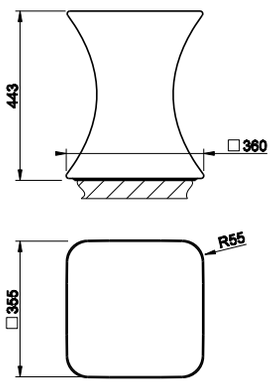

42030

Pouf in GRES bianco lucido.
Bright white GRES stool.

519	Gres	Gres



GESSI

iSpa®

total look



37591

Vasca freestanding o da incasso in Cristalplant® (bianco opaco) 180x96xh55 cm con bordo laterale. Possibile installazione rubinetteria bordo vasca. Scarico incluso. **Verificare portata soletta se conforme alle specifiche.**
Freestanding or built-in bathtub in Cristalplant® (matt white) 180x96xh55 cm *with side ledge. Possible tap mounting on the ledge. Waste included.* ***We recommend that you check the floor structure can sustain the weight of the bathtub including the water volume.***



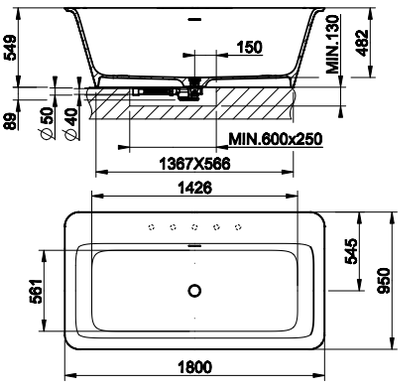

521	Cristalplant	Cristalplant

37592

Vasca freestanding in Cristalplant® (bianco opaco) 180x96xh55 cm con bordo laterale. Verniciatura esterna. Possibile installazione rubinetteria bordo vasca. Scarico incluso. **Verificare portata soletta se conforme alle specifiche.**
Freestanding bathtub in Cristalplant® (matt white) 180x96xh55 cm *with side ledge. External lacquering. Possible tap mounting on the ledge. Waste included.* ***We recommend that you check the floor structure can sustain the weight of the bathtub including the water volume.***



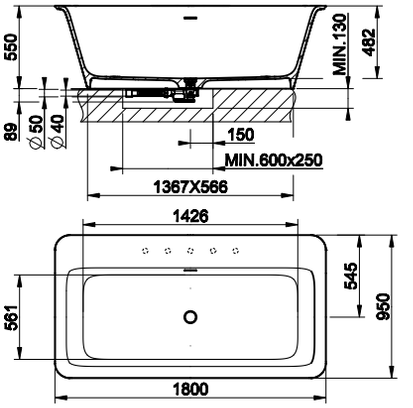

XXX	Cristalplant RAL Colour - codice RAL a richiesta/ custom RAL code on request

42113

Vaso sospeso a parete (6 litri) in Ceramica Bianco Europa con sifone integrato. Cerniere con chiusura rallentata e coprifori laterali inclusi in finitura 031.
Wall hung WC (6 litres) in White Europe Ceramic, integrated siphon. Soft-closing hardware and lateral holes plugs included in 031 finishing,



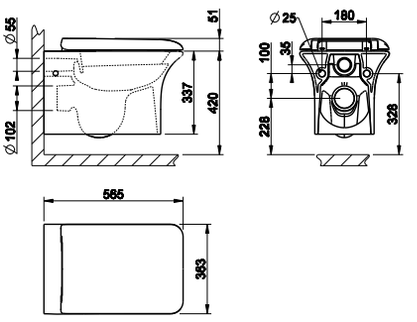

518	Ceramica Bianco Europa White Europe Ceramic

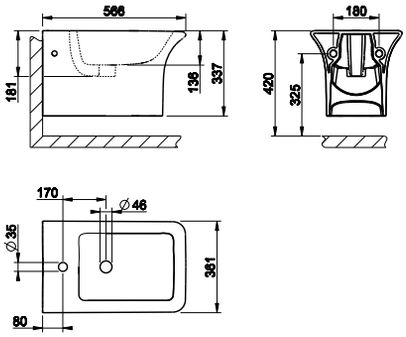

42115

Bidet sospeso a parete in Ceramica Bianco Europa con scarico troppopieno e con foro centrale per rubinetteria. Coprifori laterali inclusi in finitura 031.
Wall hung bidet in in White Europe Ceramic with overflow waste, with central hole for taps and fittings. Side covering caps included in 031 finishing.



518	Ceramica Bianco Europa	White Europe Ceramic

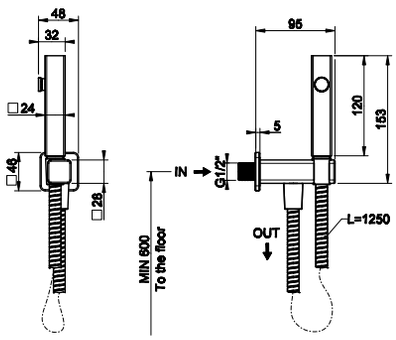

33823

Scopino a getto d'acqua con attacco a muro da 1/2".
Hydrobrush with 1/2" connection.



031	Cromo	Chrome

42008

Lavabo a pavimento in Cristalplant® (bianco opaco) senza troppopieno. Scarico a terra. Piletta a griglia e sifone inclusi.
Freestanding washbasin in Cristalplant® (matt white) without overflow waste. Floor drainage. Grille-plug and syphon included.

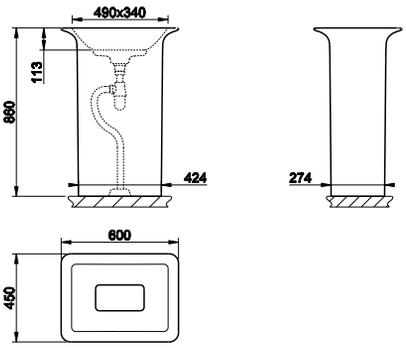



521	Cristalplant	Cristalplant

DATI TECNICI / TECHNICAL DATA
art_**37591/37592**

Peso (Peso con acqua)- *Weight (Weight with water)*	137 Kg (462 Kg)
Capacità al troppopieno - *Overflow Water capacity*	ca. 325 lt l
Scarico del troppopieno - *Discharge of overflow*	30 l/min
Scarico della piletta - *Discharge of drain*	60 l/min
Tempo di riempimento al troppopieno - *Filling time*	16 min con 20 l/min *16 min at 20 l/min*

42010

Lavabo a pavimento in Cristalplant® (bianco opaco) senza troppopieno. Scarico a parete. Piletta a griglia e sifone inclusi.
Freestanding washbasin in Cristalplant® (matt white) without overflow waste. Wall drainage. Grille-plug and syphon included.



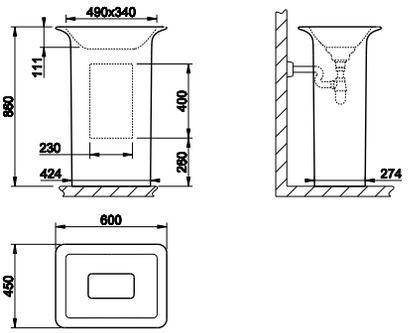

521	Cristalplant	Cristalplant

42011

Lavabo a pavimento in Cristalplant® (bianco opaco) con troppopieno. Scarico a terra. Senza fori per rubinetteria, premarcato 3 fori. Piletta a griglia e sifone inclusi.
Freestanding washbasin in Cristalplant® (matt white) with overflow waste. Floor drainage. No brassware seat-holes, fit for 3 holes. Grille-plug and syphon included.



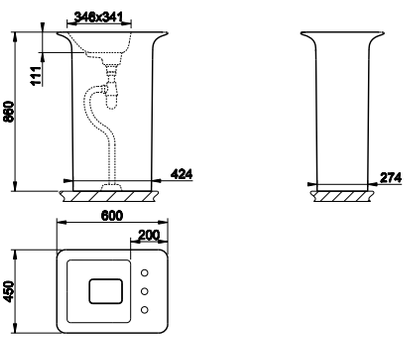

521	Cristalplant	Cristalplant

42012

Lavabo a pavimento in Cristalplant® (bianco opaco) con troppopieno. Scarico a parete. Senza fori per rubinetteria, premarcato 3 fori. Piletta a griglia e sifone inclusi.
Freestanding washbasin in Cristalplant® (matt white) with overflow waste. Wall drainage. No brassware seat-holes, fit for 3 holes. Grille-plug and syphon included.

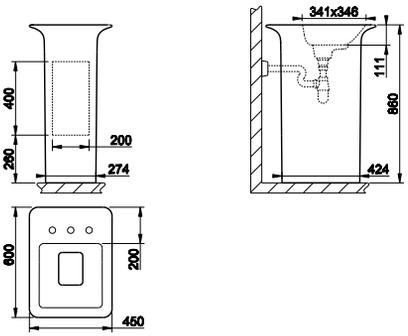



521	Cristalplant	Cristalplant

42005

Lavabo sospeso a parete o da appoggio in Cristalplant® (bianco opaco) con scarico troppopieno. Senza fori per rubinetteria, premarcato 5 fori.
Wall-mounted or deck-mounted washbasin in Cristalplant® (matt white) with overflow waste. No brassware seat holes, fit for 5 holes.

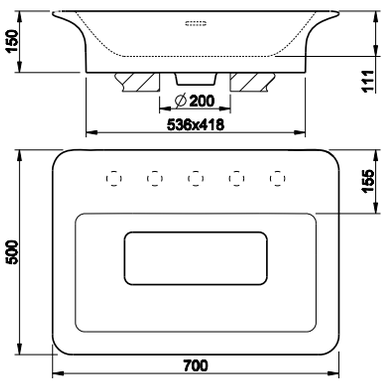



521	Cristalplant	Cristalplant

42006

Lavabo da appoggio in Cristalplant® (bianco opaco) senza scarico troppopieno.
Deck-mounted washbasin in Cristalplant® (matt white) without overflow waste.

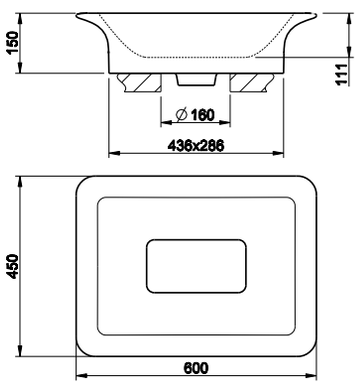



521	Cristalplant	Cristalplant

42007

Lavabo da appoggio in Cristalplant® (bianco opaco) con scarico troppopieno. Senza fori per rubinetteria, premarcato 3 fori.
Deck-mounted washbasin in Cristalplant® (matt white) with overflow waste. No brassware seat-holes, fit for 3 holes.

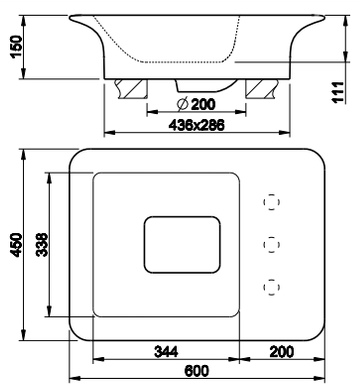



521	Cristalplant	Cristalplant



42001

Lavabo da appoggio in Ceramica Bianco Europa senza scarico troppopieno. Piletta con tappo in ceramica inclusa.
Deck-mounted washbasin in White Europe Ceramic, without overflow waste. Ceramic-plug waste included.

518	Ceramica Bianco Europa	White Europe Ceramic

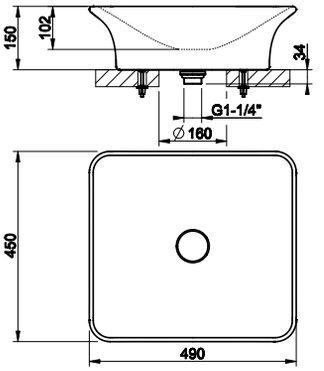



42002

Lavabo da appoggio in Ceramica Bianco Europa senza scarico troppopieno. Piletta con tappo in ceramica inclusa.
Deck-mounted washbasin in White Europe Ceramic, without overflow waste. Ceramic-plug waste included.

518	Ceramica Bianco Europa	White Europe Ceramic

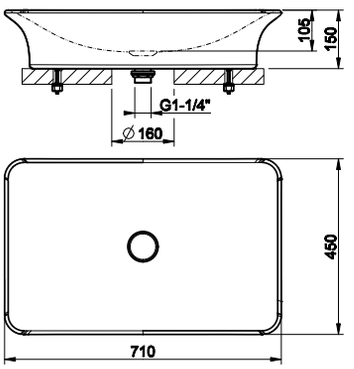



42003

Lavabo ad incasso in Ceramica Bianco Europa senza scarico troppopieno. Piletta con tappo in ceramica inclusa.
Built-in washbasin in White Europe Ceramic without overflow waste. Ceramic-cover plug included.

518	Ceramica Bianco Europa	White Europe Ceramic

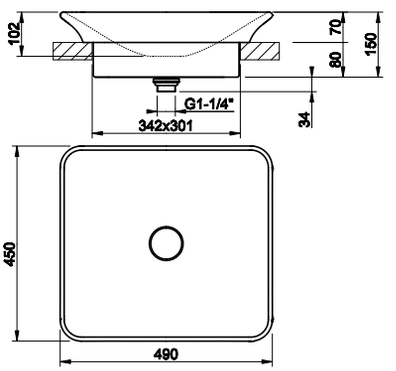



42004

Lavabo ad incasso in Ceramica Bianco Europa senza scarico troppopieno. Piletta con tappo in ceramica inclusa.
Built-in washbasin in White Europe Ceramic without overflow waste. Ceramic-cover plug included.

518	Ceramica Bianco Europa	White Europe Ceramic

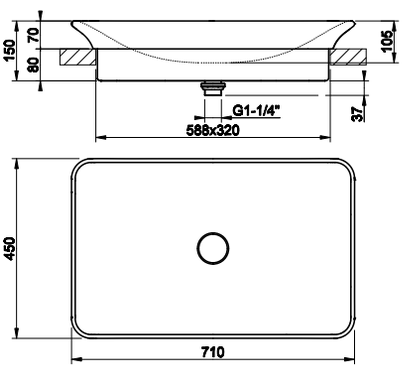



41793

Specchio 40x80 cm.
40x80 cm mirror.

520	Structural	Structural

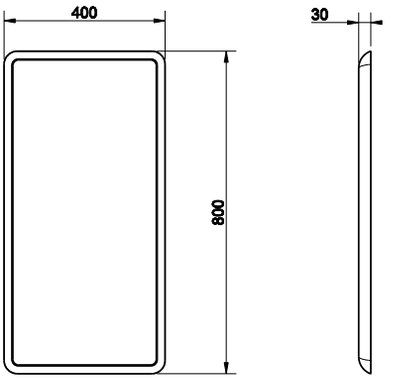

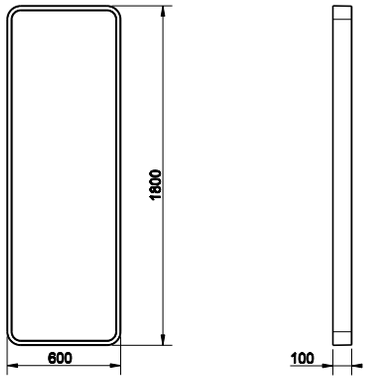

39151

Specchio da pavimento 600x1800 mm bianco.
600x1800 mm white freestanding mirror.



520	Structural	Structural

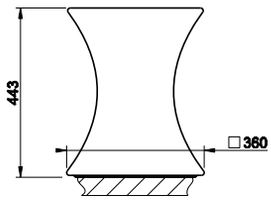

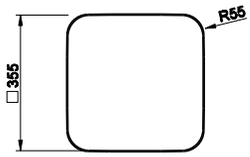

42030

Pouf in GRES bianco lucido.
Bright white GRES stool.



519	Gres	Gres

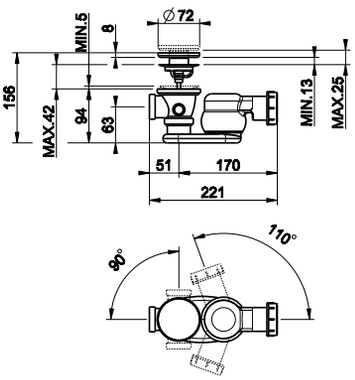

42029

Scarico vasca automatico "Stop&Go" in polietilene con tappo in Cristalplant® (bianco opaco).
"Stop&Go" authomatic waste for bath tub in polyethylene, with Cristalplant® (matt white) plug.



031	Cromo	Chrome

42117

Sedile in termoindurente per vaso 42113.
Thermo-hardening WC seat for item 42113 and 37573.



031	Cromo	Chrome

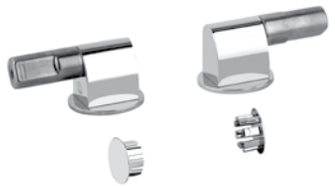

37584

Cerniere con chiusura rallentata e tappi laterali.
Soft-closing hardware and lateral holes plugs.

031	Cromo	Chrome

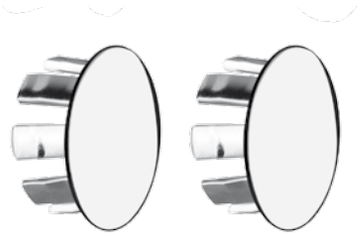

42026

Tappi laterali copriforo per 42115.
Lateral hole plugs for item 42115.

031	Cromo	Chrome



01311

Piletta lavabo da 1 1/4" con scarico libero, senza troppopieno. Tappo in ceramica.
1 1/4" basin waste always open, without overflow. Ceramic plug.

031	Cromo	Chrome

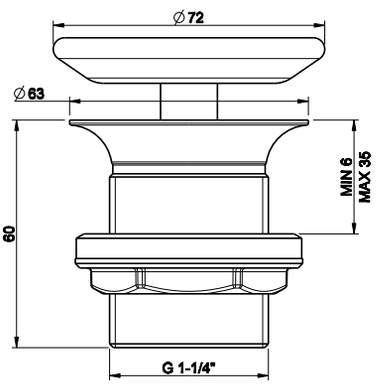



01313

Piletta a griglia con scarico libero.
Grille free-flow waste.

031	Cromo	Chrome

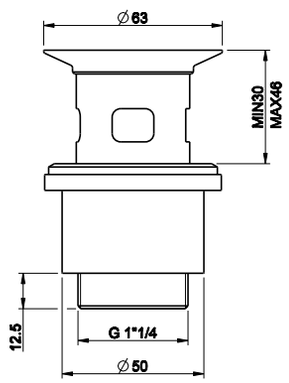



29454

Sifone in polietilene da 1 1/4".
1 1/4" polyethylene syphon.

031	Cromo	Chrome

R3907

Tubo di scarico estensibile in polietilene da 1 1/4”, scarico Ø32/Ø40.
Polyethylene extensible drainage-pipe, 1 1/4” connection, Ø32/Ø40.



031	Cromo	Chrome

29455

Tubo di scarico estensibile in polietilene da 1 1/4", scarico Ø32
Polyethylene extensible drainage-pipe, 1 1/4" connection, Ø32.



031	Cromo	Chrome

GOCCIA



Lavabo/Basin_____ p. 548/550
Bidet_____ p. 549/551
Vasca/Bath_____ p. 560
Doccia/Shower_____ p. 562
Accessori/Accessories_____ p. 571
Vasche/Bathtubs_____ p. 584
Sanitari/Sanitary Ware_____ p. 584
Lavabi/Washbasins_____ p. 585
Specchi/Mirrors_____ p. 587
Abbinamenti/Matchings_____ p. 590

GESSI



33601 - 33602



33603



33604 - 33605



33606

GOCCIA



33608 - 33609



33610

33629_33624



33629_33628





33687_33684



33687_33686
33687_33690

GOCCIA



33745_33744



33709



33700



33715



33719
33723



33699 - 33799



33601

Miscelatore monocomando lavabo con canna r 90, flessibili di collegamento con attacco da 3/8", senza scarico. Erogazione 174 mm.
Basin mixer with radius 90 spout, flexible hoses with 3/8" connections, without waste. Projection 174 mm.

031	Cromo	Chrome
147	Cromo spazzolato	Brushed chrome
279	Bianco CN	White CN
299	Nero XL	Black XL

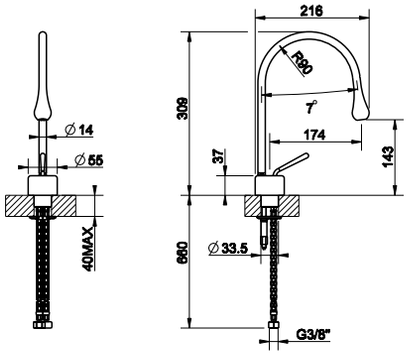



33602

Miscelatore monocomando lavabo con canna r 125, flessibili di collegamento con attacco da 3/8", senza scarico. Erogazione 244 mm.
Basin mixer with radius 125 spout, flexible hoses with 3/8" connections, without waste. Projection 244 mm.

031	Cromo	Chrome
147	Cromo spazzolato	Brushed chrome
279	Bianco CN	White CN
299	Nero XL	Black XL

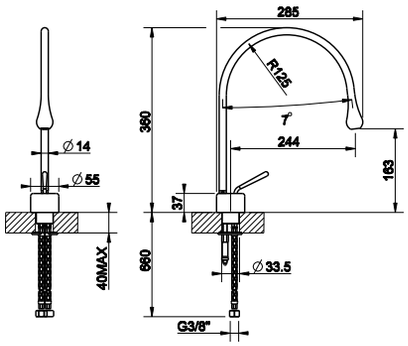

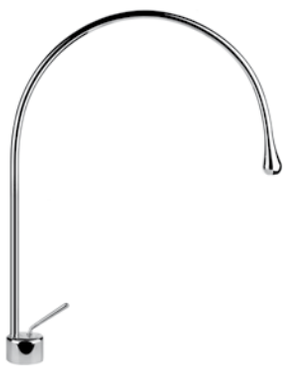

33603

Miscelatore monocomando lavabo con canna r 197, flessibili di collegamento con attacco da 3/8", senza scarico. Erogazione 387 mm.
Basin mixer with radius 197 spout, flexible hoses with 3/8" connections, without waste. Projection 387 mm.

031	Cromo	Chrome
147	Cromo spazzolato	Brushed chrome
279	Bianco CN	White CN
299	Nero XL	Black XL

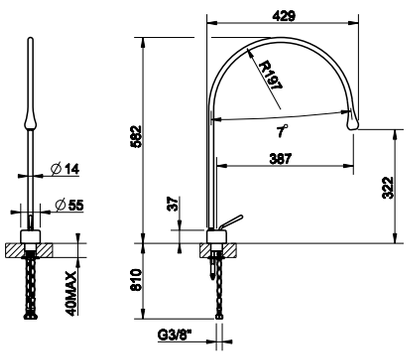



33604

Miscelatore monocomando lavabo alto con canna r 90, flessibili di collegamento con attacco da 3/8", senza scarico. Erogazione 174 mm.
High version basin mixer with radius 90 spout, flexible hoses with 3/8" connections, without waste. Projection 174 mm.

031	Cromo	Chrome
147	Cromo spazzolato	Brushed chrome
279	Bianco CN	White CN
299	Nero XL	Black XL

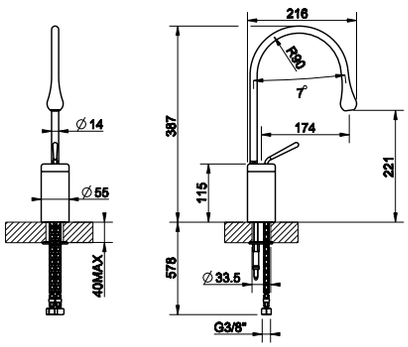



33605

Miscelatore monocomando lavabo alto con canna r 125, flessibili di collegamento con attacco da 3/8", senza scarico. Erogazione 244 mm.
High version basin mixer with radius 125 spout, flexible hoses with 3/8" connections, without waste. Projection 244 mm.

031	Cromo	Chrome
147	Cromo spazzolato	Brushed chrome
279	Bianco CN	White CN
299	Nero XL	Black XL

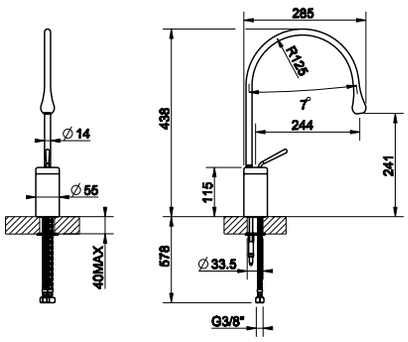

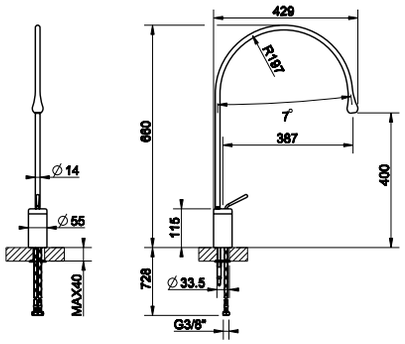

33606

Miscelatore monocomando lavabo alto con canna r 197, flessibili di collegamento con attacco da 3/8", senza scarico. Erogazione 387 mm.
High version basin mixer with radius 197 spout, flexible hoses with 3/8" connections, without waste. Projection 387 mm.

031	Cromo	Chrome
147	Cromo spazzolato	Brushed chrome
279	Bianco CN	White CN
299	Nero XL	Black XL



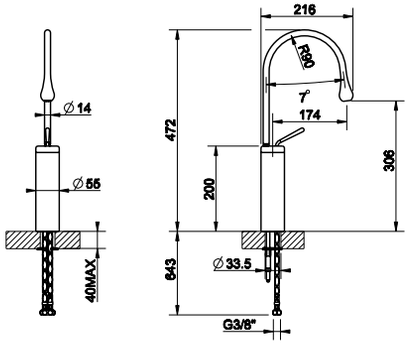

33608

Miscelatore monocomando per lavabo alto con canna r 90, flessibili di collegamento con attacco da 3/8", senza piletta. Erogazione 174 mm.
High version basin mixer with radius 90 spout, flexible hoses with 3/8" connections, without waste. Projection 174 mm.

031	Cromo	Chrome
147	Cromo spazzolato	Brushed chrome
279	Bianco CN	White CN
299	Nero XL	Black XL



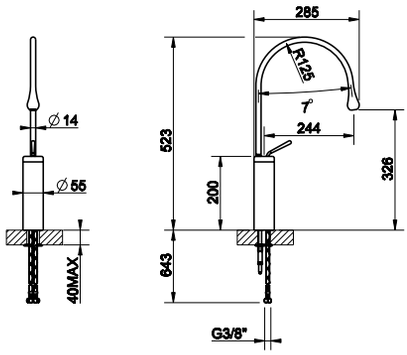

33609

Miscelatore monocomando lavabo alto con canna r 125, flessibili di collegamento con attacco da 3/8", senza scarico. Erogazione 244 mm.
High version basin mixer with radius 125 spout, flexible hoses with 3/8" connections, without waste. Projection 244 mm.

031	Cromo	Chrome
147	Cromo spazzolato	Brushed chrome
279	Bianco CN	White CN
299	Nero XL	Black XL



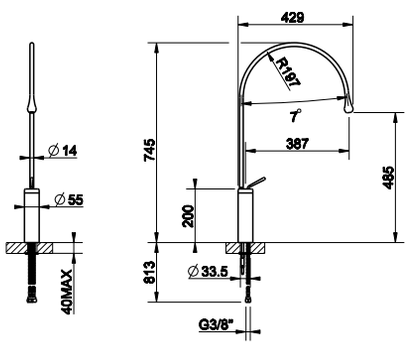

33610

Miscelatore monocomando lavabo alto con canna r 197, flessibili di collegamento con attacco da 3/8", senza scarico. Erogazione 387 mm.
High version basin mixer with radius 197 spout, flexible hoses with 3/8" connections, without waste. Projection 387 mm.

031	Cromo	Chrome
147	Cromo spazzolato	Brushed chrome
279	Bianco CN	White CN
299	Nero XL	Black XL



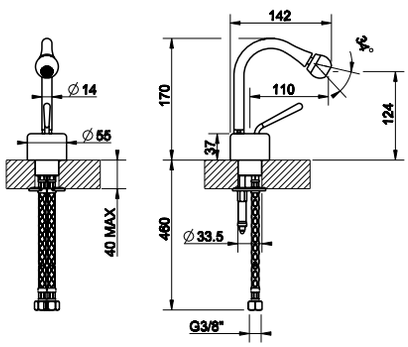

33607

Miscelatore monocomando per bidet, flessibili di collegamento con attacco da 3/8", senza scarico.
Bidet mixer, flexible hoses with 3/8" connections, without waste.

031	Cromo	Chrome
147	Cromo spazzolato	Brushed chrome
279	Bianco CN	White CN
299	Nero XL	Black XL





33802

Miscelatore monocomando lavabo con canna r 90, flessibili di collegamento con attacco da 3/8", senza scarico. Erogazione 174 mm. Canna fissa, indicare angolo di rotazione (positivo in senso orario).
Basin mixer with radius 90 spout, flexible hoses with 3/8" connections, without waste. Projection 174 mm. Fixed spout, indicate rotation angle (positive clockwise).

031	Cromo	Chrome
147	Cromo spazzolato	Brushed chrome
279	Bianco CN	White CN
299	Nero XL	Black XL

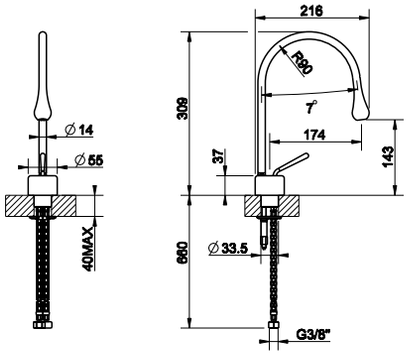



33803

Miscelatore monocomando lavabo con canna r 125, flessibili di collegamento con attacco da 3/8", senza scarico. Erogazione 244 mm. Canna fissa, indicare angolo di rotazione (positivo in senso orario).
Basin mixer with radius 125 spout, flexible hoses with 3/8" connections, without waste. Projection 244 mm. Fixed spout, indicate rotation angle (positive clockwise).

031	Cromo	Chrome
147	Cromo spazzolato	Brushed chrome
279	Bianco CN	White CN
299	Nero XL	Black XL

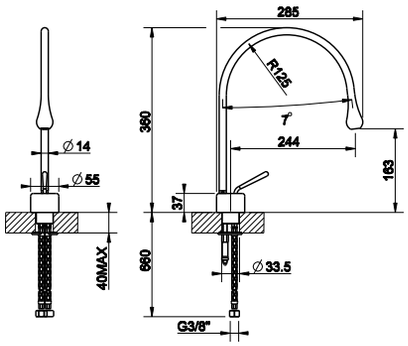

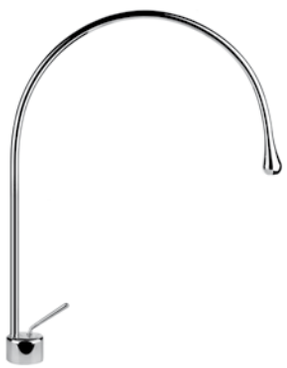

33804

Miscelatore monocomando lavabo con canna r 197, flessibili di collegamento con attacco da 3/8", senza scarico. Erogazione 387 mm. Canna fissa, indicare angolo di rotazione (positivo in senso orario).
Basin mixer with radius 197 spout, flexible hoses with 3/8" connections, without waste. Projection 387 mm. Fixed spout, indicate rotation angle (positive clockwise).

031	Cromo	Chrome
147	Cromo spazzolato	Brushed chrome
279	Bianco CN	White CN
299	Nero XL	Black XL

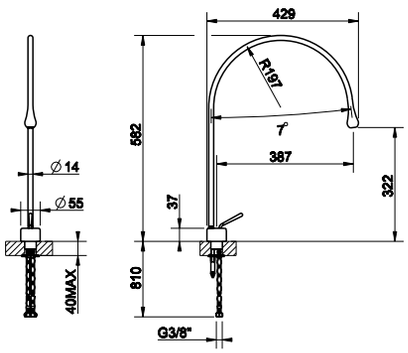



33805

Miscelatore monocomando lavabo alto con canna r 90, flessibili di collegamento con attacco da 3/8", senza scarico. Erogazione 174 mm. Canna fissa, indicare angolo di rotazione (positivo in senso orario).
High version basin mixer with radius 90 spout, flexible hoses with 3/8" connections, without waste. Projection 174 mm. Fixed spout, indicate rotation angle (positive clockwise).

031	Cromo	Chrome
147	Cromo spazzolato	Brushed chrome
279	Bianco CN	White CN
299	Nero XL	Black XL

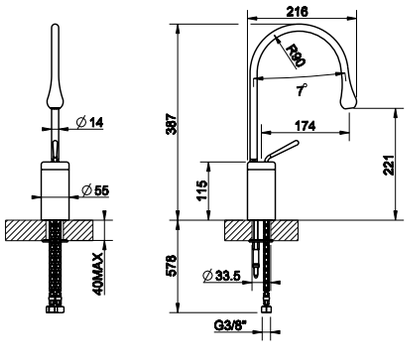



33806

Miscelatore monocomando lavabo alto con canna r 125, flessibili di collegamento con attacco da 3/8", senza scarico. Erogazione 244 mm. Canna fissa, indicare angolo di rotazione (positivo in senso orario).
High version basin mixer with radius 125 spout, flexible hoses with 3/8" connections, without waste. Projection 244 mm. Fixed spout, indicate rotation angle (positive clockwise).

031	Cromo	Chrome
147	Cromo spazzolato	Brushed chrome
279	Bianco CN	White CN
299	Nero XL	Black XL

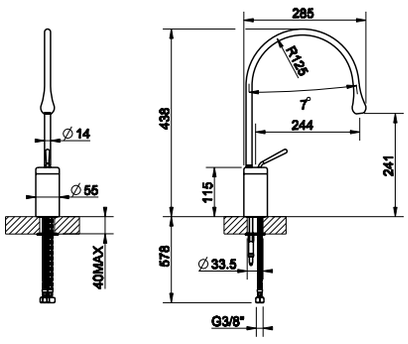

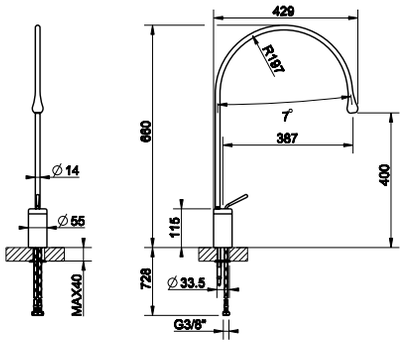

33808

Miscelatore monocomando lavabo alto con canna r 197, flessibili di collegamento con attacco da 3/8", senza scarico. Erogazione 387 mm. Canna fissa, indicare angolo di rotazione (positivo in senso orario).
High version basin mixer with radius 197 spout, flexible hoses with 3/8" connections, without waste. Projection 387 mm. Fixed spout, indicate rotation angle (positive clockwise).

031	Cromo	Chrome
147	Cromo spazzolato	Brushed chrome
279	Bianco CN	White CN
299	Nero XL	Black XL



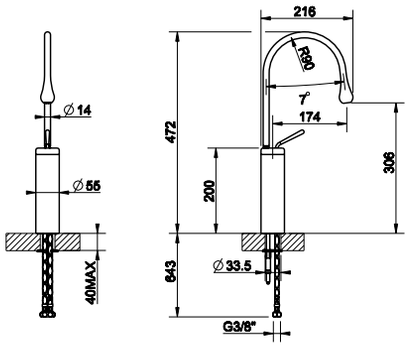

33809

Miscelatore monocomando per lavabo alto con canna r 90, flessibili di collegamento con attacco da 3/8", senza piletta. Erogazione 174 mm. Canna fissa, indicare angolo di rotazione (positivo in senso orario).
High version basin mixer with radius 90 spout, flexible hoses with 3/8" connections, without waste. Projection 174 mm. Fixed spout, indicate rotation angle (positive clockwise).

031	Cromo	Chrome
147	Cromo spazzolato	Brushed chrome
279	Bianco CN	White CN
299	Nero XL	Black XL



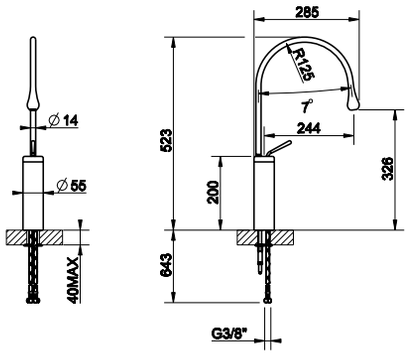

33810

Miscelatore monocomando lavabo alto con canna r 125, flessibili di collegamento con attacco da 3/8", senza scarico. Erogazione 244 mm. Canna fissa, indicare angolo di rotazione (positivo in senso orario).
High version basin mixer with radius 125 spout, flexible hoses with 3/8" connections, without waste. Projection 244 mm. Fixed spout, indicate rotation angle (positive clockwise).

031	Cromo	Chrome
147	Cromo spazzolato	Brushed chrome
279	Bianco CN	White CN
299	Nero XL	Black XL



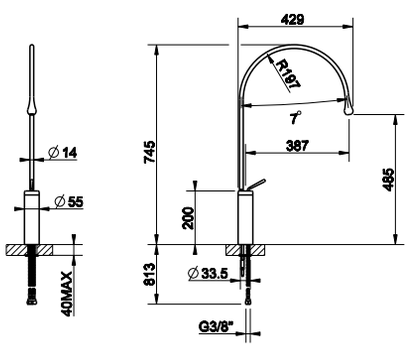

33811

Miscelatore monocomando lavabo alto con canna r 197, flessibili di collegamento con attacco da 3/8", senza scarico. Erogazione 387 mm. Canna fissa, indicare angolo di rotazione (positivo in senso orario).
High version basin mixer with radius 197 spout, flexible hoses with 3/8" connections, without waste. Projection 387 mm. Fixed spout, indicate rotation angle (positive clockwise).

031	Cromo	Chrome
147	Cromo spazzolato	Brushed chrome
279	Bianco CN	White CN
299	Nero XL	Black XL



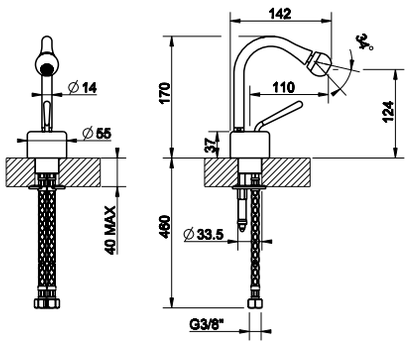

33807

Miscelatore monocomando per bidet, flessibili di collegamento con attacco da 3/8", senza scarico. Canna fissa, indicare angolo di rotazione (positivo in senso orario).
Bidet mixer, flexible hoses with 3/8" connections, without waste. Fixed spout, indicate rotation angle (positive clockwise).

031	Cromo	Chrome
147	Cromo spazzolato	Brushed chrome
279	Bianco CN	White CN
299	Nero XL	Black XL



33629

Parte incasso per miscelatore e bocca a pavimento.
Built in part for mixer and freestanding spout.



031	Cromo	Chrome	187

33624

Parti esterne per miscelatore monocomado a pavimento con canna r 125, senza scarico. Erogazione 244 mm.
External parts for freestanding mixer with radius 125 spout, without waste. Projection 244 mm.

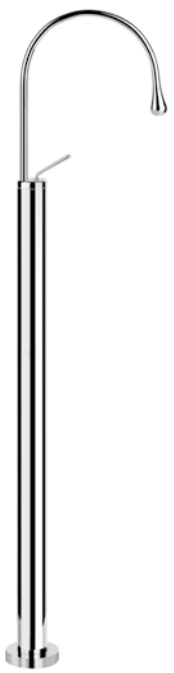

031	Cromo	Chrome	669
147	Cromo spazzolato	Brushed chrome	928
279	Bianco CN	White CN	883
299	Nero XL	Black XL	883

33629 + 33624



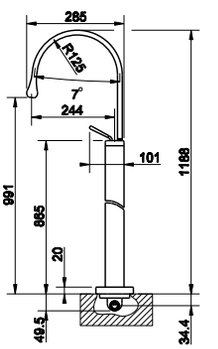

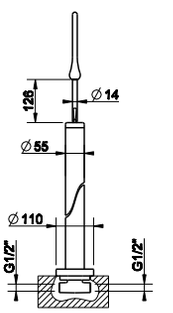

33629 + 33628

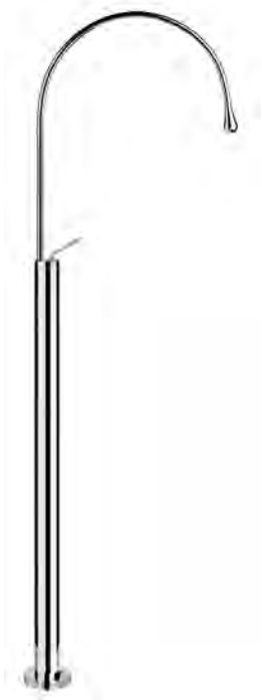

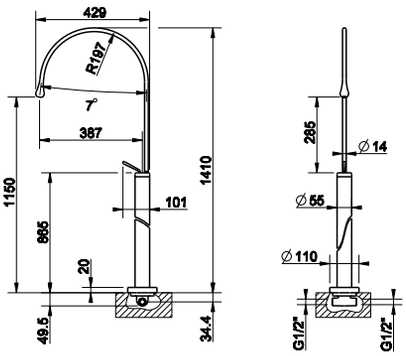

33629

Parte incasso per miscelatore e bocca a pavimento.
Built in part for mixer and freestanding spout.



031	Cromo	Chrome	**187**

33628

Parti esterne per miscelatore monocomado a pavimento con canna r 197, senza scarico. Erogazione 387 mm.
External parts for freestanding mixer with radius 197 spout, without waste. Projection 387 mm.



031	Cromo	Chrome	**735**
147	Cromo spazzolato	Brushed chrome	**1.014**
279	Bianco CN	White CN	**966**
299	Nero XL	Black XL	**966**

33727



Parte incasso per comando remoto elettronico da parete.
Built-in part for wall-mounted electronic separate control.

031	Cromo	Chrome

33727 + 33728



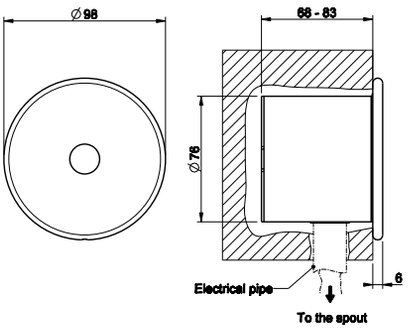

33728



Parti esterne per comando remoto elettronico da parete (tempo di apertura acqua 15 sec).
External parts for wall-mounted electronic separate control (running time 15 seconds).

031	Cromo	Chrome
147	Cromo spazzolato	Brushed chrome
279	Bianco CN	White CN
299	Nero XL	Black XL

33710



Comando remoto elettronico da banco (tempo di apertura acqua 15 sec).
Counter electronic separate control (running time 15 seconds).

031	Cromo	Chrome
147	Cromo spazzolato	Brushed chrome
279	Bianco CN	White CN
299	Nero XL	Black XL

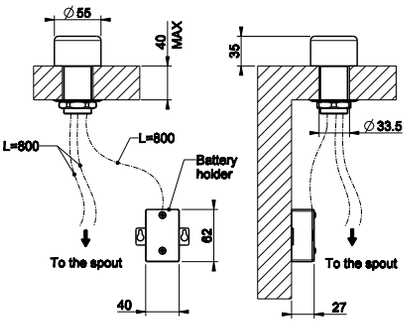

33699

Bocca da soffitto alimentata con comando remoto 33700 (non incluso).
Ceiling-mounted spout with separate control 33700 (not included).

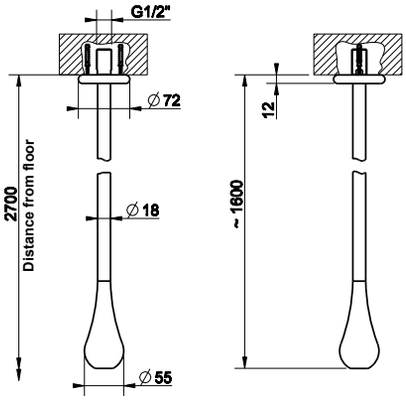



031	Cromo	Chrome
147	Cromo spazzolato	Brushed chrome
279	Bianco CN	White CN
299	Nero XL	Black XL

33799

Bocca da soffitto con lunghezza personalizzabile (min 180 max 1800 mm) alimentata con comando remoto 33700 (non incluso).
Ceiling-mounted spout, lenght on request (min 180 max 1800 mm) with separate control 33700 (not included).

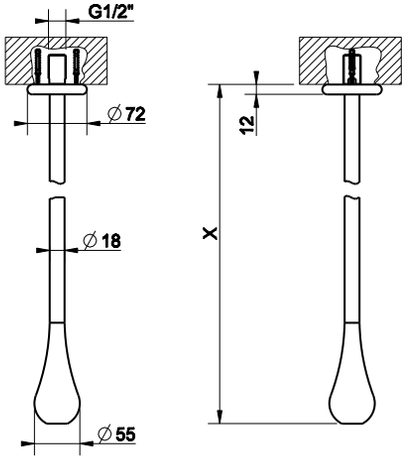



031	Cromo	Chrome
147	Cromo spazzolato	Brushed chrome
279	Bianco CN	White CN
299	Nero XL	Black XL



33715

Bocca da parete con attacco da 1/2" alimentata con comando remoto 33700/33744 (non incluso). Erogazione 200 mm.
Wall-mounted spout, 1/2" connections with separate control 33700/33743 (not included). Projection 200 mm.

031	Cromo	Chrome
147	Cromo spazzolato	Brushed chrome
279	Bianco CN	White CN
299	Nero XL	Black XL

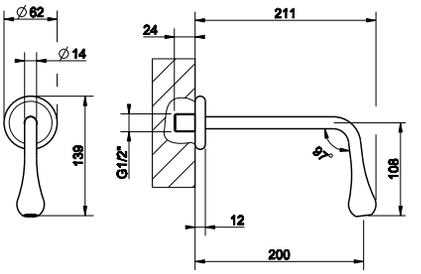



33719

Bocca da parete con attacco da 1/2" alimentata con comando remoto 33700/33744 (non incluso). Erogazione 250 mm.
Wall-mounted spout, 1/2" connections with separate control 33700/33743 (not included). Projection 250 mm.

031	Cromo	Chrome
147	Cromo spazzolato	Brushed chrome
279	Bianco CN	White CN
299	Nero XL	Black XL

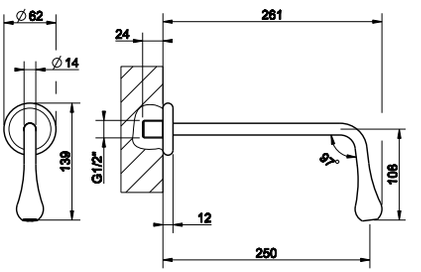



33723

Bocca da parete con attacco da 1/2" con lunghezza personalizzabile (min 115 max 300 mm) alimentata con comando remoto 33700/33744 (non incluso).
Wall-mounted spout, 1/2" connections, length on request (min 115 max 300 mm) with separate control 33700/33743 (not included).

031	Cromo	Chrome
147	Cromo spazzolato	Brushed chrome
279	Bianco CN	White CN
299	Nero XL	Black XL

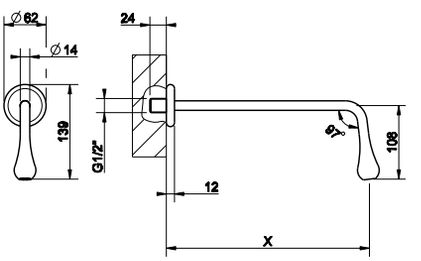

30629 + 33725



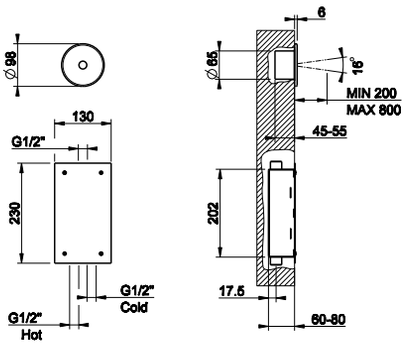

30629

Parte incasso per comando remoto.
Built-in part for electronic separate control.



031	Cromo	Chrome

33725

Parti esterne per comando remoto elettronico ad incasso (tempo di apertura acqua 15 sec) con box per la regolazione della temperatura e della portata.
External parts for built-in electronic separate control (running time 15 seconds) with temperature and flow rate setting box.



031	Cromo	Chrome
147	Cromo spazzolato	Brushed chrome
279	Bianco CN	White CN
299	Nero XL	Black XL

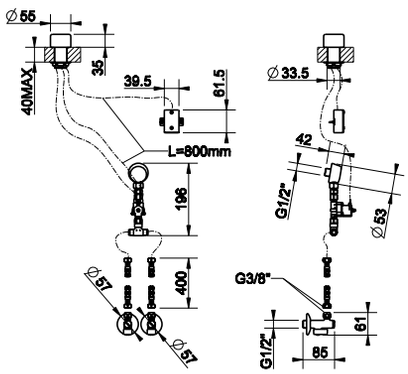

33709

Comando remoto elettronico per bocca da soffitto o da parete con tempo di apertura dell'acqua 15 sec (±20%). Installazione obbligatoria con rubinetto sottolavabo per la regolazione della temperatura e della portata.
Electronic separate control for wall-mounted and ceiling-mounted spouts with water time of 15 seconds (±20%). Compulsory installation with under washbasin mixer to regulate flow rate and temperature.



031	Cromo	Chrome
147	Cromo spazzolato	Brushed chrome
279	Bianco CN	White CN
299	Nero XL	Black XL

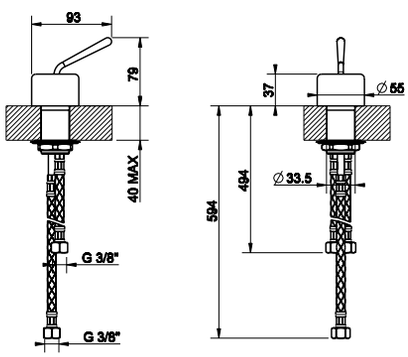

33700

Comando remoto.
Counter separate control.



031	Cromo	Chrome
147	Cromo spazzolato	Brushed chrome
279	Bianco CN	White CN
299	Nero XL	Black XL

33745



Parte incasso per miscelatore.
Built-in part for mixer.

031	Cromo	Chrome

33745 + 33744



33744



Parti esterne per miscelatore monocomando ad incasso, attacchi da 1/2", cartuccia Ø35, una uscita.
External parts for built-in mixer, with 1/2" connections, Ø35 cartridge, one-way.

031	Cromo	Chrome
147	Cromo spazzolato	Brushed chrome
279	Bianco CN	White CN
299	Nero XL	Black XL

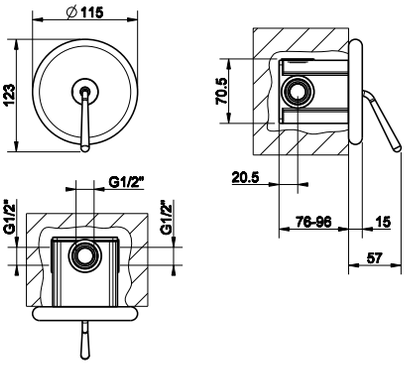

33687



Parte incasso per miscelatore con bocca.
Built in part for mixer with spout.

031	Cromo	Chrome

33687 + 33684



33684



Parti esterne per miscelatore monocomado ad incasso con bocca, senza scarico. Erogazione 200 mm.
External parts for built-in mixer with spout, without waste. Projection 200 mm.

031	Cromo	Chrome
147	Cromo spazzolato	Brushed chrome
279	Bianco CN	White CN
299	Nero XL	Black XL

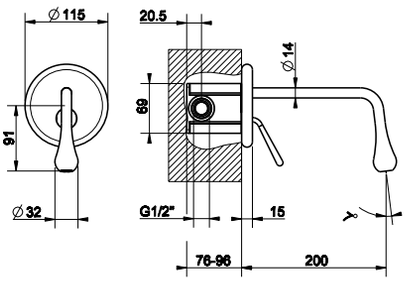

33687 + 33686



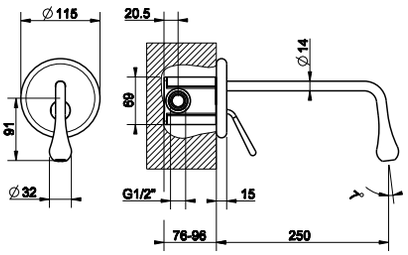

33687

Parte incasso per miscelatore con bocca.
Built in part for mixer with spout.



031	Cromo	Chrome

33686

Parti esterne per miscelatore monocomando ad incasso con bocca, senza scarico. Erogazione 250 mm.
External parts for built-in mixer with spout, without waste. Projection 250 mm.



031	Cromo	Chrome
147	Cromo spazzolato	Brushed chrome
279	Bianco CN	White CN
299	Nero XL	Black XL

33687 + 33690



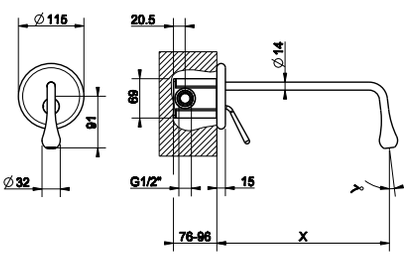

33687

Parte incasso per miscelatore con bocca.
Built in part for mixer with spout.



031	Cromo	Chrome

33690

Parti esterne per miscelatore monocomando ad incasso con bocca a lunghezza personalizzabile (min 70 max 300 mm), senza scarico.
External parts for built-in mixer with spout, length on request (min 70 max 300 mm), without waste.



031	Cromo	Chrome
147	Cromo spazzolato	Brushed chrome
279	Bianco CN	White CN
299	Nero XL	Black XL



33613

Miscelatore monocomando esterno vasca con deviatore automatico bagno/doccia.
External bath mixer with automatic bath/shower diverter.

031	Cromo	Chrome
147	Cromo spazzolato	Brushed chrome
279	Bianco CN	White CN
299	Nero XL	Black XL

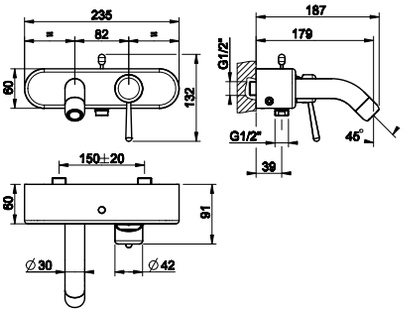



33637

Gruppo bordo vasca tre fori con deviatore incorporato nella bocca, flessibile 1,50 m e doccetta anticalcare estraibile.
Three-hole bath mixer with diverter in the spout, 1,50 m flexible hose and pull-out antilimestone handshower.

031	Cromo	Chrome
147	Cromo spazzolato	Brushed chrome
279	Bianco CN	White CN
299	Nero XL	Black XL

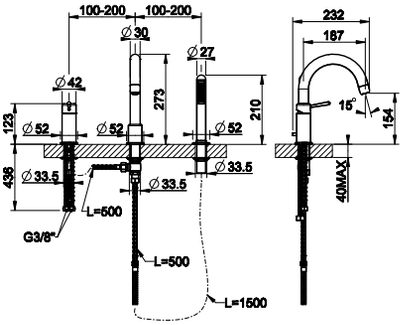



33638

Gruppo bordo vasca tre fori per erogazione alla colonna vasca con deviatore, flessibile 1,50 m e doccetta anticalcare.
Three-hole bath mixer, diverter, 1/2" fitting, 1,50 m flexible hose and handshower. To be used with overflow filler.

031	Cromo	Chrome
147	Cromo spazzolato	Brushed chrome
279	Bianco CN	White CN
299	Nero XL	Black XL

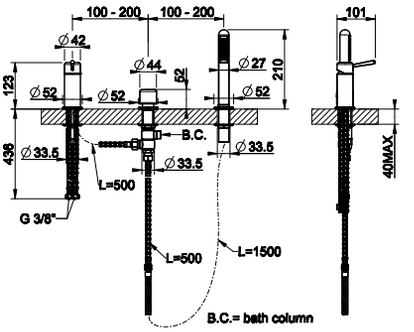



01663

Piastra di finitura tre fori per secur box.
Three-hole finishing plate for mounting box.

031	Cromo	Chrome
147	Cromo spazzolato	Brushed chrome
279	Bianco CN	White CN
299	Nero XL	Black XL

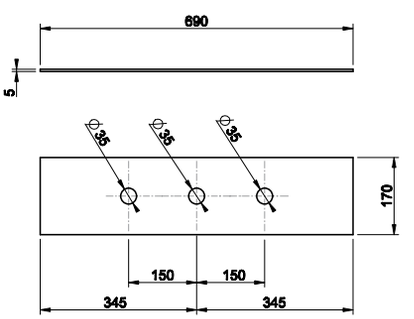



01669

Secur box per bordo vasca.
Mounting box for bath group.

031	Cromo	Chrome

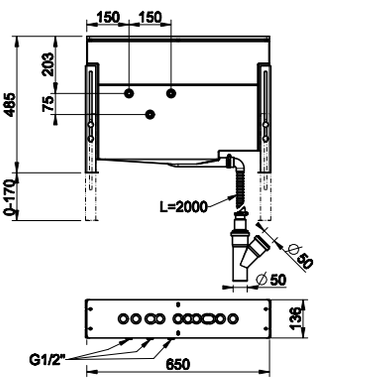

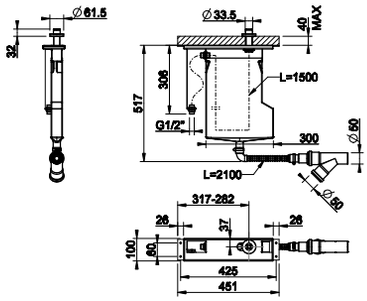

01810

Sistema di recupero acqua per flessibile doccetta bordo vasca. Non abbinabile a 01669, 01658, 01663 e 01664.
Pull-out handshower drain kit. Not fitting items 01669, 01658, 01663 and 01664.

031	Cromo	Chrome
149	Finox	Finox



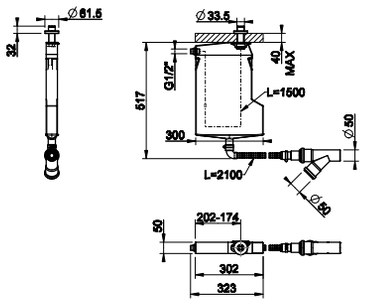

01811

Sistema di recupero acqua per flessibile doccetta bordo vasca. Non abbinabile a 01669, 01658, 01663 e 01664.
Pull-out handshower drain kit. Not fitting items 01669, 01658, 01663 and 01664.

031	Cromo	Chrome
149	Finox	Finox



24997 + 24978



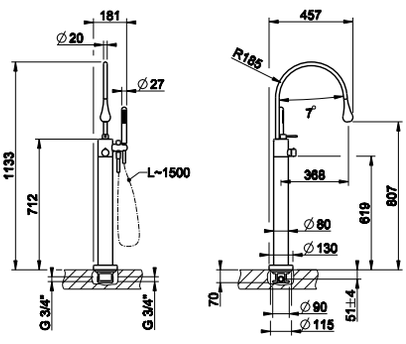

24997

Parte incasso piantana esterno vasca termostatica alta portata, attacchi da 3/4".
Built-in part for freestanding external bath mixer, thermostatic, high flow-rate, 3/4" connections.

031	Cromo	Chrome



24978

Parti esterne per piantana esterno vasca termostatica alta portata, attacchi da 3/4" con doccetta.
External parts for freestanding external bath mixer, thermostatic, high flow-rate, 3/4" connections with handshower.

031	Cromo	Chrome
147	Cromo spazzolato	Brushed chrome
279	Bianco CN	White CN
299	Nero XL	Black XL





33642

Asta saliscendi con doccetta anticalcare, flessibile 1,50 m e presa acqua.
Sliding rail with antilimestone handshower, 1,50 m flexible hose and water outlet.

031	Cromo	Chrome
147	Cromo spazzolato	Brushed chrome
279	Bianco CN	White CN
299	Nero XL	Black XL

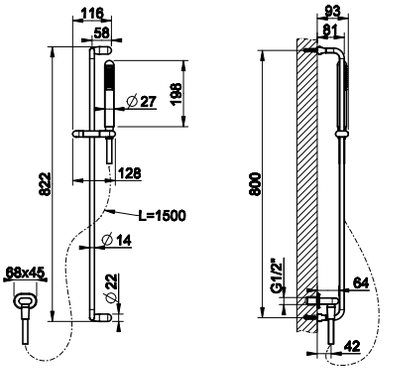



33645

Asta saliscendi con doccetta anticalcare, flessibile 1,50 m.
Sliding rail with antilimestone handshower, 1,50 m flexible hose.

031	Cromo	Chrome
147	Cromo spazzolato	Brushed chrome
279	Bianco CN	White CN
299	Nero XL	Black XL

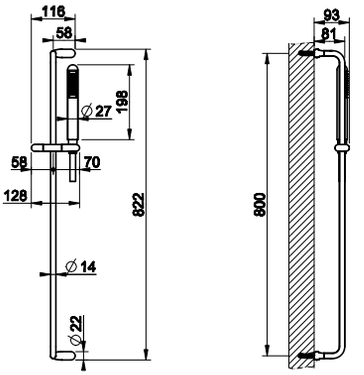



33644

Asta saliscendi.
Sliding rail.

031	Cromo	Chrome
147	Cromo spazzolato	Brushed chrome
279	Bianco CN	White CN
299	Nero XL	Black XL

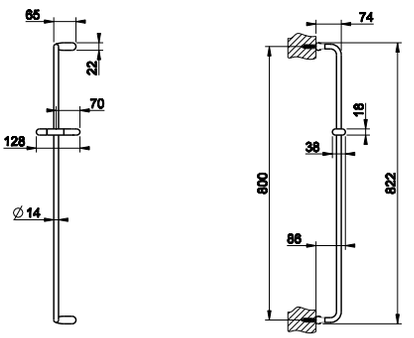



33755

Soffione doccia da parete Ø216, snodato, attacco da 1/2" e anticalcare.
Wall-mounted adjustable and antilimestone showerhead Ø216 mm, 1/2" connections.

031	Cromo	Chrome
147	Cromo spazzolato	Brushed chrome
279	Bianco CN	White CN
299	Nero XL	Black XL

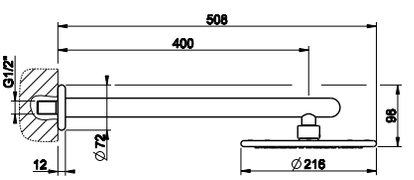



33756

Soffione doccia da parete Ø306, snodato, attacco da 1/2" e anticalcare.
Wall-mounted adjustable and antilimestone showerhead Ø306 mm, 1/2" connections.

031	Cromo	Chrome
147	Cromo spazzolato	Brushed chrome
279	Bianco CN	White CN
299	Nero XL	Black XL

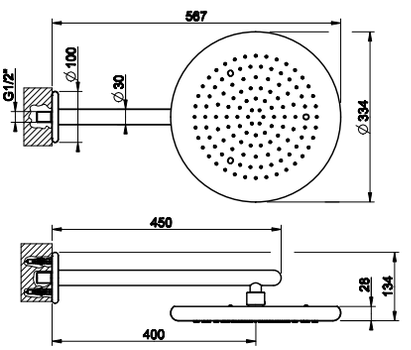

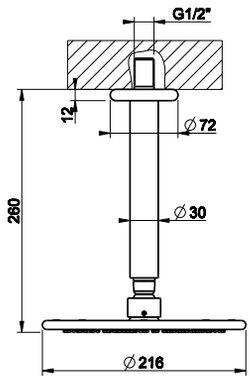

33762

Soffione doccia da soffitto Ø216, altezza 260 mm, snodato, attacco da 1/2" e anticalcare.
Ceiling-mounted adjustable and antilimestone showerhead Ø216 mm, 260 mm length, 1/2" connections.

031	Cromo	Chrome
147	Cromo spazzolato	Brushed chrome
279	Bianco CN	White CN
299	Nero XL	Black XL



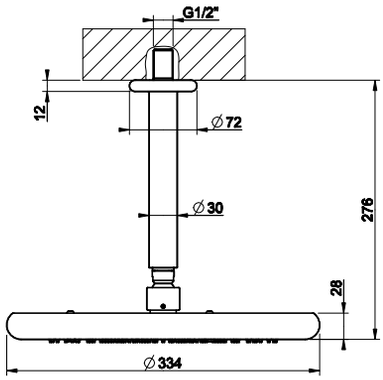

33766

Soffione doccia da soffitto Ø306, altezza 270 mm, snodato, attacco da 1/2" e anticalcare.
Ceiling-mounted adjustable and antilimestone showerhead Ø306 mm, 270 mm length, 1/2" connections.

031	Cromo	Chrome
147	Cromo spazzolato	Brushed chrome
279	Bianco CN	White CN
299	Nero XL	Black XL



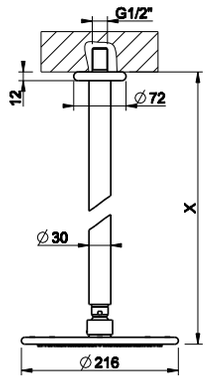

33764

Soffione doccia da soffitto Ø216, altezza personalizzabile (min 50 max 1800 mm), snodato, attacco da 1/2" e anticalcare.
Ceiling-mounted adjustable and antilimestone showerhead Ø216 mm, length on request (min 50 max 1800 mm), 1/2" connections.

031	Cromo	Chrome
147	Cromo spazzolato	Brushed chrome
279	Bianco CN	White CN
299	Nero XL	Black XL



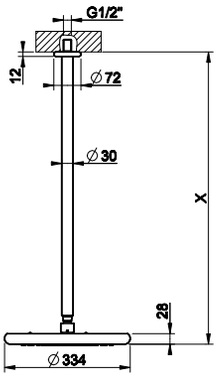

33768

Soffione doccia da soffitto Ø306, altezza personalizzabile (min 50 max 1800 mm), snodato, attacco da 1/2" e anticalcare.
Ceiling-mounted adjustable and antilimestone showerhead Ø306 mm, length on request (min 50 max 1800 mm), 1/2" connections.

031	Cromo	Chrome
147	Cromo spazzolato	Brushed chrome
279	Bianco CN	White CN
299	Nero XL	Black XL



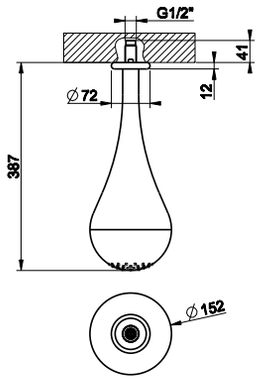

33751

Soffione doccia da soffitto, altezza 387 mm, attacco da 1/2" e anticalcare.
Ceiling-mounted antilimestone showerhead, 387 mm length, 1/2" connections.

031	Cromo	Chrome
147	Cromo spazzolato	Brushed chrome
279	Bianco CN	White CN
299	Nero XL	Black XL





33752

Soffione doccia da soffitto, altezza 602 mm, attacco da 1/2" e anticalcare.
Ceiling-mounted antilimestone showerhead, 602 mm length, 1/2" connections.

031	Cromo	Chrome
147	Cromo spazzolato	Brushed chrome
279	Bianco CN	White CN
299	Nero XL	Black XL

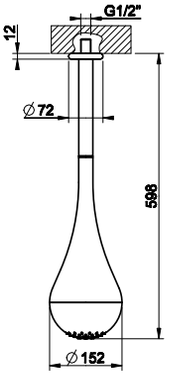



33753

Soffione doccia da soffitto, altezza personalizzabile (min 490 max 2100), attacco da 1/2" e anticalcare.
Ceiling-mounted antilimestone showerhead, length on request (min 490 max 2100), 1/2" connections.

031	Cromo	Chrome
147	Cromo spazzolato	Brushed chrome
279	Bianco CN	White CN
299	Nero XL	Black XL

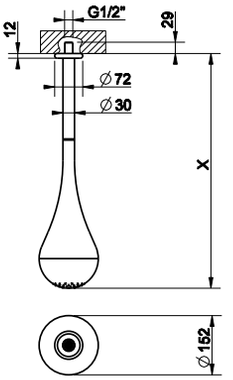



33973

Miscelatore termostatico a parete con soffione Ø306, deviatore automatico bagno/doccia, flessibile 1,50 m, saliscendi e doccetta anticalcare.
Wall-mounted thermostatic mixer with Ø306 showerhead, automatic bath/shower diverter, 1,50 m flexible hose, sliding rail and antilimestone handshower.

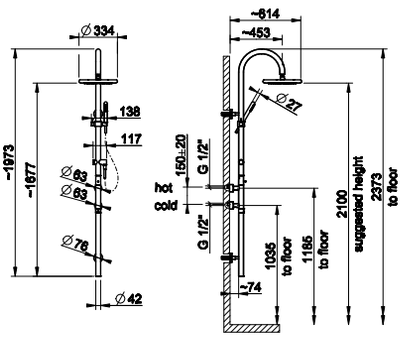

031	Cromo	Chrome
147	Cromo spazzolato	Brushed chrome
279	Bianco CN	White CN
299	Nero XL	Black XL



33631

Miscelatore monocomando esterno doccia.
External shower mixer.

031	Cromo	Chrome
147	Cromo spazzolato	Brushed chrome
279	Bianco CN	White CN
299	Nero XL	Black XL

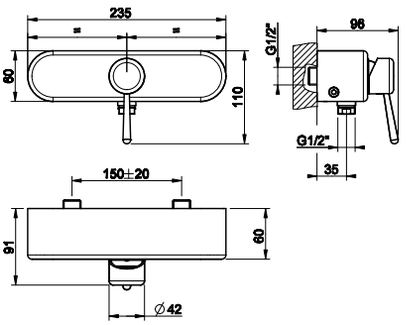

44655 + 44676



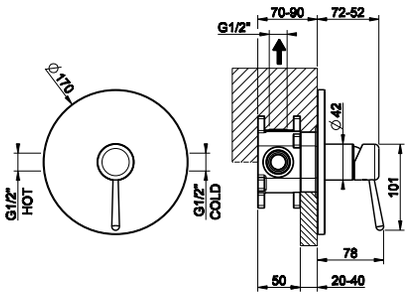

44655

Parte incasso per miscelatore ad una uscita.
Built-in part for one-way mixer.



031	Cromo	Chrome

44676

Parti esterne per miscelatore monocomando ad incasso, attacchi da 1/2", cartuccia da Ø35, una uscita.
External parts for built-in mixer, with 1/2" connections, Ø35 cartridge, one-way.



031	Cromo	Chrome
147	Cromo spazzolato	Brushed chrome
279	Bianco CN	White CN
299	Nero XL	Black XL

44673 + 44678



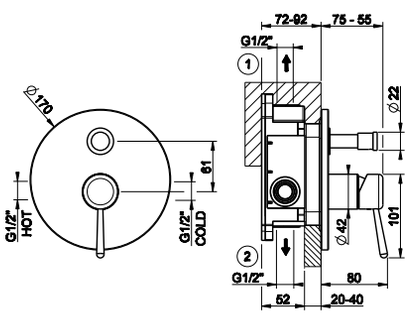

44673

Parte incasso per miscelatore a due uscite.
Built-in part for two way mixer.



031	Cromo	Chrome

44678

Parti esterne per miscelatore monocomando ad incasso, attacchi da 1/2", cartuccia da Ø35, due uscite e deviatore automatico bagno/doccia.
External parts for built-in mixer, with 1/2" connections, Ø35 cartridge, two-way and automatic bath/shower diverter.



031	Cromo	Chrome
147	Cromo spazzolato	Brushed chrome
279	Bianco CN	White CN
299	Nero XL	Black XL

R4012

Sistema antiriflusso UNI EN 1717, opzionale ed abbinabile a 44639 e 44673.
Non-return system (optional), UNI EN 1717 certified, compatible with 44639 and 44673.



031	Cromo	Chrome



09269

Parte incasso per miscelatore termostatico.
Built-in part for thermostatic mixer.

031	Cromo	Chrome

09269 + 33842





33842

Parti esterne per miscelatore termostatico con attacchi da 1/2", filtri e rubinetto con dischi ceramici ad una uscita da 1/2".
External parts for thermostatic mixer with 1/2" connections, filters and 1/2" one way-diverter with ceramic discs.

031	Cromo	Chrome
147	Cromo spazzolato	Brushed chrome
279	Bianco CN	White CN
299	Nero XL	Black XL

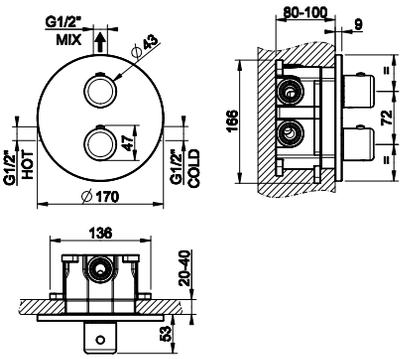

09269

Parte incasso per miscelatore termostatico.
Built-in part for thermostatic mixer.

031	Cromo	Chrome

09269 + 33844





33844

Parti esterne per miscelatore termostatico con attacchi da 1/2", filtri e deviatore con dischi ceramici a due uscite da 1/2".
External parts for thermostatic mixer with 1/2" connections, filters and 1/2" two-way diverter with ceramic discs.

031	Cromo	Chrome
147	Cromo spazzolato	Brushed chrome
279	Bianco CN	White CN
299	Nero XL	Black XL

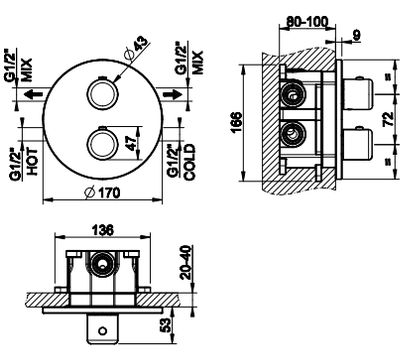

09269 + 33846



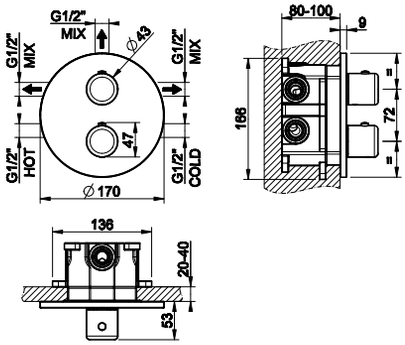

09269

Parte incasso per miscelatore termostatico.
Built-in part for thermostatic mixer.



031	Cromo	Chrome

33846

Parti esterne per miscelatore termostatico con attacchi da 1/2", filtri e deviatore con dischi ceramici a tre uscite da 1/2".
External parts for thermostatic mixer with 1/2" connections, filters and 1/2" three-way diverter with ceramic discs.



031	Cromo	Chrome
147	Cromo spazzolato	Brushed chrome
279	Bianco CN	White CN
299	Nero XL	Black XL

33775

Soffione laterale orientabile.
Adjustable lateral body jet.

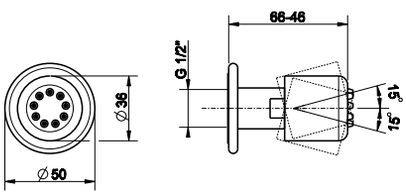



031	Cromo	Chrome
147	Cromo spazzolato	Brushed chrome
279	Bianco CN	White CN
299	Nero XL	Black XL

33773

Set doccia GOCCIA comprensivo di presa acqua con attacco da 1/2", supporto, flessibile 1,50 m e doccetta anticalcare.
Shower set composed by 1/2" water outlet connector, shower hook, 1,50 m flexible hose and antilimestone handshower.

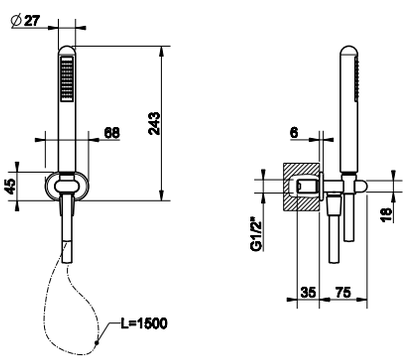



031	Cromo	Chrome
147	Cromo spazzolato	Brushed chrome
279	Bianco CN	White CN
299	Nero XL	Black XL

33754

Doccetta anticalcare.
Antilimestone handshower.

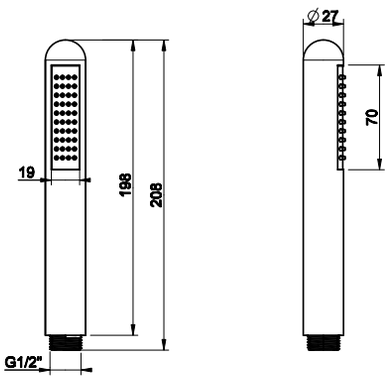



031	Cromo	Chrome
147	Cromo spazzolato	Brushed chrome
279	Bianco CN	White CN
299	Nero XL	Black XL



33761

Presa acqua con attacco da 1/2" e supporto doccetta.
Handshower hook with 1/2" connection water outlet.

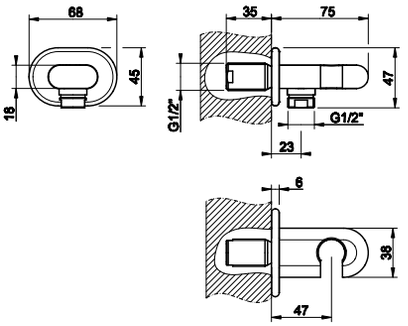

031	Cromo	Chrome
147	Cromo spazzolato	Brushed chrome
279	Bianco CN	White CN
299	Nero XL	Black XL



33769

Presa acqua con attacco da 1/2".
1/2" connection water outlet.

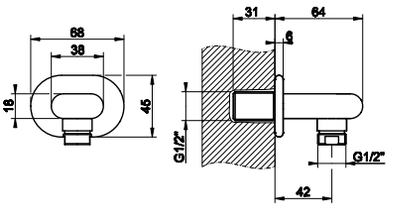

031	Cromo	Chrome
147	Cromo spazzolato	Brushed chrome
279	Bianco CN	White CN
299	Nero XL	Black XL



33757

Supporto fisso per doccetta.
Fixed handshower hook.

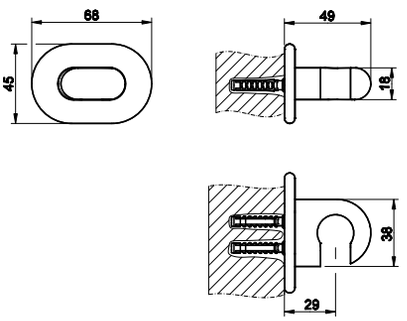

031	Cromo	Chrome
147	Cromo spazzolato	Brushed chrome
279	Bianco CN	White CN
299	Nero XL	Black XL



33760

Supporto duplex orientabile per doccetta.
Adjustable handshower hook.

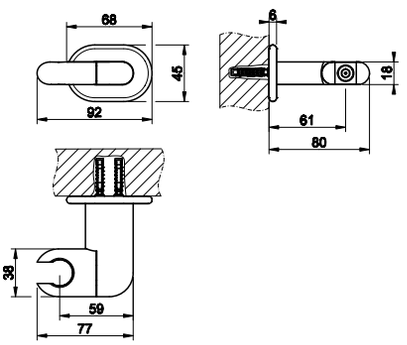

031	Cromo	Chrome
147	Cromo spazzolato	Brushed chrome
279	Bianco CN	White CN
299	Nero XL	Black XL



01637

Flessibile Cromalux lunghezza 1,50 m con attacco da 1/2" conico.
1,50 m Cromalux flexible hose with conic 1/2" connections.

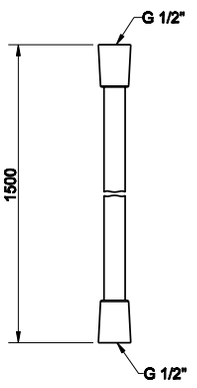

031	Cromo	Chrome



28746

Flessibile Cromalux lunghezza 2,00 m con attacco da 1/2" conico.
2,00 m Cromalux flexible hose with conic 1/2" connections.

031	Cromo	Chrome

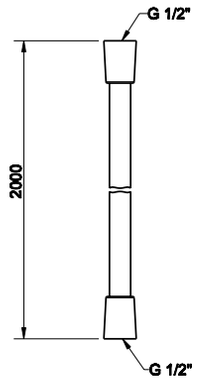



GESSI®

GOCCIA
accessories

GESSI

Gli articoli della collezione **LE TERRE** sono il risultato della lavorazione artigianale del Grès porcellanato. Eventuali disomogeneità sulle superfici, differenze esecutive, piccole variazioni di forma e dimensione sono da considerarsi caratteristica peculiare del processo di lavorazione.
Tali caratteristiche sono chiara **garanzia di un prodotto realizzato a mano** e trasformano ogni articolo in una creazione unica.

The articles of **LE TERRE** *collection are the result of the home-made process of porcelain Grès. Any surface or process difference or small variations in form and dimension are features of the production process.*
Such characteristics ***guarantee the hand-made*** *quality and each article becomes a unique creation.*

Tutti gli articoli possono presentare irregolarità quali:
All articles can have irregularities as follows:

concavità e convessità smaltate / *glazed concavity and convexity*



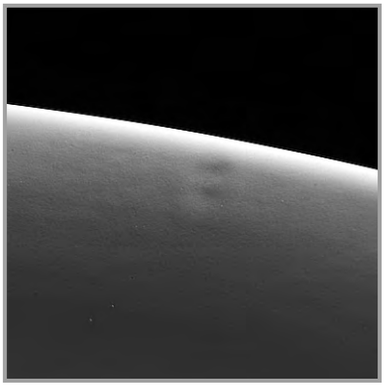

non planarità e ruvidità delle superfici / *lack of planarity and roughness of surfaces*





ondulazioni delle superfici / *undulations of surfaces*

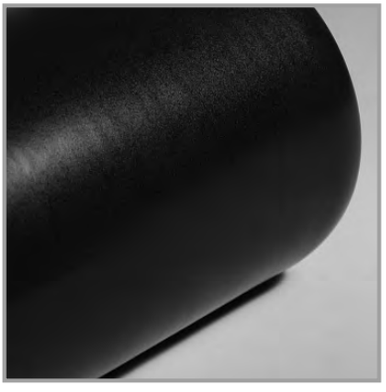

38001

Porta sapone a muro in GRES bianco.
White GRES wall mounted soap holder.

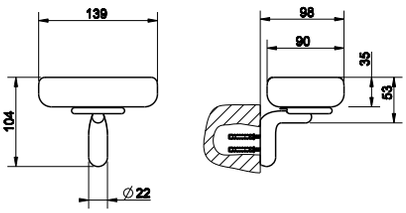



031	Cromo	Chrome
147	Cromo spazzolato	Brushed chrome
079	Bianco CN	White CN
099	Nero XL	Black XL

38002

Porta sapone a muro in GRES nero.
Black GRES wall mounted soap holder.

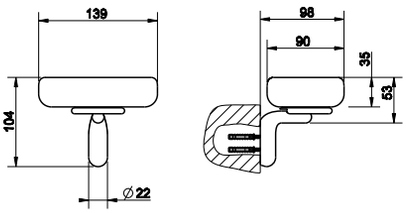



031	Cromo	Chrome
147	Cromo spazzolato	Brushed chrome
079	Bianco CN	White CN
099	Nero XL	Black XL

38007

Porta bicchiere a muro in GRES bianco.
Wall-mounted tumbler holder with white GRES glass.

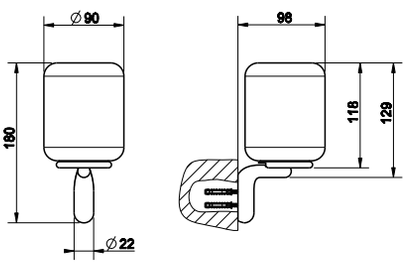



031	Cromo	Chrome
147	Cromo spazzolato	Brushed chrome
079	Bianco CN	White CN
099	Nero XL	Black XL

38008

Porta bicchiere a muro in GRES nero.
Wall-mounted tumbler holder with black GRES glass.

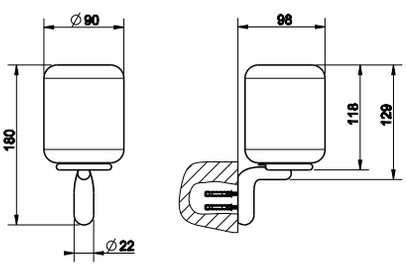



031	Cromo	Chrome
147	Cromo spazzolato	Brushed chrome
079	Bianco CN	White CN
099	Nero XL	Black XL

38013

Porta dispenser a muro in GRES bianco.
Wall-mounted soap dispenser with white GRES glass.

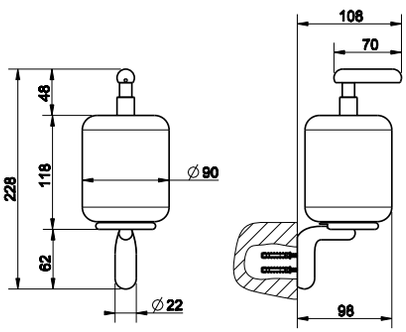



031	Cromo	Chrome
147	Cromo spazzolato	Brushed chrome
079	Bianco CN	White CN
099	Nero XL	Black XL



38014

Porta dispenser a muro in GRES nero.
Wall-mounted soap dispenser with black GRES glass.

031	Cromo	Chrome
147	Cromo spazzolato	Brushed chrome
079	Bianco CN	White CN
099	Nero XL	Black XL

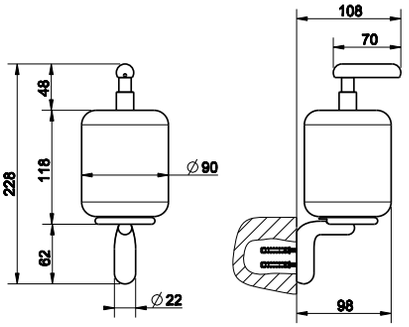



38019

Porta scopino a muro in GRES bianco.
White GRES wall mounted brush holder.

031	Cromo	Chrome
147	Cromo spazzolato	Brushed chrome
079	Bianco CN	White CN
099	Nero XL	Black XL

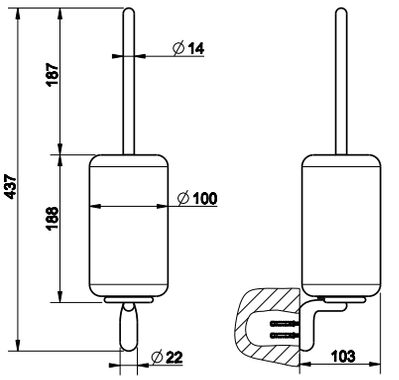



38020

Porta scopino a muro in GRES nero.
Black GRES wall mounted brush holder.

031	Cromo	Chrome
147	Cromo spazzolato	Brushed chrome
079	Bianco CN	White CN
099	Nero XL	Black XL

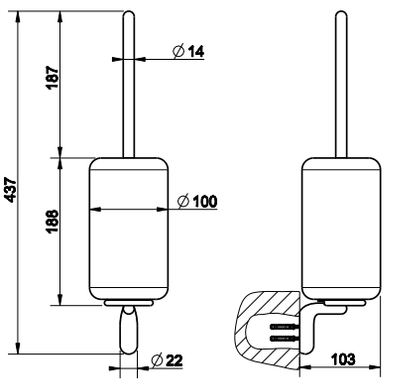



38025

Porta sapone d'appoggio in GRES bianco.
White GRES standing soap holder.

031	Cromo	Chrome

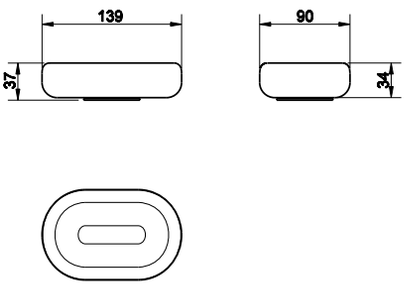



38026

Porta sapone d'appoggio in GRES nero.
Black GRES standing soap holder.

031	Cromo	Chrome

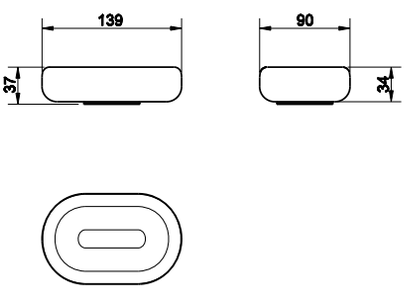

38034

Porta bicchiere d'appoggio in GRES Bianco.
Standing tumbler holder with white GRES glass.

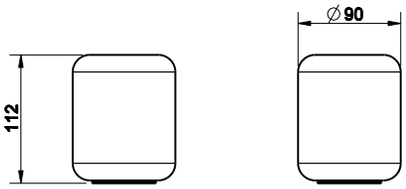



031	Cromo	Chrome

38035

Porta bicchiere d'appoggio in GRES Nero.
Standing tumbler holder with black GRES glass.

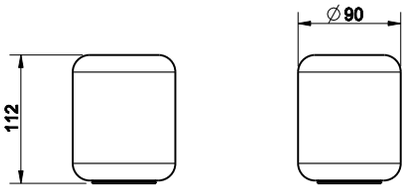



031	Cromo	Chrome

38037

Porta dispenser d'appoggio in GRES bianco.
Standing soap dispenser with white GRES glass.

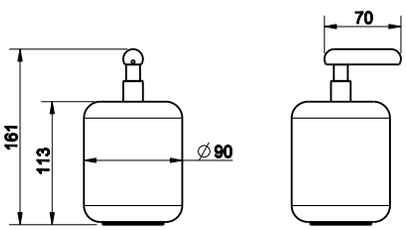



031	Cromo	Chrome
147	Cromo spazzolato	Brushed chrome
079	Bianco CN	White CN
099	Nero XL	Black XL

38038

Porta dispenser d'appoggio in GRES nero.
Standing soap dispenser with black GRES glass.

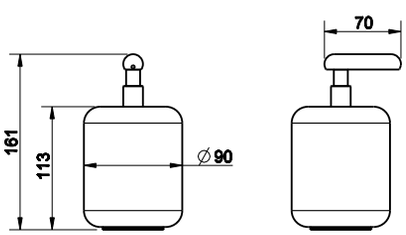



031	Cromo	Chrome
147	Cromo spazzolato	Brushed chrome
079	Bianco CN	White CN
099	Nero XL	Black XL

38043

Porta scopino d'appoggio in GRES bianco.
White GRES standing brush holder.

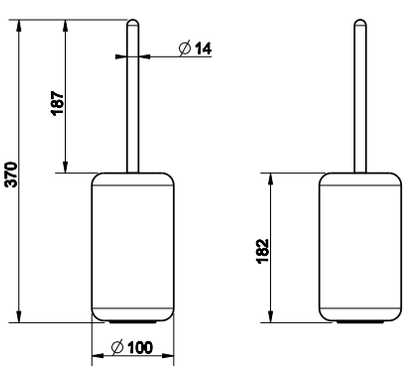



031	Cromo	Chrome
147	Cromo spazzolato	Brushed chrome
079	Bianco CN	White CN
099	Nero XL	Black XL



38044

Porta scopino d'appoggio in GRES nero.
Black GRES standing brush holder.

031	Cromo	Chrome
147	Cromo spazzolato	Brushed chrome
079	Bianco CN	White CN
099	Nero XL	Black XL

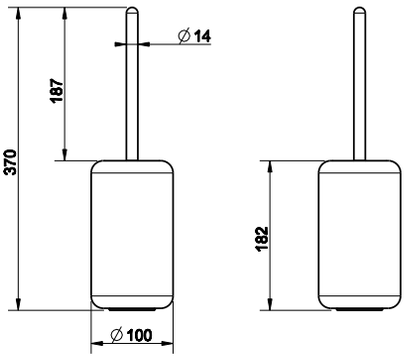



38049

Porta rotolo a muro con coperchio.
Wall-mounted paper roll holder with cover.

031	Cromo	Chrome
147	Cromo spazzolato	Brushed chrome
079	Bianco CN	White CN
099	Nero XL	Black XL

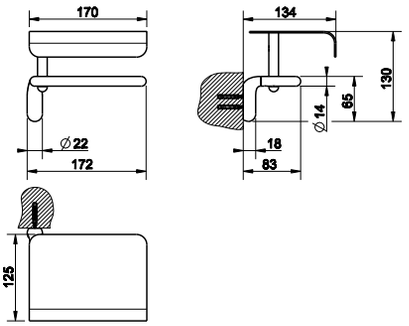



38055

Porta rotolo a muro orizzontale o verticale.
Wall-mounted paper roll holder either vertical or horizontal.

031	Cromo	Chrome
147	Cromo spazzolato	Brushed chrome
079	Bianco CN	White CN
099	Nero XL	Black XL

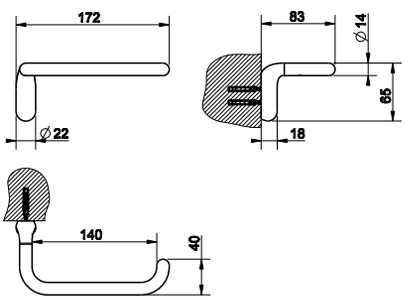



38067

Piantana con porta rotolo e porta scopino in GRES bianco.
Standing set with paper roll holder and white GRES brush holder.

031	Cromo	Chrome
147	Cromo spazzolato	Brushed chrome
079	Bianco CN	White CN
099	Nero XL	Black XL

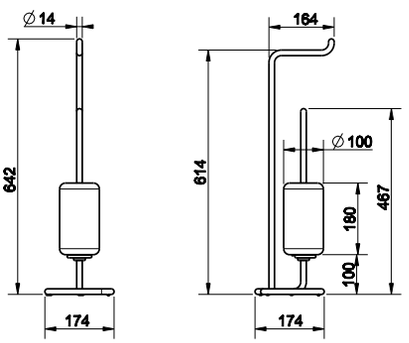



38068

Piantana con porta rotolo e porta scopino in GRES nero.
Standing set with paper roll holder and black GRES brush holder.

031	Cromo	Chrome
147	Cromo spazzolato	Brushed chrome
079	Bianco CN	White CN
099	Nero XL	Black XL

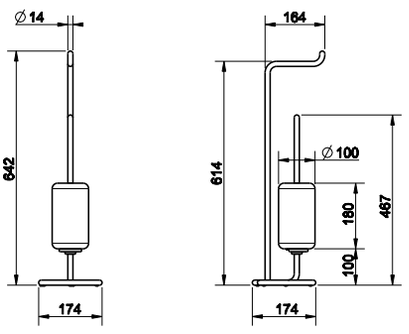

38144

Porta salviette da soffitto interasse cm 45 altezza cm 160.
Ceiling towel rail, 45 cm centre distance, height 160 cm.

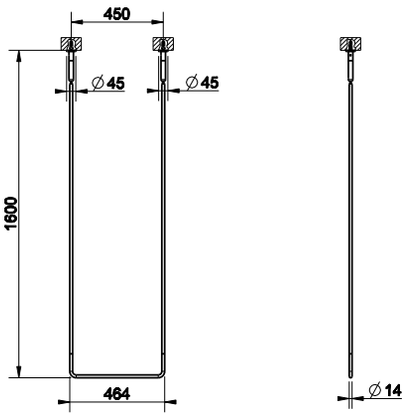

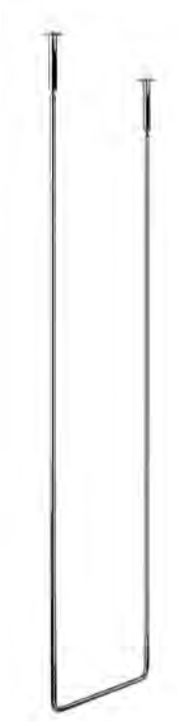

031	Cromo	Chrome
147	Cromo spazzolato	Brushed chrome
079	Bianco CN	White CN
099	Nero XL	Black XL

38143

Porta salviette da soffitto interasse cm 60 altezza cm 160.
Ceiling towel rail, 60 cm centre distance, height 160 cm.

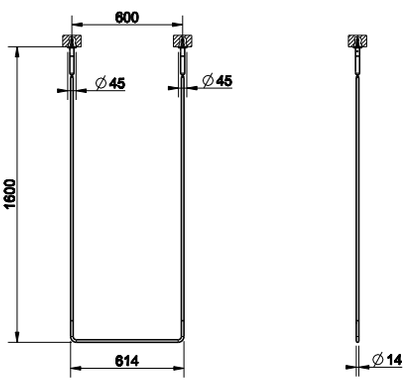

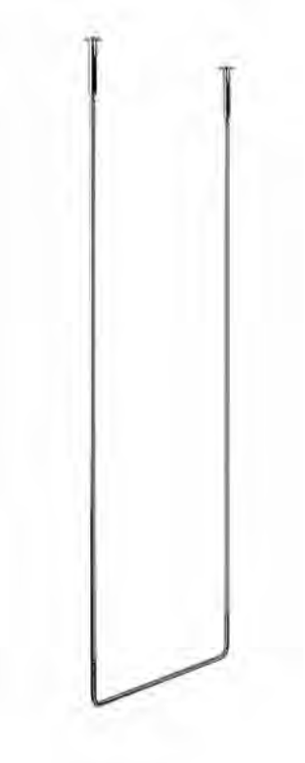

031	Cromo	Chrome
147	Cromo spazzolato	Brushed chrome
079	Bianco CN	White CN
099	Nero XL	Black XL

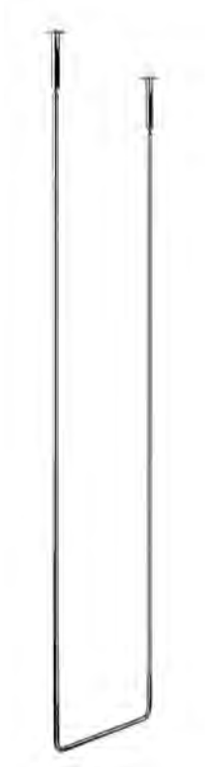

38142

Porta salviette da soffitto interasse cm 45 altezza cm 180.
Ceiling towel rail, 45 cm centre distance, height 180 cm.

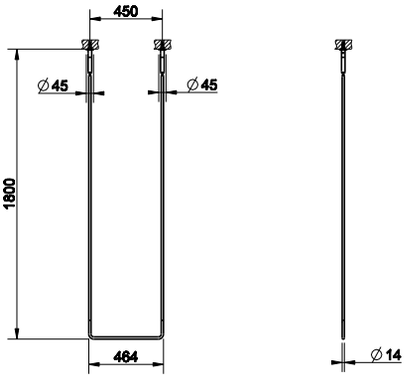

031	Cromo	Chrome
147	Cromo spazzolato	Brushed chrome
079	Bianco CN	White CN
099	Nero XL	Black XL

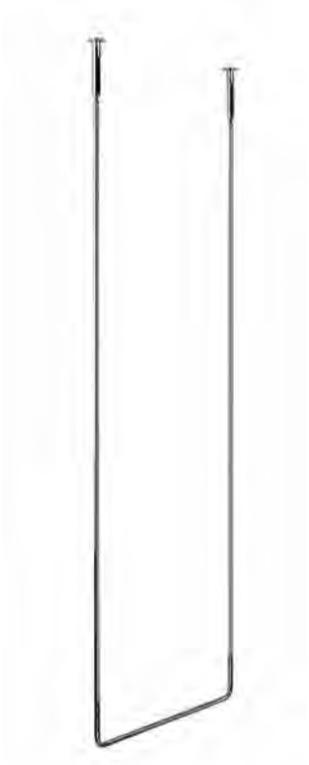

38141

Porta salviette da soffitto interasse cm 60 altezza cm 180.
Ceiling towel rail, 60 cm centre distance, height 180 cm.

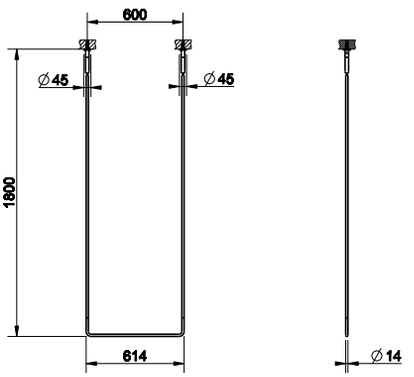

031	Cromo	Chrome
147	Cromo spazzolato	Brushed chrome
079	Bianco CN	White CN
099	Nero XL	Black XL

38139

Piantana porta salvietta.
Freestanding towel rail.

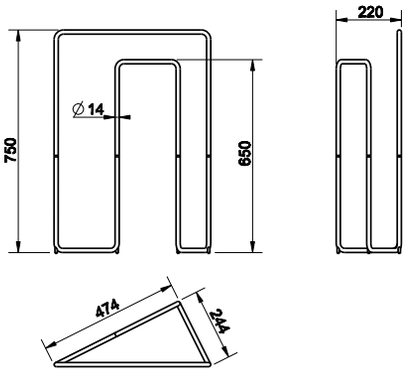

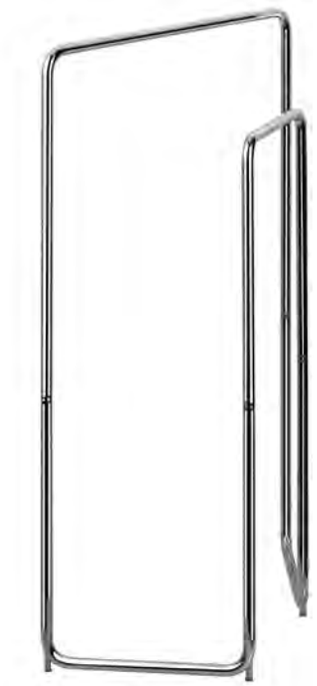

031	Cromo	Chrome
147	Cromo spazzolato	Brushed chrome
079	Bianco CN	White CN
099	Nero XL	Black XL

38140

Piantana porta salvietta.
Freestanding towel rail.

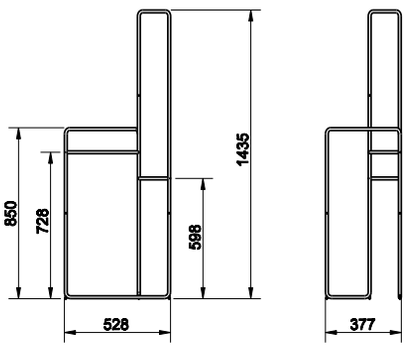



031	Cromo	Chrome
147	Cromo spazzolato	Brushed chrome
079	Bianco CN	White CN
099	Nero XL	Black XL

38097

Porta salvietta interasse 30 cm.
30 cm centre distance towel rail.

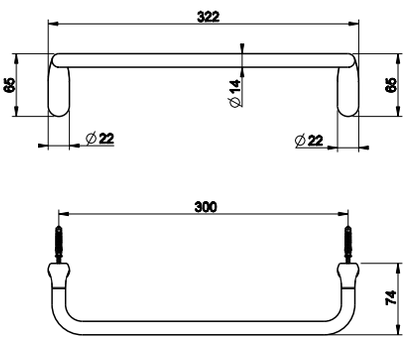



031	Cromo	Chrome
147	Cromo spazzolato	Brushed chrome
079	Bianco CN	White CN
099	Nero XL	Black XL

38100

Porta salvietta interasse 45 cm.
45 cm centre distance towel rail.



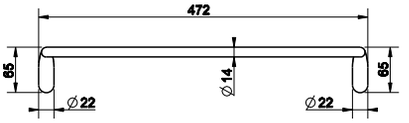

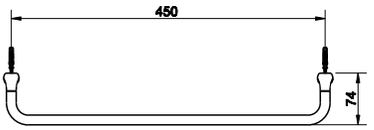

031	Cromo	Chrome
147	Cromo spazzolato	Brushed chrome
079	Bianco CN	White CN
099	Nero XL	Black XL

38103

Porta salvietta interasse 60 cm.
60 cm centre distance towel rail.



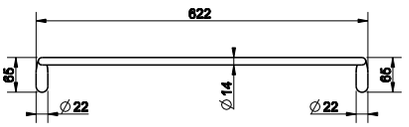

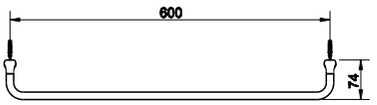

031	Cromo	Chrome
147	Cromo spazzolato	Brushed chrome
079	Bianco CN	White CN
099	Nero XL	Black XL

38109

Porta salvietta ad anello.
Towel ring.



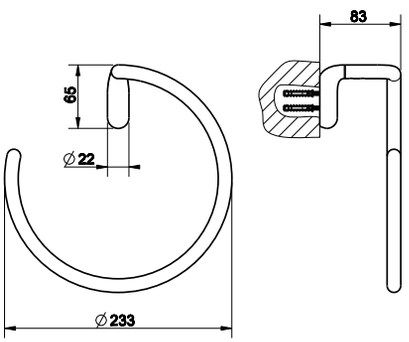

031	Cromo	Chrome
147	Cromo spazzolato	Brushed chrome
079	Bianco CN	White CN
099	Nero XL	Black XL

38121

Appendino a muro.
Wall mounted robe hook.



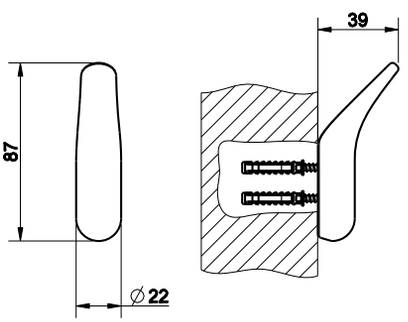

031	Cromo	Chrome
147	Cromo spazzolato	Brushed chrome
079	Bianco CN	White CN
099	Nero XL	Black XL

38188

Specchio d'appoggio a lente orientabile.
Adjustable standing mirror.



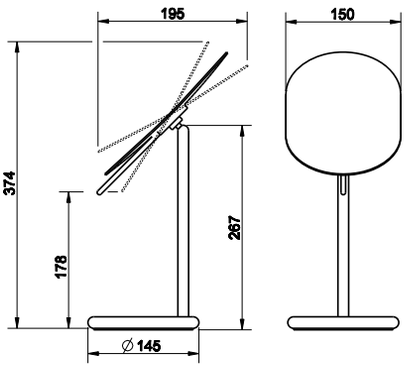

031	Cromo	Chrome
147	Cromo spazzolato	Brushed chrome
079	Bianco CN	White CN
099	Nero XL	Black XL

38189

Specchio da pavimento a lente orientabile.
Adjustable freestanding mirror.

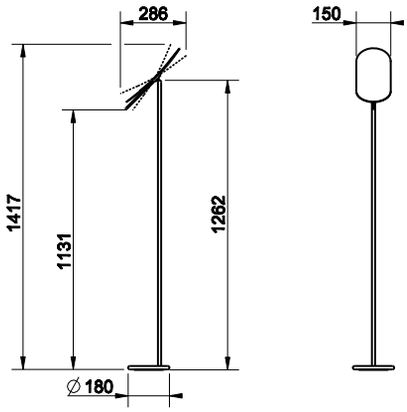



031	Cromo	Chrome
147	Cromo spazzolato	Brushed chrome
079	Bianco CN	White CN
099	Nero XL	Black XL

38177

Gettacarta in GRES bianco.
White GRES waste-paper basket.

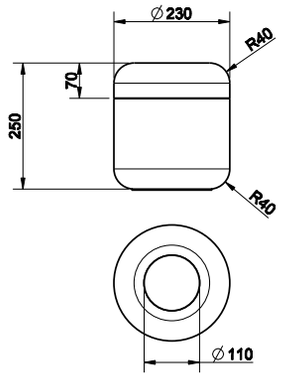



519	Gres	Gres

38178

Gettacarta in GRES nero.
Black GRES waste-paper basket.

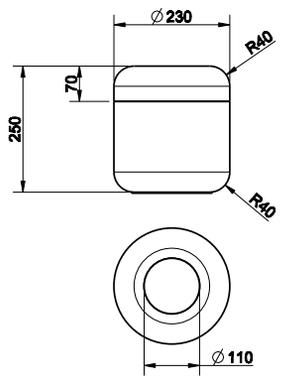



519	Gres	Gres

38181

Pouf in GRES bianco.
White GRES stool.

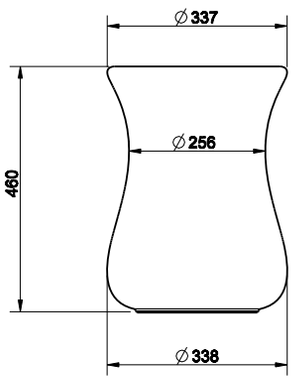



519	Gres	Gres



38182

Pouf in GRES nero.
Black GRES stool.

519	Gres	Gres

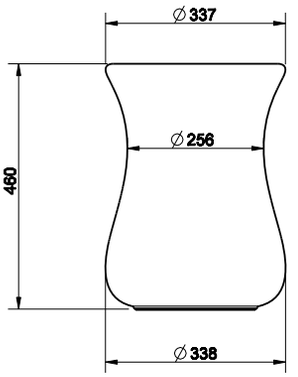

GESSI

GOCCIA
total look



39105

Vasca freestanding in Cristalplant® (bianco opaco). Verificare portata soletta se conforme alle specifiche.
Freestanding bath tub, matt white Cristalplant® (matt white). Please check if the capacity load of the slab is in conformity with the specifications.



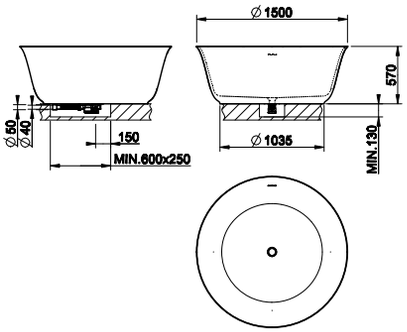

521	Cristalplant	Cristalplant

39113

Vaso sospeso a parete (6 litri) in Ceramica Bianco Europa con sifone integrato. Cerniere con chiusura rallentata e coprifori laterali inclusi in finitura 031, a richiesta disponibili in finitura 147.
Wall hung WC (6 litres) in White Europe Ceramic, integrated siphon. Soft-closing hardware and lateral holes plugs included in 031 finishing, 147 finishing available on demand.



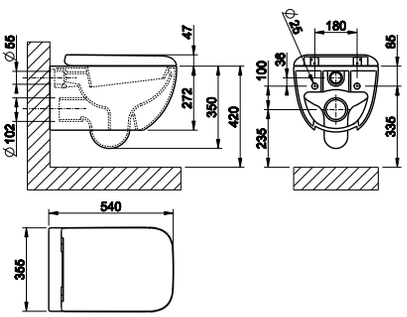

518	Ceramica Bianco Europa	White Europe Ceramic

39115

Bidet sospeso a parete in Ceramica Bianco Europa con scarico troppopieno e con foro centrale per rubinetteria. Tappo troppopieno e coprifori laterali inclusi in finitura 031, a richiesta disponibili in finitura 147.
Wall hung bidet in in White Europe Ceramic with overflow waste, with central hole for taps and fittings. Overflow cap and side covering caps included in 031 finishing, 147 finishing available on demand.



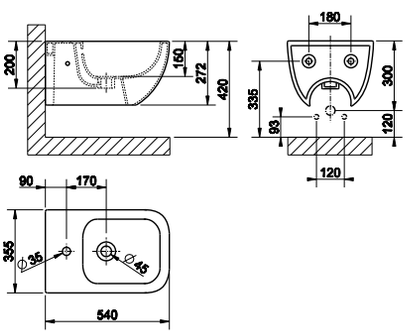

518	Ceramica Bianco Europa	White Europe Ceramic	**571**

DATI TECNICI / TECHNICAL DATA
art_**39105**

Peso (Peso con acqua)- *Weight (Weight with water)*	175 Kg (665 Kg)
Capacità al troppopieno - *Overflow Water capacity*	ca. 490 l
Scarico del troppopieno - *Discharge of overflow*	30 l/min
Scarico della piletta - *Discharge of drain*	60 l/min
Tempo di riempimento al troppopieno - *Filling time*	16 min con 30 l/min *16 min at 30 l/min*

39111

Lavabo da pavimento Ø540 mm, altezza 880 mm con scarico a parete in GRES bianco.
Standing washbasin Ø540 mm, height 880 mm in white GRES with wall drainage.

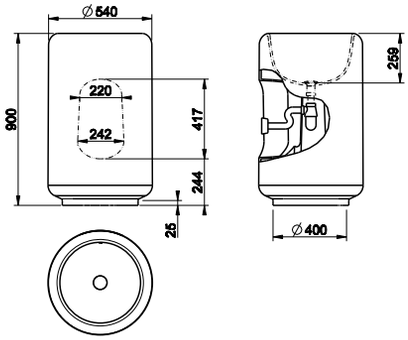



519	Gres	Gres

39112

Lavabo da pavimento Ø540 mm, altezza 880 mm con scarico a parete in GRES nero.
Standing washbasin Ø540 mm, height 880 mm in black GRES with wall drainage.

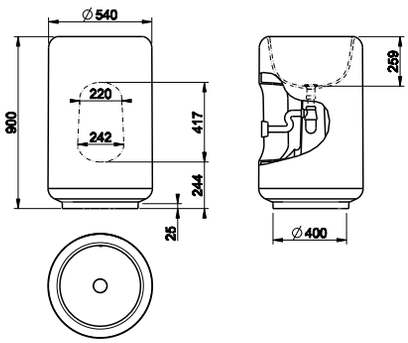



519	Gres	Gres

39123

Lavabo da appoggio Ø400, altezza 185 mm in GRES bianco.
Counter washbasin Ø400 mm, height 185 mm, in white GRES.

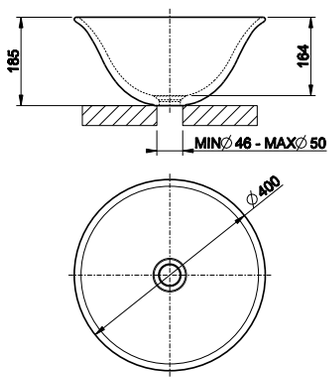



519	Gres	Gres



39124

Lavabo da appoggio Ø400, altezza 185 mm in GRES nero.
Counter washbasin Ø400 mm, height 185 mm, in black GRES.

519	Gres	Gres

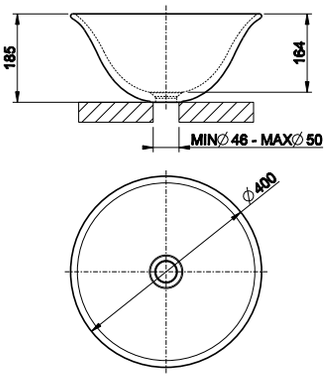



39125

Lavabo da appoggio Ø400, altezza 185 mm in GRES platino lucido.
Counter washbasin Ø400 mm, height 185 mm, in bright platinum GRES.

519	Gres	Gres

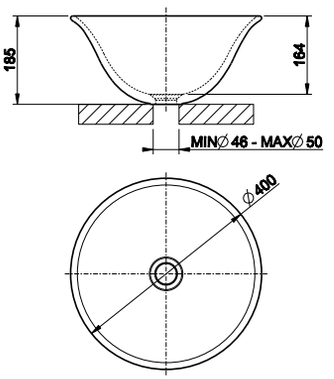



39133

Lavabo da appoggio Ø500, altezza 300 mm in GRES bianco.
Counter washbasin Ø500 mm, height 300 mm, in white GRES.

519	Gres	Gres

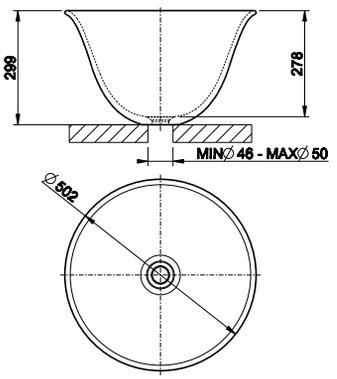



39134

Lavabo da appoggio Ø500, altezza 300 mm in GRES nero.
Counter washbasin Ø500 mm, height 300 mm, in black GRES.

519	Gres	Gres

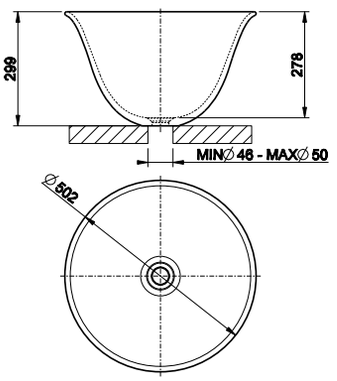



39135

Lavabo da appoggio Ø500, altezza 300 mm in GRES platino lucido.
Counter washbasin Ø500 mm, height 300 mm, in bright platinum GRES.

519	Gres	Gres

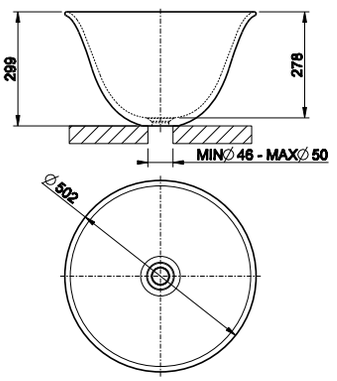

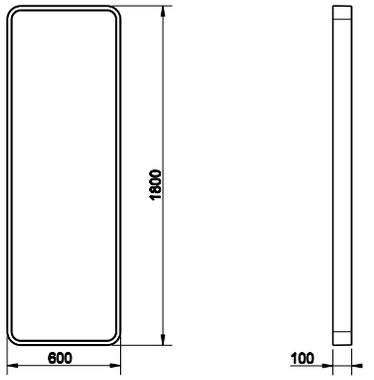

39151

Specchio da pavimento 600x1800 mm bianco.
600x1800 mm white freestanding mirror.

520	Structural	Structural



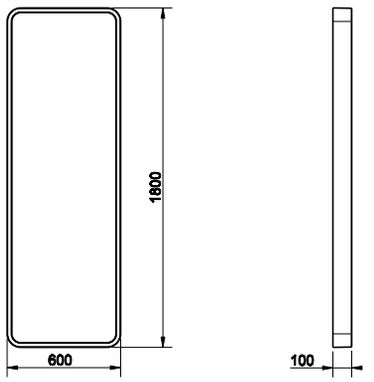

39152

Specchio da pavimento 600x1800 mm nero.
600x1800 mm black freestanding mirror.

520	Structural	Structural



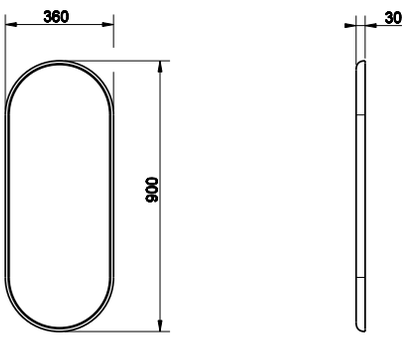

39153

Specchio 360x900 mm bianco.
360x900 mm white mirror.

520	Structural	Structural



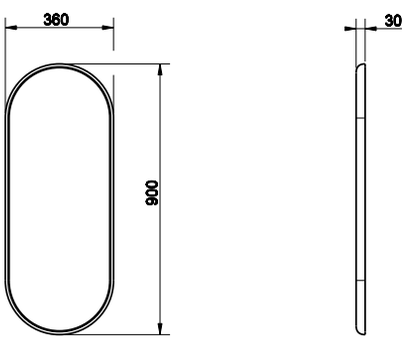

39154

Specchio 360x900 mm nero.
360x900 mm black mirror.

520	Structural	Structural



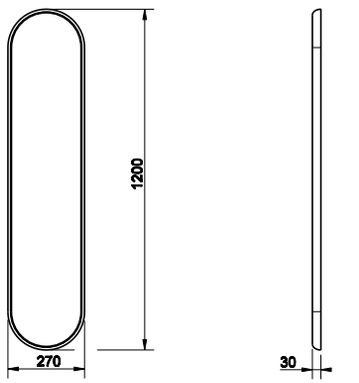

39157

Specchio 270x1200 mm bianco.
270x1200 mm white mirror.

520	Structural	Structural





39158

Specchio 270x1200 mm nero.
270x1200 mm black mirror.

520	Structural	Structural

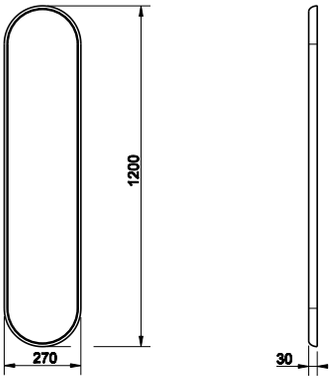



42029

Scarico vasca automatico "Stop&Go" in polietilene con tappo in Cristalplant® (bianco opaco).
"Stop&Go" authomatic waste for bath tub in polyethylene, with Cristalplant® (matt white) plug.

031	Cromo	Chrome

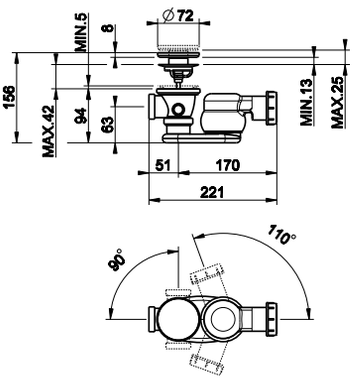



37584

Cerniere con chiusura rallentata e tappi laterali.
Soft-closing hardware and lateral holes plugs.

031	Cromo	Chrome
147	Cromo spazzolato	Brushed chrome



29463

Sedile in termoindurente per vaso 39113.
Thermo-hardening WC seat for item 39113.

031	Cromo	Chrome



37587

Tappo di finitura scarico troppopieno con tappi laterali copriforo.
Finished cover cap for overflow waste with lateral hole plugs.

031	Cromo	Chrome
147	Cromo spazzolato	Brushed chrome

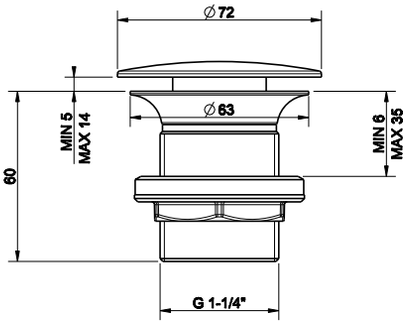

01376

Piletta lavabo da 1 1/4" con scarico libero, senza troppopieno.
1 1/4" basin waste always open, without overflow.

031	Cromo	Chrome
147	Cromo spazzolato	Brushed chrome



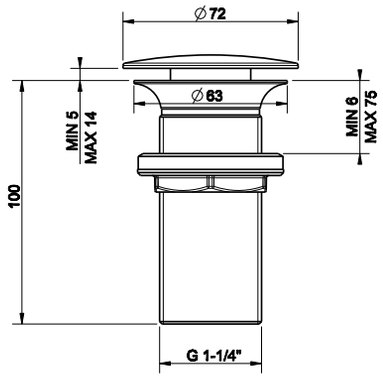

01391

Piletta lavabo da 1 1/4" con scarico libero, senza troppopieno.
1 1/4" basin waste always open, without overflow.

031	Cromo	Chrome
147	Cromo spazzolato	Brushed chrome



29454

Sifone in polietilene da 1 1/4".
1 1/4" polyethylene syphon.

031	Cromo	Chrome



R3907

Tubo di scarico estensibile in polietilene da 1 1/4", scarico Ø32/Ø40.
Polyethylene extensible drainage-pipe, 1 1/4" connection, Ø32/Ø40.

031	Cromo	Chrome



29455

Tubo di scarico estensibile in polietilene da 1 1/4", scarico Ø32.
Polyethylene extensible drainage-pipe, 1 1/4" connection, Ø32.

031	Cromo	Chrome



39107 - 39108 - 39111 - 39112

Lavabo da pavimento Ø540 mm, altezza 880 mm
880 mm high - Ø540 Standing washbasins

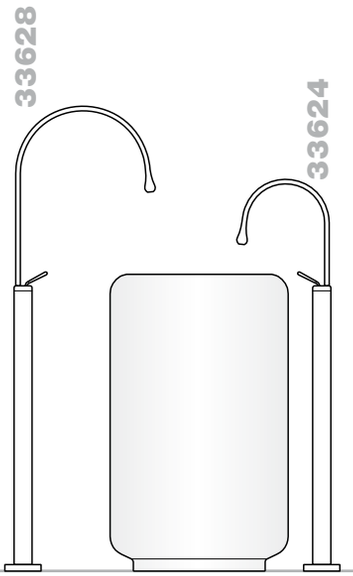

39123 - 39124 - 39125

Lavabo da appoggio Ø400, altezza 185 mm
300 mm high - Ø400 counter washbasins

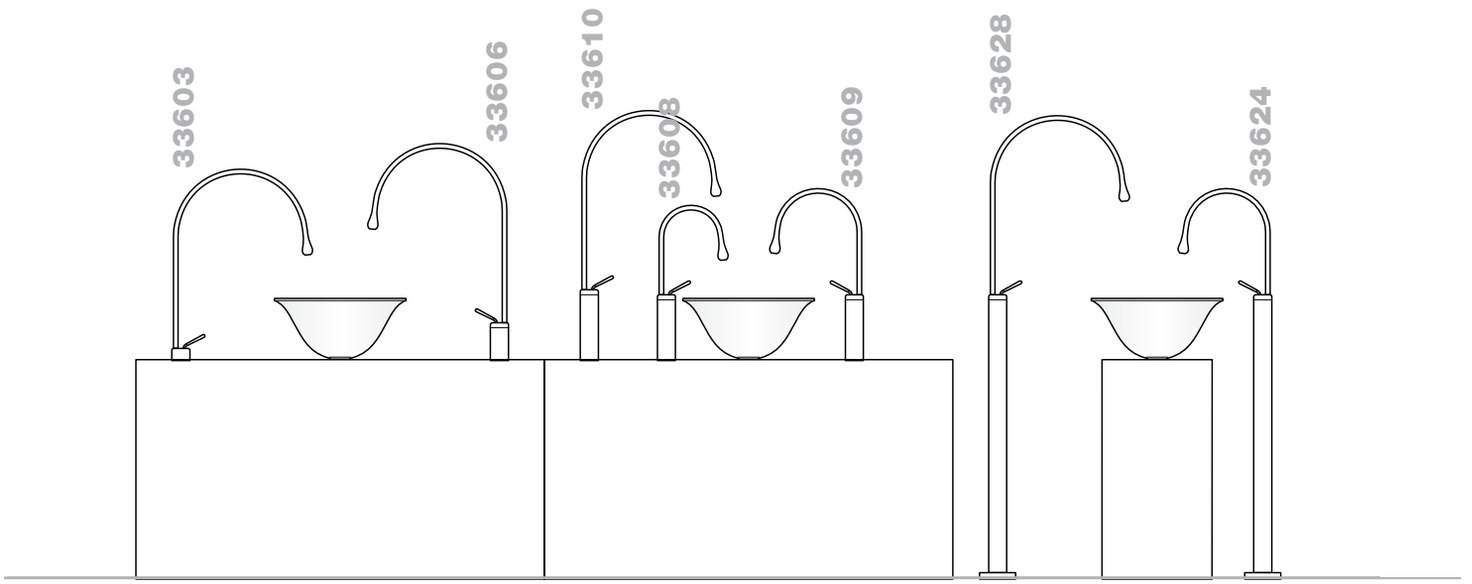

39133 - 39134 - 39135

Lavabo da appoggio Ø500, altezza 300 mm
300 mm high - Ø500 counter washbasins

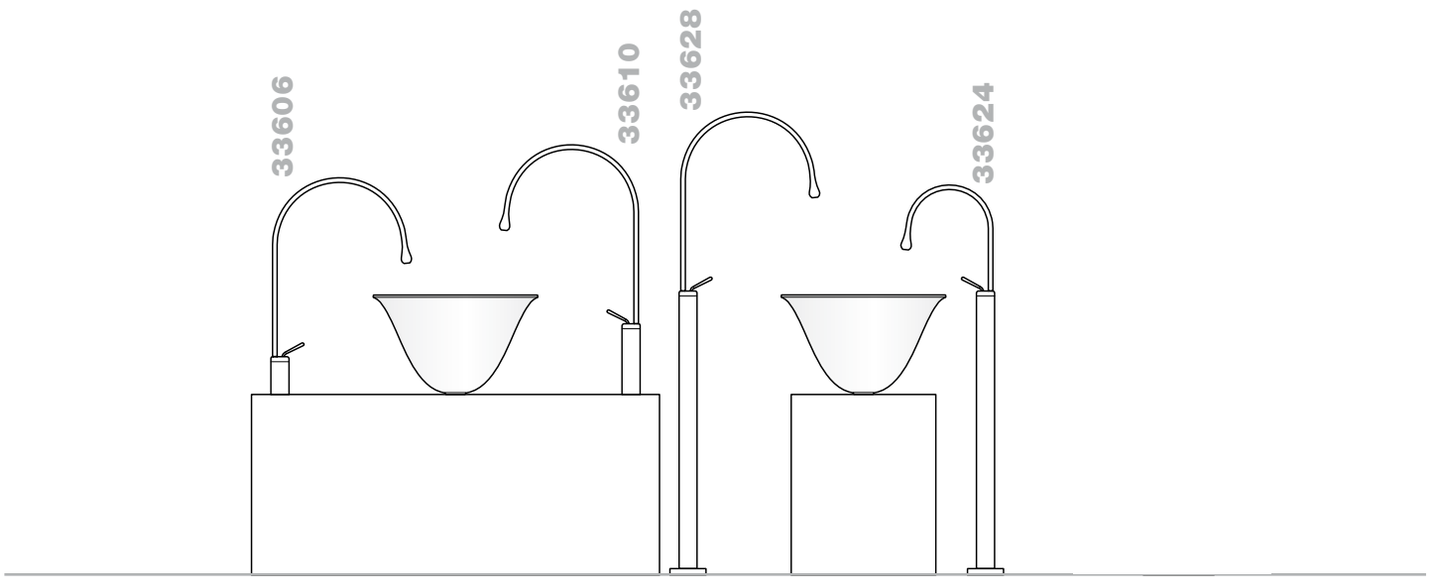

39123 - 39124 - 39125

Lavabo da appoggio Ø400, altezza 185 mm
300 mm high - Ø400 counter washbasins

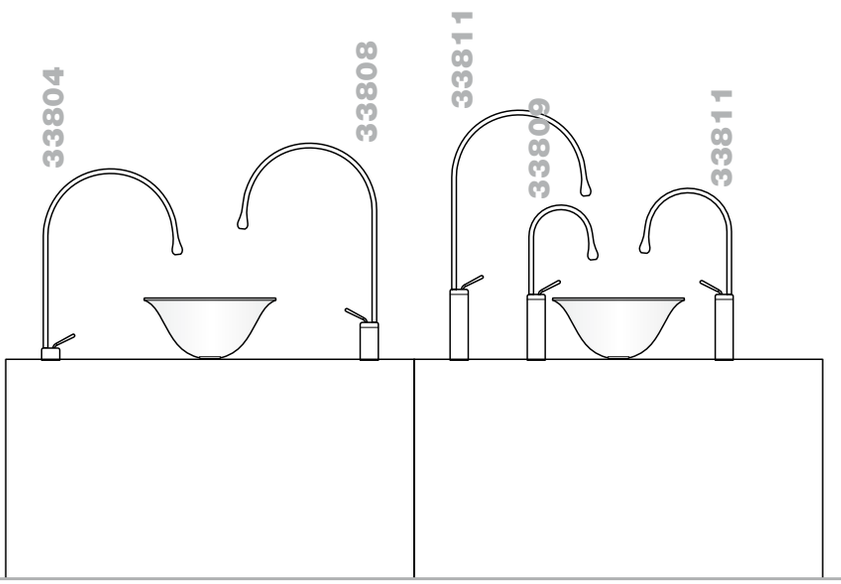

39133 - 39134 - 39135

Lavabo da appoggio Ø500, altezza 300 mm
300 mm high - Ø500 counter washbasins

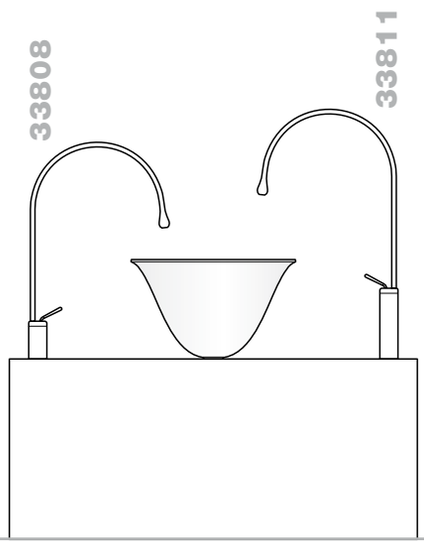

Lavabo/Basin_____ p. 597
Bidet_____ p. 600
Vasca/Bath_____ p. 600
Doccia/Shower_____ p. 602
Accessori/Accessories_____ p. 609
Vasche/Bathtubs_____ p. 616
Sanitari/Sanitary Ware_____ p. 617
Lavabi/Washbasins_____ p. 617
Specchi/Mirrors_____ p. 619

MIMI

GESSI



31101



11990 - 11988



11987 - 11989



44697_44865

31401



MIMI



46112 _31210



31205



31199 - 31299

31105



31101

Miscelatore monocomando lavabo, piletta da 1 1/4" e flessibili di collegamento con attacco da 3/8".
Basin mixer with 1 1/4" pop-up waste and flexible hoses with 3/8" connections.

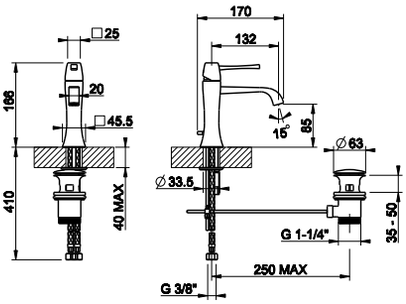



031	Cromo	Chrome
149	Finox	Finox
080	Gold CCP	Gold CCP

11990

Miscelatore monocomando per lavabi con altezza da 40 a 120 mm, piletta da 1 1/4" e flessibili di collegamento con attacco da 3/8". Erogazione 132 mm.
Mixer for basins with a height between 40 and 120 mm, 1 1/4" pop-up waste and flexible hoses with 3/8" connections. Projection 132 mm.

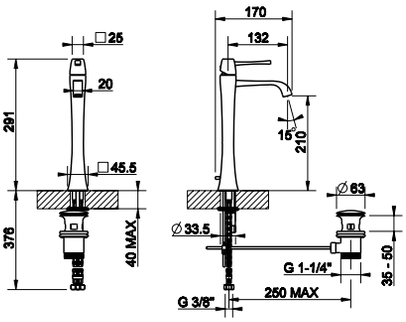



031	Cromo	Chrome
149	Finox	Finox
080	Gold CCP	Gold CCP

11988

Miscelatore monocomando per lavabi con altezza da 40 a 120 mm, piletta da 1 1/4" e flessibili di collegamento con attacco da 3/8". Erogazione 177 mm.
Mixer for basins with a height between 40 and 120 mm, 1 1/4" pop-up waste and flexible hoses with 3/8" connections. Projection 177 mm.

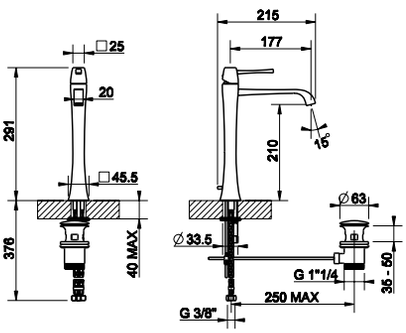



031	Cromo	Chrome
149	Finox	Finox
080	Gold CCP	Gold CCP

11989

Miscelatore monocomando per lavabi con altezza da 120 a 200 mm, piletta da 1 1/4" e flessibili di collegamento con attacco da 3/8". Erogazione 132 mm.
Mixer for basins with a height between 120 and 200 mm, 1 1/4" pop-up waste and flexible hoses with 3/8" connections. Projection 132 mm.

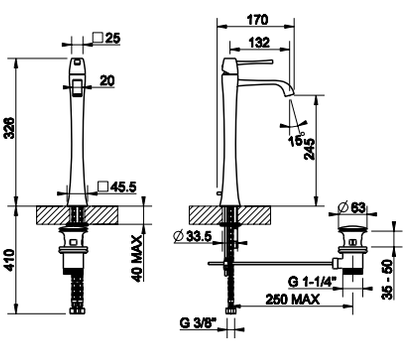



031	Cromo	Chrome
149	Finox	Finox
080	Gold CCP	Gold CCP

11987

Miscelatore monocomando per lavabi con altezza da 120 a 200 mm, piletta da 1 1/4" e flessibili di collegamento con attacco da 3/8". Erogazione 177 mm.
Mixer for basins with a height between 120 and 200 mm, 1 1/4" pop-up waste and flexible hoses with 3/8" connections. Projection 177 mm.

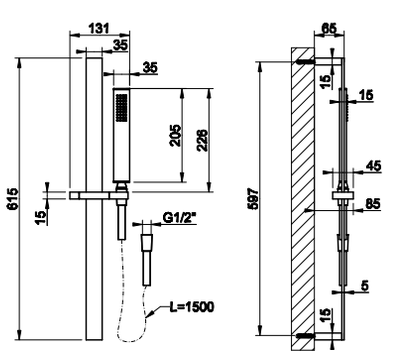



031	Cromo	Chrome
149	Finox	Finox
080	Gold CCP	Gold CCP



31401

Gruppo lavabo tre fori con bocca, piletta da 1 1/4" e flessibili di collegamento da 3/8". Erogazione 132 mm.
Three-hole basin mixer with spout, 1 1/4" pop-up waste and flexible hoses with 3/8" connections. Projection 132 mm.

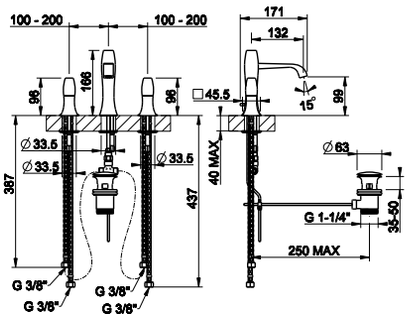

031	Cromo	Chrome
149	Finox	Finox
080	Gold CCP	Gold CCP



31199

Bocca da soffitto alimentata con comando remoto 31105/31210 (non incluso).
Ceiling-mounted spout with separate control 31105/31210 (not included).

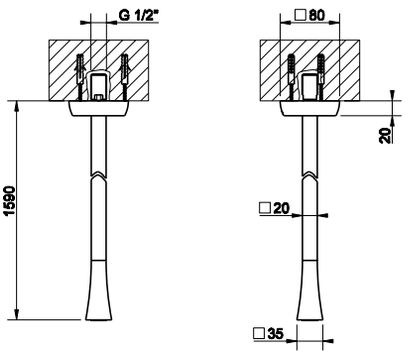

031	Cromo	Chrome
149	Finox	Finox
080	Gold CCP	Gold CCP



31299

Bocca da soffitto con lunghezza personalizzabile (min 130 max 1880 mm) alimentata con comando remoto 31105/31210 (non incluso).
Ceiling-mounted spout, length on request (min 130 max 1880 mm) with separate control 31105/31210 (not included).

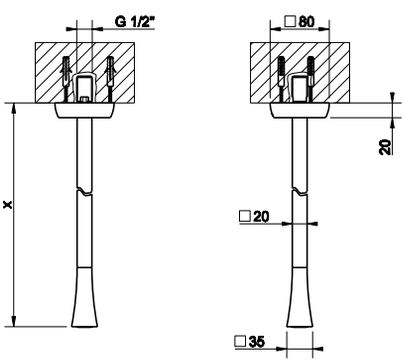

031	Cromo	Chrome
149	Finox	Finox
080	Gold CCP	Gold CCP

31205

Bocca da parete con attacco da 1/2” alimentata con comando remoto 31105/31210 (non incluso). Erogazione 216 mm.
Wall-mounted spout, 1/2” connections with separate control 31105/31210 (not included). Projection 216 mm.

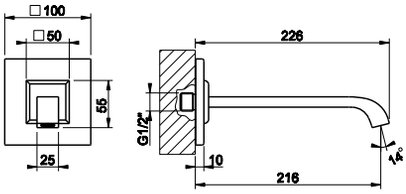



031	Cromo	Chrome
149	Finox	Finox
080	Gold CCP	Gold CCP

31105

Comando remoto.
Counter separate control.

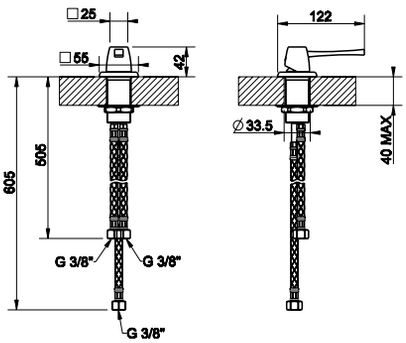



031	Cromo	Chrome
149	Finox	Finox
080	Gold CCP	Gold CCP

46112 + 31210



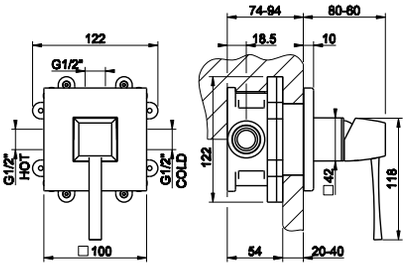

46112

Parte incasso a tenuta per miscelatore ad una uscita.
Watertight built-in part for one-way mixer.



031	Cromo	Chrome

31210

Parti esterne per miscelatore monocomando ad incasso, attacchi da 1/2", cartuccia Ø35, una uscita.
External parts for built-in mixer, with 1/2" connections, Ø35 cartridge, one-way.



031	Cromo	Chrome
149	Finox	Finox
080	Gold CCP	Gold CCP

44697



Parte incasso per miscelatore con bocca.
Built-in part for mixer with spout.

031	Cromo	Chrome

44865



Parti esterne per miscelatore monocomando ad incasso con bocca,
senza scarico. Erogazione 216 mm.
External parts fot built-in mixer with spout, without waste. Projection 216 mm.

031	Cromo	Chrome
149	Finox	Finox
080	Gold CCP	Gold CCP

44697 + 44865



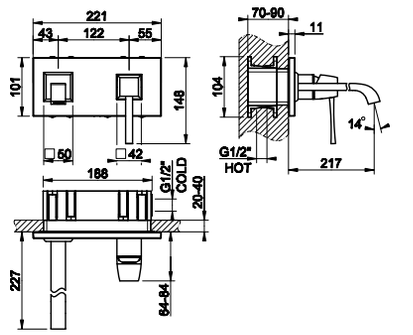

31107



Miscelatore monocomando bidet, piletta da 1 1/4" e flessibili di collegamento con attacco da 3/8".
Bidet mixer, with 1 1/4" pop-up waste and flexible hoses with 3/8" connections.

031	Cromo	Chrome
149	Finox	Finox
080	Gold CCP	Gold CCP

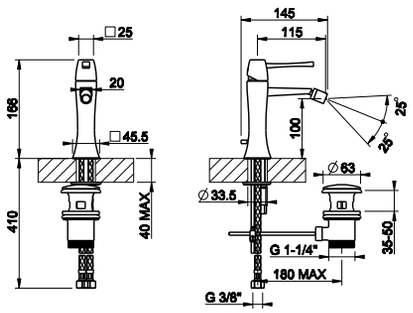

31113



Miscelatore monocomando esterno vasca con deviatore automatico bagno/doccia.
External bath mixer with automatic bath/shower diverter.

031	Cromo	Chrome
149	Finox	Finox
080	Gold CCP	Gold CCP

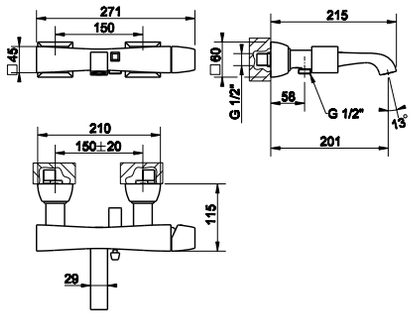

31137



Gruppo bordo vasca tre fori con deviatore incorporato nella bocca, flessibile 1,50 m e doccetta anticalcare estraibile.
Three-hole bath mixer with diverter in the spout, 1,50 m flexible hose and pull-out antilimestone handshower.

031	Cromo	Chrome
149	Finox	Finox
080	Gold CCP	Gold CCP

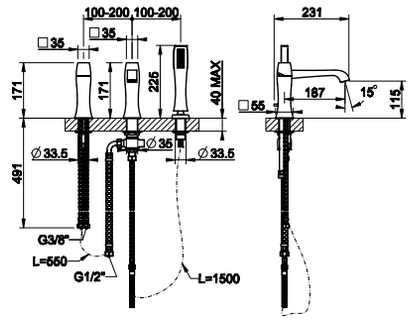

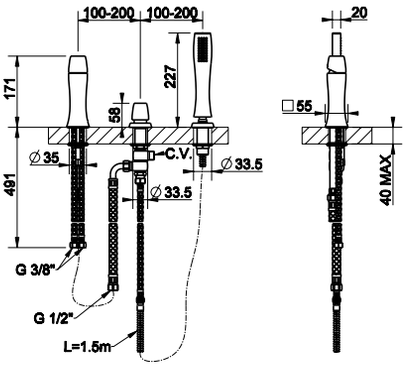

31143

Gruppo bordo vasca tre fori per erogazione alla colonna vasca con deviatore, flessibile 1,50 m e doccetta anticalcare estraibile.
Three-hole bath mixer, diverter, 1/2" fitting, 1,50 m flexible hose and pull-out handshower. To be used with overflow filler.



031	Cromo	Chrome
149	Finox	Finox
080	Gold CCP	Gold CCP

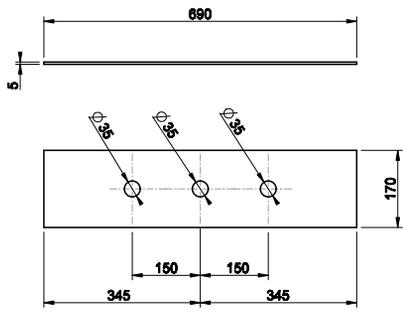

01663

Piastra di finitura tre fori per secur box.
Three-hole finishing plate for mounting box.



031	Cromo	Chrome
149	Finox	Finox
080	Gold CCP	Gold CCP

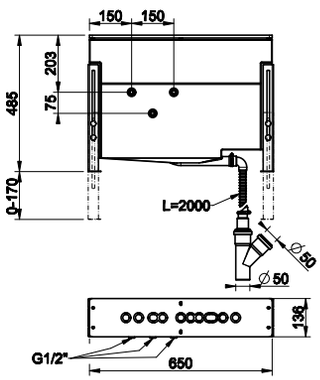

01669

Secur box per bordo vasca.
Mounting box for bath group.



031	Cromo	Chrome

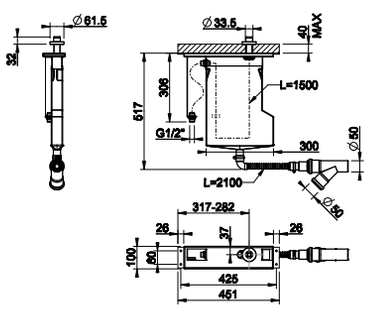

01808

Sistema di recupero acqua per flessibile doccetta bordo vasca. Non abbinabile a 01669, 01658, 01663 e 01664.
Pull-out handshower drain kit. Not fitting items 01669, 01658, 01663 and 01664.



031	Cromo	Chrome
149	Finox	Finox
080	Gold CCP	Gold CCP

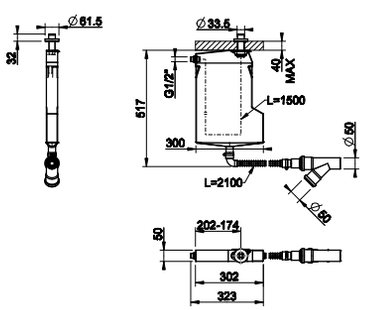

01809

Sistema di recupero acqua per flessibile doccetta bordo vasca. Non abbinabile a 01669, 01658, 01663 e 01664.
Pull-out handshower drain kit. Not fitting items 01669, 01658, 01663 and 01664.



031	Cromo	Chrome
149	Finox	Finox
080	Gold CCP	Gold CCP

31207



Bocca di erogazione vasca alimentata con comando remoto (non incluso). Erogazione 181 mm.
Bath spout with separate control (not included). Projection 181 mm.

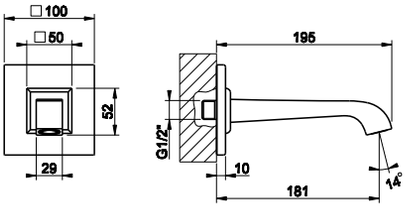

031	Cromo	Chrome
149	Finox	Finox
080	Gold CCP	Gold CCP

46189



Parte incasso per piantana vasca.
Built-in part for freestanding bath mixer.

031	Cromo	Chrome

46189 + 24977



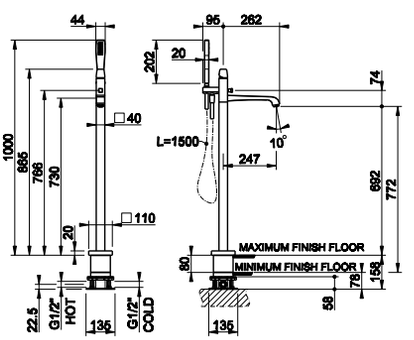

24977



Parti esterne per piantana esterno vasca con doccetta.
External parts for freestanding external bath mixer with handshower.

031	Cromo	Chrome
149	Finox	Finox
080	Gold CCP	Gold CCP

31242



Asta saliscendi con doccetta anticalcare, flessibile 1,50 m e presa acqua.
Sliding rail with antilimestone handshower, 1,50 m flexible hose and water outlet.

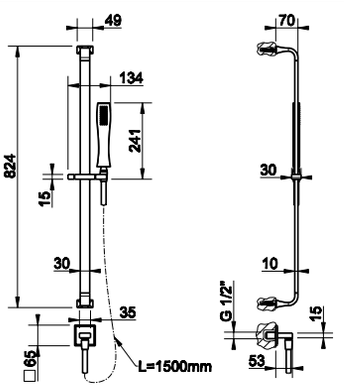

031	Cromo	Chrome
149	Finox	Finox
080	Gold CCP	Gold CCP

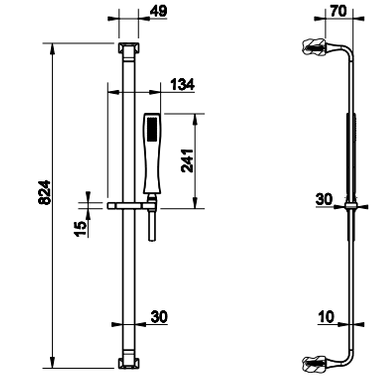

31245

Asta saliscendi con doccetta anticalcare e flessibile 1,50 m.
Sliding rail with antilimestone handshower and 1,50 m flexible hose.

031	Cromo	Chrome
149	Finox	Finox
080	Gold CCP	Gold CCP



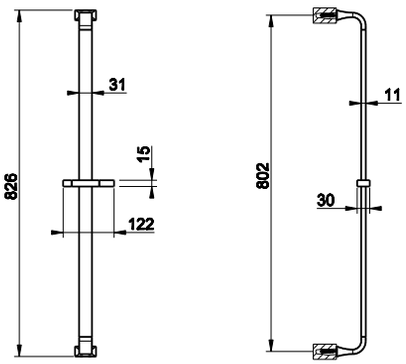

31244

Asta saliscendl.
Sliding rail.

031	Cromo	Chrome
149	Finox	Finox
080	Gold CCP	Gold CCP



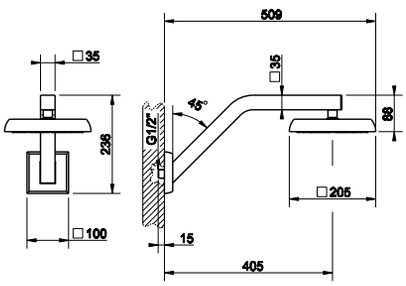

31249

Soffione doccia da parete, snodato, con attacco da 1/2" e anticalcare.
Wall-mounted adjustable and antilimestone showerhead, 1/2" connections.

031	Cromo	Chrome
149	Finox	Finox
080	Gold CCP	Gold CCP



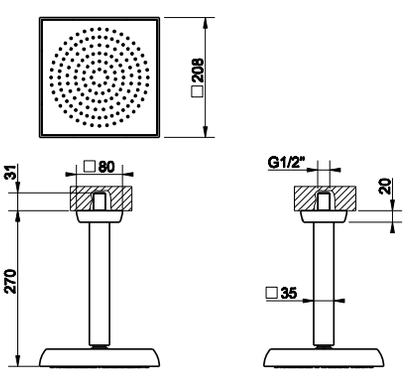

31255

Soffione doccia da soffitto altezza 270 mm, snodato, con attacco da 1/2" e anticalcare.
Ceiling-mounted adjustable and antilimestone showerhead, 270 mm length, 1/2" connections.

031	Cromo	Chrome
149	Finox	Finox
080	Gold CCP	Gold CCP



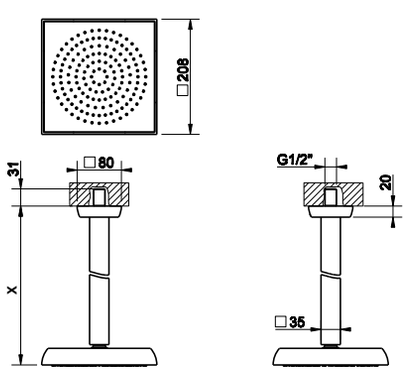

31257

Soffione doccia da soffitto con altezza personalizzabile (min 150 max 2000 mm), con attacco da 1/2" e anticalcare.
Ceiling-mounted antilimestone showerhead, length on request (min 150 max 2000 mm), 1/2" connections.

031	Cromo	Chrome
149	Finox	Finox
080	Gold CCP	Gold CCP



31131

Miscelatore monocomando esterno doccia.
External shower mixer.



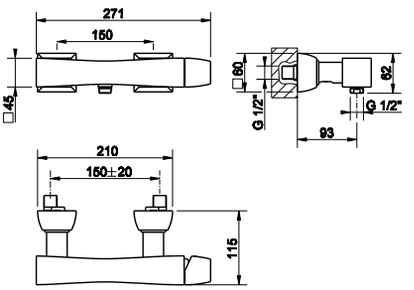

031	Cromo	Chrome
149	Finox	Finox
080	Gold CCP	Gold CCP

44655

Parte incasso per miscelatore ad una uscita.
Built-in part for one-way mixer.



031	Cromo	Chrome

44655 + 44612



44612

Parti esterne per miscelatore monocomando ad incasso, attacchi da 1/2", cartuccia da Ø35, una uscita.
External parts for built-in mixer, with 1/2" connections, Ø35 cartridge, one-way.



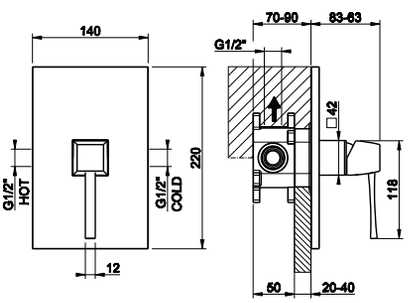

031	Cromo	Chrome
149	Finox	Finox
080	Gold CCP	Gold CCP

44673

Parte incasso per miscelatore a due uscite.
Built-in part for two way mixer.



031	Cromo	Chrome

44673 + 44614



44614

Parti esterne per miscelatore monocomando ad incasso, attacchi da 1/2", cartuccia da Ø35, due uscite e deviatore automatico bagno/doccia.
External parts for built-in mixer, with 1/2" connections, Ø35 cartridge, two-way and automatic bath/shower diverter.



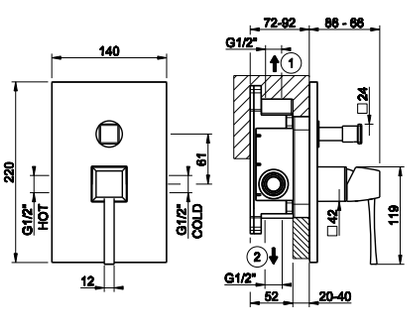

031	Cromo	Chrome
149	Finox	Finox
080	Gold CCP	Gold CCP

R4012

Sistema antiriflusso UNI EN 1717, opzionale ed abbinabile a 44639 e 44673.
Non-return system (optional), UNI EN 1717 certified, compatible with 44639 and 44673.



031	Cromo	Chrome

09269 + 31292



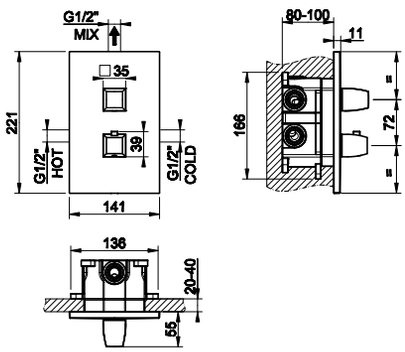

09269

Parte incasso per miscelatore termostatico.
Built-in part for thermostatic mixer.



031	Cromo	Chrome

31292

Parti esterne per miscelatore termostatico con attacchi da 1/2", filtri e rubinetto con dischi ceramici ad una uscita da 1/2".
External parts for thermostatic mixer with 1/2" connections, filters and 1/2" one-way diverter with ceramic discs.



031	Cromo	Chrome
149	Finox	Finox
080	Gold CCP	Gold CCP

09269 + 31294



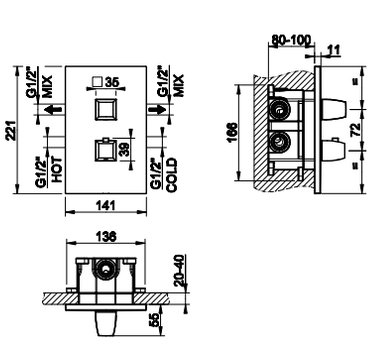

09269

Parte incasso per miscelatore termostatico.
Built-in part for thermostatic mixer.



031	Cromo	Chrome

31294

Parti esterne per miscelatore termostatico con attacchi da 1/2", filtri e deviatore con dischi ceramici a due uscite da 1/2".
External parts for thermostatic mixer with 1/2" connections, filters and 1/2" two-way diverter with ceramic discs.



031	Cromo	Chrome
149	Finox	Finox
080	Gold CCP	Gold CCP

09269



Parte incasso per miscelatore termostatico.
Built-in part for thermostatic mixer.

031	Cromo	Chrome

09269 + 31296



31296



Parti esterne per miscelatore termostatico con attacchi da 1/2", filtri e deviatore con dischi ceramici a tre uscite da 1/2".
External parts for thermostatic mixer with 1/2" connections, filters and 1/2" three-way diverter with ceramic discs.

031	Cromo	Chrome
149	Finox	Finox
080	Gold CCP	Gold CCP

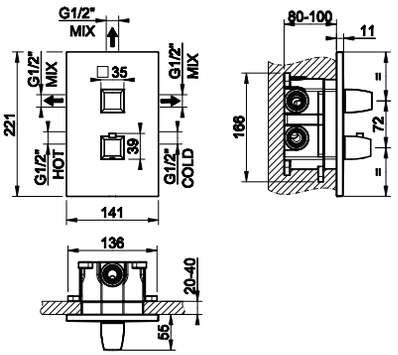

31272



Soffione laterale orientabile.
Adjustable lateral body jet.

031	Cromo	Chrome
149	Finox	Finox
080	Gold CCP	Gold CCP

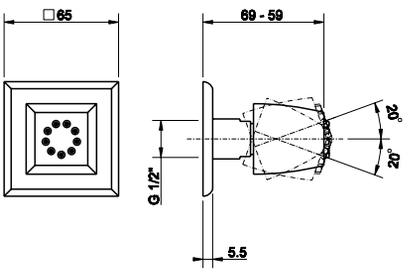

09109



Parte incasso per rubinetto d'arresto.
Built-in part for stop valve.

031	Cromo	Chrome

09109 + 31266



31266



Parti esterne per rubinetto d'arresto a incasso con attacco da 1/2".
External parts for 1/2" built-in stop valve.

031	Cromo	Chrome
149	Finox	Finox
080	Gold CCP	Gold CCP

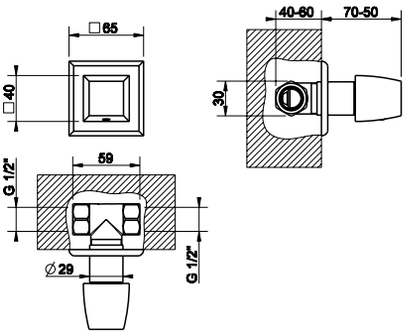

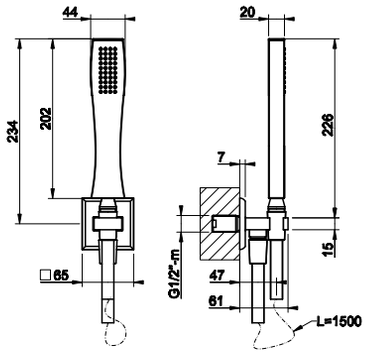

31223

Set doccia MIMI comprensivo di presa acqua con attacco da 1/2", supporto, flessibile 1,50 m e doccetta anticalcare.
Shower set composed by 1/2" connection water outlet, shower hook, 1,50 m flexible hose and antilimestone handshower.

031	Cromo	Chrome
149	Finox	Finox
080	Gold CCP	Gold CCP



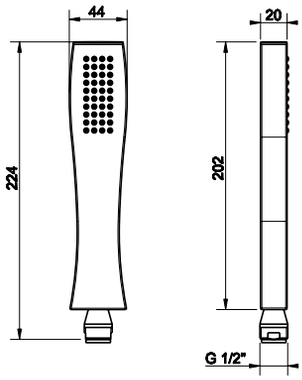

31254

Doccetta anticalcare.
Antilimestone handshower.

031	Cromo	Chrome
149	Finox	Finox
080	Gold CCP	Gold CCP



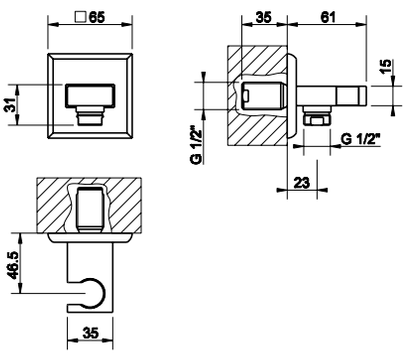

31261

Presa acqua con attacco da 1/2" e supporto doccetta.
Handshower hook with 1/2" connection water outlet.

031	Cromo	Chrome
149	Finox	Finox
080	Gold CCP	Gold CCP



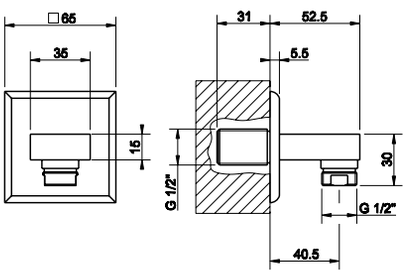

31269

Presa acqua con attacco da 1/2".
1/2" connection water outlet.

031	Cromo	Chrome
149	Finox	Finox
080	Gold CCP	Gold CCP



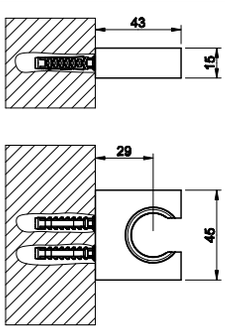

20157

Supporto fisso per doccetta.
Fixed handshower hook.

031	Cromo	Chrome
149	Finox	Finox
080	Gold CCP	Gold CCP



20160

Supporto duplex orientabile per doccetta.
Adjustable handshower hook.

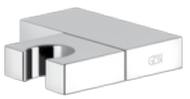

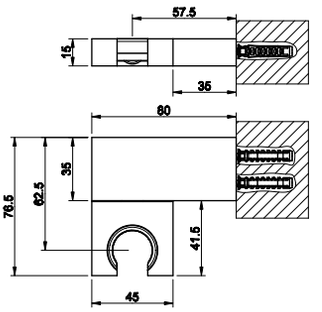

031	Cromo	Chrome
149	Finox	Finox
080	Gold CCP	Gold CCP

01637

Flessibile Cromalux lunghezza 1,50 m con attacco da 1/2" conico.
1,50 m Cromalux flexible hose with conic 1/2" connections.



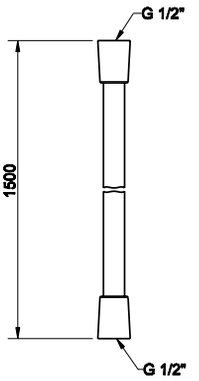

031	Cromo	Chrome
149	Finox	Finox
080	Gold CCP	Gold CCP

28746

Flessibile Cromalux lunghezza 2,00 m con attacco da 1/2" conico.
2,00 m Cromalux flexible hose with conic 1/2" connections.



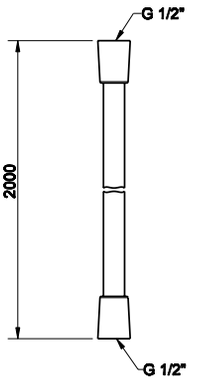

031	Cromo	Chrome
149	Finox	Finox
080	Gold CCP	Gold CCP

31262

Cono porta doccetta.
Counter handshower mounting.

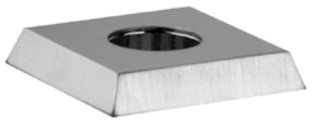

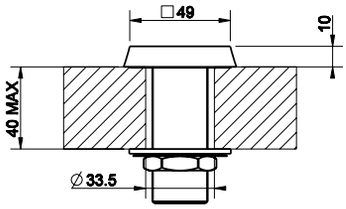

031	Cromo	Chrome
149	Finox	Finox
080	Gold CCP	Gold CCP

31281

Basetta 55x55 mm per 31101/31107/11987/11988/11989/11990.
55x55 mm base for 31101/31107/11987/11988/11989/11990.

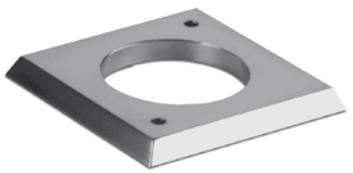

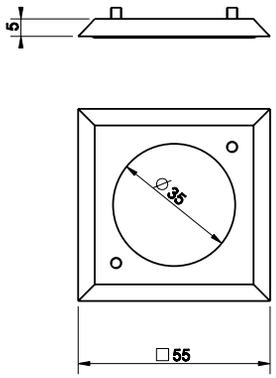

031	Cromo	Chrome
149	Finox	Finox
080	Gold CCP	Gold CCP



MIMI
accessories



33202

Porta sapone a muro in ceramica bianca.
White ceramic wall-mounted soap holder.

031	Cromo	Chrome
149	Finox	Finox
080	Gold CCP	Gold CCP

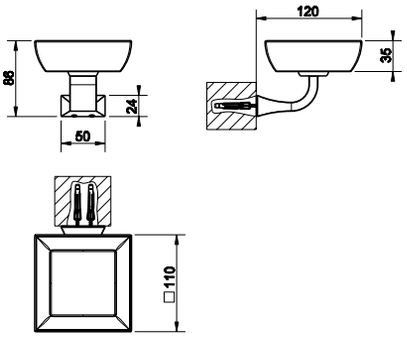



33208

Porta bicchiere a muro in ceramica bianca.
Wall-mounted tumbler holder with white ceramic.

031	Cromo	Chrome
149	Finox	Finox
080	Gold CCP	Gold CCP

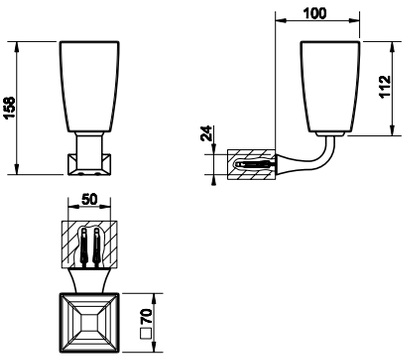



33214

Porta dispenser a muro con bicchiere in ceramica bianca.
Wall-mounted soap dispenser with white ceramic.

031	Cromo	Chrome
149	Finox	Finox
080	Gold CCP	Gold CCP

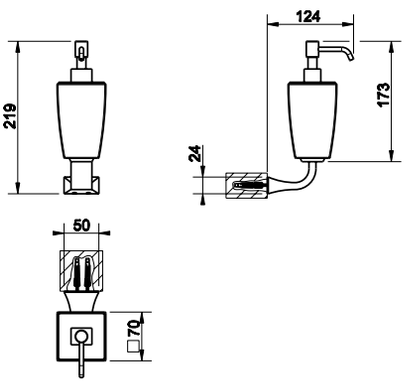



33220

Porta scopino a muro in ceramica bianca.
White ceramic wall-mounted brush holder.

031	Cromo	Chrome
149	Finox	Finox
080	Gold CCP	Gold CCP

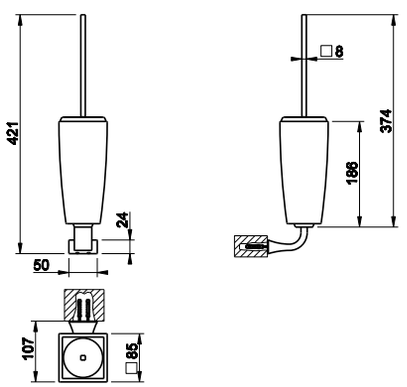



33226

Porta sapone d'appoggio in ceramica bianca.
White ceramic standing soap holder.

031	Cromo	Chrome
149	Finox	Finox
080	Gold CCP	Gold CCP

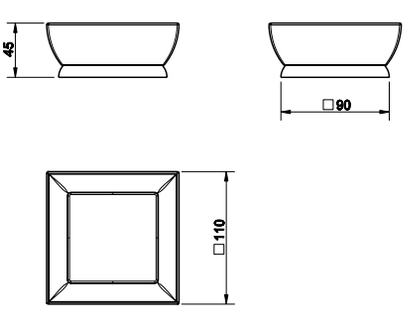

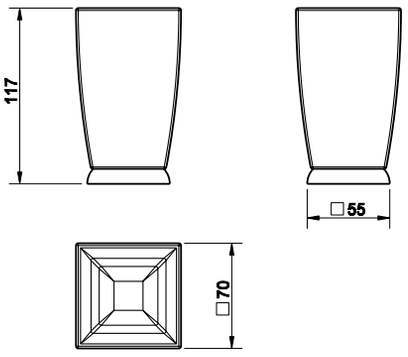

33232

Porta bicchiere d'appoggio in ceramica bianca.
Standing tumbler holder with white ceramic.

031	Cromo	Chrome
149	Finox	Finox
080	Gold CCP	Gold CCP



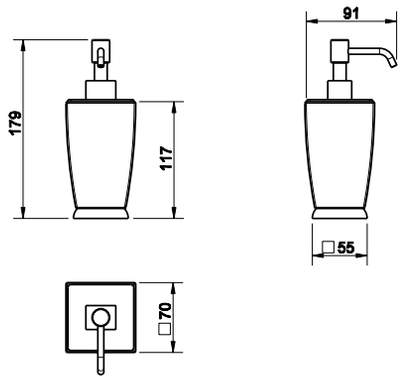

33238

Porta dispenser d'appoggio con bicchiere in ceramica bianca.
Standing soap dispenser with white ceramic.

031	Cromo	Chrome
149	Finox	Finox
080	Gold CCP	Gold CCP



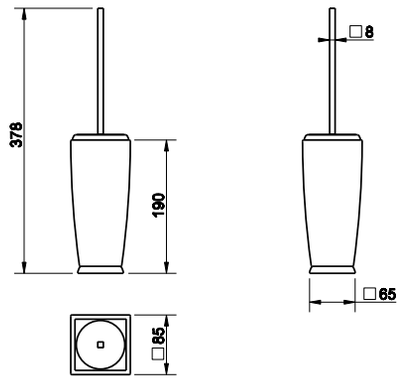

33244

Porta scopino d'appoggio in ceramica bianca.
White ceramic standing brush holder.

031	Cromo	Chrome
149	Finox	Finox
080	Gold CCP	Gold CCP



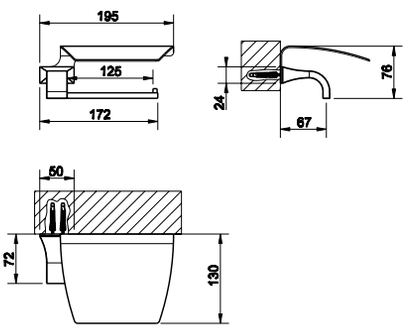

33249

Porta rotolo a muro con coperchio.
Wall-mounted paper roll holder with cover.

031	Cromo	Chrome
149	Finox	Finox
080	Gold CCP	Gold CCP



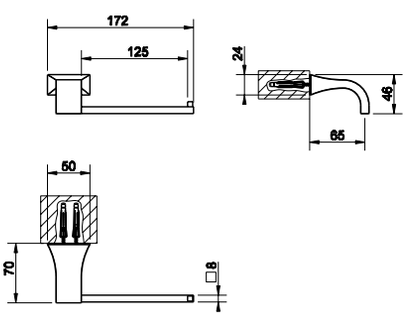

33255

Porta rotolo a muro orizzontale o verticale.
Wall-mounted paper roll holder either vertical or horizontal.

031	Cromo	Chrome
149	Finox	Finox
080	Gold CCP	Gold CCP





33334

Piantana con porta rotolo e porta scopino in ceramica bianca.
Standing set with paper roll holder and white ceramic brush holder.

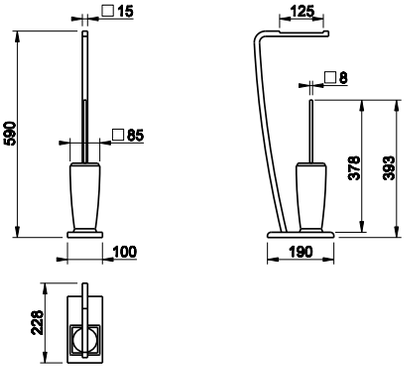

031	Cromo	Chrome
149	Finox	Finox
080	Gold CCP	Gold CCP

33341

Piantana porta salvietta.
Freestanding towel rail.



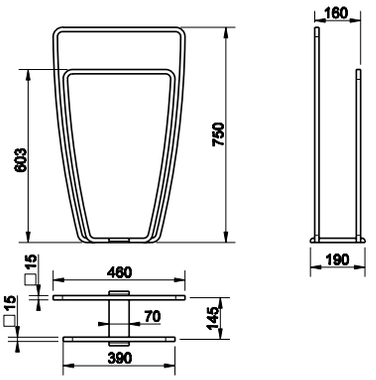

031	Cromo	Chrome
149	Finox	Finox
080	Gold CCP	Gold CCP

33297

Porta salvietta 34 cm.
Towel rail, width 34 cm.



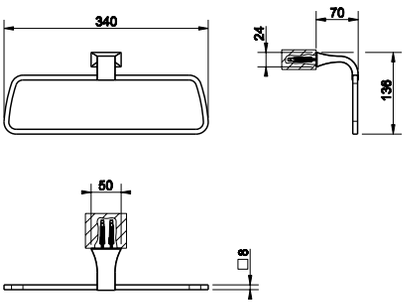

031	Cromo	Chrome
149	Finox	Finox
080	Gold CCP	Gold CCP

33300

Porta salvietta 49 cm.
30 cm centre distance towel rail, width 49 cm.



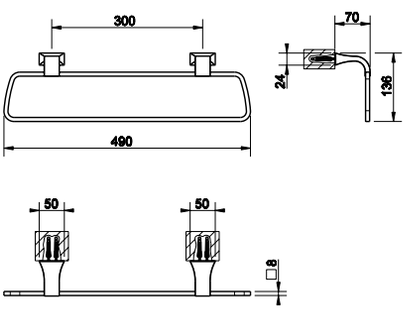

031	Cromo	Chrome
149	Finox	Finox
080	Gold CCP	Gold CCP

33303

Porta salvietta 64 cm.
30 cm centre distance towel rail, width 64 cm.



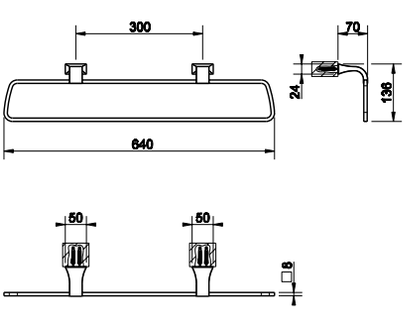

031	Cromo	Chrome
149	Finox	Finox
080	Gold CCP	Gold CCP

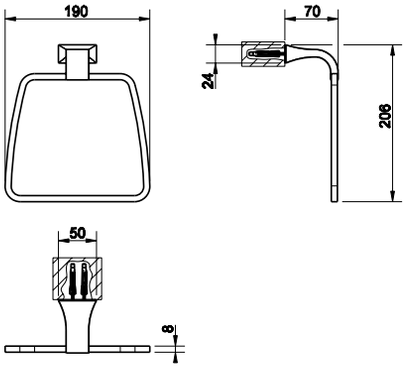

33309

Porta salvietta ad anello.
Towel ring.

031	Cromo	Chrome
149	Finox	Finox
080	Gold CCP	Gold CCP



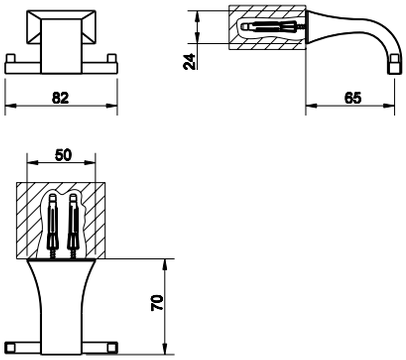

33321

Appendino a muro.
Wall-mounted robe hook.

031	Cromo	Chrome
149	Finox	Finox
080	Gold CCP	Gold CCP



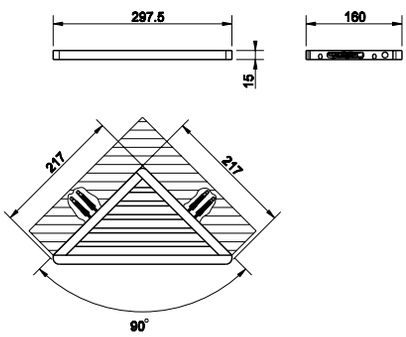

33261

Mensola per vasca o doccia.
Bath or shower shelf.

031	Cromo	Chrome
149	Finox	Finox
080	Gold CCP	Gold CCP



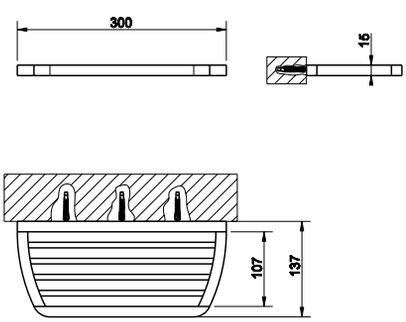

33347

Mensola 30 cm.
Shelf 30 cm.

031	Cromo	Chrome
149	Finox	Finox
080	Gold CCP	Gold CCP



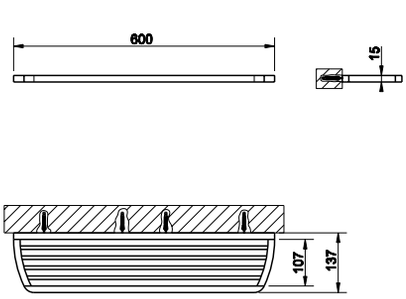

33349

Mensola 60 cm.
Shelf 60 cm.

031	Cromo	Chrome
149	Finox	Finox
080	Gold CCP	Gold CCP





33388

Specchio d'appoggio a lente orientabile.
Adjustable standing mirror.

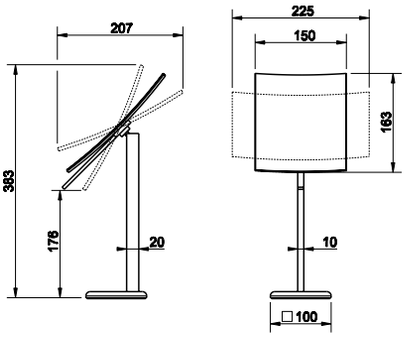

031	Cromo	Chrome
149	Finox	Finox
080	Gold CCP	Gold CCP



33389

Specchio a muro a lente orientabile.
Adjustable wall-mounted mirror.

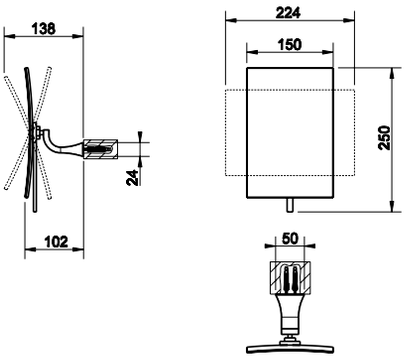

031	Cromo	Chrome
149	Finox	Finox
080	Gold CCP	Gold CCP



33381

Sgabello.
Stool.

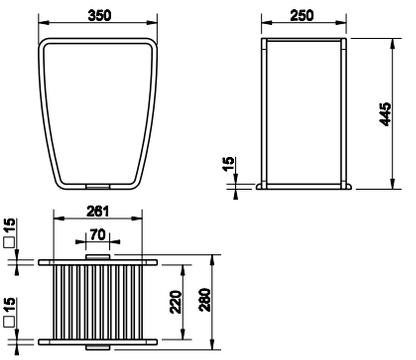

031	Cromo	Chrome
149	Finox	Finox
080	Gold CCP	Gold CCP



33391

Gettacarta.
Waste-paper basket.

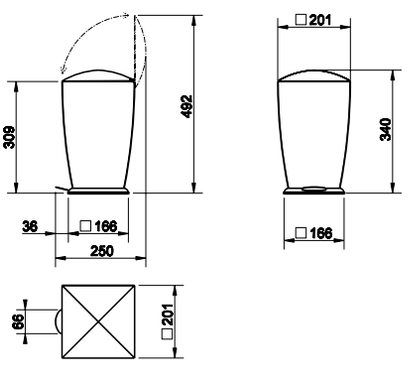

031	Cromo	Chrome
149	Finox	Finox
080	Gold CCP	Gold CCP

GESSI®

MIMI
total look

37525

VASCA FREESTANDING
Freestanding bath tub. Please check if the capacity load of the slab is in conformity with the specifications.



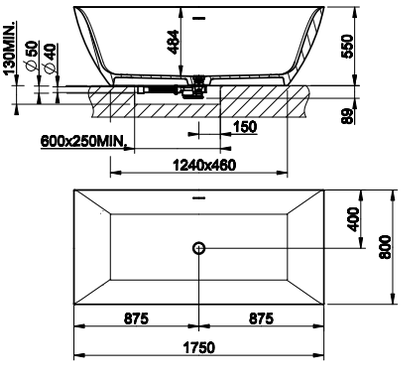

515	Ceramilux	Ceramilux

DATI TECNICI / TECHNICAL DATA
art_**37525**

Peso (Peso con acqua)- *Weight (Weight with water)*	167 Kg (487 Kg)
Capacità al troppopieno - *Overflow Water capacity*	ca. 320 l
Scarico del troppopieno - *Discharge of overflow*	30 l/min
Scarico della piletta - *Discharge of drain*	60 l/min
Tempo di riempimento al troppopieno - *Filling time*	16 min con 20 l/min *16 min at 20 l/min*

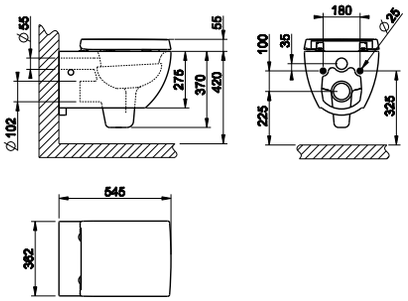

37513

Vaso sospeso a parete (6 litri) in Ceramica Bianco Europa con sifone integrato. Cerniere con chiusura rallentata e coprifori laterali inclusi in finitura 031, a richiesta disponibili in finitura 080/149/147.
Wall hung WC (6 litres) in White Europe Ceramic, integrated siphon. Soft-closing hardware and lateral holes plugs included in 031 finishing, 080/149 finishings available on demand.



518	Ceramica Bianco Europa	White Europe Ceramic

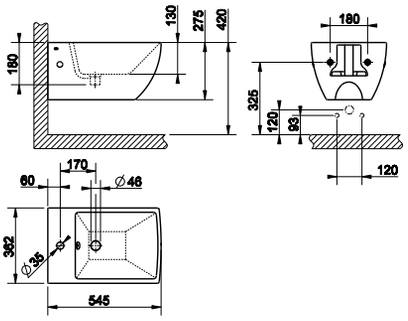

37515

Bidet sospeso a parete in Ceramica Bianco Europa con scarico troppopieno e con foro centrale per rubinetteria. Tappo troppopieno e coprifori laterali inclusi in finitura 031, a richiesta disponibili in finitura 080/087/142/147.
Wall hung bidet in in White Europe Ceramic with overflow waste, with central hole for taps and fittings. Overflow cap and side covering caps included in 031 finishing, 080/149 finishings available on demand.



518	Ceramica Bianco Europa	White Europe Ceramic

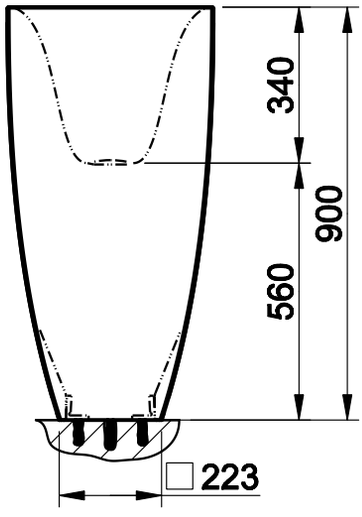

37501

Lavabo a pavimento in Ceramilux® (bianco lucido) con fissaggio e scarico a terra. Sifone incluso.
Standing washbasin in Ceramilux® (bright white) with floor fixing and waste. Syphon included.



517	Ceramilux	Ceramilux

37502

Lavabo a pavimento in Ceramilux® (bianco lucido) con fissaggio a terra e scarico a parete. Tappo piletta incluso in finitura 031, a richiesta disponibile in finitura 080/149. Sifone incluso.
Standing washbasin in Ceramilux® (bright white) with floor fixing and wall waste. Waste included in 031 finishing, 080/149 finishings available on demand. Syphon included.



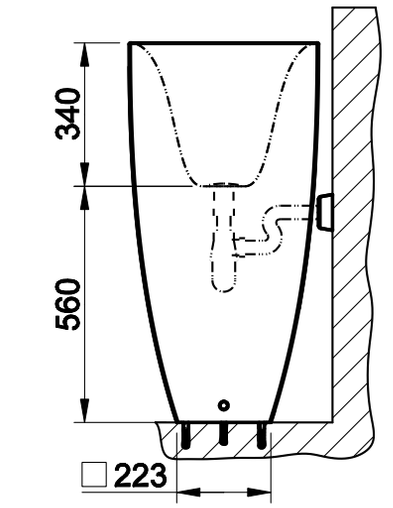

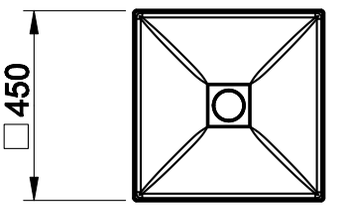

517	Ceramilux	Ceramilux

37503

Lavabo da appoggio in Ceramica Bianco Europa senza scarico troppopieno.
Counter washbasin in White Europe Ceramic without overflow waste.



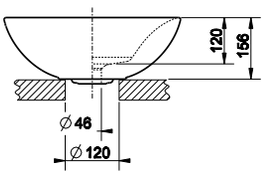

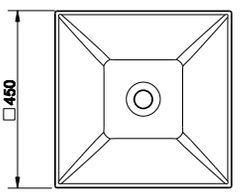

516	Ceramica Bianco Europa	White Europe Ceramic

37504

Lavabo da appoggio in Ceramica Bianco Europa con scarico troppopieno. Tappo troppopieno incluso in finitura 031, a richiesta disponibile in finitura 080/149.
Counter washbasin in White Europe Ceramic with overflow waste. Overflow cap included in 031 finishing, 080/149 finishings available on demand.



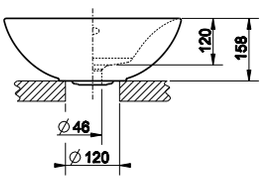

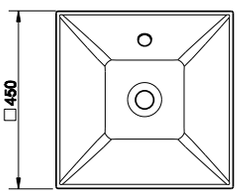

518	Ceramica Bianco Europa	White Europe Ceramic

37505

Lavabo ad incasso o sottopiano in Ceramica Bianco Europa senza scarico troppopieno.
Built-in or under counter washbasin in White Europe Ceramic without overflow waste.



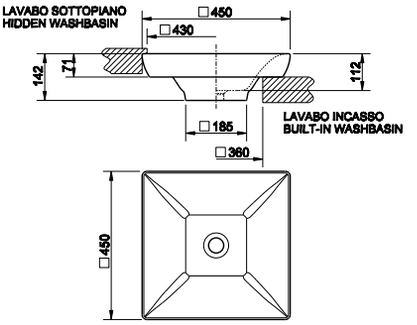

516	Ceramica Bianco Europa	White Europe Ceramic

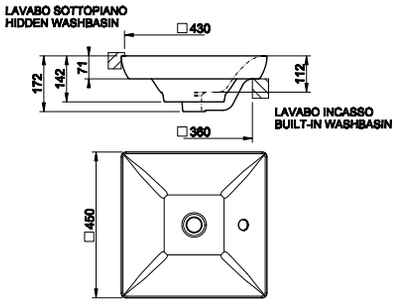

37506

Lavabo ad incasso o sottopiano in Ceramica Bianco Europa con scarico troppopieno. Tappo troppopieno incluso in finitura 031, a richiesta disponibile in finitura 080/149.
Built-in or under counter washbasin in White Europe Ceramic with overflow waste. Overflow cap included in 031 finishing, 080/149 finishings available on demand.



518	Ceramica Bianco Europa	White Europe Ceramic

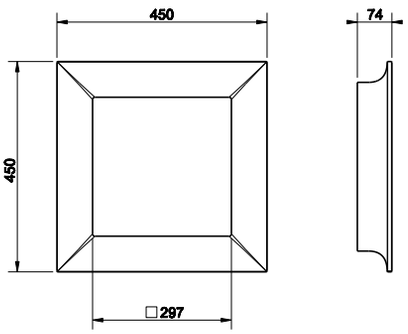

37551

Specchio 450x450 mm in Ceramilux® (bianco lucido).
450x450 mm Ceramilux® mirror (bright white).



515	Ceramilux	Ceramilux

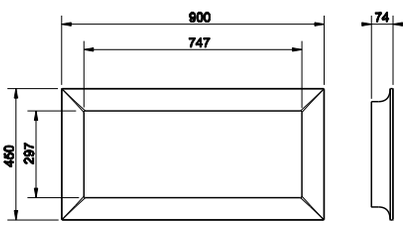

37553

Specchio 450x900 mm in Ceramilux® (bianco lucido).
450x900 mm Ceramilux® mirror (bright white).



515	Ceramilux	Ceramilux

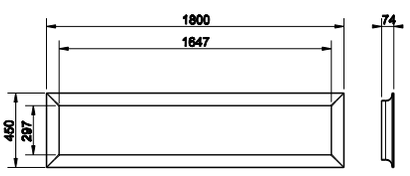

37555

Specchio 450x1800 mm in Ceramilux® (bianco lucido).
450x1800 mm Ceramilux® mirror (bright white).



515	Ceramilux	Ceramilux

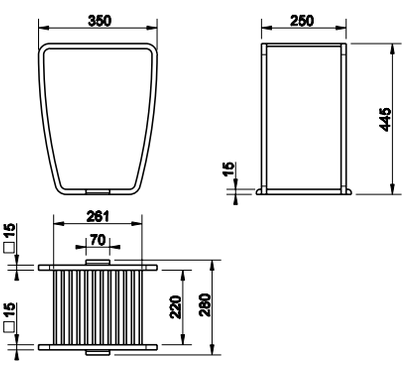

33381

Sgabello.
Stool.



031	Cromo	Chrome
149	Finox	Finox
080	Gold CCP	Gold CCP



01308

Scarico vasca automatico "Stop&Go" in polietilene con tappo in Ceramilux® (bianco opaco).
"Stop&Go" authomatic waste for bath tub in polyethylene, with Ceramilux® (matt white) plug.

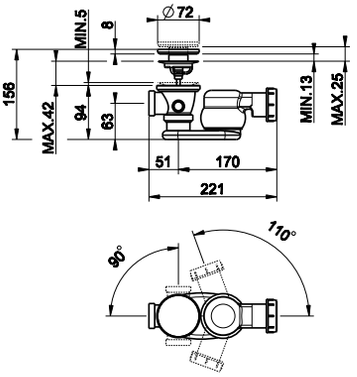

031	Cromo	Chrome



29464

Sedile in termoindurente per vaso 37513.
Thermo-hardening WC seat for item 37513.

031	Cromo	Chrome

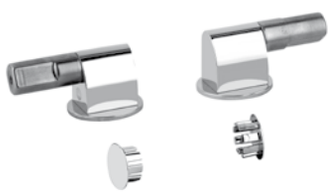

37584

Cerniere con chiusura rallentata e tappi laterali per 37513 e 39113.
Soft-closing hardware and lateral holes plugs.

031	Cromo	Chrome
149	Finox	Finox
080	Gold CCP	Gold CCP



37587

Tappo di finitura scarico troppopieno con tappi laterali copriforo per 37515 e 39115.
Finished cover cap for overflow waste with lateral hole plugs.

031	Cromo	Chrome
149	Finox	Finox
080	Gold CCP	Gold CCP



37510

Tappo per piletta lavabo con scarico libero, senza troppopieno per 37501.
Cap for basin waste always open, without overflow for item 37501.

031	Cromo	Chrome
149	Finox	Finox
080	Gold CCP	Gold CCP

29325

Sifone per 37501.
Syphon for item 37501.



031	Cromo	Chrome

29454

Sifone in polietilene da 1 1/4" per 37502
1 1/4" polyethylene syphon for item 37502, 42008, 42009, 42010, 42011, 42012, 42013, 42014.



031	Cromo	Chrome

29455

Tubo di scarico estensibile in polietilene da 1 1/4", scarico Ø32 per 37502,
Polyethylene extensible drainage-pipe, 1 1/4" connection, Ø32.



031	Cromo	Chrome

37585

Tappo di finitura scarico troppopieno per 37504.
Finished cover cap for overflow waste for item 37504.

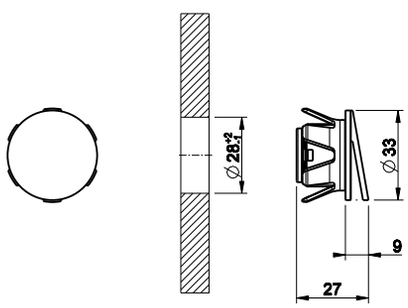



031	Cromo	Chrome
149	Finox	Finox
080	Gold CCP	Gold CCP

37586

Tappo di finitura scarico troppopieno per 37506.
Finished overflow waste cap for art. 37506.



031	Cromo	Chrome
149	Finox	Finox
080	Gold CCP	Gold CCP



29458

Kit di scarico troppopieno per 37506.
Overflow waste kit for item 37506.

031	Cromo	Chrome

GESSI®



OVALE

Lavabo/Basin_____ p. 625
Bidet_____ p. 630
Vasca/Bath_____ p. 631
Doccia/Shower_____ p. 633
Accessori/Accessories_____ p. 643

GESSI



23001



11941



11943



44697_44854
44697_44852

OVALE



23103 - 23118

46112_23110



23005





23091



23099 - 23199

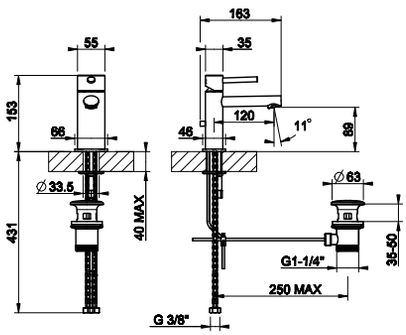

23001

Miscelatore monocomando lavabo, piletta da 1 1/4" e flessibili di collegamento con attacco da 3/8".
Basin mixer with 1 1/4" pop-up waste and flexible hoses with 3/8" connections.

031	Cromo	Chrome
149	Finox	Finox



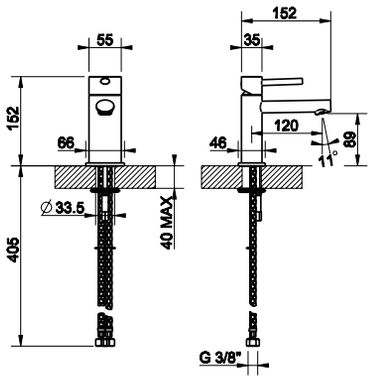

23002

Miscelatore monocomando lavabo, flessibili di collegamento con attacco da 3/8", senza scarico.
Basin mixer, flexible hoses with 3/8" connections, without waste.

031	Cromo	Chrome
149	Finox	Finox



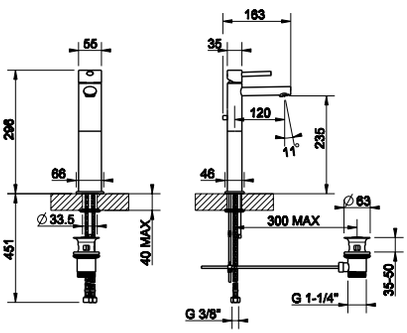

11941

Miscelatore monocomando lavabo alto, piletta da 1 1/4" e flessibili di collegamento con attacco da 3/8". Erogazione 120 mm.
High version basin mixer with 1 1/4" pop-up waste and flexible hoses with 3/8" connections. Projection 120 mm.

031	Cromo	Chrome
149	Finox	Finox



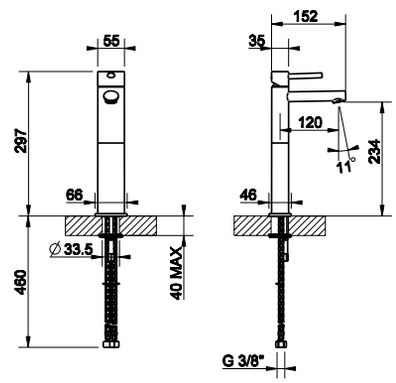

11942

Miscelatore monocomando lavabo alto, flessibili di collegamento con attacco da 3/8", senza scarico. Erogazione 120 mm.
High version basin mixer, flexible hoses with 3/8" connections, without waste. Projection 120 mm.

031	Cromo	Chrome
149	Finox	Finox



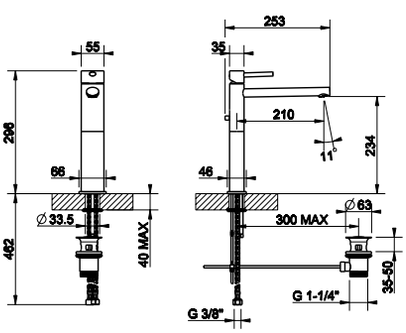

11943

Miscelatore monocomando lavabo alto, piletta da 1 1/4" e flessibili di collegamento con attacco da 3/8". Erogazione 210 mm.
High version basin mixer with 1 1/4" pop-up waste and flexible hoses with 3/8" connections. Projection 210 mm.

031	Cromo	Chrome
149	Finox	Finox





11944

Miscelatore monocomando lavabo alto, flessibili di collegamento con attacco da 3/8", senza scarico. Erogazione 210 mm.
High version basin mixer, flexible hoses with 3/8" connections, without waste. Projection 210 mm.

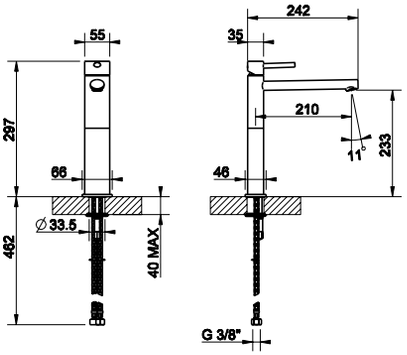

031	Cromo	Chrome
149	Finox	Finox



23099

Bocca da soffitto alimentata con comando remoto 23005/23110 (non incluso).
Ceiling-mounted spout with separate control 23005/23110 (not included).

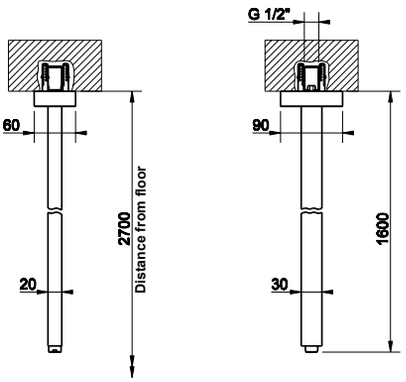

031	Cromo	Chrome
149	Finox	Finox



23199

Bocca da soffitto con lunghezza personalizzabile (min 50 max 1800 mm) alimentata con comando remoto 23005/23110 (non incluso).
Ceiling-mounted spout, length on request (min 50 max 1800 mm) with separate control 23005/23110 (not included).

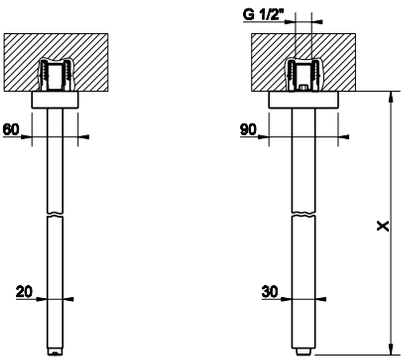

031	Cromo	Chrome
149	Finox	Finox

23103

Bocca da parete con attacco da 1/2" alimentata con comando remoto 23005/23110 (non incluso). Erogazione 206 mm.
Wall-mounted spout, 1/2" connections with separate control 23005/23110 (not included). Projection 206 mm.

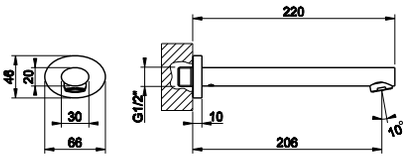



031	Cromo	Chrome
149	Finox	Finox

23118

Bocca da parete con attacco da 1/2" con lunghezza personalizzabile (min 70 max 300 mm) alimentata con comando remoto 23005/23110 (non incluso).
Wall-mounted spout, 1/2" connections, length on request (min 70 max 300 mm) with separate control 23005/23110 (not included).

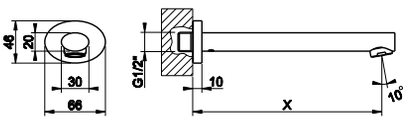



031	Cromo	Chrome
149	Finox	Finox

23091

Bocca da banco altezza 309 mm alimentata con comando remoto 23005/23110 (non incluso). Erogazione 186 mm.
Counter spout 309 mm height with separate control 23005/23110 (not included). Projection 186 mm.

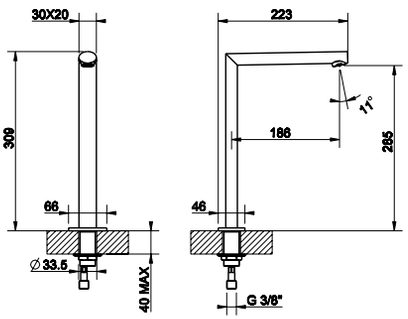



031	Cromo	Chrome
149	Finox	Finox

23005

Comando remoto.
Counter separate control.

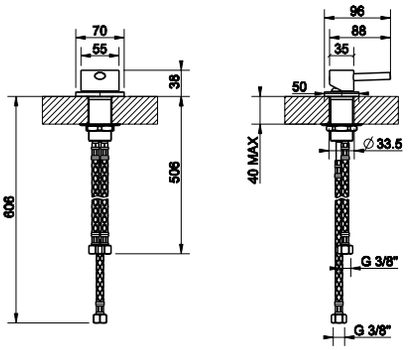



031	Cromo	Chrome
149	Finox	Finox

46112

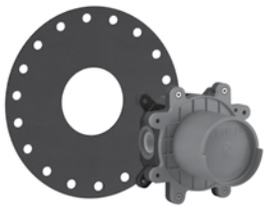

Parte incasso a tenuta per miscelatore ad una uscita.
Watertight built-in part for one-way mixer.

031	Cromo	Chrome

46112 + 23110



23110



Parti esterne per miscelatore monocomando ad incasso, attacchi da 1/2", cartuccia Ø35, una uscita.
External parts for built-in mixer, with 1/2" connections, Ø35 cartridge, one-way.

031	Cromo	Chrome
149	Finox	Finox

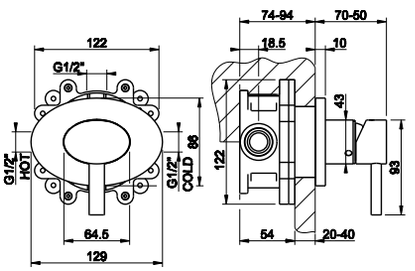

44697

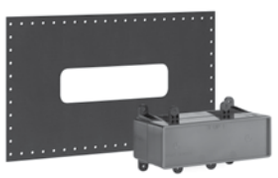

Parte incasso per miscelatore con bocca.
Built-in part for mixer with spout.

031	Cromo	Chrome

44697 + 44854



44854



Parti esterne per miscelatore monocomando ad incasso con bocca, senza scarico. Erogazione 205 mm.
External parts fot built-in mixer with spout, without waste. Projection 205 mm.

031	Cromo	Chrome
149	Finox	Finox

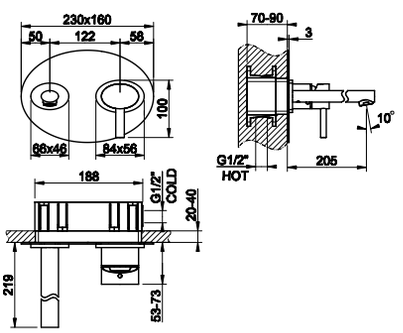

44697 + 44852



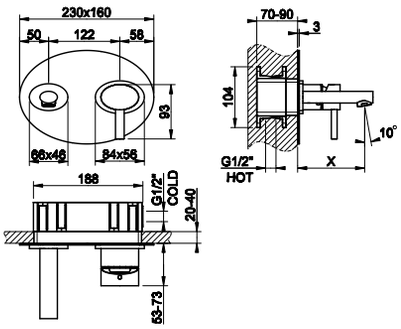

44697

Parte incasso per miscelatore con bocca.
Built-in part for mixer with spout.



031	Cromo	Chrome

44852

Parti esterne per miscelatore monocomando ad incasso con bocca a lunghezza personalizzabile (min 70 max 300 mm), senza scarico.
External parts for built-in mixer with spout, length on request (min 70 max 300 mm), without waste.



031	Cromo	Chrome
149	Finox	Finox

23097 + 23081



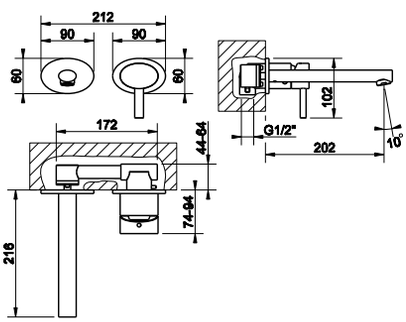

23097

Parte incasso per miscelatore con bocca.
Built-in part for mixer with spout.



031	Cromo	Chrome

23081

Parti esterne per miscelatore monocomando ad incasso con bocca, senza scarico. Erogazione 202 mm.
External parts for item built-in mixer with spout, without waste. Projection 202 mm.



031	Cromo	Chrome
149	Finox	Finox

23097

Parte incasso per miscelatore con bocca.
Built-in part for mixer with spout.



031	Cromo	Chrome

23097 + 23087



23087

Parti esterne per miscelatore monocomando ad incasso con bocca a lunghezza personalizzabile (min 70 max 300 mm), senza scarico.
External parts for built-in mixer with spout, length on request (min 70 max 300 mm), without waste.



031	Cromo	Chrome
149	Finox	Finox

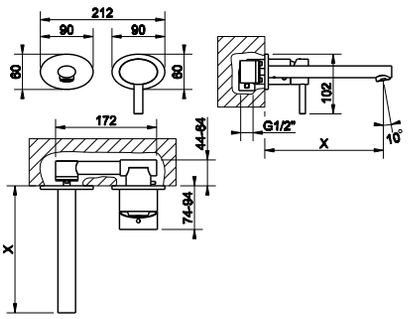

23007

Miscelatore monocomando bidet, piletta da 1 1/4" e flessibili di collegamento con attacco da 3/8".
Bidet mixer, with 1 1/4" pop-up waste and flexible hoses with 3/8" connections.



031	Cromo	Chrome
149	Finox	Finox

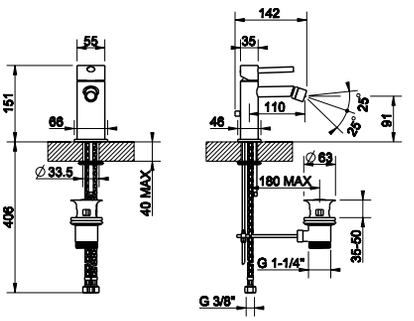

21513

Miscelatore monocomando esterno vasca con deviatore automatico bagno/doccia.
External bath mixer with automatic bath/shower diverter.



031	Cromo	Chrome
149	Finox	Finox

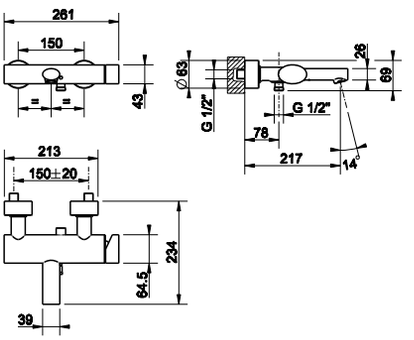

21611

Miscelatore termostatico esterno vasca con deviatore automatico bagno/doccia.
External bath thermostatic mixer with automatic bath/shower diverter.



031	Cromo	Chrome
149	Finox	Finox

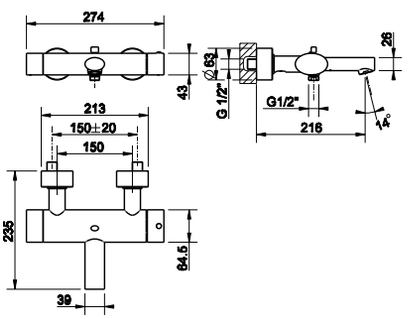

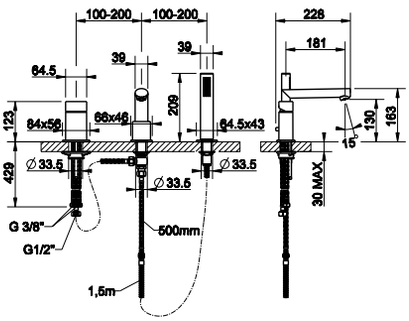

23037

Gruppo bordo vasca tre fori con deviatore incorporato nella bocca, flessibile 1,50 m e doccetta anticalcare estraibile.
Three-hole bath mixer with diverter in the spout, 1,50 m flexible hose and pull-out antilimestone handshower.

031	Cromo	Chrome
149	Finox	Finox



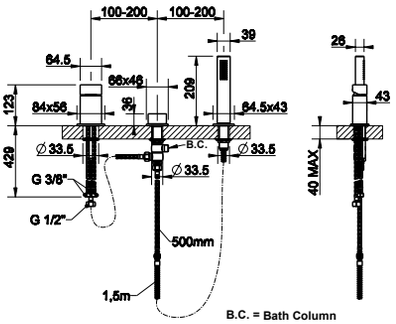

23043

Gruppo bordo vasca tre fori per erogazione alla colonna vasca con deviatore, flessibile 1,50 m e doccetta anticalcare estraibile.
Three-hole bath mixer, diverter, 1/2" fitting, 1,50 m flexible hose and pull-out handshower. To be used with overflow filler.

031	Cromo	Chrome
149	Finox	Finox



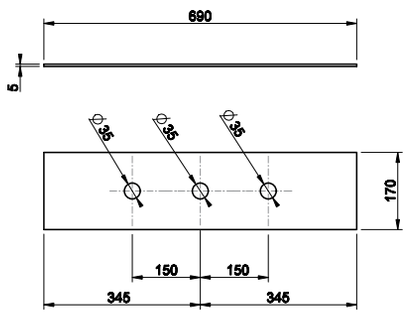

01663

Piastra di finitura tre fori per secur box.
Three-hole finishing plate for mounting box.

031	Cromo	Chrome
149	Finox	Finox



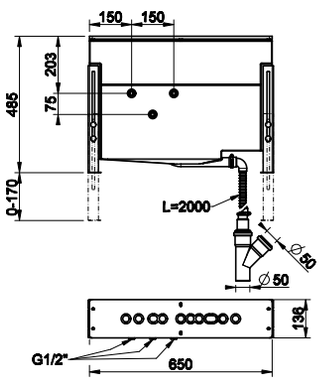

01669

Secur box per bordo vasca.
Mounting box for bath group.

031	Cromo	Chrome



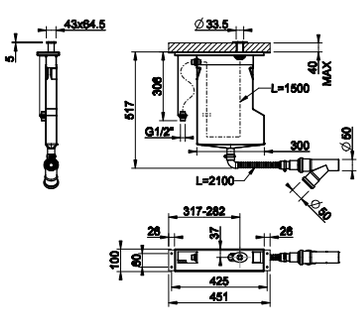

01764

Sistema di recupero acqua per flessibile doccetta bordo vasca. Non abbinabile a 01669, 01658, 01663 e 01664.
Pull-out handshower drain kit. Not fitting items 01669, 01658, 01663 and 01664.

031	Cromo	Chrome
149	Finox	Finox





01765

Sistema di recupero acqua per flessibile doccetta bordo vasca. Non abbinabile a 01669, 01658, 01663 e 01664.
Pull-out handshower drain kit. Not fitting items 01669, 01658, 01663 and 01664.

031	Cromo	Chrome
149	Finox	Finox

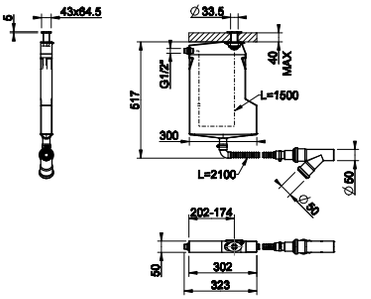



23183

Bocca di erogazione vasca alimentata con comando remoto (non incuso). Erogazione 204 mm.
Bath spout with separate control (not included). Projection 204 mm.

031	Cromo	Chrome
149	Finox	Finox

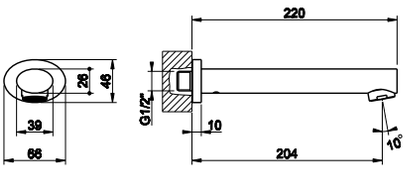



23188

Bocca di erogazione vasca con lunghezza personalizzabile (min 70 max 300 mm) alimentata con comando remoto (non incluso).
Bath spout, length on request (min 70 max 300 mm) with separate control (not included).

031	Cromo	Chrome
149	Finox	Finox

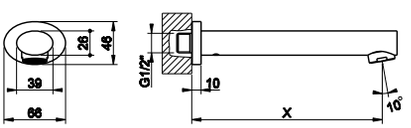

46189 + 24964



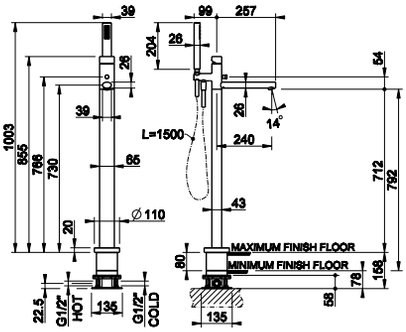

46189

Parte incasso per piantana vasca.
Built-in part for freestanding bath mixer.



031	Cromo	Chrome

24964

Parti esterne per piantana esterno vasca con doccetta.
External parts for freestanding external bath mixer with handshower.



031	Cromo	Chrome
149	Finox	Finox

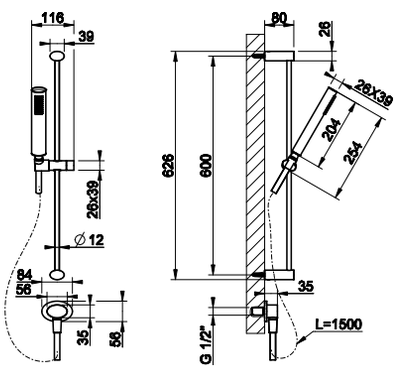

23142

Asta saliscendi con doccetta anticalcare, flessibile 1,50 m e presa acqua.
Sliding rail with antilimestone handshower, 1,50 m flexible hose and water outlet.



031	Cromo	Chrome
149	Finox	Finox

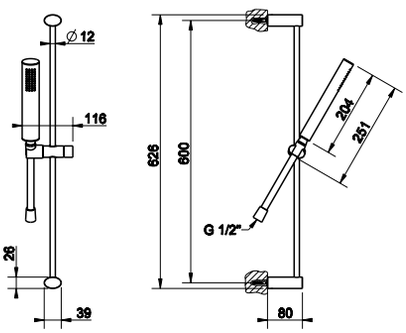

23145

Asta saliscendi con doccetta anticalcare, flessibile 1,50 m.
Sliding rail with antilimestone handshower, 1,50 m flexible hose.



031	Cromo	Chrome
149	Finox	Finox



23144

Asta saliscendi.
Sliding rail.

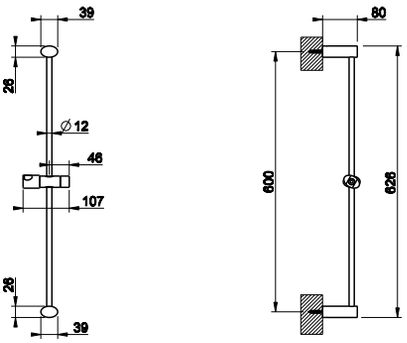

031	Cromo	Chrome
149	Finox	Finox



23148

Soffione doccia da parete 270x205 mm, snodato, con attacco da 1/2" e anticalcare.
Wall-mounted adjustable and antilimestone showerhead 270x205 mm, 1/2" connections.

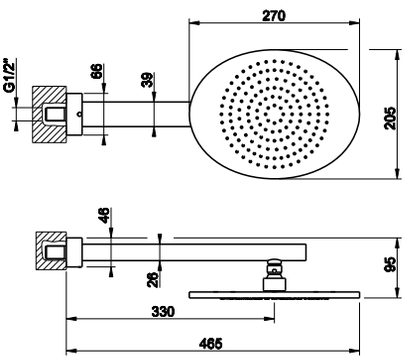

031	Cromo	Chrome
149	Finox	Finox



23155

Soffione doccia da parete Ø300 mm, snodato, con attacco da 1/2" e anticalcare.
Wall-mounted adjustable and antilimestone showerhead Ø300 mm, 1/2" connections.

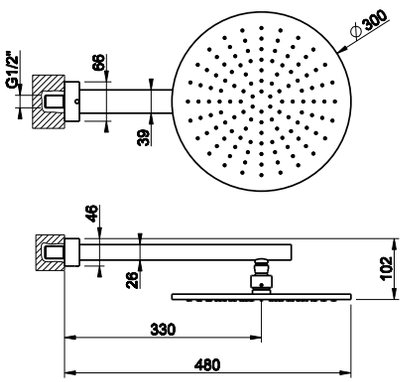

031	Cromo	Chrome
149	Finox	Finox



23151

Soffione doccia da soffitto 270x205 mm, altezza 260 mm, snodato, con attacco da 1/2" e anticalcare.
Ceiling-mounted adjustable and antilimestone showerhead 270x205 mm, 260 mm length, 1/2" connections.

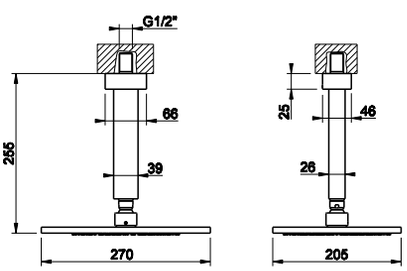

031	Cromo	Chrome
149	Finox	Finox



23156

Soffione doccia da soffitto Ø300 mm, altezza 260 mm, snodato, con attacco da 1/2" e anticalcare.
Ceiling-mounted adjustable and antilimestone showerhead Ø300 mm, 260 mm length, 1/2" connections.

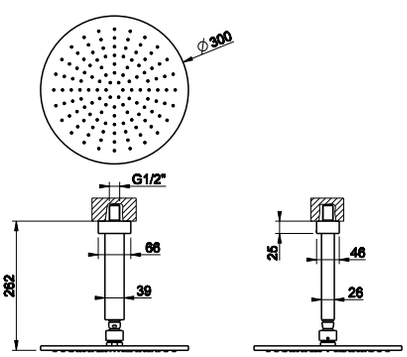

031	Cromo	Chrome
149	Finox	Finox

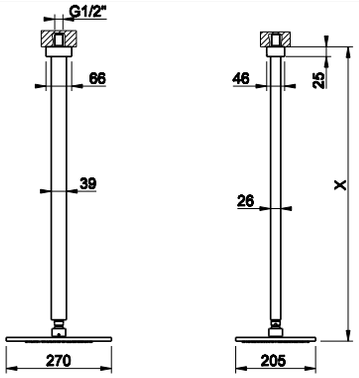

23150

Soffione doccia da soffitto 270x205 mm con altezza personalizzabile (min 105 max 1855 mm), con attacco da 1/2" e anticalcare.
Ceiling-mounted antilimestone showerhead 270x205 mm, length on request (min 105 max 1855 mm), 1/2" connections.

031	Cromo	Chrome
149	Finox	Finox



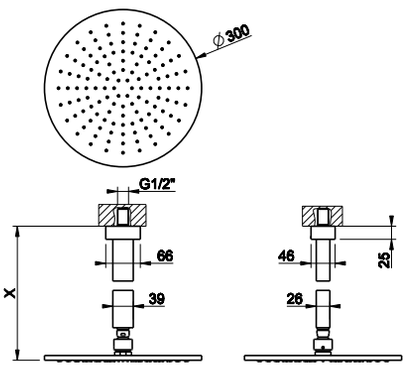

23159

Soffione doccia da soffitto Ø300 mm con altezza personalizzabile (min 105 max 1855 mm), con attacco da 1/2" e anticalcare.
Ceiling-mounted adjustable and antilimestone showerhead Ø300 mm, length on request (min 105 max 1855 mm), 1/2" connections.

031	Cromo	Chrome
149	Finox	Finox



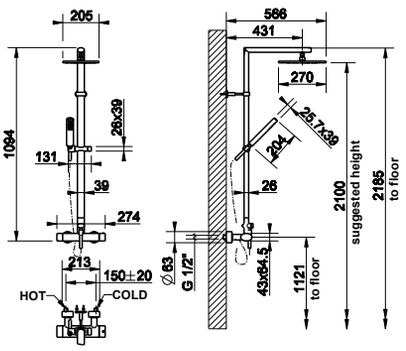

21631

Miscelatore termostatico a parete con soffione 270x205 mm, deviatore automatico bagno/doccia, flessibile 1,50 m, saliscendi e doccetta anticalcare.
Wall-mounted thermostatic mixer with showerhead 270x205 mm, automatic bath/shower diverter, 1,50 m flexible hose, sliding rail and antilimestone handshower.

031	Cromo	Chrome
149	Finox	Finox





21635

Miscelatore termostatico a parete con soffione 270x205 mm, deviatore automatico bagno/doccia, flessibile 1,50 m e doccetta anticalcare.
Wall-mounted thermostatic mixer with showerhead 270x205 mm, automatic bath/shower diverter, 1,50 m flexible hose and antilimestone handshower.

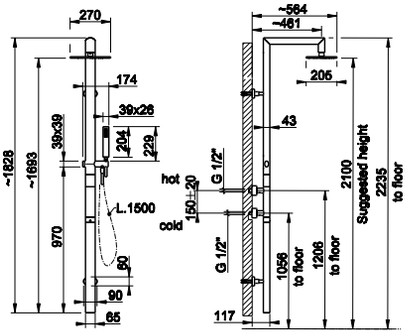

031	Cromo	Chrome
149	Finox	Finox



21531

Miscelatore monocomando esterno doccia.
External shower mixer.

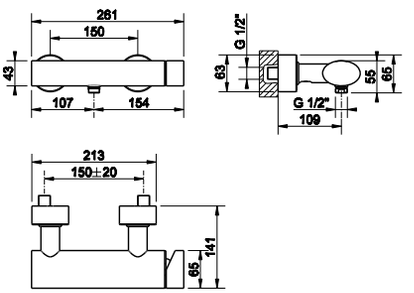

031	Cromo	Chrome
149	Finox	Finox



44655

Parte incasso per miscelatore ad una uscita.
Built-in part for one-way mixer.

031	Cromo	Chrome

44655 + 44702





44702

Parti esterne per miscelatore monocomando ad incasso, attacchi da 1/2", cartuccia da Ø35, una uscita.
External parts for built-in mixer, with 1/2" connections, Ø35 cartridge, one-way.

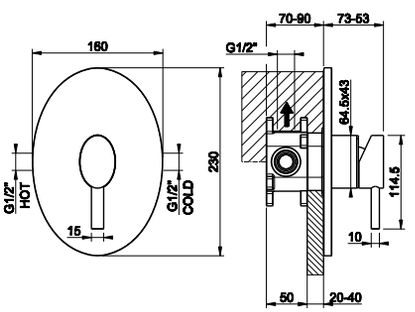

031	Cromo	Chrome
149	Finox	Finox

44673 + 44704



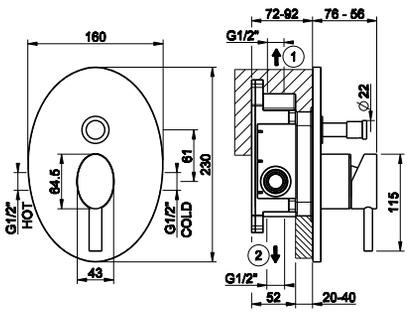

44673

Parte incasso per miscelatore a due uscite.
Built-in part for two way mixer.



031	Cromo	Chrome

44704

Parti esterne per miscelatore monocomando ad incasso, attacchi da 1/2", cartuccia da Ø35, due uscite e deviatore automatico bagno/doccia.
External parts for built-in mixer, with 1/2" connections, Ø35 cartridge, two-way and automatic bath/shower diverter.



031	Cromo	Chrome
149	Finox	Finox

R4012

Sistema antiriflusso UNI EN 1717, opzionale ed abbinabile a 44639 e 44673.
Non-return system (optional), UNI EN 1717 certified, compatible with 44639 and 44673.



031	Cromo	Chrome

09269 + 23232



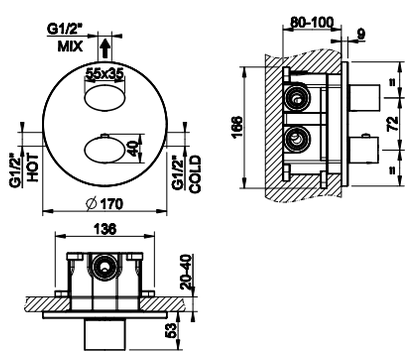

09269

Parte incasso per miscelatore termostatico.
Built-in part for thermostatic mixer.



031	Cromo	Chrome

23232

Parti esterne per miscelatore termostatico con attacchi da 1/2", filtri e rubinetto con dischi ceramici ad una uscita da 1/2".
External parts for thermostatic mixer with 1/2" connections, filters and 1/2" one-way diverter with ceramic discs.



031	Cromo	Chrome
149	Finox	Finox



09269

Parte incasso per miscelatore termostatico.
Built-in part for thermostatic mixer.

031	Cromo	Chrome

09269 + 23234





23234

Parti esterne per miscelatore termostatico con attacchi da 1/2", filtri e deviatore con dischi ceramici a due uscite da 1/2".
External parts for thermostatic mixer with 1/2" connections, filters and 1/2" two-way diverter with ceramic discs.

031	Cromo	Chrome
149	Finox	Finox

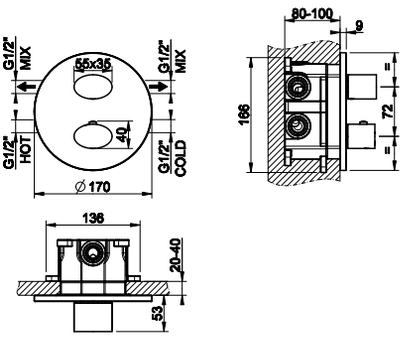

09269

Parte incasso per miscelatore termostatico.
Built-in part for thermostatic mixer.

031	Cromo	Chrome

09269 + 23236





23236

Parti esterne per miscelatore termostatico con attacchi da 1/2", filtri e deviatore con dischi ceramici a tre uscite da 1/2".
External parts for thermostatic mixer with 1/2" connections, filters and 1/2" three-way diverter with ceramic discs.

031	Cromo	Chrome
149	Finox	Finox

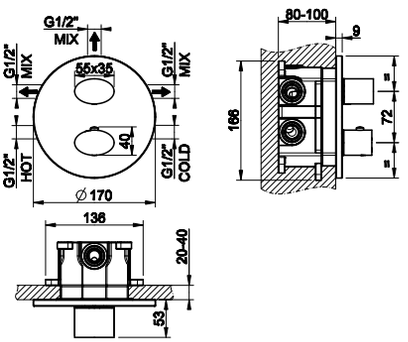

32971

Soffione laterale.
Lateral body jet.



031	Cromo	Chrome
149	Finox	Finox

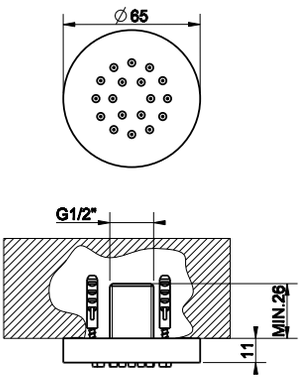

32985 + 32982



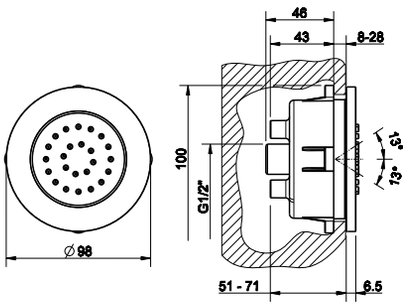

32985

Parte incasso per soffione laterale orientabile.
Built-in parts for adjustable lateral body jet.



031	Cromo	Chrome

32982

Parti esterne per soffione laterale orientabile ad incasso TONDO.
External parts for TONDO built-in adjustable lateral body jet.



031	Cromo	Chrome
149	Finox	Finox

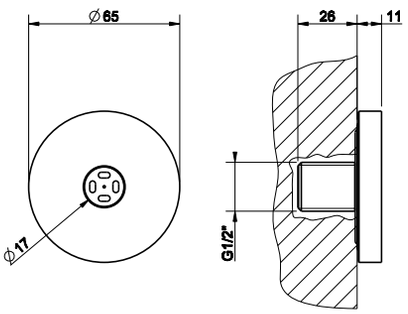

32977

Soffione laterale a getto nebulizzato TONDO.
TONDO wall-mounted atomizer jet.



031	Cromo	Chrome
149	Finox	Finox

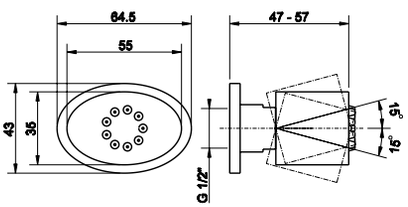

23175

Soffione laterale orientabile.
Adjustable lateral body jet.

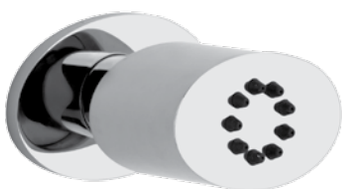

031	Cromo	Chrome
149	Finox	Finox

23165



Parte incasso per rubinetto d'arresto.
Built-in part for stop valve.

031	Cromo	Chrome

23165 + 23166

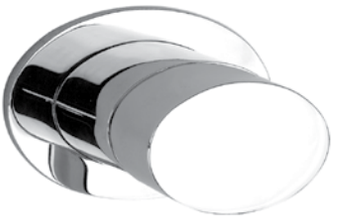

23166



Parti esterne per rubinetto d'arresto a incasso con attacco da 1/2".
External parts for 1/2" built-in stop valve.

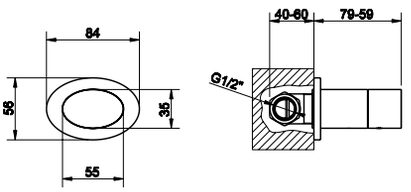

031	Cromo	Chrome
149	Finox	Finox

21623



Set doccia OVALE comprensivo di presa acqua con attacco da 1/2", supporto, flessibile 1,50 m e doccetta anticalcare.
Shower set composed by 1/2" connection water outlet, shower hook, 1,50 m flexible hose and antilimestone handshower.

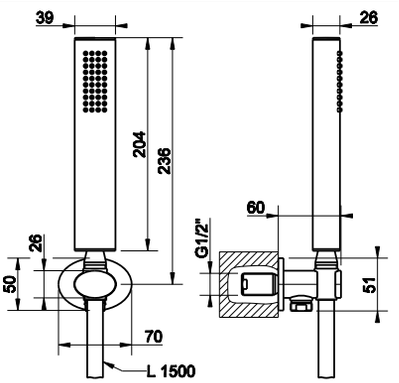

031	Cromo	Chrome
149	Finox	Finox

23154



Doccetta anticalcare.
Antilimestone handshower.

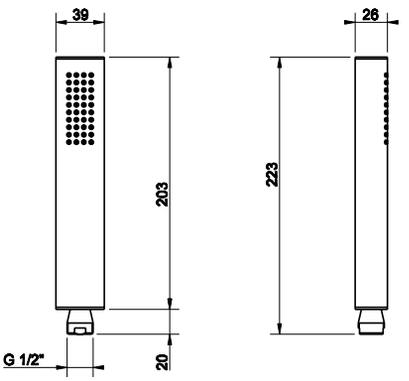

031	Cromo	Chrome
149	Finox	Finox

14370



Doccetta anticalcare.
Antilimestone handshower.

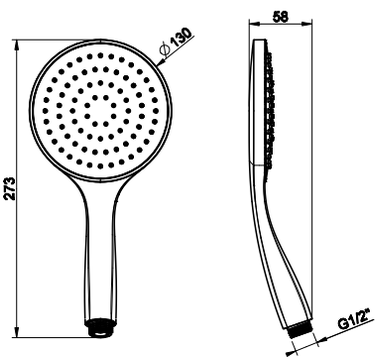

031	Cromo	Chrome
149	Finox	Finox

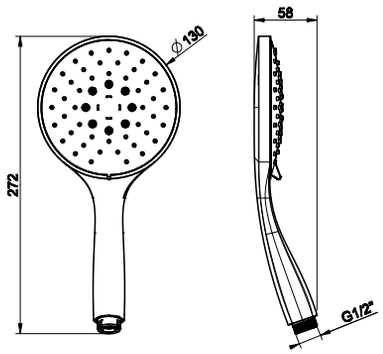

14376

Doccetta anticalcare a tre getti.
Three-setting antilimestone handshower.

031	Cromo	Chrome
149	Finox	Finox



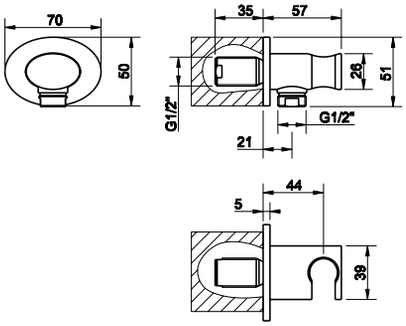

23161

Presa acqua con attacco da 1/2" e supporto doccetta.
Handshower hook with 1/2" connection water outlet.

031	Cromo	Chrome
149	Finox	Finox



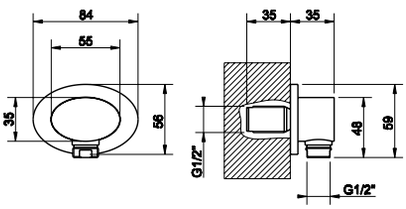

23169

Presa acqua con attacco da 1/2".
1/2" connection water outlet.

031	Cromo	Chrome
149	Finox	Finox



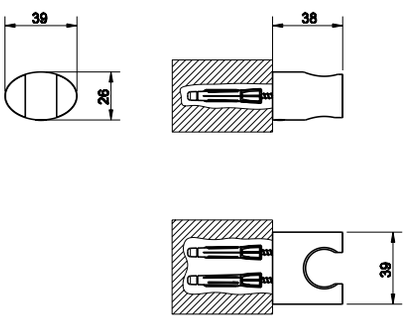

23157

Supporto fisso per doccetta.
Fixed handshower hook.

031	Cromo	Chrome
149	Finox	Finox



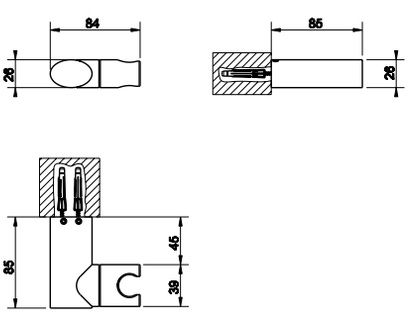

23160

Supporto duplex orientabile per doccetta.
Adjustable handshower hook.

031	Cromo	Chrome
149	Finox	Finox





01637

Flessibile Cromalux lunghezza 1,50 m con attacco da 1/2" conico.
1,50 m Cromalux flexible hose with conic 1/2" connections.

031	Cromo	Chrome
149	Finox	Finox

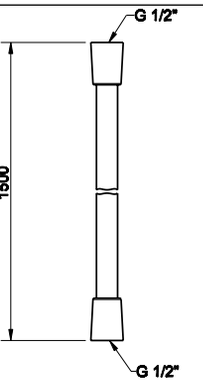



28746

Flessibile Cromalux lunghezza 2,00 m con attacco da 1/2" conico.
2,00 m Cromalux flexible hose with conic 1/2" connections.

031	Cromo	Chrome
149	Finox	Finox

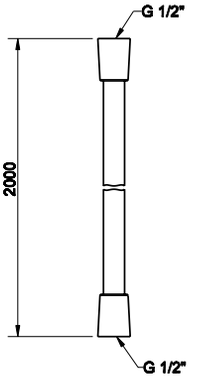



21627

Cono porta doccetta con doccetta estraibile e flessibile.
Conical shower hook with extractible handshower.

031	Cromo	Chrome
149	Finox	Finox

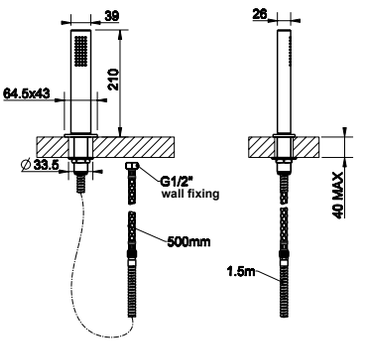



OVALE accessories



25602

Porta sapone a muro in ceramica bianca.
White ceramic wall-mounted soap holder.

031	Cromo	Chrome
149	Finox	Finox

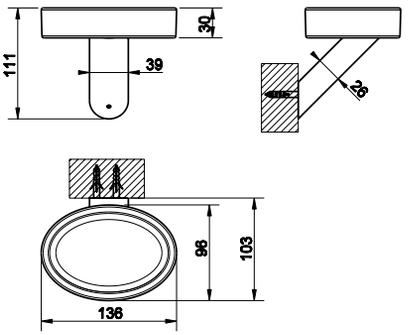



25608

Porta bicchiere a muro in ceramica bianca.
Wall-mounted tumbler holder with white ceramic.

031	Cromo	Chrome
149	Finox	Finox

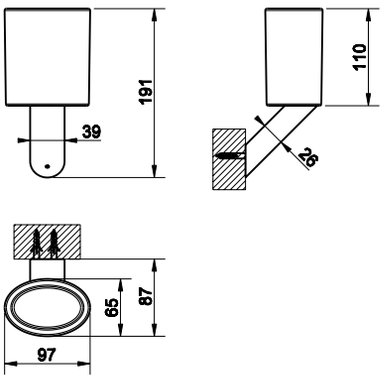



25614

Porta dispenser a muro con bicchiere in ceramica bianca.
Wall-mounted soap dispenser with white ceramic.

031	Cromo	Chrome
149	Finox	Finox

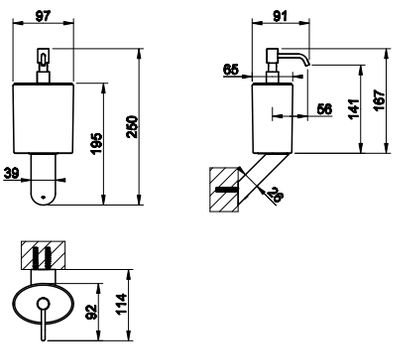



25620

Porta scopino a muro in ceramica bianca.
White ceramic wall-mounted brush holder.

031	Cromo	Chrome
149	Finox	Finox

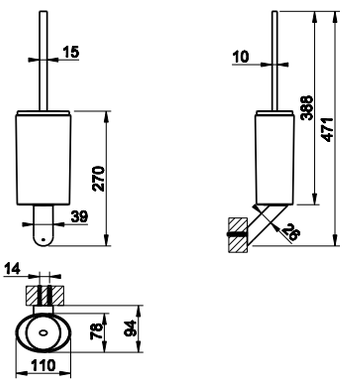



25326

Porta sapone d'appoggio in ceramica bianca.
White ceramic standing soap holder.

031	Cromo	Chrome
149	Finox	Finox

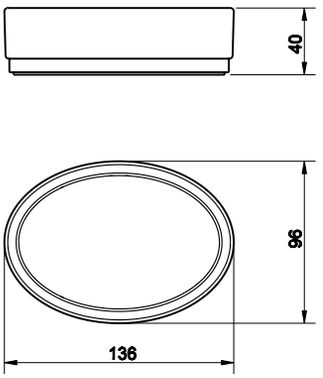

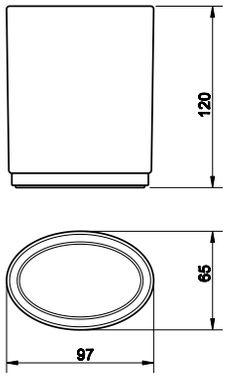

25332

Porta bicchiere d'appoggio in ceramica bianca.
Standing tumbler holder with white ceramic.



031	Cromo	Chrome
149	Finox	Finox

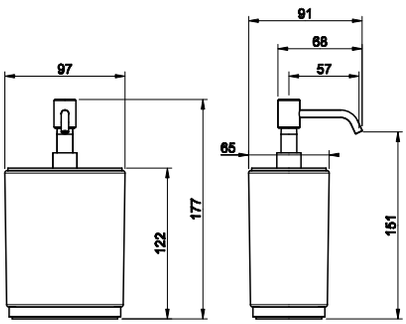

25338

Porta dispenser d'appoggio con bicchiere in ceramica bianca.
Standing soap dispenser with white ceramic.



031	Cromo	Chrome
149	Finox	Finox

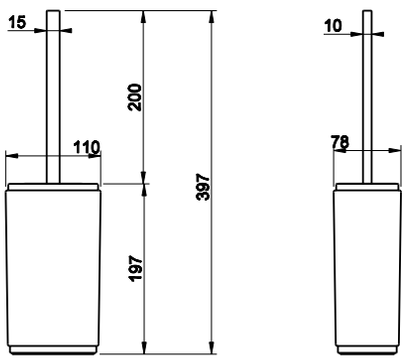

25344

Porta scopino d'appoggio in ceramica bianca.
White ceramic standing brush holder.



031	Cromo	Chrome
149	Finox	Finox

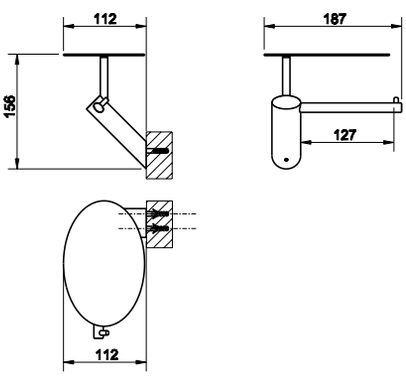

25649

Porta rotolo a muro con coperchio.
Wall-mounted paper roll holder with cover.



031	Cromo	Chrome
149	Finox	Finox

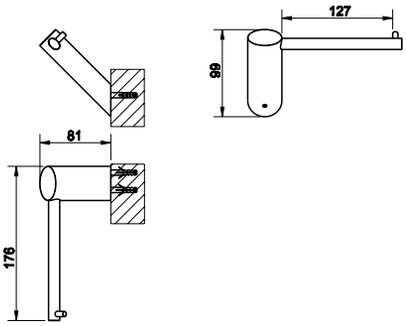

25655

Porta rotolo a muro orizzontale o verticale.
Wall-mounted paper roll holder either vertical or horizontal.



031	Cromo	Chrome
149	Finox	Finox



25734

Piantana con porta rotolo e porta scopino in ceramica bianca.
Standing set with paper roll holder and white ceramic brush holder.

031	Cromo	Chrome
149	Finox	Finox

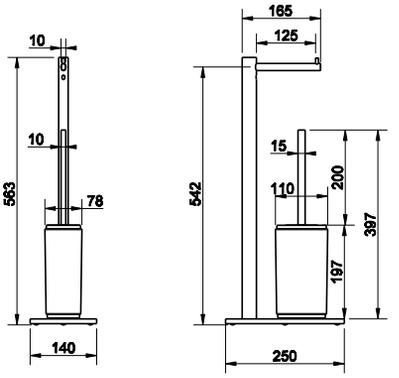



25739

Piantana porta salvietta.
Freestanding towel rail.

031	Cromo	Chrome
149	Finox	Finox

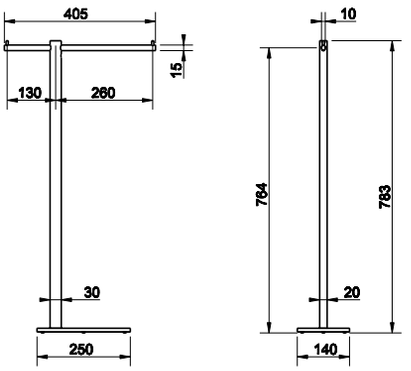



25697

Porta salvietta interasse 30 cm.
30 cm centre distance towel rail.

031	Cromo	Chrome
149	Finox	Finox

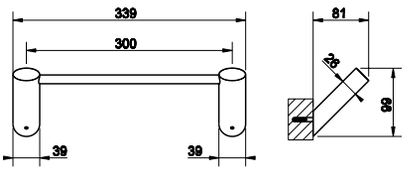



25700

Porta salvietta interasse 45 cm.
45 cm centre distance towel rail.

031	Cromo	Chrome
149	Finox	Finox

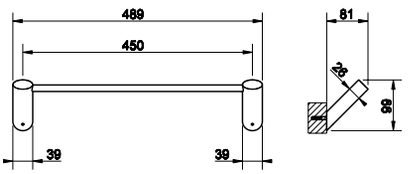



25703

Porta salvietta interasse 60 cm.
60 cm centre distance towel rail.

031	Cromo	Chrome
149	Finox	Finox

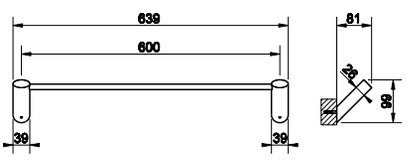

25709

Porta salvietta ad anello.
Towel ring.

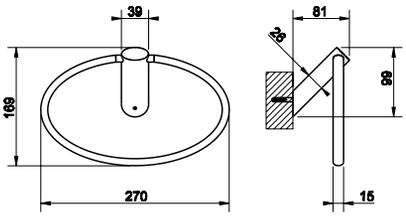



031	Cromo	Chrome
149	Finox	Finox

25721

Appendino a muro.
Wall-mounted robe hook.

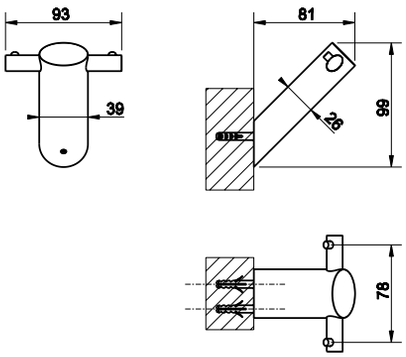



031	Cromo	Chrome
149	Finox	Finox

25488

Specchio d'appoggio a lente orientabile.
Adjustable standing mirror.

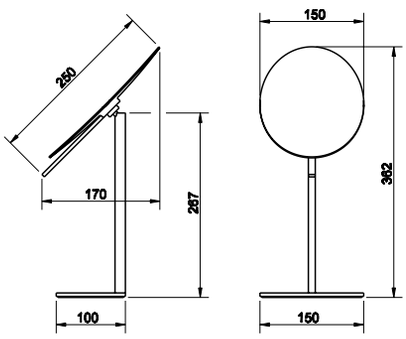



031	Cromo	Chrome
149	Finox	Finox



RIFLESSI

Lavabo/Basin
- Riflessi p. 650
- Riflessi Colour p. 652
- Trasparenze p. 654

Bidet p. 656
Vasca/Bath p. 657
Doccia/Shower
- Trasparenze p. 659
- Minimali Shower p. 666

Accessori/Accessories p. 673



34901

Miscelatore monocomando lavabo, piletta da 1 1/4" e flessibili di collegamento con attacco da 3/8".
Basin mixer with 1 1/4" pop-up waste and flexible hoses with 3/8" connections.

031	Cromo	Chrome

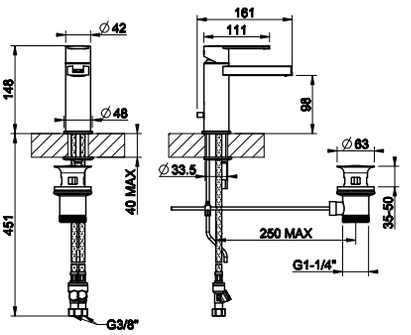



34903

Miscelatore monocomando lavabo alto, piletta da 1 1/4" e flessibili di collegamento con attacco da 3/8". Erogazione 131 mm.
High version basin mixer with 1 1/4" pop-up waste and flexible hoses with 3/8" connections. Projection 131 mm.

031	Cromo	Chrome

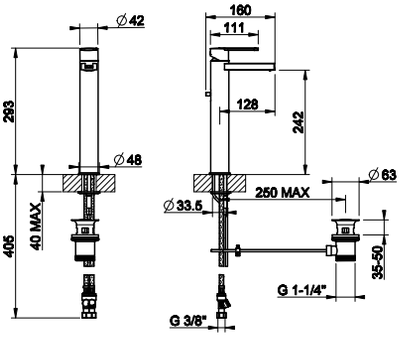



34904

Miscelatore monocomando lavabo alto, piletta da 1 1/4" e flessibili di collegamento con attacco da 3/8". Erogazione 179 mm.
High version basin mixer with 1 1/4" pop-up waste and flexible hoses with 3/8" connections. Projection 179 mm.

031	Cromo	Chrome

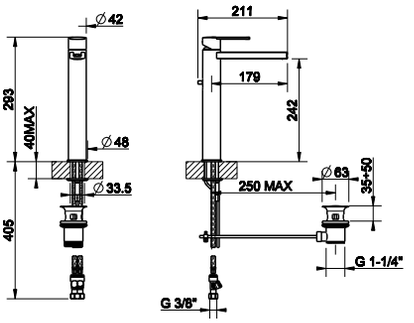

44697

Parte incasso per miscelatore con bocca.
Built-in part for mixer with spout.

031	Cromo	Chrome



44881

Parti esterne per miscelatore monocomando ad incasso con bocca, senza scarico. Erogazione 149-169 mm.
External parts fot built-in mixer with spout, without waste. Projection 149-169 mm.

031	Cromo	Chrome



44697 + 44881



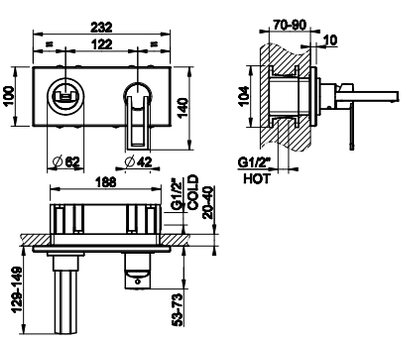

GESSI

RIFLESSI COLOUR





38301

Miscelatore monocomando lavabo con led di colore variabile in funzione della temperatura dell'acqua, piletta da 1 1/4" e flessibili di collegamento con attacco da 3/8".
Basin mixer with led changing colour according to the temperature of water, with 1 1/4" pop-up waste and flexible hoses with 3/8" connections.

031	Cromo	Chrome

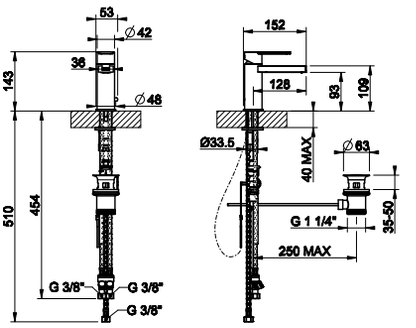



38303

Miscelatore monocomando lavabo alto con led di colore variabile in funzione della temperatura dell'acqua, piletta da 1 1/4" e flessibili di collegamento con attacco da 3/8".
High version basin mixer with led changing colour according to temperature of water, with 1 1/4" pop-up waste and flexible hoses with 3/8" connections.

031	Cromo	Chrome

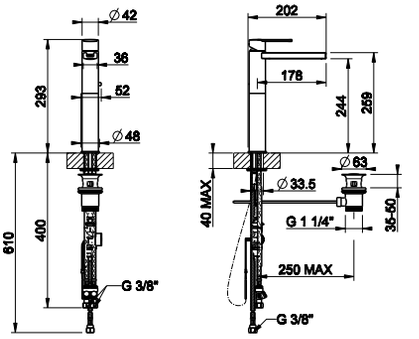



20496

Parte incasso per miscelatore con bocca.
Built-in part for mixer with spout.

031	Cromo	Chrome

20496 + 38388





38388

Parti esterne per miscelatore ad incasso con bocca e con led di colore variabile in funzione della temperatura dell'acqua, senza scarico.
External parts for built-in mixer with spout and led changing colour according to the temperature of water, without waste.

031	Cromo	Chrome

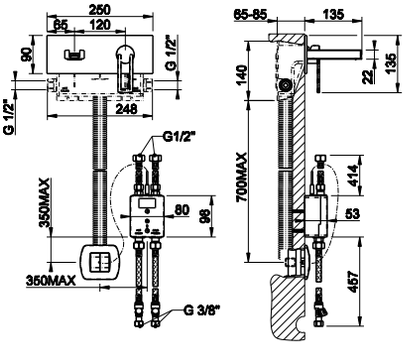



TRASPARENZE



34201

Miscelatore monocomando lavabo, piletta da 1 1/4" e flessibili di collegamento con attacco da 3/8".
Basin mixer with 1 1/4" pop-up waste and flexible hoses with 3/8" connections.

031	Cromo	Chrome

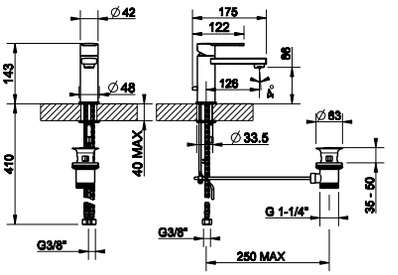



34203

Miscelatore monocomando lavabo alto, piletta da 1 1/4" e flessibili di collegamento con attacco da 3/8". Erogazione 126 mm.
High version basin mixer with 1 1/4" pop-up waste and flexible hoses with 3/8" connections. Projection 126 mm.

031	Cromo	Chrome

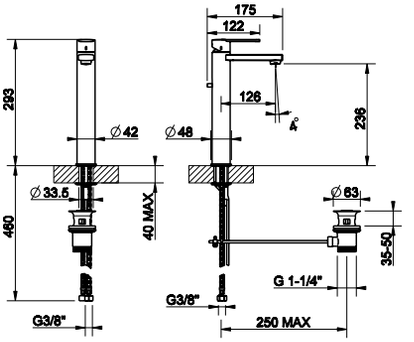



34204

Miscelatore monocomando lavabo alto, piletta da 1 1/4" e flessibili di collegamento con attacco da 3/8". Erogazione 215 mm.
High version basin mixer with 1 1/4" pop-up waste and flexible hoses with 3/8" connections. Projection 215 mm.

031	Cromo	Chrome

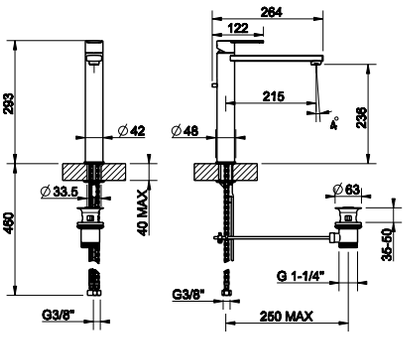



34300

Bocca da parete con attacco da 1/2" alimentata con comando remoto 34310 (non incluso). Erogazione 160 mm.
Wall-mounted spout, 1/2" connections with separate control 34306 (not included). Projection 160 mm.

031	Cromo	Chrome

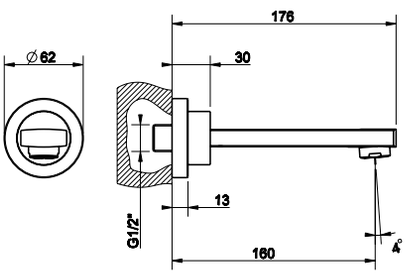



34302

Bocca da parete con attacco da 1/2" alimentata con comando remoto 34310 (non incluso). Erogazione 200 mm.
Wall-mounted spout, 1/2" connections with separate control 34306 (not included). Projection 200 mm.

031	Cromo	Chrome

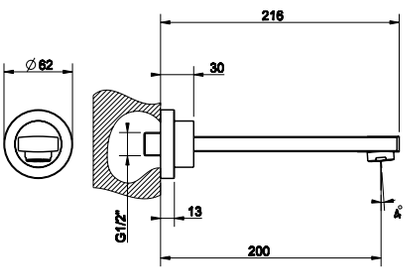

46112 + 34310



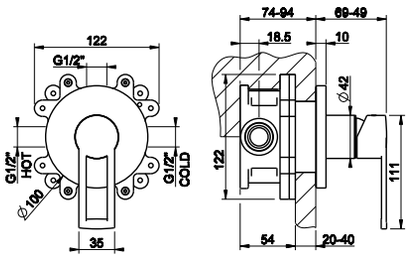

46112

Parte incasso a tenuta per miscelatore ad una uscita.
Watertight built-in part for one-way mixer.



031	Cromo	Chrome

34310

Parti esterne per miscelatore monocomando ad incasso, attacchi da 1/2", cartuccia Ø35, una uscita.
External parts for built-in mixer, with 1/2" connections, Ø35 cartridge, one-way.



031	Cromo	Chrome

44697 + 44873



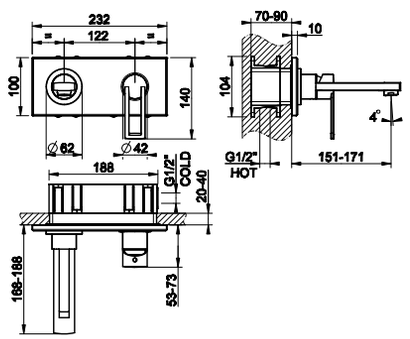

44697

Parte incasso per miscelatore con bocca.
Built-in part for mixer with spout.



031	Cromo	Chrome

44873

Parti esterne per miscelatore monocomando ad incasso con bocca, senza scarico. Erogazione 171-151 mm.
External parts fot built-in mixer with spout, without waste. Projection 171-151 mm.

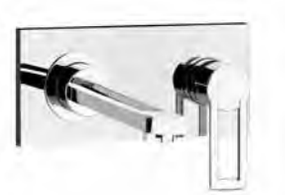

031	Cromo	Chrome



44697

Parte incasso per miscelatore con bocca.
Built-in part for mixer with spout.

031	Cromo	Chrome

44697 + 44875

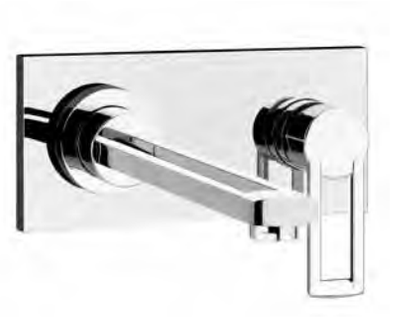



44875

Parti esterne per miscelatore monocomando ad incasso con bocca, senza scarico. Erogazione 211-191 mm.
External parts fot built-in mixer with spout, without waste. Projection 211-191 mm.

031	Cromo	Chrome

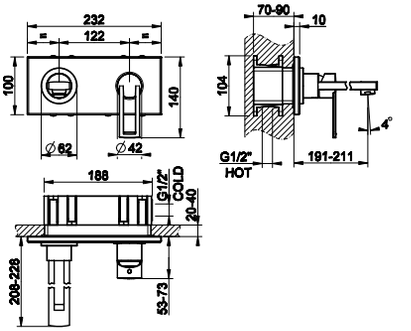



34207

Miscelatore monocomando bidet, piletta da 1 1/4" e flessibili di collegamento con attacco da 3/8".
Bidet mixer, with 1 1/4" pop-up waste and flexible hoses with 3/8" connections.

031	Cromo	Chrome

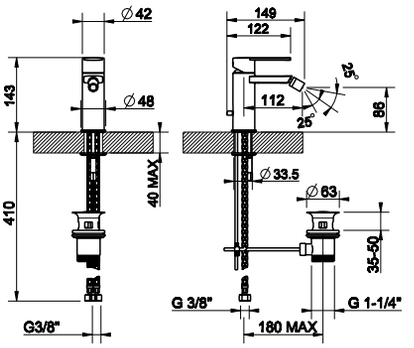



34213

Miscelatore monocomando esterno vasca con deviatore automatico bagno/doccia.
External bath mixer with automatic bath/shower diverter.

031	Cromo	Chrome

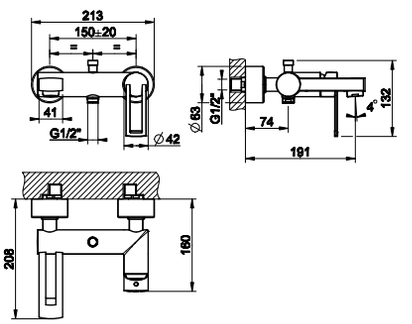



34234

Gruppo bordo vasca tre fori con deviatore incorporato nella bocca, flessibile 1,50 m e doccetta anticalcare estraibile.
Three-hole bath mixer with diverter in the spout, 1,50 m flexible hose and pull-out antilimestone handshower.

031	Cromo	Chrome

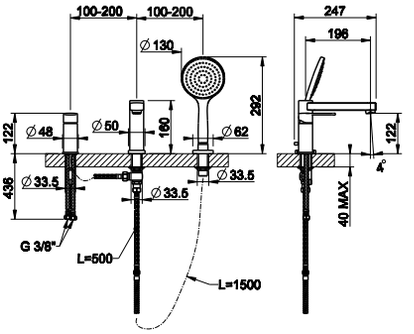

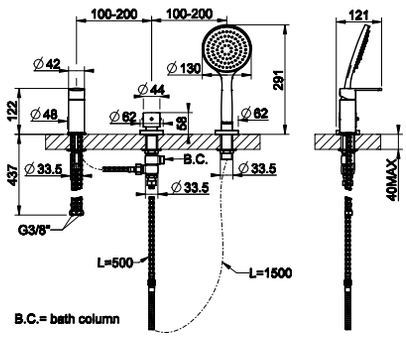

34243

Gruppo bordo vasca tre fori per erogazione alla colonna vasca con deviatore, flessibile 1,50 m e doccetta anticalcare estraibile.
Three-hole bath mixer, diverter, 1/2" fitting, 1,50 m flexible hose and pull-out handshower. To be used with overflow filler.



031	Cromo	Chrome

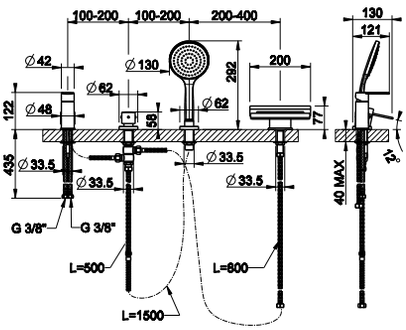

34245

Gruppo bordo vasca quattro fori con bocca a cascata, deviatore, flessibile 1,50 m e doccetta anticalcare estraibile.
Four-hole bath mixer with waterfall spout, diverter, 1,50 m flexible hose and pull-out antilimestone handshower.



031	Cromo	Chrome

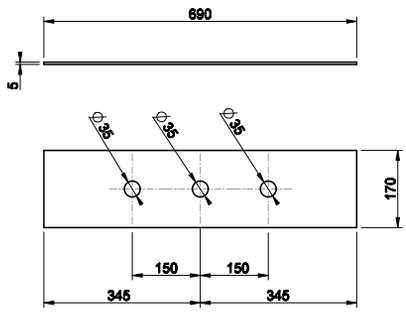

01663

Piastra di finitura tre fori per secur box.
Three-hole finishing plate for mounting box.



031	Cromo	Chrome

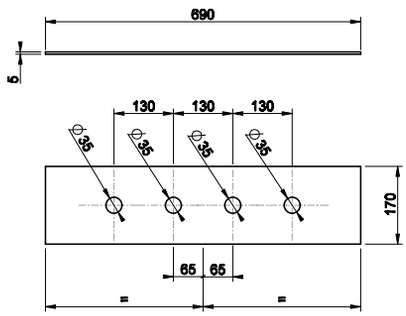

01664

Piastra di finitura quattro fori per secur box.
Four-hole finishing plate for mounting box.



031	Cromo	Chrome

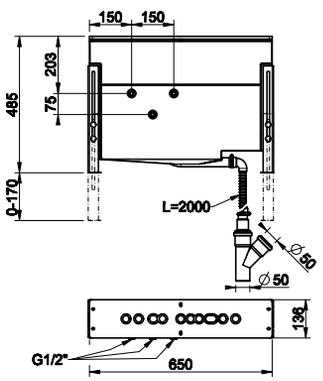

01669

Secur box per bordo vasca.
Mounting box for bath group.



031	Cromo	Chrome



01762

Sistema di recupero acqua per flessibile doccetta bordo vasca. Non abbinabile a 01669, 01658, 01663 e 01664.
Pull-out handshower drain kit. Not fitting items 01669, 01658, 01663 and 01664.

031	Cromo	Chrome
149	Finox	Finox

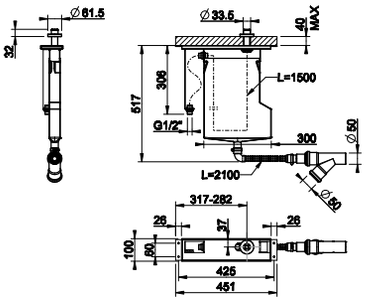



01763

Sistema di recupero acqua per flessibile doccetta bordo vasca. Non abbinabile a 01669, 01658, 01663 e 01664.
Pull-out handshower drain kit. Not fitting items 01669, 01658, 01663 and 01664.

031	Cromo	Chrome
149	Finox	Finox

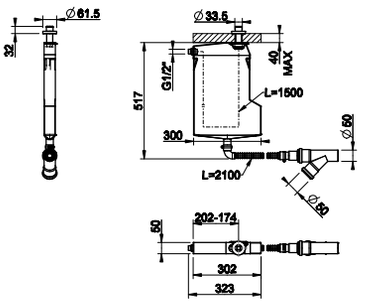



34305

Bocca di erogazione vasca alimentata con comando remoto (non incluso). Erogazione 160 mm.
Bath spout with separate control (not included). Projection 160 mm.

031	Cromo	Chrome

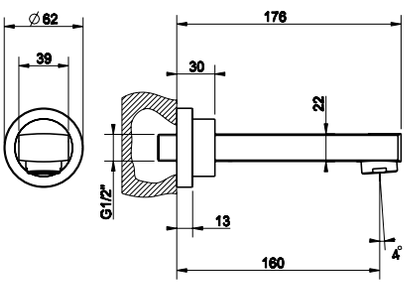

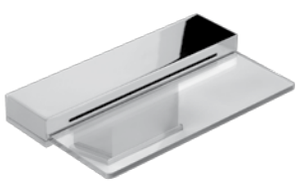

34391

Bocca bordo vasca a cascata alimentata con comando remoto (non incluso).
Bath group waterfall spout with separate control (not included).

031	Cromo	Chrome

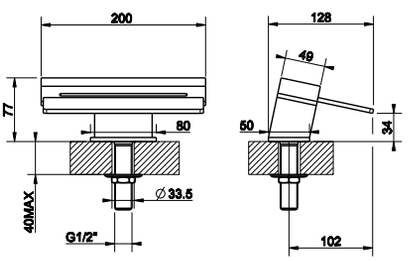

46189 + 24963

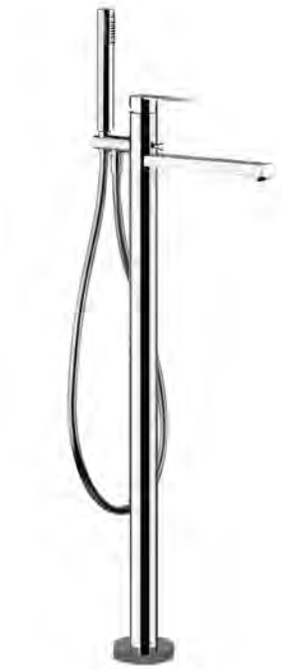

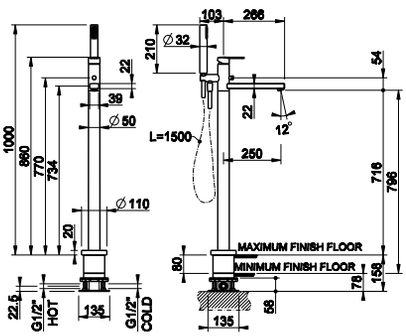

46189

Parte incasso per piantana vasca.
Built-in part for freestanding bath mixer.



031	Cromo	Chrome

24963

Parti esterne per piantana esterno vasca con doccetta.
External parts for freestanding external bath mixer with handshower.

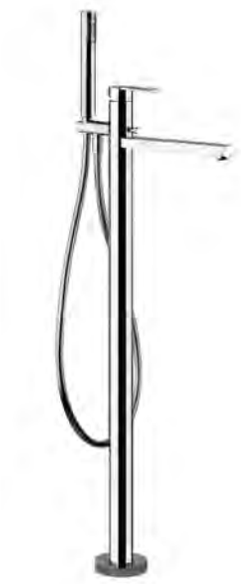

031	Cromo	Chrome

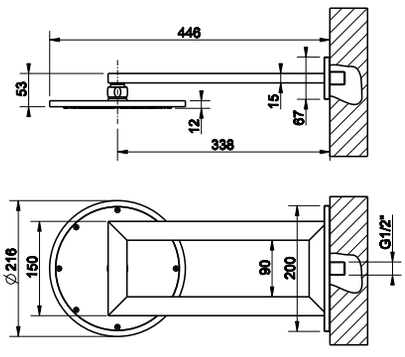

34349

Soffione doccia da parete Ø216 mm, snodato, con attacco da 1/2" e anticalcare.
Wall-mounted adjustable and antilimestone showerhead Ø216 mm, 1/2" connections.



031	Cromo	Chrome

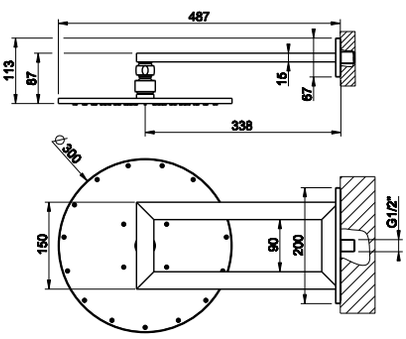

34347

Soffione doccia da parete Ø300 mm, snodato, con attacco da 1/2" e anticalcare.
Wall-mounted adjustable and antilimestone showerhead Ø300 mm, 1/2" connections.



031	Cromo	Chrome



34348

Soffione doccia da parete, snodato, con attacco da 1/2" e anticalcare.
Wall-mounted adjustable and antilimestone showerhead, 1/2" connections.

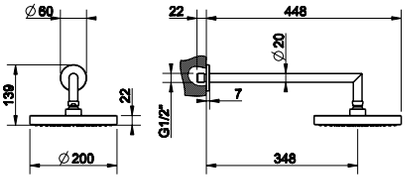

031	Cromo	Chrome



34351

Soffione doccia da soffitto altezza 162 mm, snodato, con attacco da 1/2" e anticalcare.
Ceiling-mounted adjustable and antilimestone showerhead, 162 mm length, 1/2" connections.

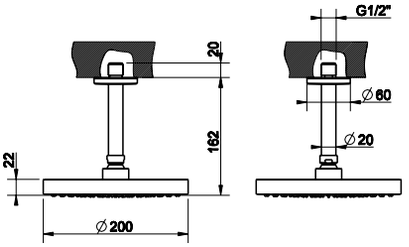

031	Cromo	Chrome



34352

Soffione doccia da soffitto altezza 361 mm, snodato, con attacco da 1/2" e anticalcare.
Ceiling-mounted adjustable and antilimestone showerhead 361 mm length, 1/2" connections.

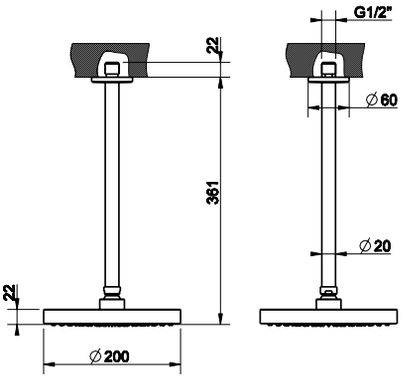

031	Cromo	Chrome



34231

Miscelatore monocomando esterno doccia.
External shower mixer.

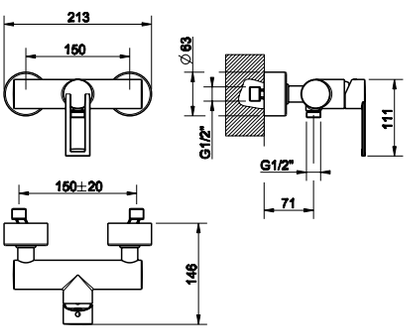

031	Cromo	Chrome



19451

Miscelatore termostatico esterno doccia.
External shower thermostatic mixer.

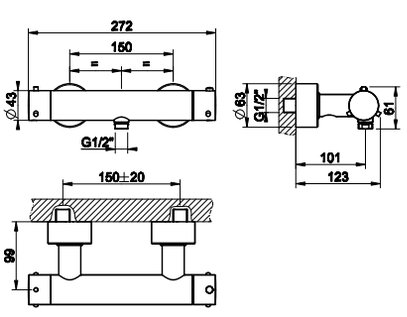

031	Cromo	Chrome

44655 + 44622



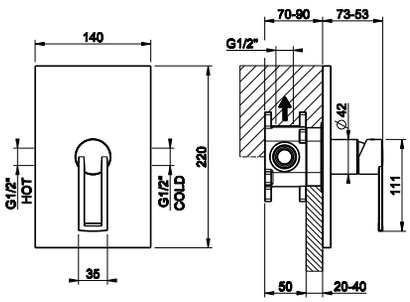

44655

Parte incasso per miscelatore ad una uscita.
Built-in part for one-way mixer.



031	Cromo	Chrome

44622

Parti esterne per miscelatore monocomando ad incasso, attacchi da 1/2", cartuccia da Ø35, una uscita.
External parts for built-in mixer, with 1/2" connections, Ø35 cartridge, one-way.



031	Cromo	Chrome

44673 + 44624



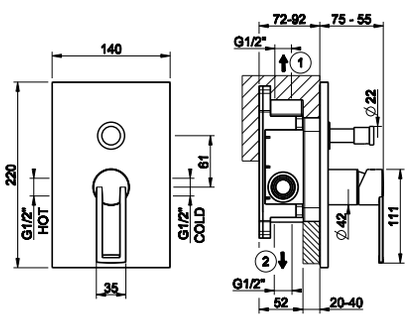

44673

Parte incasso per miscelatore a due uscite.
Built-in part for two way mixer.



031	Cromo	Chrome

44624

Parti esterne per miscelatore monocomando ad incasso, attacchi da 1/2", cartuccia da Ø35, due uscite e deviatore automatico bagno/doccia.
External parts for built-in mixer, with 1/2" connections, Ø35 cartridge, two-way and automatic bath/shower diverter.



031	Cromo	Chrome

R4012

Sistema antiriflusso UNI EN 1717, opzionale ed abbinabile a 44639 e 44673.
Non-return system (optional), UNI EN 1717 certified, compatible with 44639 and 44673.



031	Cromo	Chrome



09269

Parte incasso per miscelatore termostatico.
Built-in part for thermostatic mixer.

031	Cromo	Chrome

09269 + 13432





13432

Parti esterne per miscelatore termostatico con attacchi da 1/2", filtri e rubinetto con dischi ceramici ad una uscita da 1/2".
External parts for thermostatic mixer with 1/2" connections, filters and 1/2" one-way diverter with ceramic discs.

031	Cromo	Chrome

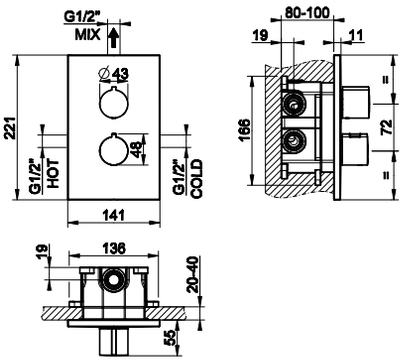

09269

Parte incasso per miscelatore termostatico.
Built-in part for thermostatic mixer.

031	Cromo	Chrome

09269 + 13434





13434

Parti esterne per miscelatore termostatico con attacchi da 1/2", filtri e deviatore con dischi ceramici a due uscite da 1/2".
External parts for thermostatic mixer with 1/2" connections, filters and 1/2" two-way diverter with ceramic discs.

031	Cromo	Chrome

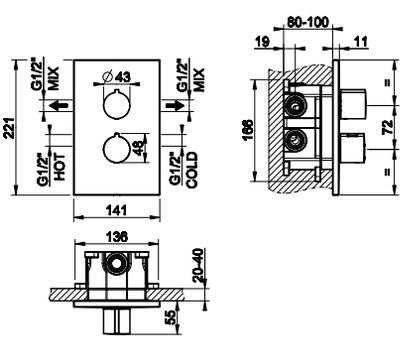

09269 + 13436



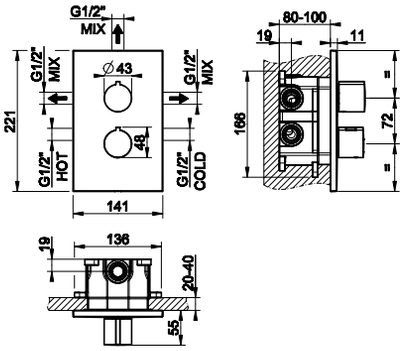

09269

Parte incasso per miscelatore termostatico.
Built-in part for thermostatic mixer.

031	Cromo	Chrome



13436

Parti esterne per miscelatore termostatico con attacchi da 1/2", filtri e deviatore con dischi ceramici a tre uscite da 1/2".
External parts for thermostatic mixer with 1/2" connections, filters and 1/2" three-way diverter with ceramic discs.

031	Cromo	Chrome



09109 + 12915



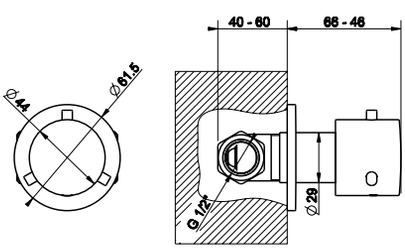

09109

Parte incasso per rubinetto d'arresto.
Built-in part for stop valve.

031	Cromo	Chrome



12915

Parti esterne per rubinetto d'arresto a incasso con attacco da 1/2".
External parts for 1/2" built-in stop valve.

031	Cromo	Chrome



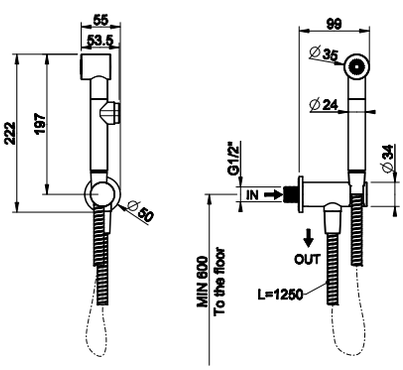

14331

Doccetta shut-off con attacco a muro da 1/2".
Shut-off douchette with 1/2" pipe connection.

031	Cromo	Chrome



GESSI



MINIMALI
shower

RIFLESSI TRASPARENZE



13348

Soffione doccia da parete Ø216 mm, snodato, con attacco da 1/2" e anticalcare.
Wall-mounted adjustable and antilimestone showerhead Ø216 mm, 1/2" connections.

031	Cromo	Chrome
149	Finox	Finox

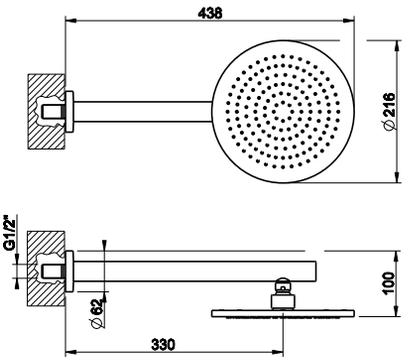



13345

Soffione doccia da parete Ø300 mm, snodato, con attacco da 1/2" e anticalcare.
Wall-mounted adjustable and antilimestone showerhead Ø300 mm, 1/2" connections.

031	Cromo	Chrome
149	Finox	Finox

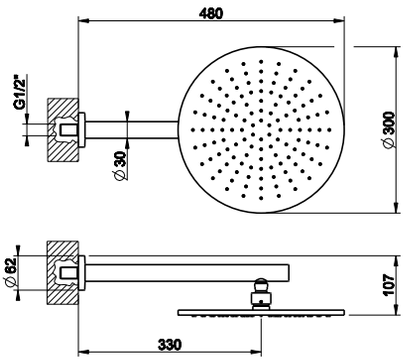



13351

Soffione doccia da soffitto Ø216 mm, altezza 260 mm, snodato, con attacco da 1/2" e anticalcare.
Ceiling-mounted adjustable and antilimestone showerhead Ø216 mm, 260 mm length, 1/2" connections.

031	Cromo	Chrome
149	Finox	Finox

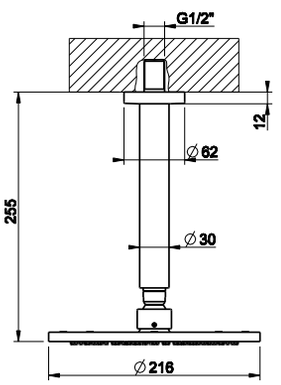



13346

Soffione doccia da soffitto Ø300 mm, altezza 260 mm, snodato, con attacco da 1/2" e anticalcare.
Ceiling-mounted adjustable and antilimestone showerhead Ø300 mm, 260 mm length, 1/2" connections.

031	Cromo	Chrome
149	Finox	Finox

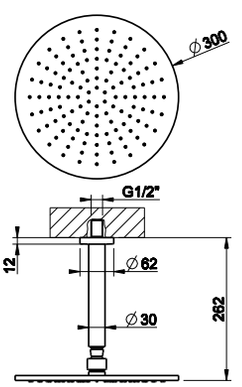



13350

Soffione doccia da soffitto Ø216 mm con altezza personalizzabile (min 105 max 1855 mm), attacco da 1/2" e anticalcare.
Ceiling-mounted antilimestone showerhead Ø216 mm, length on request (min 105 max 1855 mm), 1/2" connections.

031	Cromo	Chrome
149	Finox	Finox

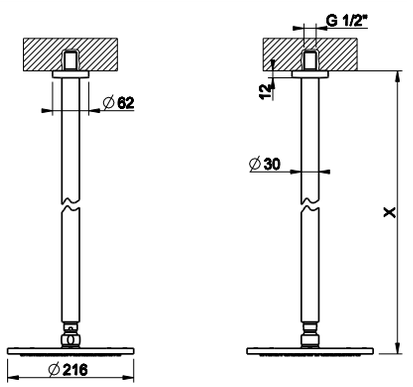

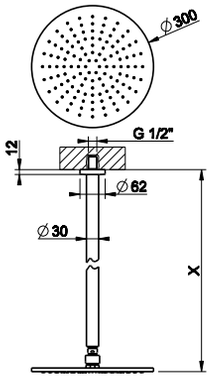

13359

Soffione doccia da soffitto Ø300 mm con altezza personalizzabile (min 105 max 1855 mm), con attacco da 1/2" e anticalcare.
Ceiling-mounted adjustable and antilimestone showerhead Ø300 mm, length on request (min 105 max 1855 mm), 1/2" connections.

031	Cromo	Chrome
149	Finox	Finox



23465

Miscelatore termostatico a parete con soffione Ø216 mm, deviatore automatico bagno/doccia, flessibile 1,50 m, saliscendi e doccetta anticalcare.
Wall-mounted thermostatic mixer with showerhead Ø216 mm, automatic bath/shower diverter, 1,50 m flexible hose, sliding rail and antilimestone handshower.

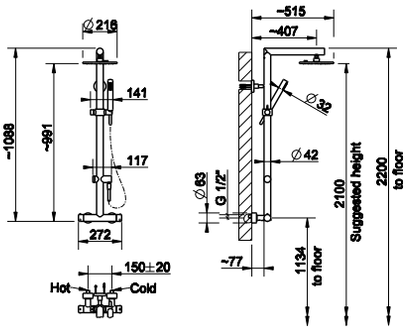

031	Cromo	Chrome
149	Finox	Finox



23475

Miscelatore termostatico a parete con soffione Ø216 mm, deviatore automatico bagno/doccia, flessibile 1,50 m, saliscendi e doccetta anticalcare.
Wall-mounted thermostatic mixer with showerhead Ø216 mm, automatic bath/shower diverter, 1,50 m flexible hose, sliding rail and antilimestone handshower.

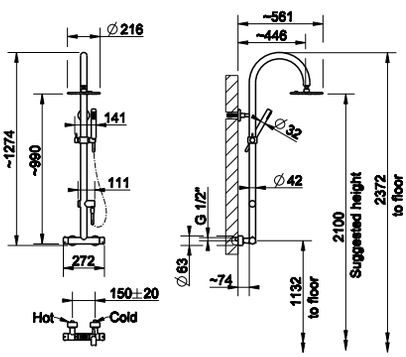

031	Cromo	Chrome
149	Finox	Finox



32971

Soffione laterale.
Lateral body jet.



031	Cromo	Chrome
149	Finox	Finox

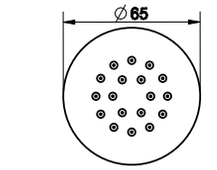

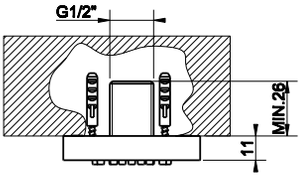

32985

Parte incasso per soffione laterale orientabile.
Built-in parts for adjustable lateral body jet.



031	Cromo	Chrome

32985 + 32982



32982

Parti esterne per soffione laterale orientabile ad incasso TONDO.
External parts for TONDO built-in adjustable lateral body jet.



031	Cromo	Chrome
149	Finox	Finox

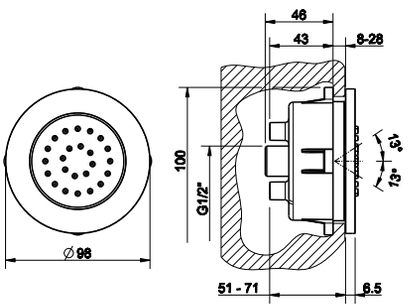

32977

Soffione laterale a getto nebulizzato TONDO.
TONDO wall-mounted atomizer jet.



031	Cromo	Chrome
149	Finox	Finox

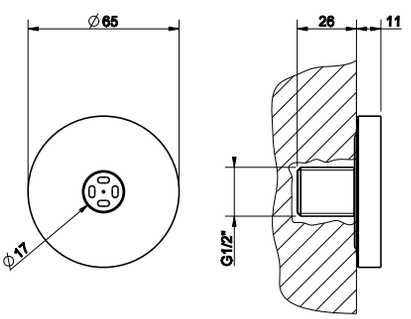

13375

Soffione laterale orientabile.
Adjustable lateral body jet.



031	Cromo	Chrome
149	Finox	Finox

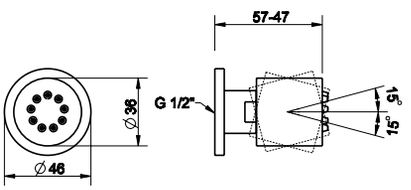

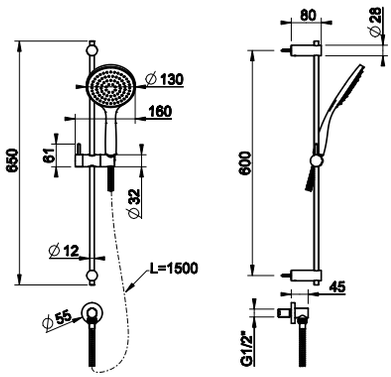

14303

Asta saliscendi con doccetta anticalcare, flessibile 1,50 m e presa acqua.
Sliding rail with antilimestone handshower, 1,50 m flexible hose and water outlet.

031	Cromo	Chrome



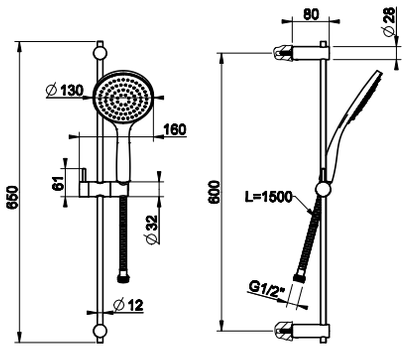

14309

Asta saliscendi con doccetta anticalcare, flessibile 1,50 m.
Sliding rail with antilimestone handshower, 1,50 m flexible hose.

031	Cromo	Chrome



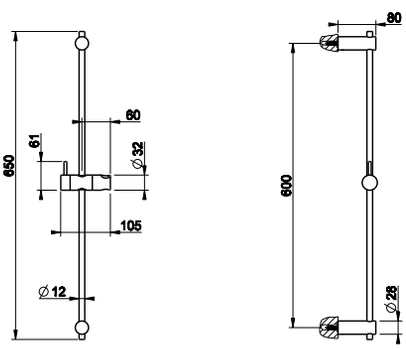

14304

Asta saliscendi.
Sliding rail.

031	Cromo	Chrome



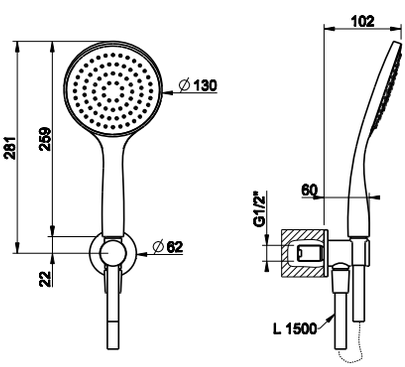

14323

Set doccia comprensivo di presa acqua con attacco da 1/2", supporto, flessibile 1,50 m e doccetta anticalcare.
Shower set composed by 1/2" connection water outlet, shower hook, 1,50 m flexible hose and antilimestone handshower.

031	Cromo	Chrome
149	Finox	Finox



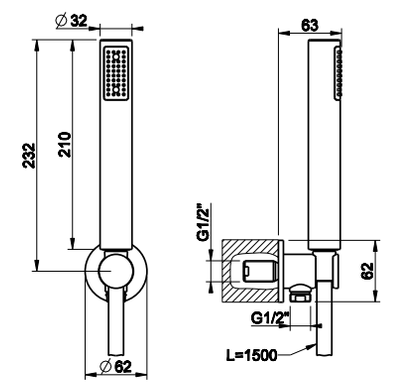

14324

Set doccia TONDO comprensivo di presa acqua con attacco da 1/2", supporto, flessibile 1,50 m e doccetta anticalcare.
Shower set made up of 1/2" connection water intake, shower hook, 1,50 m flexible hose and antilimestone handshower.

031	Cromo	Chrome
149	Finox	Finox





29783

Doccetta anticalcare.
Antilimestone handshower.

031	Cromo	Chrome

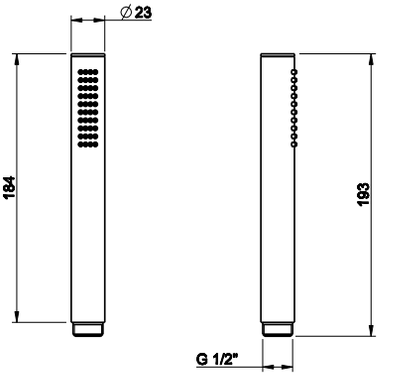



14370

Doccetta anticalcare.
Antilimestone handshower.

031	Cromo	Chrome
149	Finox	Finox

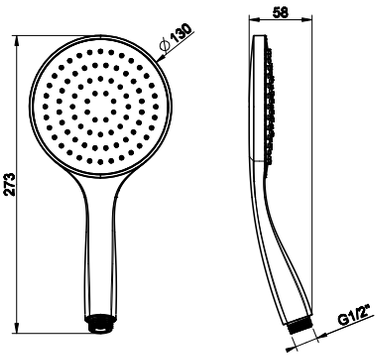



14376

Doccetta anticalcare a tre getti.
Three-setting antilimestone handshower.

031	Cromo	Chrome
149	Finox	Finox

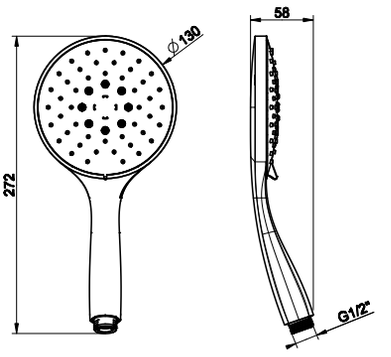



14330

Presa acqua con attacco da 1/2" e supporto doccetta.
Handshower hook with 1/2" connection water outlet.

031	Cromo	Chrome
149	Finox	Finox

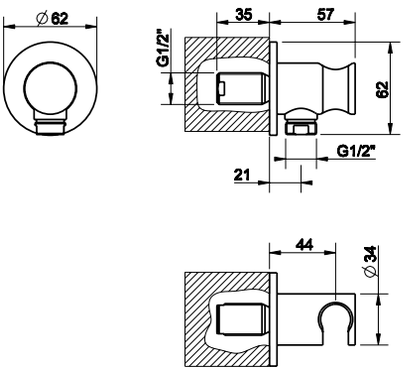



13969

Presa acqua con attacco da 1/2".
1/2" connection water outlet.

031	Cromo	Chrome
149	Finox	Finox

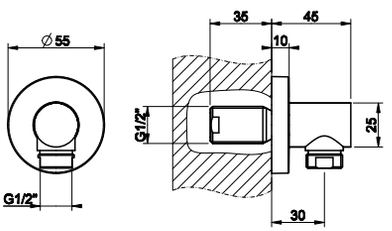

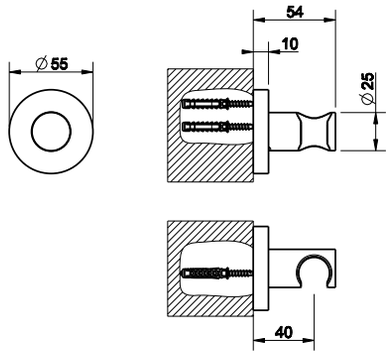

13957

Suporto fisso per doccetta.
Fixed handshower hook.

031	Cromo	Chrome
149	Finox	Finox



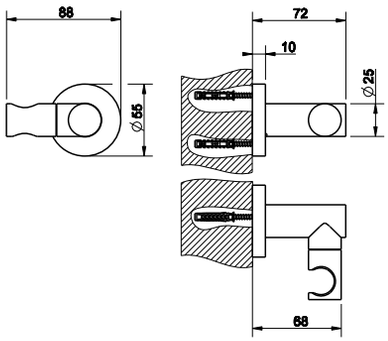

13960

Supporto duplex orientabile per doccetta.
Adjustable handshower hook.

031	Cromo	Chrome
149	Finox	Finox



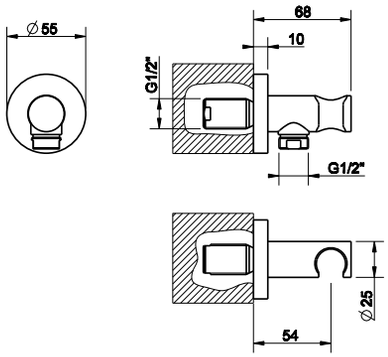

13961

Presa acqua con attacco da 1/2" e supporto doccetta.
Handshower hook with 1/2" connection water outlet.

031	Cromo	Chrome
149	Finox	Finox



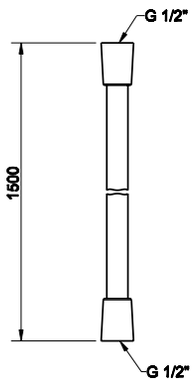

01637

Flessibile Cromalux lunghezza 1,50 m con attacco da 1/2" conico.
1,50 m Cromalux flexible hose with conic 1/2" connections.

031	Cromo	Chrome
149	Finox	Finox



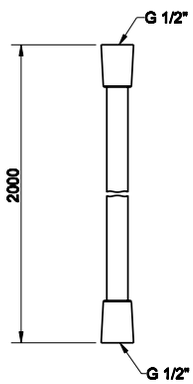

28746

Flessibile Cromalux lunghezza 2,00 m con attacco da 1/2" conico.
2,00 m Cromalux flexible hose with conic 1/2" connections.

031	Cromo	Chrome
149	Finox	Finox





14328

Cono porta doccetta con doccetta estraibile e flessibile.
Conical shower hook with extractible handshower.

031	Cromo	Chrome
149	Finox	Finox

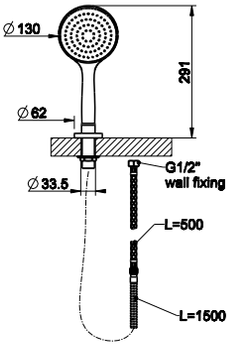

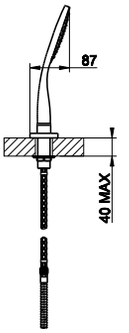

GESSI



TRASPARENZE - RIFLESSI
accessories



37301

Porta sapone a muro in vetro satinato.
Satined glass wall-mounted soap holder.

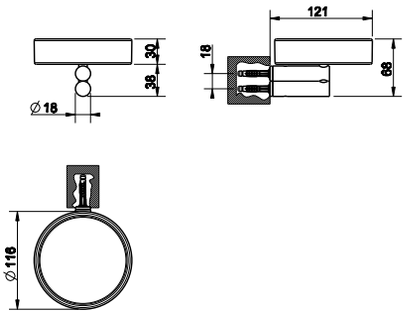

031	Cromo	Chrome



37307

Porta bicchiere a muro in vetro satinato.
Wall-mounted tumbler holder with satined glass.

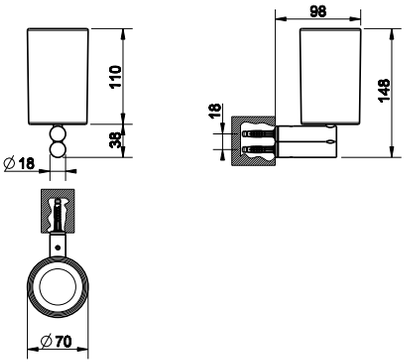

031	Cromo	Chrome



37313

Porta dispenser a muro con bicchiere in vetro satinato.
Wall-mounted soap dispenser with satined glass.

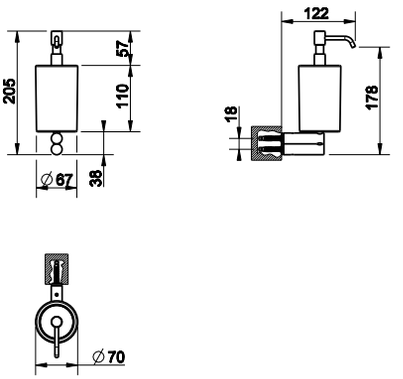

031	Cromo	Chrome



37319

Porta scopino a muro in vetro satinato.
Satined glass wall-mounted brush holder.

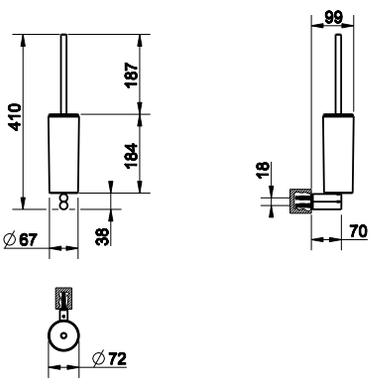

031	Cromo	Chrome



37325

Porta sapone d'appoggio in vetro satinato.
Satined glass standing soap holder.

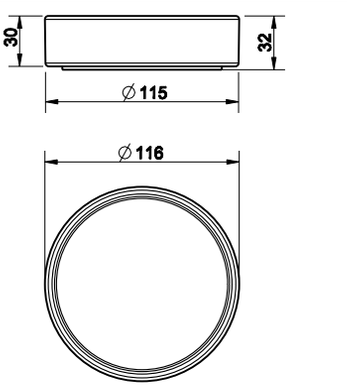

031	Cromo	Chrome

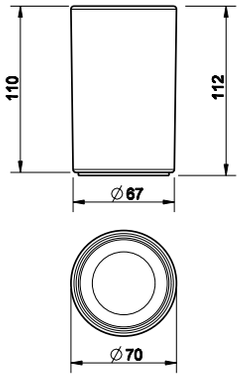

37331

Porta bicchiere d'appoggio in vetro satinato.
Standing tumbler holder with satined glass.

031	Cromo	Chrome



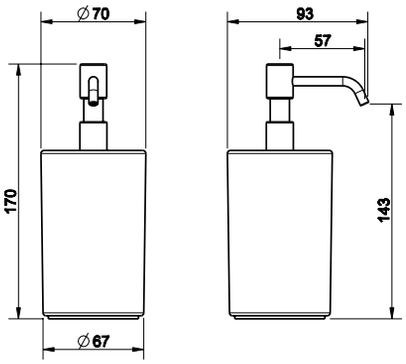

37337

Porta dispenser d'appoggio con bicchiere in vetro satinato.
Standing soap dispenser with satined glass.

031	Cromo	Chrome



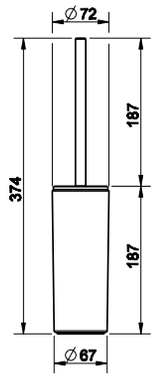

37343

Porta scopino d'appoggio in vetro satinato.
Satined glass standing brush holder.

031	Cromo	Chrome



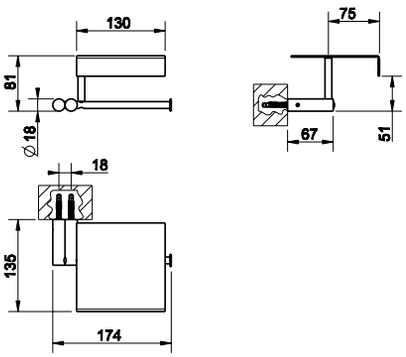

37349

Porta rotolo a muro con coperchio.
Wall-mounted paper roll holder with cover.

031	Cromo	Chrome



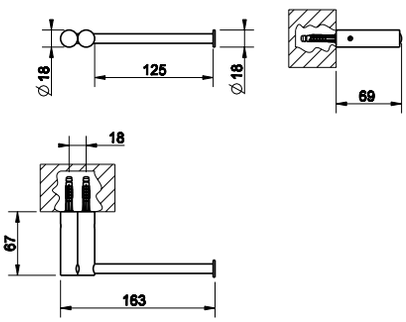

37355

Porta rotolo a muro orizzontale o verticale.
Wall-mounted paper roll holder either vertical or horizontal.

031	Cromo	Chrome



37397

Porta salvietta interasse 30 cm.
30 cm centre distance towel rail.



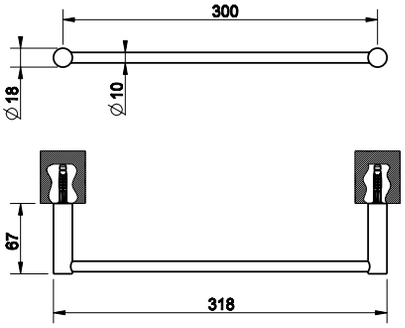

031	Cromo	Chrome

37400

Porta salvietta interasse 45 cm.
45 cm centre distance towel rail.



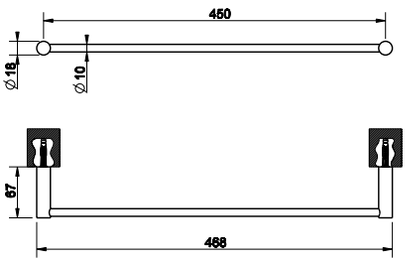

031	Cromo	Chrome

37403

Porta salvietta interasse 60 cm.
60 cm centre distance towel rail.



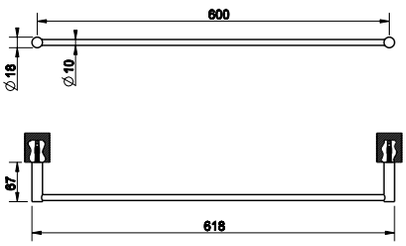

031	Cromo	Chrome

37409

Porta salvietta ad anello.
Towel ring.



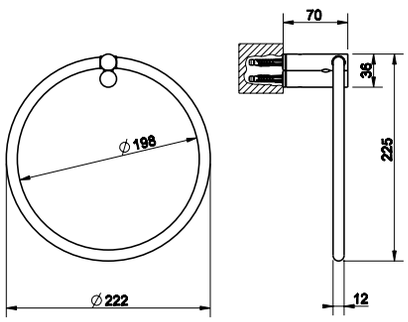

031	Cromo	Chrome

37421

Appendino a muro.
Wall-mounted robe hook.



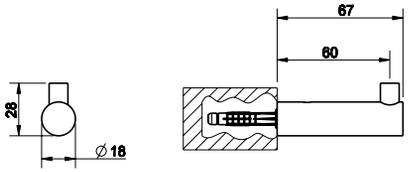

031	Cromo	Chrome



SENSOR TAPS



30629

Parte incasso per comando remoto.
Built-in part for electronic separate control.

031	Cromo	Chrome

30629 + 45125





45125

Parti esterne per comando remoto elettronico ad incasso (tempo di apertura acqua 15 sec) con box per la regolazione della temperatura e della portata.
External parts for built-in electronic separate control (running time 15 seconds) with temperature and flow rate setting box.

031	Cromo	Chrome
149	Finox	Finox
706	Black Metal PVD	Black Metal PVD
279	Bianco CN	White CN
707	Black Metal Brushed PVD	Black Metal Brushed PVD

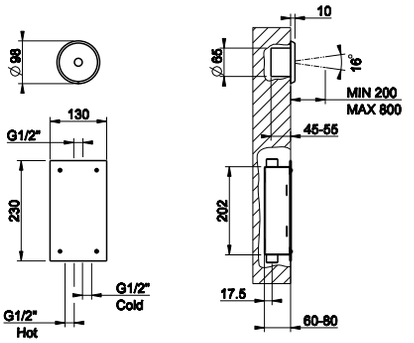



45109

Comando remoto elettronico per bocca da parete con tempo di apertura dell'acqua 15 sec con regolazione della temperatura e della portata tramite rubinetto sottolavabo.
Electronic separate control for wall-mounted spouts with running time of 15 seconds with under-basin mixer to regulate flow rate and temperature.

031	Cromo	Chrome
149	Finox	Finox
706	Black Metal PVD	Black Metal PVD
279	Bianco CN	White CN
707	Black Metal Brushed PVD	Black Metal Brushed PVD

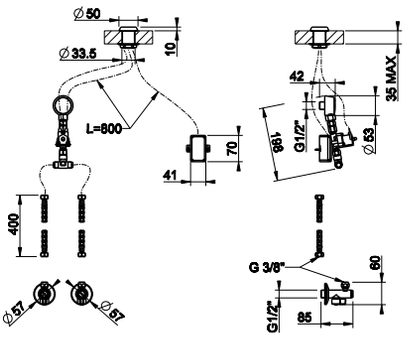



30511

Rubinetto elettronico lavabo con regolazione di temperatura e portata tramite rubinetto sottolavabo.
Electronic basin mixer with temperature and water flow rate adjustment through under-basin control.

031	Cromo	Chrome
149	Finox	Finox
279	Bianco CN	White CN
299	Nero XL	Black XL

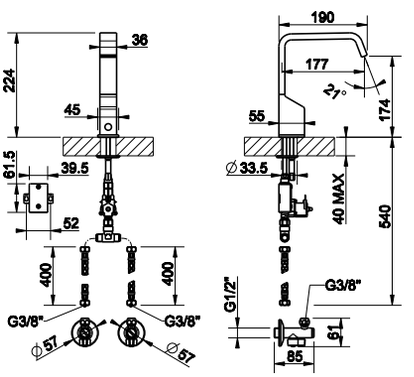



30501

Rubinetto elettronico lavabo con regolazione di temperatura e portata tramite rubinetto sottolavabo.
Electronic basin mixer with temperature and water flow rate adjustment through under-basin control.

031	Cromo	Chrome
149	Finox	Finox
706	Black Metal PVD	Black Metal PVD
299	Nero XL	Nero XL
707	Black Metal Brushed PVD	Black Metal Brushed PVD

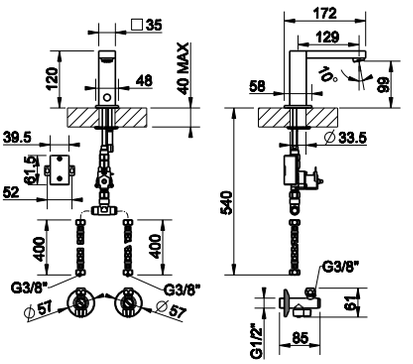

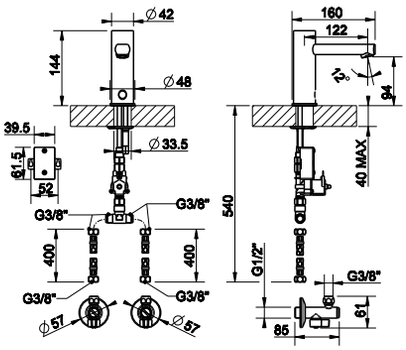

30521

Rubinetto elettronico lavabo con regolazione di temperatura e portata tramite rubinetto sottolavabo.
Electronic basin mixer with temperature and water flow rate adjustment through under-basin control.

031	Cromo	Chrome
149	Finox	Finox



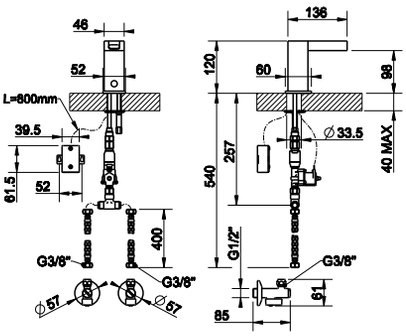

30541

Rubinetto elettronico lavabo con regolazione di temperatura e portata tramite rubinetto sottolavabo.
Electronic basin mixer with temperature and water flow rate adjustment through under-basin control.

031	Cromo	Chrome



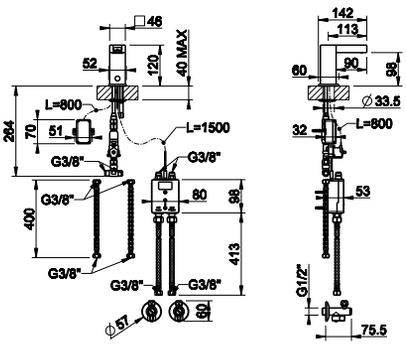

30542

Rubinetto elettronico lavabo con led di colore variabile in funzione della temperatura dell'acqua e con regolazione di temperatura e portata tramite rubinetto sottolavabo.
Electronic basin mixer with led changing colour according to the temperature of water. Temperature and water flow rate adjustment through under basin control.

031	Cromo	Chrome



30629 + 30619



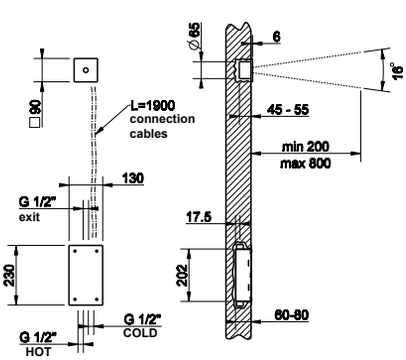

30629

Parte incasso per comando remoto.
Built-in part for electronic separate control.

031	Cromo	Chrome



30619

Parti esterne per comando remoto elettronico ad incasso (tempo di apertura acqua 15 sec) con box per la regolazione della temperatura e della portata.
External parts for built-in electronic separate control (running time 15 seconds) with temperature and flow rate setting box.

031	Cromo	Chrome
149	Finox	Finox
706	Black Metal PVD	Black Metal PVD
707	Black Metal Brushed PVD	Black Metal Brushed PVD





30601

Comando remoto elettronico per bocca da banco (tempo di apertura acqua 15 sec) con regolazione di temperatura e portata tramite rubinetto sottolavabo.
Electronic separate control for counter spout (running time 15 seconds) with under-basin mixer to regulate flow rate and temperature.

031	Cromo	Chrome
149	Finox	Finox
706	Black Metal PVD	Black Metal PVD
707	Black Metal Brushed PVD	Black Metal Brushed PVD

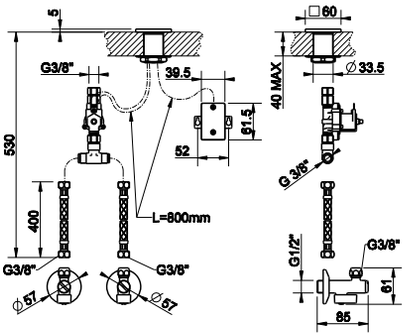



30603

Comando remoto elettronico per bocca da banco (tempo di apertura acqua personalizzabile in fase d'ordine, min 5 max 240 sec) con regolazione di temperatura e portata tramite rubinetto sottolavabo.
Electronic separate control for counter spout (running time to be specified on the order, min 5 max 240 seconds) with underbasin mixer to regulate flow rate and temperature.

031	Cromo	Chrome
149	Finox	Finox
706	Black Metal PVD	Black Metal PVD
707	Black Metal Brushed PVD	Black Metal Brushed PVD



30602

Comando remoto elettronico per bocca da pavimento, da soffitto, da parete (tempo di apertura acqua 15 sec) con regolazione di temperatura e portata tramite rubinetto sottolavabo.
Electronic separate control for freestanding, wall-mounted and ceiling-mounted spouts (running time 15 seconds) with underbasin mixer to regulate flow rate and temperature.

031	Cromo	Chrome
149	Finox	Finox
706	Black Metal PVD	Black Metal PVD
707	Black Metal Brushed PVD	Black Metal Brushed PVD

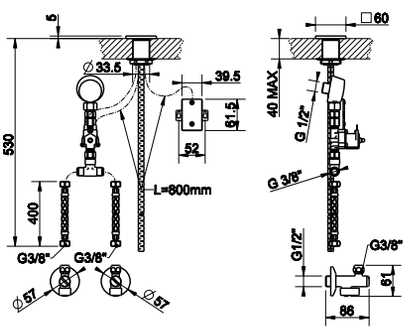



30604

Comando remoto elettronico per bocca da pavimento, da soffitto, da parete (tempo di apertura acqua personalizzabile in fase d'ordine, min 5 max 240 sec) con regolazione di temperatura e portata tramite rubinetto sottolavabo.
Electronic separate control for freestanding, wall-mounted and ceiling-mounted spouts (running time to be specified on the order, min 5 max 240 seconds) with under-basin mixer to regulate flow rate and temperature.

031	Cromo	Chrome
149	Finox	Finox
706	Black Metal PVD	Black Metal PVD
707	Black Metal Brushed PVD	Black Metal Brushed PVD



30622

Comando remoto elettronico per bocca da parete (tempo di apertura acqua 15 sec) con regolazione di temperatura e portata tramite rubinetto sottolavabo.
Electronic separate control for wall-mounted spout (running time 15 seconds) with under-basin mixer to regulate flow rate and temperature.

031	Cromo	Chrome
149	Finox	Finox

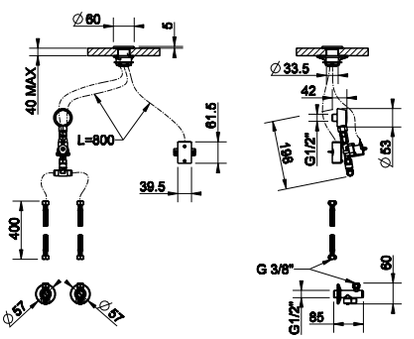

30624

Comando remoto elettronico per bocca da parete (tempo di apertura acqua personalizzabile in fase d'ordine, min 5 max 240 sec) con regolazione di temperatura e portata tramite rubinetto sottolavabo.
Electronic separate control for counter spout (running time to be specified on the order, min 5 max 240 seconds) with underbasin mixer to regulate flow rate and temperature.



031	Cromo	Chrome
149	Finox	Finox

33727 + 33728



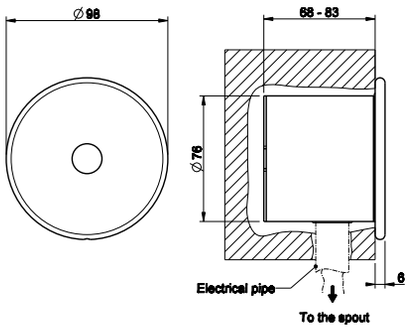

33727

Parte incasso per comando remoto elettronico da parete.
Built-in part for wall-mounted electronic separate control.



031	Cromo	Chrome

33728

Parti esterne per comando remoto elettronico da parete (tempo di apertura acqua 15 sec) per bocca 33717/33716.
External parts for wall-mounted electronic separate control (running time 15 seconds) for spouts 33717/33716.



031	Cromo	Chrome
147	Cromo spazzolato	Brushed chrome
279	Bianco CN	White CN
299	Nero XL	Black XL

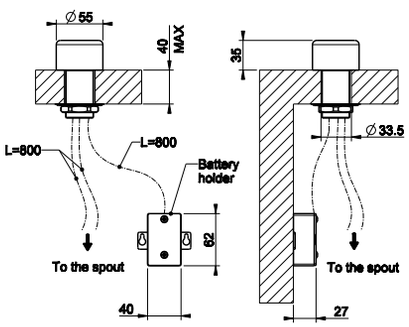

33710

Comando remoto elettronico da banco (tempo di apertura acqua 15 sec) per bocca 33717/33716.
Counter electronic separate control (running time 15 seconds) for spouts 33717/33716.



031	Cromo	Chrome
147	Cromo spazzolato	Brushed chrome
279	Bianco CN	White CN
299	Nero XL	Black XL

30629



Parte incasso per comando remoto.
Built-in part for electronic separate control.

031	Cromo	Chrome

33725



Parti esterne per comando remoto elettronico ad incasso (tempo di apertura acqua 15 sec) con box per la regolazione della temperatura e della portata.
External parts for built-in electronic separate control (running time 15 seconds) with temperature and flow rate setting box.

031	Cromo	Chrome
147	Cromo spazzolato	Brushed chrome
279	Bianco CN	White CN
299	Nero XL	Black XL

30629 + 33725



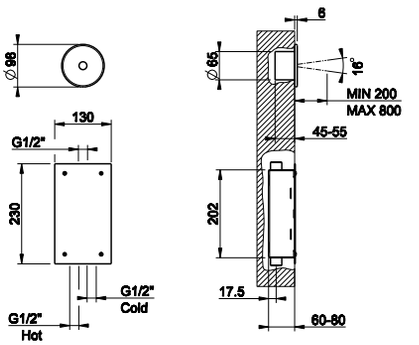

33709



Comando remoto elettronico per bocca da soffitto o da parete con tempo di apertura dell'acqua 15 sec (±20%). Installazione obbligatoria con rubinetto sottolavabo per la regolazione della temperatura e della portata.
Electronic separate control for wall-mounted and ceiling-mounted spouts with water time of 15 seconds (±20%). Compulsory installation with under washbasin mixer to regulate flow rate and temperature.

031	Cromo	Chrome
147	Cromo spazzolato	Brushed chrome
279	Bianco CN	White CN
299	Nero XL	Black XL

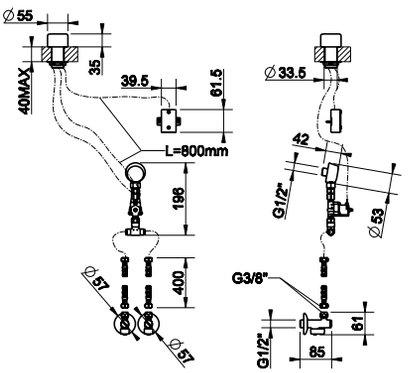

29131



Alimentatore di corrente per comandi remoti alternativo alla batteria fornita nella versione standard.
Power supplier for separate control as an alternative to the battery supplied in the standard version.

031	Cromo	Chrome

GESSI®

BATHTUB · SANITARY WARE
WASHBASINS · MIRRORS

Caratteristiche Tecniche/Technical Features___ p. 684
Vasche/Bathtubs_____ p. 698
Sanitari/Sanitary Ware_____ p. 706
Lavabi/Washbasins_____ p. 710
Specchi/Mirrors_____ p. 731
Accessori/Accessories_____ p. 734
Abbinamenti/Drain Matchings_____ p. 740







Cristalplant® RAL Colour

Materiale “Solid Surface” verniciato esternamente, Bianco Opaco + Colore Personalizzato, Made in Italy
Solid Surface Material with external laquering, Matt White + Custom Colour, Made in Italy

Cristalplant® Verniciato è un materiale composito tecnologicamente avanzato, non assorbente, ipoallergenico e non tossico, riciclabile al 100%, ignifugo, igienico, resistente e piacevole al tatto per la sua finitura vellutata simile alla pietra naturale. É sufficiente l’uso di acqua e comuni detergenti con una spugna abrasiva per rimuovere macchie e sporco dalla superficie; per la superficie esterna verniciata pulire delicatamente con acqua ed un panno in microfibra.

Lacquered Cristalplant® is a unique, technologically advanced composite material, non-absorbent, hypoallergenic and non-toxic, 100% recyclable, fireproof, hygienic, durable and pleasant-touching, thanks to its velvety texture, similar to natural stone. It is enough to clean Cristalplant® with soapy water or with household detergents (even abrasive) in order to remove the majority of stains and dirt from the surface; for the external lacquering, we suggest to clean it with water and a microfiber cloth.

CARATTERISTICHE TECNICHE:

DESIGN:
- Permette la realizzazione di articoli con forme e dimensioni impensabili per la ceramica sanitaria (es. vasche e lavabi freestanding)
- Piacevole al tatto per la sua finitura vellutata simile alla pietra naturale, e superficie esterna personalizzabile nel colore su richiesta del cliente
- Può essere verniciato esternamente in ogni colore RAL

QUALITA’:
- Materiale ECO, completamente riciclabile
- Materiale molto simile al Corian, ma con migliori prestazioni tecniche
- La finitura esterna “RAL Colour” è applicata artigianalmente, tramite una mano di fondo e una di vernice
- Tutta la superficie esterna viene rivestita da un invisibile strato protettivo che protegge l’esclusiva verniciatura sottostante e conferisce un piacevole effetto tattile
- Questa finitura esterna speciale rimane comunque delicata e richiede maggiore attenzione , rispetto ad un prodotto standard
- Non ingiallisce e resiste ottimamente al sole
- Buona resistenza al graffio (1,6 N), in accordo con la normativa UNI 9428:1989
- 100% Made in Italy

CURA E MANUTENZIONE:
- Può essere pulito quotidianamente con prodotti non aggressivi e panni delicati
- L’uso di prodotti abrasivi, solventi o agenti aggressivi sulla superficie esterna verniciata, possono compromettere l’integrità dell’esclusiva verniciatura esterna
- Eventuali graffi profondi, necessitano del ripristino della verniciatura

TECHNICAL FEATURES:

DESIGN:
- It allows the creation of products with shapes and dimensions unconceivable for sanitary ceramic (e.g. freestanding bathtubs and washbasins)
- Pleasant to touch thanks to its velvet finish, similar to natural stone, it presents an external surface which is customizable with colours on request
- It can be externally lacquered in any RAL colour

QUALITY:
- ECO material, fully recyclable
- Material very similar to Corian, but with better technical performances
- The external “RAL Colour” finish is handmade, using a primer and a high quality paint
- The entire external surface is coated with an invisible layer which protects the exclusive underlying paint and gives it a pleasant tactile effect
- This special exterior finish is still delicate and requires more attention than a standard product
- It does not turn yellow and optimally withstands the sun
- Good resistance to scratches (1.6 N), in agreement with the UNI 9428:1989
- 100% Italian Patent and 100% Made in Italy

CARE & MAINTENANCE:
- It can be daily cleaned with a soft cloth and non-aggressive products
- The use of abrasive products, solvents or aggressive agents on the external painted surface may compromise the integrity of the exclusive exterior paint
- Accidental deep scratches may require the restoration of the lacquering of the surface





Cristalplant®

Materiale “Solid Surface”, Bianco Opaco, Made in Italy
Solid Surface Material, Matt White, Made in Italy

Cristalplant® è un materiale composito tecnologicamente avanzato, non assorbente, ipoallergenico e non tossico, riciclabile al 100%, ignifugo, igienico, resistente e piacevole al tatto per la sua finitura vellutata simile alla pietra naturale. É sufficiente l’uso di acqua e comuni detergenti con una spugna abrasiva per rimuovere macchie e sporco dalla superficie.

Cristalplant® is a unique, technologically advanced composite material, non-absorbent, hypoallergenic and non-toxic, 100% recyclable, fireproof, hygienic, durable and pleasant-touching, easy on the hands for its velvety texture, similar to natural stone. It is enough to clean Cristalplant® with soapy water or household detergents (even abrasive) in order to remove the majority of stains and dirt from the surface.

CARATTERISTICHE TECNICHE:

DESIGN:
- Permette la realizzazione di articoli con forme e dimensioni impensabili per la ceramica sanitaria (es. vasche e lavabi freestanding)
- Piacevole al tatto per la sua finitura vellutata simile alla pietra naturale
- Può essere tagliato e giuntato permettendo la personalizzazione su misura senza che le giunture siano visibili
-Troppopieno a taglio, integrato nello spessore di vasca o lavabo

QUALITA’:
- Materiale ECO, completamente riciclabile
- Materiale molto simile al Corian, ma con migliori prestazioni tecniche
- Non assorbe
- Resistente agli impatti
- Non ingiallisce e resiste ottimamente al sole
- Ignifugo (Classe 1)
- Resiste al calore intenso fino a 140°C
- Specifica formulazione e tecnologia produttiva che soddisfa ed eccede le restrittive normative europee per l’arredo bagno (es. vasche e lavabi)
- Brevetto 100% italiano e 100% Made in Italy

CURA E MANUTENZIONE:
- Può essere pulito quotidianamente con i normali prodotti in commercio, anche abrasivi
- Le bruciature e le macchie più ostinate possono essere rimosse con l’ausilio di una comune spugna abrasiva
- Eventuali graffi, anche profondi, possono essere eliminati con facilità

TECHNICAL FEATURES:

DESIGN:
- It allows the creation of products with shapes and dimensions unfit for sanitary ceramic (e.g. freestanding bathtubs and washbasins)
- Pleasant to touch due to its velvet finish, similar to natural stone
- Pieces can be split and invisibly joint, allowing customization
- Integrated slot overflow in the thickness of the washbasin or bathtub

QUALITY:
- ECO material, fully recyclable
- Material very similar to Corian, but with better technical performances
- Does not absorb
- Shock resistant
- Does not turn yellow and optimally stands the sun
- Fireproof (Class 1)
- Resistant to intense heat up to 140°C
- Specific formulation and productive technology, exceeding restrictive European regulations for bathroom furniture (e.g. bathtubs and washbasins)
- 100% Italian Patent and 100% Made in Italy

CARE & MAINTENANCE:
- Clean daily with standard products, even abrasive products
- Burns and stubborn stains can be removed with a standard abrasive sponge (e.g. Scotch Brite)
- External scratches, even deep ones, can be easily removed


GESSI



Ceramilux®

Materiale “Gel Coat”, Bianco Lucido, Made in Italy
Gel Coat Material, Gloss White, Made in Italy

Ceramilux® è un materiale composito tecnologicamente avanzato, non assorbente, ipoallergenico e non tossico, riciclabile al 100%, ignifugo, igienico, resistente e piacevole al tatto per la sua finitura simile alla ceramica sanitaria. É sufficiente l’uso di acqua e comuni detergenti con una spugna non abrasiva per rimuovere macchie e sporco dalla superficie.

Ceramilux®, is a unique, technologically advanced composite material, non-absorbent, hypoallergenic and non-toxic, 100% recyclable, fireproof, hygienic, durable and pleasant-touching, easy on the hands for its texture, similar to sanitary ceramic. It is enough to clean Ceramilux® with soapy water or household detergents (not abrasive) in order to remove the majority of stains and dirt from the surface.

CARATTERISTICHE TECNICHE:

DESIGN:
- Permette la realizzazione di articoli con forme e dimensioni impensabili per la ceramica sanitaria (es. vasche e lavabi freestanding)
- Piacevole al tatto per la sua finitura lucida, comparabile alla ceramica sanitaria, eccezionale brillantezza
- Può essere tagliato e giuntato permettendo la personalizzazione su misura senza che le giunture siano visibili
- Troppopieno a taglio, integrato nello spessore di vasca o lavabo

QUALITA’:
- Materiale ECO, completamente riciclabile
- Materiale dotato di spesso strato di gel-coat che crea un resistente strato lucido
- Non assorbe e non si macchia
- Non ingiallisce e resiste ottimamente al sole
- Ignifugo (Classe 1)
- Resiste al calore intenso fino a 120°C
- Specifica formulazione e tecnologia produttiva che soddisfa ed eccede le restrittive normative europee per l’arredo bagno (es. vasche e lavabi)
- Brevetto 100% italiano e 100% Made in Italy

CURA & MANUTENZIONE:
- Può essere pulito quotidianamente con i normali prodotti in commercio, non abrasivi
- Leggeri graffi superficiali, possono essere eliminati con facilità, quelli più profondi necessitano di adeguata riparazione

TECHNICAL FEATURES:

DESIGN:
- It allows the creation of products with shapes and sizes unfit for sanitary ceramic (e.g. freestanding bathtubs and washbasins)
- Beautifully shiny and white, looks like traditional ceramic, through it’s glossy finish
- Can be cut and invisibly joint, allowing customization
Integrated slot overflow in the thickness of the washbasin or bathtub

QUALITY:
- ECO material, fully recyclable
- Material with thick and resistant glossy gel-coat
- Does not absorb or stain
- Does not turn yellow and optimally stands the sun
- Fireproof (1 Class)
- Resistant to intense heat up to 120°C
- Specific formulation and productive technology, satisfying and exceeding the restrictive European regulations for bathroom furniture (e.g. bathtubs and washbasins)
- 100% Italian Patent and 100% Made in Italy

CARE & MAINTENANCE:
- Clean daily with standard non-abrasive products
- Eventual surface scratches can be removed easily, while the thickest ones need a suitable reparation





Ceramica Sanitaria / Sanitary Ceramic

Vitreous China & Fireclay, Bianco Lucido, Made in Italy
Vitreous China & Fireclay, Gloss White, Made in Italy

La ceramica sanitaria è un materiale naturale, realizzato con acqua e argilla ed utilizzato da secoli. E' un materiale estremamente igienico, dotato di uno smalto ultra resistente che garantisce prestazioni superiori a qualsiasi altro materiale non ceramico. É sufficiente l'uso di acqua e comuni detergenti con una spugna anche leggermente abrasiva per rimuovere macchie e sporco dalla superficie.

The sanitary ceramic is a natural material, made by water and clay, used for centuries. It is a extremely hygienic material, endowed with an ultra-resistant glaze that provides better performances than any other non-ceramic material. It is enough to clean it with soapy water or household detergents (even abrasive) in order to remove stains and dirt from the surface.

CARATTERISTICHE TECNICHE:

DESIGN:
- Permette la realizzazione di articoli di grande design, e vincolati da restrittive normative, come vasi e bidet, che non possono essere realizzati in altri materiali
- Superficie smaltata, piacevolmente liscia e igienica
- E' il materiale tradizionalmente più apprezzato per gli elementi funzionali dell'arredo bagno
- Troppopieno, integrato nello spessore del lavabo

QUALITA':
- La ceramica è di per sé un prodotto naturale, realizzato con acqua e argilla, ed utilizzato da secoli
- Materiale dotato di smalto ultra resistente che garantisce prestazioni superiori a qualsiasi altro materiale non ceramico
- Non assorbe e non si macchia
- Resistente ai graffi e all'abrasione
- Brillantezza e purezza caratteristiche della produzione italiana, ancora ineguagliate
- Non ingiallisce, materiale praticamente eterno
- Resiste al calore intenso e alle bruciature
- 100% Made in Italy

CURA & MANUTENZIONE:
- Può essere pulito quotidianamente con i normali prodotti in commercio, anche leggermente abrasivi
- Anche le macchie più ostinate possono essere rimosse facilmente con i più comuni prodotti

TECHNICAL FEATURES:

DESIGN:
- It allows the creation of products of great design (e.g. toilets and bidets), bound by restrictive regulations, which can not be made of other materials
- Nicely smooth and hygienic glazed surface
- It is traditionally the most valued material because of its funcionality in the bathroom
- Overflow integrated in the thickness of the washbasin

QUALITY:
- Ceramic is in itself a natural product, made with clay and water and used for centuries
- Material with ultra-resistant glaze, ensuring better performance than anyother non-ceramic material
- It does not absord and does not stain
- Resistant to scratches and abrasion
- Still unmatched shining and purity, typical of Italian production
- It does not turn yellow, it is practically an eternal material
- Resistant to intense heat and burns
- 100% Made in Italy

CARE & MAINTENANCE:
- Clean daily with non-aggressive products and delicate clothes
- Also the most stubborn stains can be easily removed with the use of the most common products





Gres

Gres Semi-opaco, Bianco/Nero Gessi, Made in Italy
Semi-Opaque Gres, White/Black Gessi, Made in Italy

Il gres è un materiale naturale, realizzato con acqua e argilla ed utilizzato da secoli. E' un materiale estremamente igienico, dotato di uno smalto ultra resistente che garantisce prestazioni superiori a qualsiasi altro materiale non ceramico. É sufficiente l'uso di acqua e comuni detergenti con una spugna anche leggermente abrasiva per rimuovere macchie e sporco dalla superficie.

Gres is a natural material, made by water and clay, used for centuries. It is a extremely hygienic material, endowed with an ultra-resistant glaze that provides better performance than any other non-ceramic material. It is enough to clean it with soapy water or household detergents (even abrasive) in order to remove stains and dirt from the surface.

CARATTERISTICHE TECNICHE:

DESIGN:
- Permette la realizzazione di articoli di grande design, caratterizzati da bordi particolarmente sottili e finiture superficiali ricercate
- Superficie smaltata, semi opaca e connotata in colori esclusivi Gessi, gradevole al tatto
- Come la ceramica sanitaria, è materiale tradizio-nalmente apprezzato per gli elementi funzionali dell'arredo bagno

QUALITA':
- Il gres è di per sé un prodotto naturale, realizzato con acqua e argilla, ed utilizzato da secoli
- Materiale dotato di smalto ultra resistente che garantisce prestazioni superiori a qualsiasi altro materiale non ceramico
- Non assorbe e non si macchia
- Resistente ai graffi e all'abrasione
- Brillantezza e purezza caratteristiche della produzione italiana, ancora ineguagliate
- Non deteriora nel tempo, materiale praticamente eterno
- Resiste al calore intenso e alle bruciature
- 100% Made in Italy

CURA & MANUTENZIONE:
- Può essere pulito quotidianamente con i normali prodotti in commercio, anche leggermente abrasivi
- Anche le macchie più ostinate possono essere rimosse facilmente con i più comuni prodotti

TECHNICAL FEATURES:

DESIGN:
- It allows the creation of products of great design, characterized by very thin edges and special surface finishes
- Semi-opaque glazed surface with exclusive Gessi colours, pleasant to touch
- Like sanitary ceramic, gres is a material traditionally valued for its technical performances

QUALITY:
- The Gres is in itself a natural product, made with clay and water and used since centuries
- Material with ultra-resistant glaze, ensuring better performance than anyother non-ceramic material
- Does not absorb or stain
- Resistant to scratches and abrasion
- Still unmatched shining and purity, typical of Italian production
- Does not deteriorate over time, it is practically an eternal material
- Resistant to intense heat and burns
- 100% Made in Italy

CARE & MAINTENANCE:
- Clean daily with non-aggressive products and delicate clothes
- Also the most stubborn stains can be easily removed with the use of the most common products





Gres Platino

Gres Platino, Platino lucido, Made in Italy
Gres Platinum, Bright Platinum, Made in Italy

Il gres è un materiale naturale, realizzato con acqua e argilla ed utilizzato da secoli. La finitura in vero platino è applicata artigianalmente, tramite due mani di verniciatura a pennello e la superficie è rivestita da un invisibile strato siliconico nano molecolare che protegge la preziosa finitura. Per la pulizia quotidiana è necessario pulire deilcatamente con acqua ed un panno in microfibra.

Gres is a natural material, made by water and clay, used for centuries. The true platinum finishing is varnished by hand, using two layers of paint and the surface is then coated by an invisible nano-molecular silicone layer that protects the precious finishing. For daily cleaning is necessary to clean with water and a microfiber cloth.

CARATTERISTICHE TECNICHE:

DESIGN:
- Permette la realizzazione di articoli di grande design, caratterizzati da bordi particolarmente sottili e finiture superficiali ricercate
- Superficie smaltata, lucida e rivestita da una esclusiva verniciatura in vero platino 18 carati
- Il design esclusivo e la finitura platino trasformano il lavabo in una vera e propria scultura gioiello

QUALITA':
- Il gres è di per sé un prodotto naturale, realizzato con acqua e argilla, ed utilizzato da secoli
- La finitura in vero platino è applicata artigianalmente, tramite due mani di verniciatura a pennello
- I pezzi vengono successivamente cotti in forno per fissare la finitura
- Infine tutta la superficie viene rivestita da un invisibile strato siliconico nano molecolare che protegge la preziosa finitura
- Questa finitura speciale rimane comunque delicata e richiede maggiore attenzione, rispetto a un prodotto standard
- La finitura conserva le caratteristiche intrinseche del platino, non ossida e si mantiene lucente
- 100% Made in Italy

CURA & MANUTENZIONE:
- Può essere pulito quotidianamente con prodotti non aggressivi e panni delicati
- L'uso di prodotti abrasivi, solventi o agenti aggressivi, possono compromettere l'integrità del prezioso rivestimento in platino

TECHNICAL FEATURES:

DESIGN:
- It allows the creation of products of great design, characterized by very thin edges and special surface finishes
- Gloss glazed surface, coated with a unique varnishing made of true platinum (18 carat)
- The exclusive design and the platinum finish transform the washbasin in a true jewel-sculpture

QUALITY:
- The gres is in itself a natural product, made with clay and water and used for centuries
- The platinum finish is applied by hand, using two coats of paint brush
- The pieces are then fired in the kiln to fix the finishing
- Finally, the entire surface is coated with an invisible nano-molecular silicone layer that protects the precious finish
- The special finish is evenly delicate and requires more attention than a standard product
- The finish preserves the intrinsic characteristics of platinum, does not oxidize and remains shiny
- 100% Made in Italy

CARE & MAINTENANCE:
- Clean daily with non-aggressive products and delicate clothes
- The use of abrasive, aggressive products or solvents, can compromise the integrity of the precius platinum coating

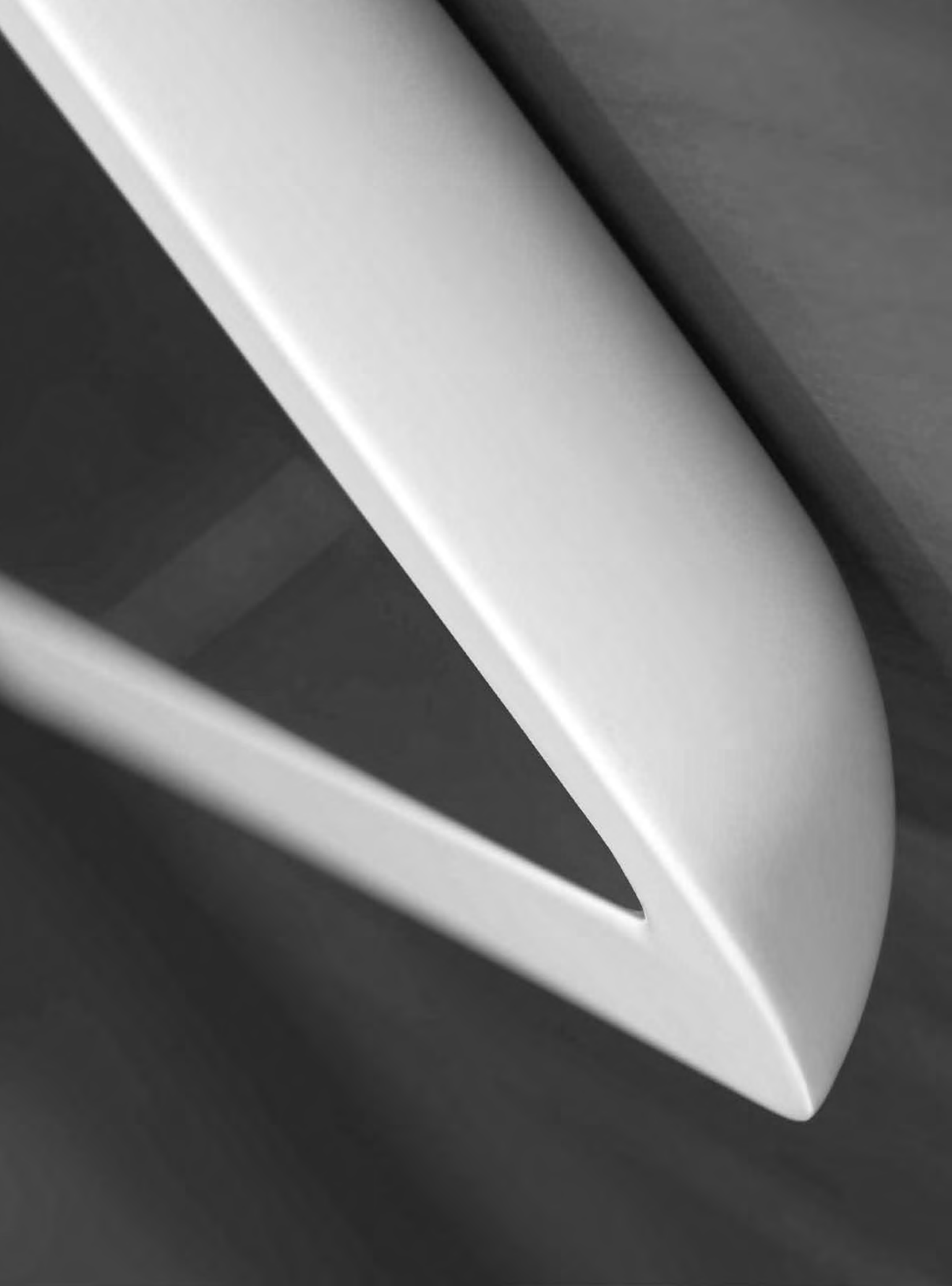



Structural®

Resina poliuretanica avanzata, semi-opaca, Made in Italy
Advanced Poliurethane Resins, semi-opaque, Made in Italy

Structural® è una resina poliuretanica tecnologicamente avanzata, impermeabile e non attaccabile da umidità e muffe, ignifugo, igienico, resistente e piacevole al tatto. La sua finitura è coordinata ai lavabi abbinati. É sufficiente l'uso di acqua e comuni detergenti con una spugna non abrasiva per rimuovere macchie e sporco dalla superficie.

Structural® is a technologically advanced Poliurethane resin, waterproof, not attachable by moisture and mold, fireproof, hygienic, durable and pleasant-touching. Its finishing matches washbasins. It is enough to clean Structural® with soapy water or household detergents (not abrasive) in order to remove of stains and dirt from the surface.

CARATTERISTICHE TECNICHE:

DESIGN:
- Permette la realizzazione di articoli con forme, spessori e dimensioni impensabili per il legno o altre materie plastiche (es. specchi, accessori, etc.)
- Piacevole al tatto per la sua finitura coordinata ai lavabi della serie
- Leggero e molto resistente al tempo stesso, risulta ideale per tutti quei prodotti che si installano in sospensione

QUALITA':
- Smaltimento assimilabile ai normali rifiuti urbani
- Specifico per ambienti umidi come la nautica e il bagno (spa, hammam, ed esterni)
- Resistente agli impatti
- Non ingiallisce
- Ignifugo (Classe B2)
- Resiste al calore intenso fino a 140°C
- Brevetto 100% italiano e 100% Made in Italy

CARE & MAINTAINANCE:
- Può essere pulito quotidianamente con i normali prodotti in commercio, non abrasivi
- L'uso di prodotti abrasivi, solventi o agenti aggressivi, possono compromettere l'integrità della verniciatura superficiale

VANTAGGI RISPETTO AL LEGNO O MDF:
- Gli specchi in legno o mdf, dopo una breve permanenza in un ambiente umido come il bagno di casa, si gonfiano, si crepano e in breve tempo richiedono la loro sostituzione.
Gli specchi Gessi mantengono inalterate le loro caratteristiche nel tempo

TECHNICAL FEATURES:

DESIGN:
- It allows the creation of products with shapes and sizes unfit for wood or other plastics (e.g. mirrors, accessories)
- Pleasent to touch, due to its matching finish with washbsins.
- Light and very resistant at the same time, it is ideal for all the products that needing wall-hung installation

QUALITY:
- Specific for wet environment, such as nautics and bathrooms (spa, hammam, and outdoor)
- Shock resistant
- Does not turn yellow and optimally stands the sun
- Fireproof (B2 Class)
- Resistant to intense heat up to 140°C
- 100% Italian Patent and 100% Made in Italy

CARE & MAINTENANCE:
- Clean dealy with standard non-abrasive products
- The use of abrasive and aggressive products or solvents may damage the surface varnishing

ADVANTAGES OVER WOOD OR MDF:
- After short staying in wet environments like bathroom, wood or mdf mirrors crack, swell and require replacement. Gessi mirrors maintain their premium features in the time

46715

Vasca freestanding in Cristalplant® (bianco opaco). Scarico incluso. Verificare portata soletta se conforme alle specifiche.
Freestanding bathtub, matt white Cristalplant® (matt white). Waste included. Please check if the capacity load of the slab is in conformity with the specifications.



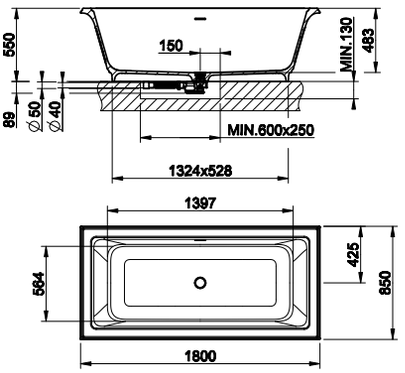

521	Cristalplant	Cristalplant

46717

Vasca freestanding in Cristalplant® (bianco opaco). Verniciatura esterna. Possibile installazione rubinetteria bordo vasca. Scarico incluso. Verificare portata soletta se conforme alle specifiche.
Freestanding bathtub in Cristalplant® (matt white). External lacquering. Possible tap mounting on the ledge. Waste included. Please check if the capacity load of the slab is in conformity with the specifications.



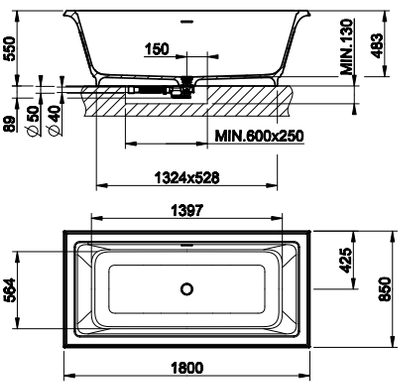

XXX	Cristalplant RAL Colour - codice RAL a richiesta/ custom RAL code on request

DATI TECNICI / TECHNICAL DATA
art_**46715/46717**

Peso - *Weight*	150 Kg
Capacità al troppopieno - *Overflow Water capacity*	ca. 325 l
Scarico del troppopieno - *Discharge of overflow*	30 l/min
Scarico della piletta - *Discharge of drain*	60 l/min
Tempo di riempimento al troppopieno - *Filling time*	16 min con 20 l/min *16 min at 20 l/min*

45925

Vasca freestanding in Cristalplant® (bianco opaco). Scarico incluso. Verificare portata soletta se conforme alle specifiche.
Freestanding bathtub, matt white Cristalplant® (matt white). Waste included. Please check if the capacity load of the slab is in conformity with the specifications.

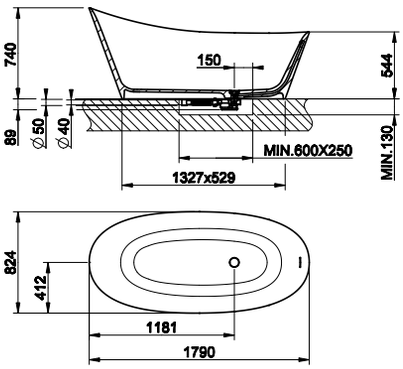



521	Cristalplant	Cristalplant

45923

Vasca freestanding in Cristalplant® (bianco opaco) . Verniciatura esterna. Scarico incluso. Verificare portata soletta se conforme alle specifiche.
Freestanding bathtub in Cristalplant® (matt white). External lacquering. Possible tap mounting on the ledge. Waste included. Please check if the capacity load of the slab is in conformity with the specifications.

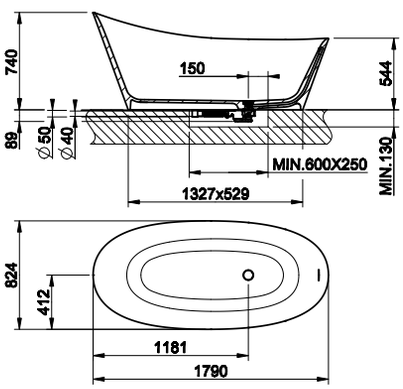



XXX	Cristalplant RAL Colour - codice RAL a richiesta/ custom RAL code on request

DATI TECNICI / TECHNICAL DATA
art_**45925/45923**

Peso - *Weight*	150 Kg
Capacità al troppopieno - *Overflow Water capacity*	ca. 250 l
Scarico del troppopieno - *Discharge of overflow*	30 l/min
Scarico della piletta - *Discharge of drain*	60 l/min
Tempo di riempimento al troppopieno - *Filling time*	13 min con 20 l/min *13 min at 20 l/min*

39105

Vasca freestanding in Cristalplant® (bianco opaco). Verificare portata soletta se conforme alle specifiche.
Freestanding bath tub, matt white Cristalplant® (matt white). Please check if the capacity load of the slab is in conformity with the specifications.



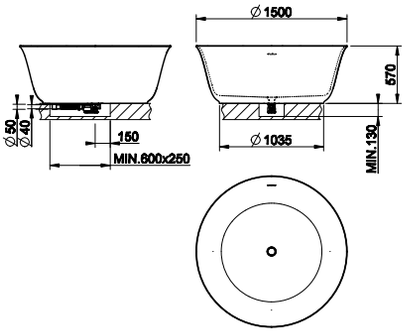

521	Cristalplant	Cristalplant

DATI TECNICI / TECHNICAL DATA **39105**	
Peso (Peso con acqua)- *Weight (Weight with water)*	175 Kg
Capacità al troppopieno - *Overflow Water capacity*	ca. 490 l
Scarico del troppopieno - *Discharge of overflow*	30 l/min
Scarico della piletta - *Discharge of drain*	60 l/min
Tempo di riempimento al troppopieno - *Filling time*	16 min at 30 l/min

37525

Vasca Freestanding Ceramilux®, bianco lucido. Verificare portata soletta se conforme alle specifiche.
Freestanding bath tub. Please check if the capacity load of the slab is in conformity with the specifications.

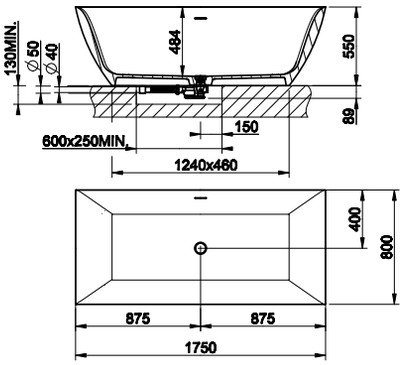



515	Ceramilux	Ceramilux

DATI TECNICI / TECHNICAL DATA **37525**	
Peso (Peso con acqua)- *Weight (Weight with water)*	167 Kg
Capacità al troppopieno - *Overflow Water capacity*	ca. 320 l
Scarico del troppopieno - *Discharge of overflow*	30 l/min
Scarico della piletta - *Discharge of drain*	60 l/min
Tempo di riempimento al troppopieno - *Filling time*	16 min at 20 l/min



MADE TO MEASURE
Tailored to your desires

37598



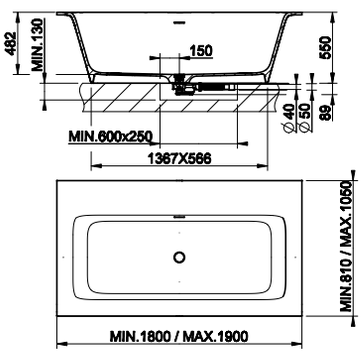

Vasca freestanding in Cristalplant® (bianco opaco) a misura personalizzata, max 190x105xh55. Possibile installazione rubinetteria bordo vasca. Scarico incluso. **Verificare portata soletta se conforme alle specifiche.**
Freestanding bathtub in Cristalplant® (matt white) custom size, max 190x105xh55. *Possible tap mounting on the ledge. Waste included.* ***We recommend that you check the floor structure can sustain the weight of the bathtub including the water volume.***

521 Cristalplant

DATI TECNICI / TECHNICAL DATA
art_**37598**

Peso (Peso con acqua)- *Weight (Weight with water)*	max 260 kg (585 Kg)
Capacità al troppopieno - *Overflow Water capacity*	ca. 325 lt l
Scarico del troppopieno - *Discharge of overflow*	30 l/min
Scarico della piletta - *Discharge of drain*	60 l/min
Tempo di riempimento al troppopieno - *Filling time*	16 min con 20 l/min *16 min at 20 l/min*

37596

Vasca freestanding in Cristalplant® (bianco opaco) 180x100xh55 cm con bordo laterale. Vani a giorno (destra) e installazione rubinetteria bordo vasca con sportello per ispezione (sinistra). Scarico incluso.
Verificare portata soletta se conforme alle specifiche.
Freestanding bathtub in Cristalplant® (matt white) 180x100xh55 cm with side rim. Open shelves (right side) and tap mounting with inspection door (left side). Waste included. Please check if the capacity load of the slab is in conformity with the specifications.

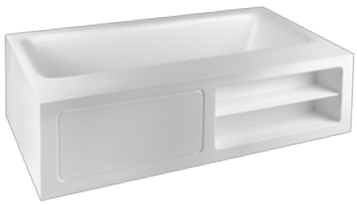

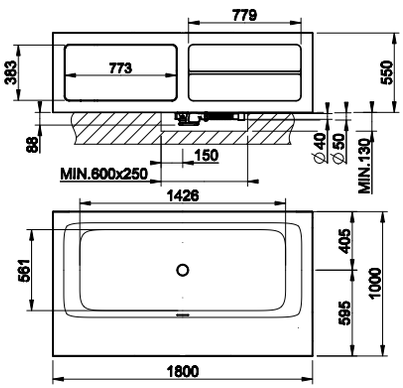

521	Cristalplant	Cristalplant

37597

Vasca freestanding in Cristalplant® (bianco opaco) 180x100xh55 cm con bordo laterale. Vani a giorno (sinistra) e installazione rubinetteria bordo vasca con sportello per ispezione (destra). Scarico incluso.
Verificare portata soletta se conforme alle specifiche.
Freestanding bathtub in Cristalplant® (matt white) 180x100xh55 cm with side rim. Open shelves (left side) and tap mounting with inspection door (right side). Waste included. Please check if the capacity load of the slab is in conformity with the specifications.

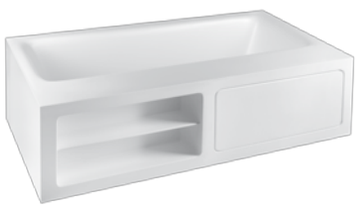

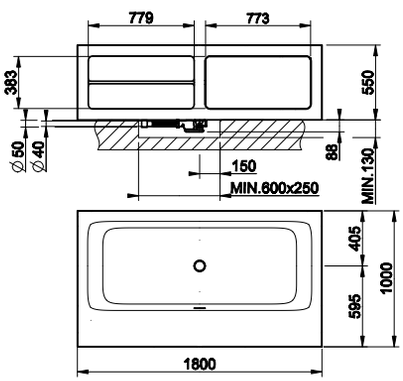

521	Cristalplant	Cristalplant

DATI TECNICI / TECHNICAL DATA
art_**37596/37597**

Peso (Peso con acqua)- *Weight (Weight with water)*	243 Kg (568 Kg)
Capacità al troppopieno - *Overflow Water capacity*	ca. 325 lt l
Scarico del troppopieno - *Discharge of overflow*	30 l/min
Scarico della piletta - *Discharge of drain*	60 l/min
Tempo di riempimento al troppopieno - *Filling time*	16 min con 20 l/min *16 min at 20 l/min*

37593

Vasca freestanding in Cristalplant® (bianco opaco) 180x81xh55 cm senza bordo laterale. Scarico incluso. Verificare portata soletta se conforme alle specifiche.
Freestanding bathtub in Cristalplant® (matt white) 180x81xh55 cm without side rim. Waste included.
Please check if the capacity load of the slab is in conformity with the specifications.



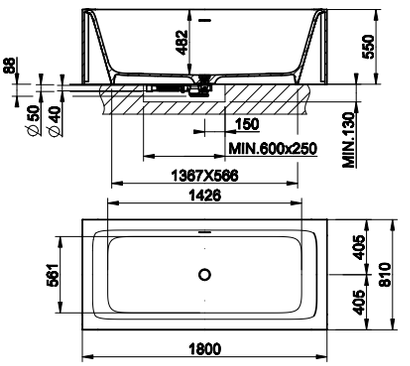

521	Cristalplant	Cristalplant

37594

Vasca freestanding in Cristalplant® (bianco opaco) 180x100xh55 cm con bordo laterale. Possibile installazione rubinetteria bordo vasca (non ispezionabile). Scarico incluso. Verificare portata soletta se conforme alle specifiche.
Freestanding bathtub in Cristalplant® (matt white) 180x100xh55 cm with side rim. Possible tap mounting on the rim (not inspectionable). Waste included. Please check if the capacity load of the slab is in conformity with the specifications.



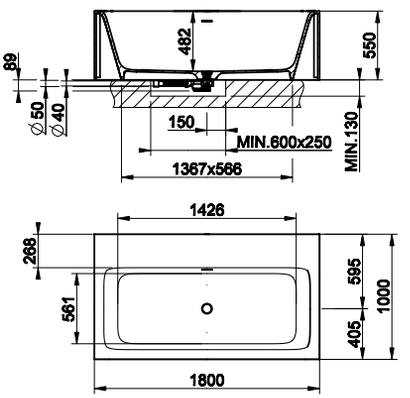

521	Cristalplant	Cristalplant

DATI TECNICI / TECHNICAL DATA
art_**37593/37594/37591/37592**

Peso (Peso con acqua)- *Weight (Weight with water)*	205-223 Kg (530-548 kg) / 137 Kg (462 Kg)
Capacità al troppopieno - *Overflow Water capacity*	ca. 325 lt l
Scarico del troppopieno - *Discharge of overflow*	30 l/min
Scarico della piletta - *Discharge of drain*	60 l/min
Tempo di riempimento al troppopieno - *Filling time*	16 min con 20 l/min *16 min at 20 l/min*

37591

Vasca freestanding o da incasso in Cristalplant® (bianco opaco) 180x96xh55 cm con bordo laterale. Possibile installazione rubinetteria bordo vasca. Scarico incluso. Verificare portata soletta se conforme alle specifiche.
Freestanding or built-in bathtub in Cristalplant® (matt white) 180x96xh55 cm with side rim. Possible tap mounting on the rim. Waste included. Please check if the capacity load of the slab is in conformity with the specifications.

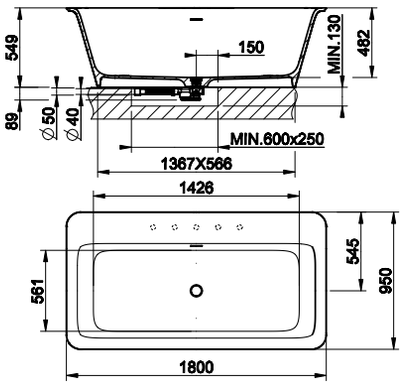



521	Cristalplant	Cristalplant	

37592

Vasca freestanding in Cristalplant® (bianco opaco) 180x96xh55 cm con bordo laterale. Verniciatura esterna. Possibile installazione rubinetteria bordo vasca. Scarico incluso. Verificare portata soletta se conforme alle specifiche.
Freestanding bathtub in Cristalplant® (matt white) 180x96xh55 cm with side rim. External lacquering. Possible tap mounting on the rim. Waste included. Please check if the capacity load of the slab is in conformity with the specifications.

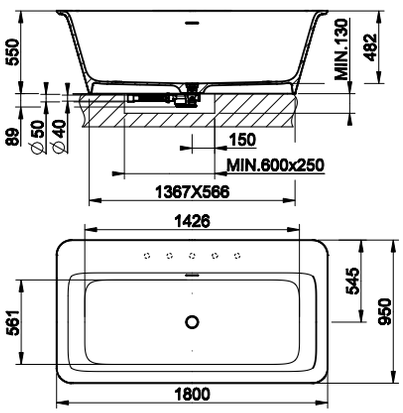



XXX	Cristalplant RAL Colour - codice RAL a richiesta/ custom RAL code on request		

46719

Piatto doccia in Cristalplant® (bianco opaco). Installazione universale. Scsrico non incluso. Compatibile con scarico a norma DIN EN 274 - D90 - UNI EN ISO 6708.
Shower tray in Cristalplant® (matt white). Universal installation. Drain not included. Compatible with DIN EN 274 - D90 - UNI EN ISO 6708 drains.

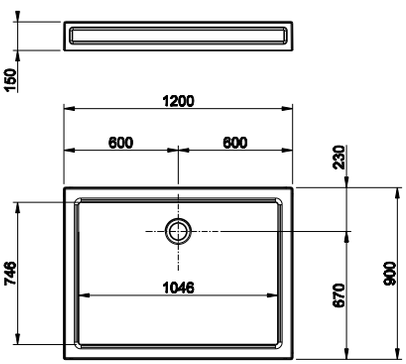



521	Cristalplant	Cristalplant	**3.489**



46753

Vaso sospeso a parete (6 litri) in Ceramica Bianco Europa con sifone integrato. Cerniere con chiusura rallentata e coprifori laterali inclusi in finitura 031.
Wall hung WC (6 litres) in White Europe Ceramic, integrated siphon. Soft-closing hardware and lateral holes plugs included in 031 finishing.

518 Ceramica Bianco Europa White Europe Ceramic

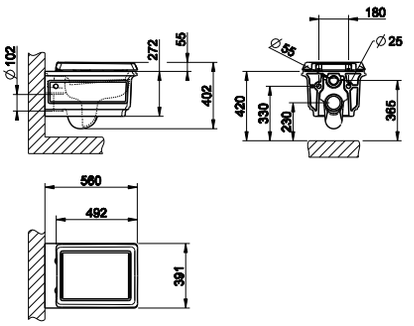



46755

Bidet sospeso a parete in Ceramica Bianco Europa con scarico troppopieno e con foro centrale per rubinetteria. Tappo troppopieno e coprifori laterali inclusi in finitura 031.
Wall hung bidet in in White Europe Ceramic with overflow waste, with central hole for taps and fittings. Overflow cap and side covering caps included in 031 finishing.

518 Ceramica Bianco Europa White Europe Ceramic

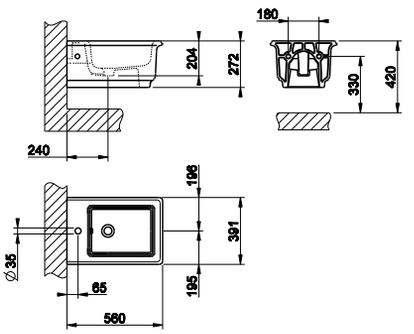



45933

Vaso sospeso a parete (6 litri) in Ceramica Bianco Europa con sifone integrato. Cerniere con chiusura rallentata e coprifori laterali inclusi in finitura 031.
Wall hung WC (6 litres) in White Europe Ceramic, integrated siphon. Soft-closing hardware and lateral holes plugs included in 031 finishing.

518 Ceramica Bianco Europa White Europe Ceramic

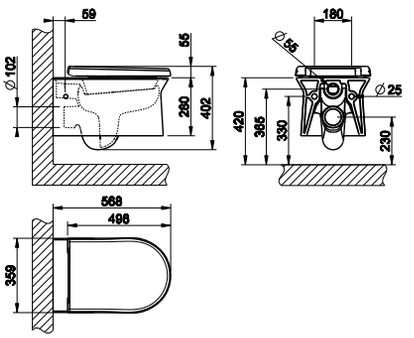



45935

Bidet sospeso a parete in Ceramica Bianco Europa con scarico troppopieno e con foro centrale per rubinetteria. Tappo troppopieno e coprifori laterali inclusi in finitura 031.
Wall hung bidet in in White Europe Ceramic with overflow waste, with central hole for taps and fittings. Overflow cap and side covering caps included in 031 finishing.

518 Ceramica Bianco Europa White Europe Ceramic

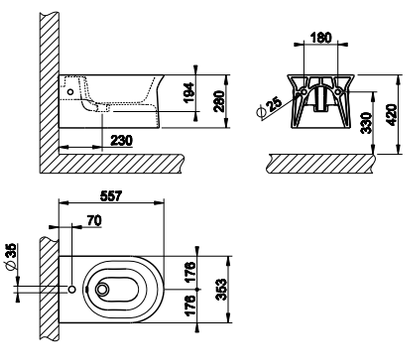



42113

Vaso sospeso a parete (6 litri) in Ceramica Bianco Europa con sifone integrato. Cerniere con chiusura rallentata e coprifori laterali inclusi in finitura 031.
Wall hung WC (6 litres) in White Europe Ceramic, integrated siphon. Soft-closing hardware and lateral holes plugs included in 031 finishing,

518 Ceramica Bianco Europa White Europe Ceramic

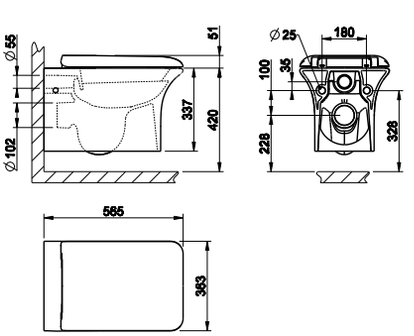

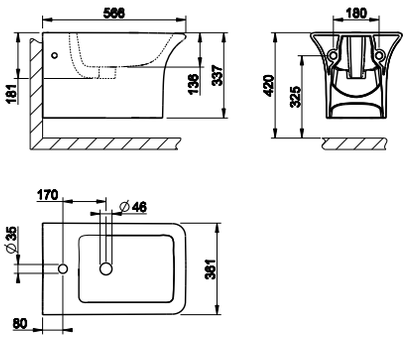

42115

Bidet sospeso a parete in Ceramica Bianco Europa con scarico troppopieno e con foro centrale per rubinetteria. Coprifori laterali inclusi in finitura 031.
Wall hung bidet in in White Europe Ceramic with overflow waste, with central hole for taps and fittings. Side covering caps included in 031 finishing.

518 Ceramica Bianco Europa White Europe Ceramic



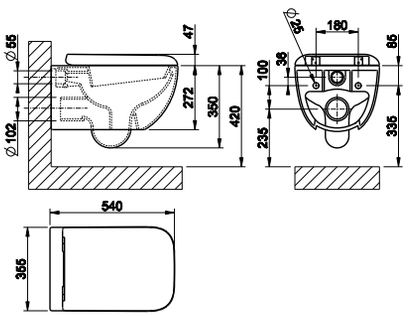

39113

Vaso sospeso a parete (6 litri) in Ceramica Bianco Europa con sifone integrato. Cerniere con chiusura rallentata e coprifori laterali inclusi in finitura 031, a richiesta disponibili in finitura 147.
Wall hung WC (6 litres) in White Europe Ceramic, integrated siphon. Soft-closing hardware and lateral holes plugs included in 031 finishing, 147 finishing available on demand.

518 Ceramica Bianco Europa White Europe Ceramic



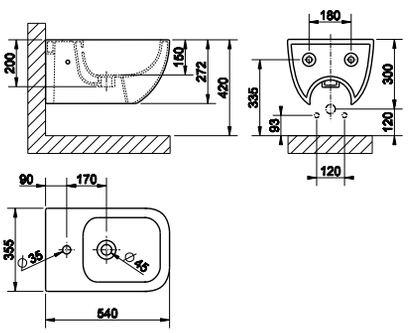

39115

Bidet sospeso a parete in Ceramica Bianco Europa con scarico troppopieno e con foro centrale per rubinetteria. Tappo troppopieno e coprifori laterali inclusi in finitura 031, a richiesta disponibili in finitura 147.
Wall hung bidet in in White Europe Ceramic with overflow waste, with central hole for taps and fittings. Overflow cap and side covering caps included in 031 finishing, 147 finishing available on demand.

518 Ceramica Bianco Europa White Europe Ceramic



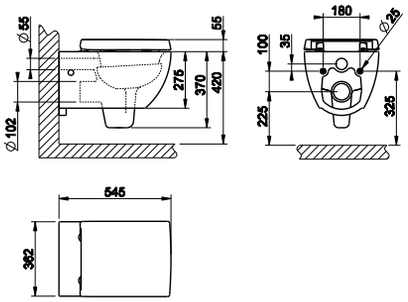

37513

Vaso sospeso a parete (6 litri) in Ceramica Bianco Europa con sifone integrato. Cerniere con chiusura rallentata e coprifori laterali inclusi in finitura 031, a richiesta disponibili in finitura 080/149/147.
Wall hung WC (6 litres) in White Europe Ceramic, integrated siphon. Soft-closing hardware and lateral holes plugs included in 031 finishing, 080/149 finishings available on demand.

518 Ceramica Bianco Europa White Europe Ceramic



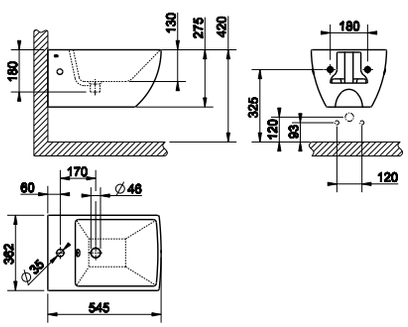

37515

Bidet sospeso a parete in Ceramica Bianco Europa con scarico troppopieno e con foro centrale per rubinetteria. Tappo troppopieno e coprifori laterali inclusi in finitura 031, a richiesta disponibili in finitura 080/087/142/147.
Wall hung bidet in in White Europe Ceramic with overflow waste, with central hole for taps and fittings. Overflow cap and side covering caps included in 031 finishing, 080/149 finishings available on demand.

518 Ceramica Bianco Europa White Europe Ceramic





37573

Vaso sospeso in Ceramica Bianco Europa (6 litri) con sedile a chiusura rallentata. Cerniere e coprifori laterali inclusi in finitura 031 (finitur a 149 disponibile a richiesta).
Wall hung WC in White Europe Ceramic (6 litres). Soft-closing hinges and lateral hole plugs included in 031 finishing (149 finishing available on demand).

518	Ceramica Bianco Europa White Europe Ceramic

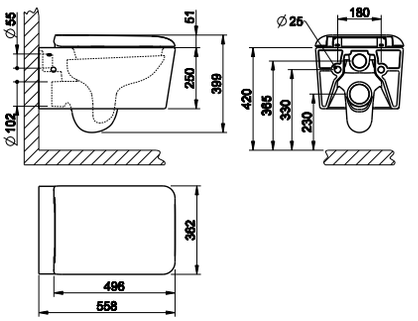

37575

Bidet sospeso in Ceramica Bianco Europa con troppopieno e con foro centrale per rubinetteria. Tappo troppopieno e coprifori laterali inclusi in finitura 031 (finitura 149 disponibile a richiesta). Piletta non inclusa.
Wall hung bidet in in White Europe Ceramic with overflow waste, with central hole for taps and fittings. Overflow cover plug and side covering caps included in 031 finishing. (149 finishing available on demand). Drain not included.

518	Ceramica Bianco Europa White Europe Ceramic

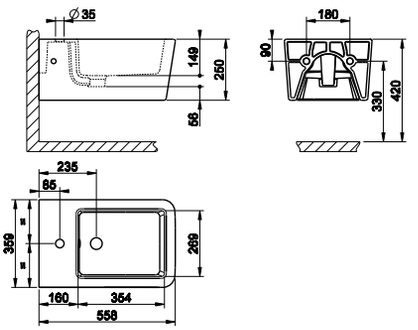



46283

Scopino a getto d'acqua con attacco a muro da 1/2".
Hydrobrush with 1/2"connections.

031	Cromo	Chrome	
149	Finox	Finox	
080	Gold CCP	087	Gold brushed CCP
713	Antique Brass		
706	Black Metal PVD	030	Copper PVD

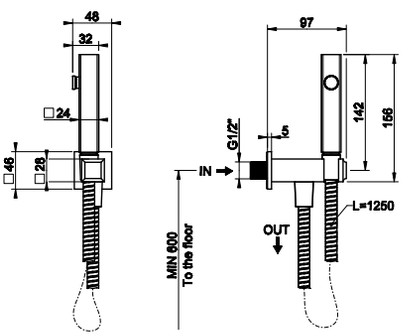



46285

Doccetta shut-off con attacco a muro da 1/2".
Shut-off spary with 1/2" connections.

031	Cromo	Chrome	
149	Finox	Finox	
080	Gold CCP	087	Gold brushed CCP
713	Antique Brass		
706	Black Metal PVD	030	Copper PVD

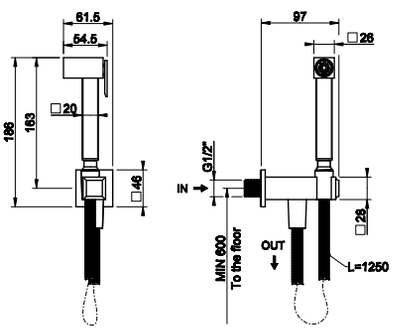



45121

Scopino a getto d'acqua con attacco a muro da 1/2".
Hydrobrush with 1/2"connections.

031	Cromo	Chrome	
149	Finox	Finox	
706	Black Metal PVD	030	Copper PVD
279	White CN	299	Black XL
707	Black Metal Brushed PVD		

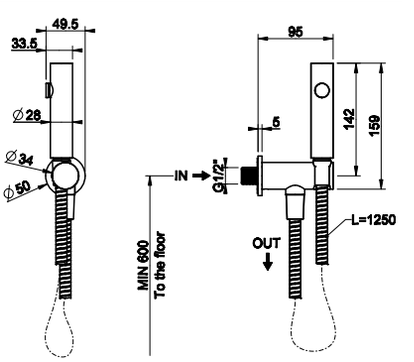

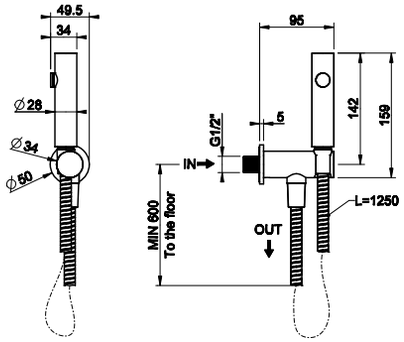

45123

Doccetta shut-off con attacco a muro da 1/2".
Shut-off spary with 1/2" connections.

031	Cromo	Chrome	
149	Finox	Finox	
706	Black Metal PVD	030	Copper PVD
279	White CN	299	Black XL
707	Black Metal Brushed PVD		



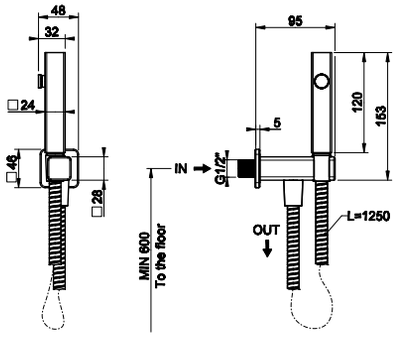

33823

Scopino a getto d'acqua con attacco a muro da 1/2".
Hydrobrush with 1/2" connection.

031	Cromo	Chrome	
149	Finox	Finox	
706	Black Metal PVD	030	Copper PVD
299	Nero XL		
707	Black Metal Brushed PVD	708	Copper Brushed PVD



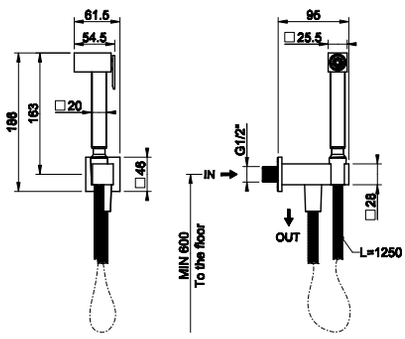

20021

Doccetta shut-off con attacco a muro da 1/2".
Shut-off douchette with 1/2" pipe connection.

031	Cromo	Chrome	
149	Finox	Finox	



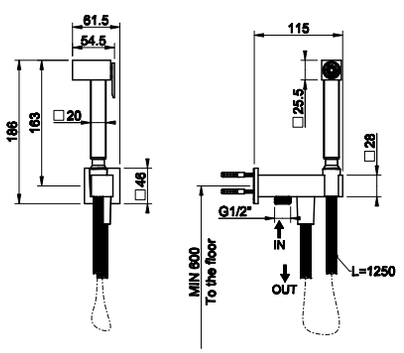

20023

Doccetta shut-off con presa acqua da 1/2" sul supporto.
Shut-off douchette hook with integrated 1/2" connection water outlet.

031	Cromo	Chrome	
149	Finox	Finox	



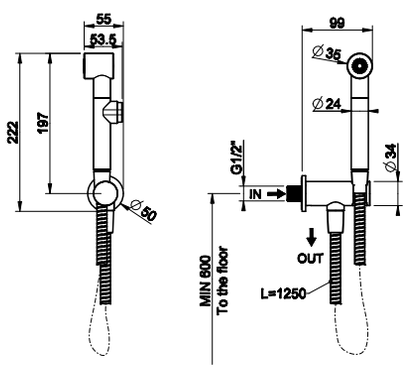

14331

Doccetta shut-off con attacco a muro da 1/2".
Shut-off douchette with 1/2" pipe connection.

031	Cromo	Chrome	
149	Finox	Finox	



46823



Lavabo a pavimento in Cristalplant® (bianco opaco), con scarico troppopieno. Senza fori per rubinetteria, premarcato 1 foro. Scarico a terra. Piletta a griglia e sifone inclusi. Tappo troppopieno in finitura 031.
Freestanding washbasin in Cristalplant® (matt white) with overflow waste. No holes for taps and fittings, fit for 1 hole. Floor drainage. Grille-plug and syphon included. Overflow cap in 031 finishing.

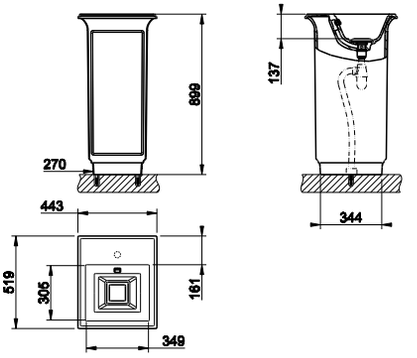

521	Cristalplant	Cristalplant

46824



Lavabo a pavimento in Cristalplant® (bianco opaco), con scarico troppopieno. Verniciatura esterna. Senza fori per rubinetteria, premarcato 1 foro. Scarico a terra. Piletta a griglia e sifone inclusi. Tappo troppopieno in finitura 031.
Freestanding washbasin in Cristalplant® (matt white) with overflow waste. External lacquering. No holes for taps and fittings, fit for 1 hole. Floor drainage. Grille-plug and syphon included. Overflow cap in 031 finishing.

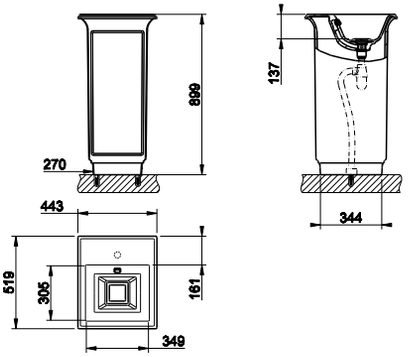

XXX	Cristalplant RAL Colour - codice RAL a richiesta/ custom RAL code on request	

46825

Lavabo a pavimento in Cristalplant® (bianco opaco), con scarico troppopieno. Senza fori per rubinetteria, premarcato 3 fori. Scarico a parete. Piletta a griglia e sifone inclusi. Tappo troppopieno in finitura 031.
Freestanding washbasin in Cristalplant® (matt white) with overflow waste. No holes for taps and fittings, fit for 3 holes. Wall drainage. Grille-plug and syphon included. Overflow cap in 031 finishing.

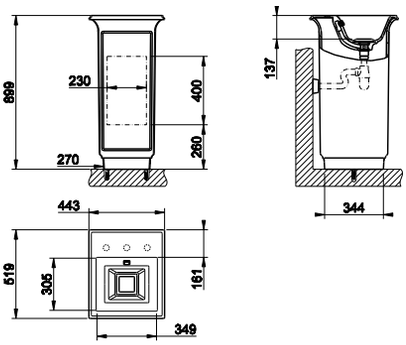



521	Cristalplant	Cristalplant

46826

Lavabo a pavimento in Cristalplant® (bianco opaco), con scarico troppopieno. Verniciatura esterna. Senza fori per rubinetteria, premarcato 3 fori. Scarico a parete. Piletta a griglia e sifone inclusi. Tappo troppopieno in finitura 031.
Freestanding washbasin in Cristalplant® (matt white) with overflow waste. External lacquering. No holes for taps and fittings, fit for 3 holes. Wall drainage. Grille-plug and syphon included. Overflow cap in 031 finishing.

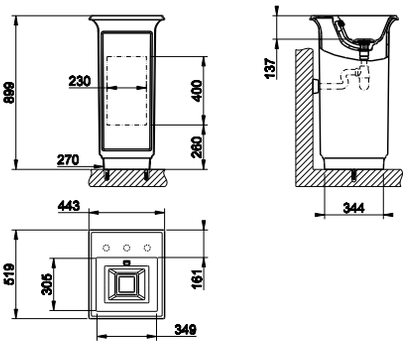



XXX	Cristalplant RAL Colour - codice RAL a richiesta/ custom RAL code on request	

46811

Lavabo sospeso o da appoggio in Cristalplant® (bianco opaco) con scarico troppopieno. Premarcato 3 fori. Tappo troppopieno in finitura 031. Installabile su colonna 46821.
Wall-mounted or counter washbasin in Cristalplant® (matt white) with overflow waste. No holes for taps and fittings, fit for 3 holes. Overflow cap in 031 finishing. Possible installation on pedestal 46821.

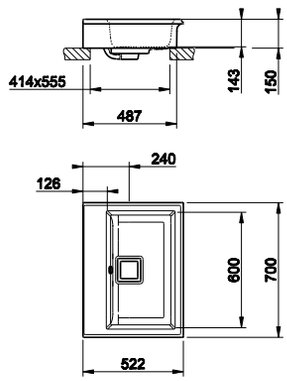



521	Cristalplant	Cristalplant



46812

Lavabo sospeso o da appoggio in Cristalplant® (bianco opaco) con scarico troppopieno. Verniciatura esterna. Premarcato 3 fori. Tappo troppopieno in finitura 031. Installabile su colonna 46822.
Wall-mounted or counter washbasin in Cristalplant® (matt white) with overflow waste. External lacquering. No holes for taps and fittings, fit for 3 holes. Overflow cap in 031 finishing. Possible installation on pedestal 46822.

XXX	Cristalplant RAL Colour - codice RAL a richiesta/ custom RAL code on request	

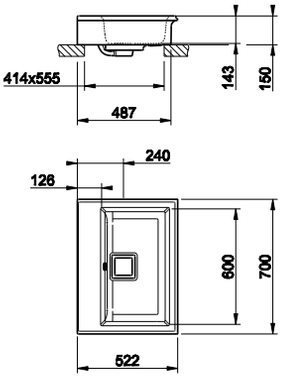



46813

Consolle sospesa o da appoggio in Cristalplant® (bianco opaco) con scarico troppopieno. Premarcato 3 fori.Tappo troppopieno in finitura 031. Installabile su colonna 46821 o gambe 46817.
Wall-mounted or counter console in Cristalplant® (matt white) with overflow waste. No holes for taps and fittings, fit for 3 holes.Overflow cap in 031 finishing. Possible installation on pedestal 46821 or set of legs 46817.

521	Cristalplant	Cristalplant

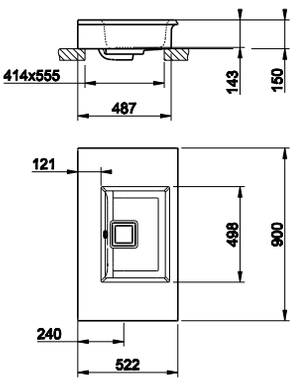



46814

Consolle sospesa o da appoggio in Cristalplant® (bianco opaco) con scarico troppopieno. Verniciatura esterna. Premarcato 3 fori. Tappo troppopieno in finitura 031. Installabile su colonna 46822 o gambe 46819.
Wall-mounted or counter console in Cristalplant® (matt white) with overflow waste. External lacquering. No holes for taps and fittings, fit for 3 holes. Overflow cap in 031 finishing. Possible installation on pedestal 46822 or set of legs 46819.

XXX	Cristalplant RAL Colour - codice RAL a richiesta/ custom RAL code on request	

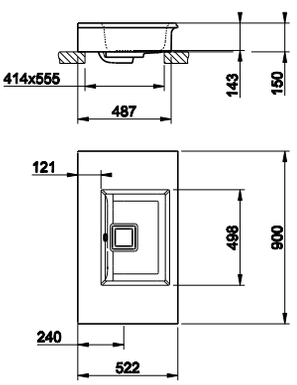



46815

Consolle sospesa o da appoggio in Cristalplant® (bianco opaco) con scarico troppopieno. Premarcato 3 fori. Tappo troppopieno in finitura 031. Installabile su colonna 46821 o gambe 46817.
Wall-mounted or counter console in Cristalplant® (matt white) with overflow waste. No holes for taps and fittings, fit for 3 holes.Overflow cap in 031 finishing. Possible installation on pedestal 46821 or set of legs 46817.

521	Cristalplant	Cristalplant

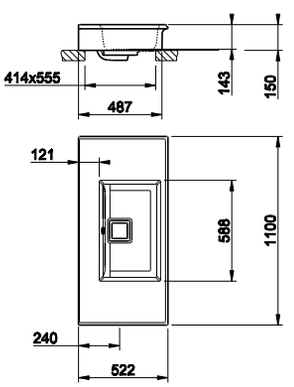



46816

Consolle sospesa o da appoggio in Cristalplant® (bianco opaco) con scarico troppopieno. Verniciatura esterna. Premarcato 3 fori. Tappo troppopieno in finitura 031. Installabile su colonna 46822 o gambe 46819.
Wall-mounted or counter console in Cristalplant® (matt white) with overflow waste. External lacquering. No holes for taps and fittings, fit for 3 holes.Overflow cap in 031 finishing. Possible installation on pedestal 46822 or set of legs 46819.

XXX	Cristalplant RAL Colour - codice RAL a richiesta/ custom RAL code on request	

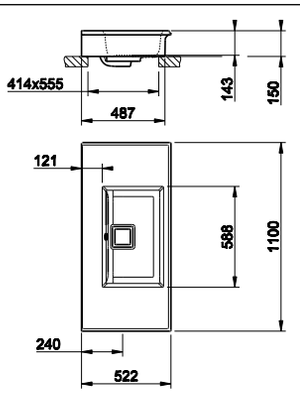

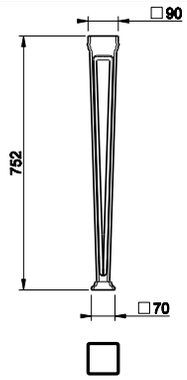

46817

Gambe in Cristalplant® (bianco opaco) per installazione articoli 46813 e 46815.
Set of legs in Cristalplant® (matt white) for installation 46813 or 46815.

521	Cristalplant	Cristalplant



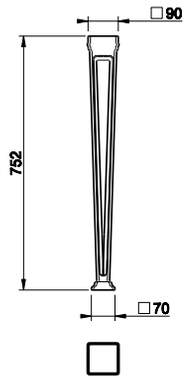

46819

Gambe in Cristalplant® (bianco opaco) con verniciatura esterna per installazione articoli 46814 e 46816.
Set of legs in Cristalplant® (matt white) with external lacquering for installation 46814 or 46816.

XXX	Cristalplant RAL Colour - codice RAL a richiesta/ custom RAL code on request



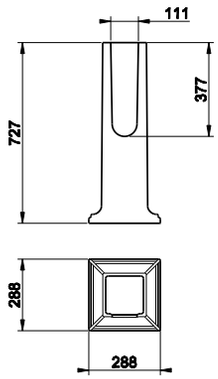

46821

Colonna in Cristalplant® (bianco opaco) per installazione articoli 46811, 46813 e 46815.
Pedestal in Cristalplant® (matt white) for installation 46811, 46813 or 46815.

521	Cristalplant	Cristalplant



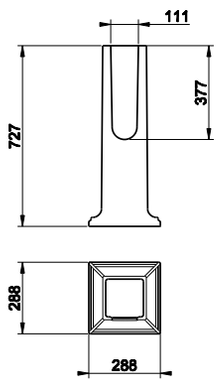

46822

Colonna in Cristalplant® (bianco opaco) con verniciatura esterna per installazione articoli 46812, 46814 e 46816.
Pedestal in Cristalplant® (matt white) with external lacquering for installation 46812, 46814 or 46816.

XXX	Cristalplant RAL Colour - codice RAL a richiesta/ custom RAL code on request



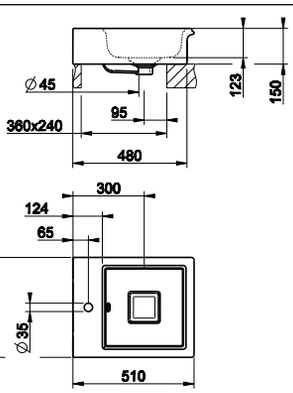

46801

Lavabo da appoggio in Ceramica Bianco Europa, con troppopieno. Tappo troppopieno in finitura 031.
Counter or under counter washbasin in White Europe Ceramic, with overflow waste.Overflow cap in 031 finishing.

516	Ceramica Bianco Europa White Europe Ceramic





46803

Lavabo da appoggio in Ceramica Bianco Europa, senza troppopieno. Per installazione sottopiano necessario kit di fissaggio art. R4268.
Counter or under counter washbasin in White Europe Ceramic, without overflow waste. For under counter installation fixing kit item R4268 required.

516	Ceramica Bianco Europa	White Europe Ceramic

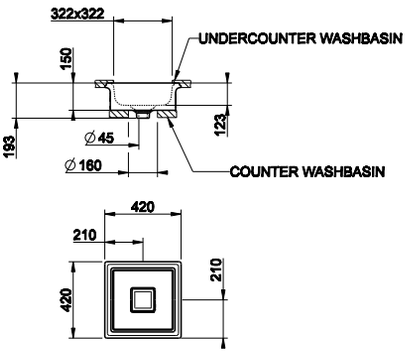



46805

Lavabo da appoggio in Ceramica Bianco Europa, senza troppopieno. Per installazione sottopiano necessario kit di fissaggio art. R4268.
Counter or under counter washbasin in White Europe Ceramic, without overflow waste. For under counter installation fixing kit item R4268 required.

516	Ceramica Bianco Europa	White Europe Ceramic

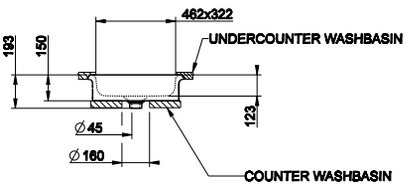

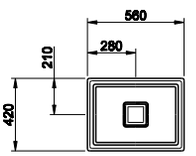

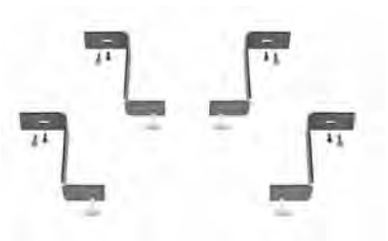

R4268

Kit di fissaggio per installazione sottopiano art. 46803, 46805.
Fixing kit for under counter installation item 46803, 46805.

031	Cromo	Chrome



45911

Lavabo a pavimento in Cristalplant® (bianco opaco), senza scarico troppopieno. Senza fori per rubinetteria. Scarico a terra. Piletta a griglia e sifone inclusi.
Freestanding washbasin in Cristalplant® (matt white) without overflow waste. No holes for taps and fittings. Floor drainage. Grille-plug and syphon included.

521	Cristalplant	Cristalplant

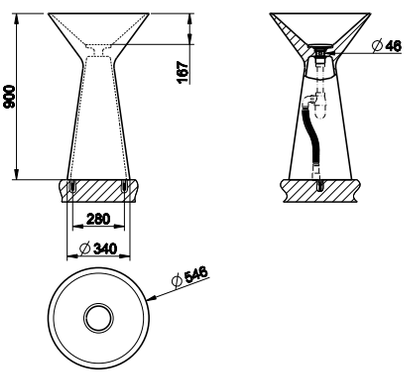

45913

Lavabo a pavimento in Cristalplant® (bianco opaco), senza scarico troppopieno. Verniciatura esterna. Senza fori per rubinetteria. Scarico a terra. Piletta a griglia e sifone inclusi.
Freestanding washbasin in Cristalplant® (matt white) without overflow waste. External lacquering. No holes for taps and fittings. Floor drainage. Grille-plug and syphon included.

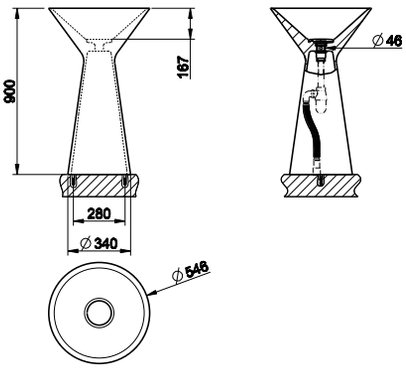



XXX	Cristalplant RAL Colour - codice RAL a richiesta/ custom RAL code on request	

45915

Lavabo a pavimento in Cristalplant® (bianco opaco), senza scarico troppopieno. Senza fori per rubinetteria. Scarico a parete. Piletta a griglia e sifone inclusi.
Freestanding washbasin in Cristalplant® (matt white) without overflow waste. No holes for taps and fittings. Wall drainage. Grille-plug and syphon included.

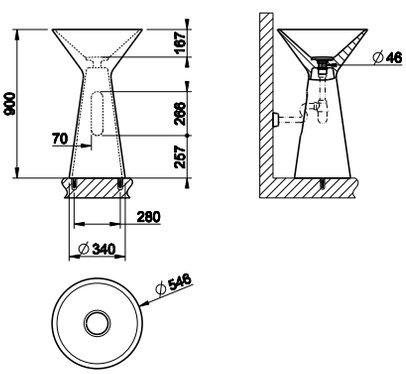



521	Cristalplant	Cristalplant

45917



Lavabo a pavimento in Cristalplant® (bianco opaco), senza scarico troppopieno. Verniciatura esterna. Senza fori per rubinetteria. Scarico a parete. Piletta a griglia e sifone inclusi.
Freestanding washbasin in Cristalplant® (matt white) without overflow waste. External lacquering. No holes for taps and fittings. Wall drainage. Grille-plug and syphon included.

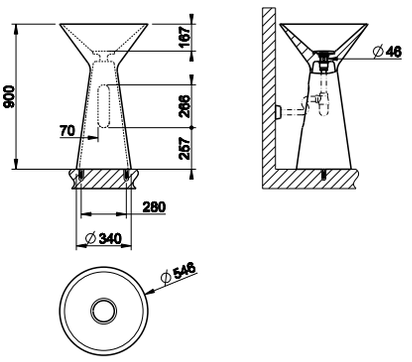

XXX	Cristalplant RAL Colour - codice RAL a richiesta/ custom RAL code on request	

45907



Lavabo a pavimento in Cristalplant® (bianco opaco), senza scarico troppopieno. Con foro per rubinetteria. Scarico a parete. Piletta a griglia e sifone inclusi.
Freestanding washbasin in Cristalplant® (matt white) without overflow waste. With hole for taps and fittings. Wall drainage. Grille-plug and syphon included.

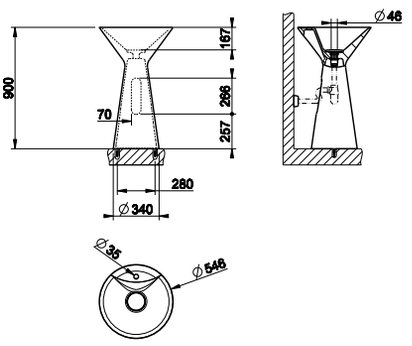

521	Cristalplant	Cristalplant

45909

Lavabo a pavimento in Cristalplant® (bianco opaco), senza scarico troppopieno. Verniciatura esterna. Con foro per rubinetteria. Scarico a parete. Piletta a griglia e sifone inclusi.
Freestanding washbasin in Cristalplant® (matt white) without overflow waste. External lacquering. With hole for taps and fittings. Wall drainage. Grille-plug and syphon included.

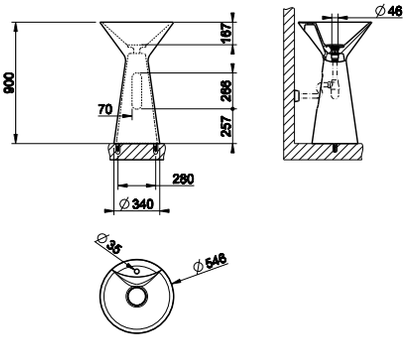



XXX	Cristalplant RAL Colour - codice RAL a richiesta/ custom RAL code on request	

45903

Lavabo da appoggio in Cristalplant® (bianco opaco) senza scarico troppopieno. Senza fori per rubinetteria.
Counter washbasin in Cristalplant® (matt white) without overflow waste. No brassware seat-holes.

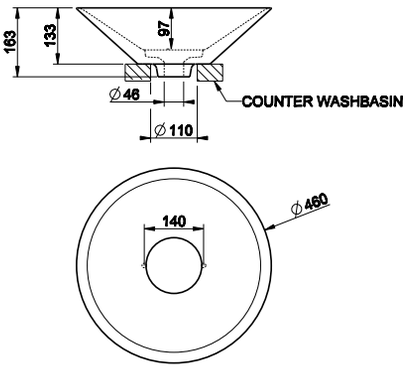



521	Cristalplant	Cristalplant

45905

Lavabo da appoggio in Cristalplant® (bianco opaco) con scarico troppopieno. Con foro per rubinetteria.
Counter washbasin in Cristalplant® (matt white) with overflow waste. With hole for taps and fittings.

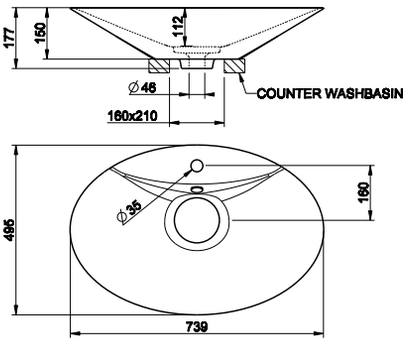



521	Cristalplant	Cristalplant



45901

Lavabo da appoggio in Ceramica Bianco Europa senza scarico troppopieno. Piletta con tappo in ceramica inclusa.
Counter washbasin in White European Ceramic without overflow waste. Ceramig-plug waste included.

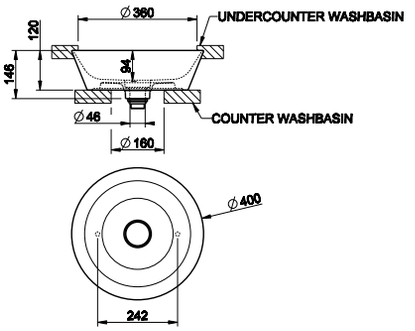

516	Ceramica Bianco Europa	White Europe Ceramic

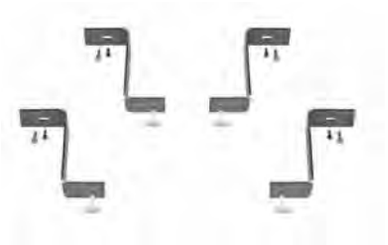

R4267

Kit di fissaggio per installazione sottopiano art. 45901.
Fixing kit for under counter installation item 45901.

031	Cromo	Chrome



42008

Lavabo a pavimento in Cristalplant® (bianco opaco) senza troppopieno. Scarico a terra. Piletta a griglia e sifone inclusi.
Freestanding washbasin in Cristalplant® (matt white) without overflow waste. Floor drainage. Grille-plug and syphon included.

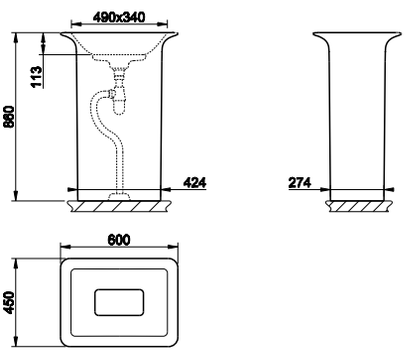

521	Cristalplant	Cristalplant

42010

Lavabo a pavimento in Cristalplant® (bianco opaco) senza troppopieno. Scarico a parete. Piletta a griglia e sifone inclusi.
Freestanding washbasin in Cristalplant® (matt white) without overflow waste. Wall drainage. Grille-plug and syphon included.

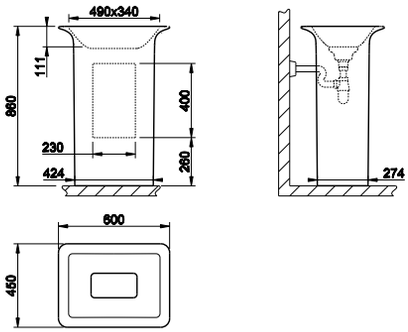



521	Cristalplant	Cristalplant

42011

Lavabo a pavimento in Cristalplant® (bianco opaco) con troppopieno. Scarico a terra. Senza fori per rubinetteria, premarcato 3 fori. Piletta a griglia e sifone inclusi.
Freestanding washbasin in Cristalplant® (matt white) with overflow waste. Floor drainage. No brassware seat-holes, fit for 3 holes. Grille-plug and syphon included.

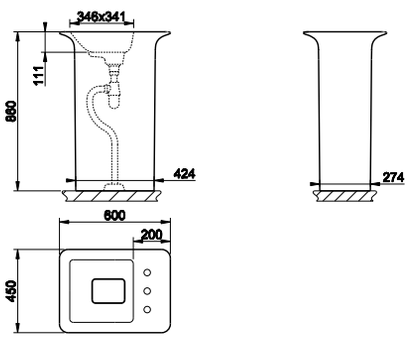



521	Cristalplant	Cristalplant

42012

Lavabo a pavimento in Cristalplant® (bianco opaco) con troppopieno. Scarico a parete. Senza fori per rubinetteria, premarcato 3 fori. Piletta a griglia e sifone inclusi.
Freestanding washbasin in Cristalplant® (matt white) with overflow waste. Wall drainage. No brassware seat-holes, fit for 3 holes. Grille-plug and syphon included.



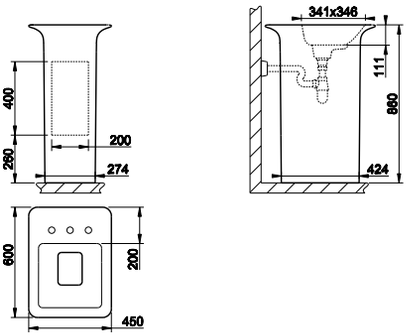

521	Cristalplant	Cristalplant

42005

Lavabo sospeso a parete o da appoggio in Cristalplant® (bianco opaco) con scarico troppopieno. Senza fori per rubinetteria, premarcato 5 fori.
Wall-mounted or deck-mounted washbasin in Cristalplant® (matt white) with overflow waste. No brassware seat holes, fit for 5 holes.



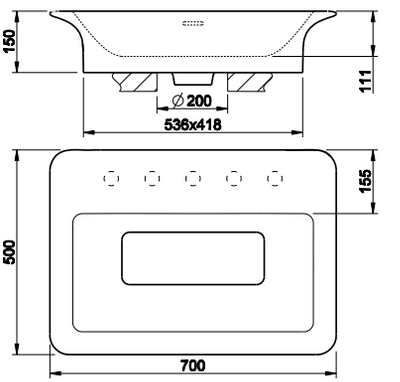

521	Cristalplant	Cristalplant

42006

Lavabo da appoggio in Cristalplant® (bianco opaco) senza scarico troppopieno.
Deck-mounted washbasin in Cristalplant® (matt white) without overflow waste.



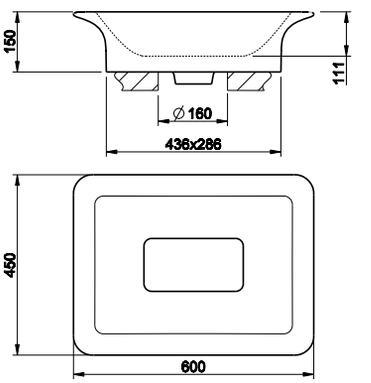

521	Cristalplant	Cristalplant

42007

Lavabo da appoggio in Cristalplant® (bianco opaco) con scarico troppopieno. Senza fori per rubinetteria, premarcato 3 fori.
Deck-mounted washbasin in Cristalplant® (matt white) with overflow waste. No brassware seat-holes, fit for 3 holes.



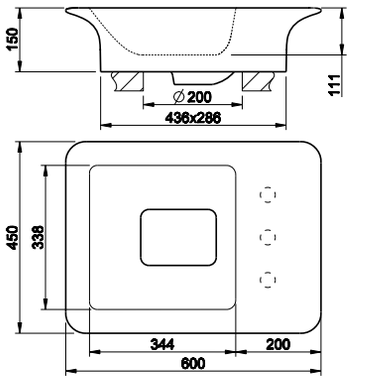

521	Cristalplant	Cristalplant

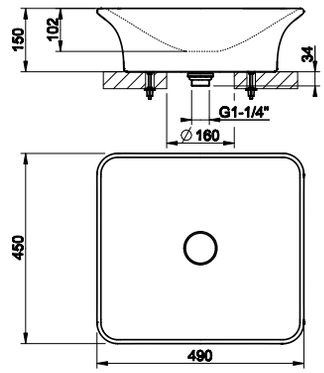

42001

Lavabo da appoggio in Ceramica Bianco Europa senza scarico troppopieno. Piletta con tappo in ceramica inclusa.
Deck-mounted washbasin in White Europe Ceramic, without overflow waste. Ceramic-plug waste included.

518 Ceramica Bianco Europa White Europe Ceramic



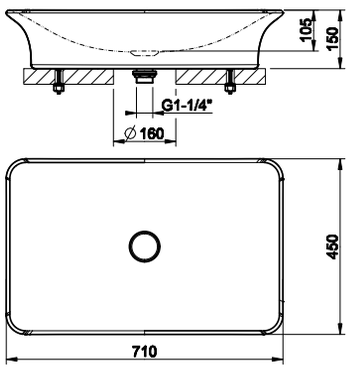

42002

Lavabo da appoggio in Ceramica Bianco Europa senza scarico troppopieno. Piletta con tappo in ceramica inclusa.
Deck-mounted washbasin in White Europe Ceramic, without overflow waste. Ceramic-plug waste included.

518 Ceramica Bianco Europa White Europe Ceramic



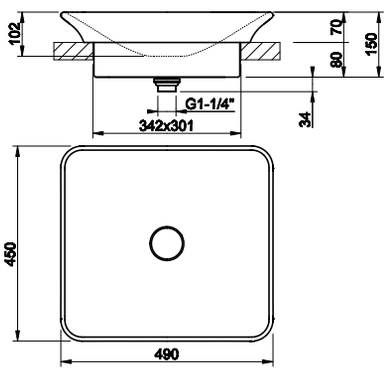

42003

Lavabo ad incasso in Ceramica Bianco Europa senza scarico troppopieno. Piletta con tappo in ceramica inclusa.
Built-in washbasin in White Europe Ceramic without overflow waste. Ceramic-cover plug included.

518 Ceramica Bianco Europa White Europe Ceramic



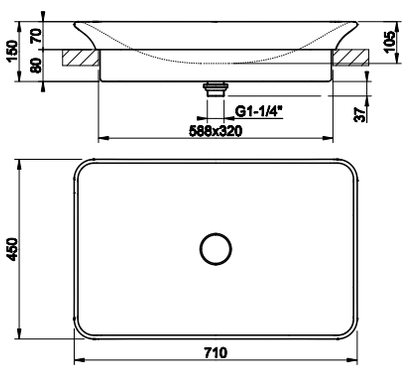

42004

Lavabo ad incasso in Ceramica Bianco Europa senza scarico troppopieno. Piletta con tappo in ceramica inclusa.
Built-in washbasin in White Europe Ceramic without overflow waste. Ceramic-cover plug included.

518 Ceramica Bianco Europa White Europe Ceramic



39111

Lavabo da pavimento Ø540 mm, altezza 880 mm con scarico a parete in GRES bianco.
Standing washbasin Ø540 mm, height 880 mm in white GRES with wall drainage.



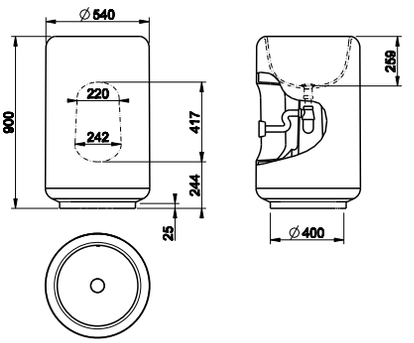

519	Gres	Gres

39112

Lavabo da pavimento Ø540 mm, altezza 880 mm con scarico a parete in GRES nero.
Standing washbasin Ø540 mm, height 880 mm in black GRES with wall drainage.



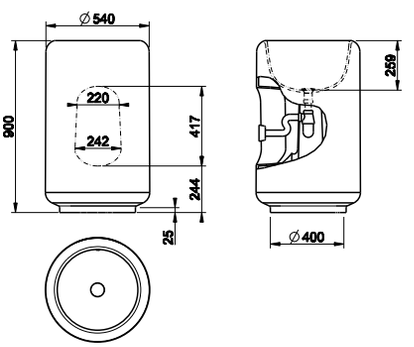

519	Gres	Gres

39123

Lavabo da appoggio Ø400, altezza 185 mm in GRES bianco.
Counter washbasin Ø400 mm, height 185 mm, in white GRES.



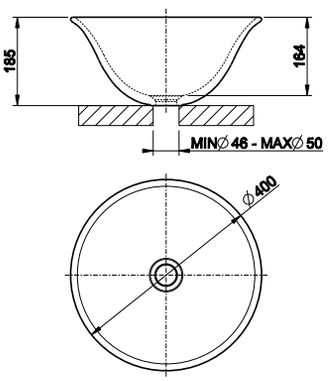

519	Gres	Gres

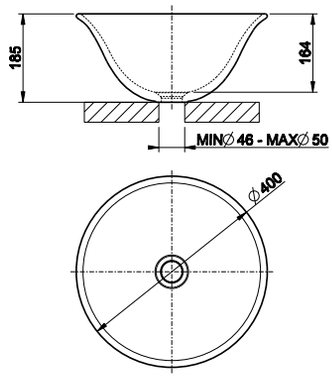

39124

Lavabo da appoggio Ø400, altezza 185 mm in GRES nero.
Counter washbasin Ø400 mm, height 185 mm, in black GRES.

519	Gres	Gres



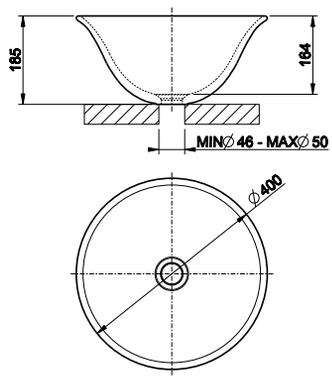

39125

Lavabo da appoggio Ø400, altezza 185 mm in GRES platino lucido.
Counter washbasin Ø400 mm, height 185 mm, in bright platinum GRES.

519	Gres	Gres



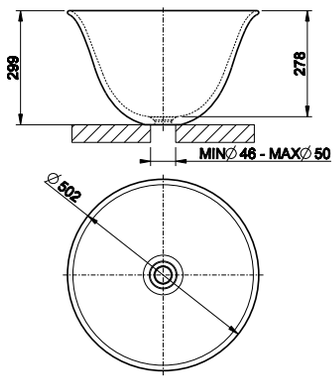

39133

Lavabo da appoggio Ø500, altezza 300 mm in GRES bianco.
Counter washbasin Ø500 mm, height 300 mm, in white GRES.

519	Gres	Gres



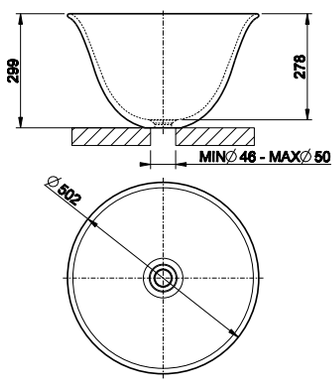

39134

Lavabo da appoggio Ø500, altezza 300 mm in GRES nero.
Counter washbasin Ø500 mm, height 300 mm, in black GRES.

519	Gres	Gres



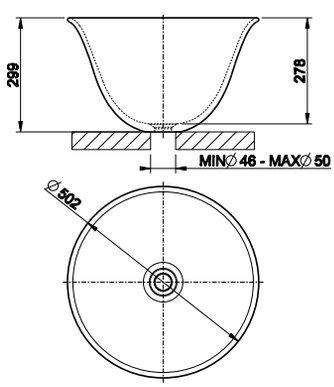

39135

Lavabo da appoggio Ø500, altezza 300 mm in GRES platino lucido.
Counter washbasin Ø500 mm, height 300 mm, in bright platinum GRES.

519	Gres	Gres





37501

Lavabo a pavimento in Ceramilux® (bianco lucido) con fissaggio e scarico a terra. Sifone incluso.
Standing washbasin in Ceramilux® (bright white) with floor fixing and waste. Syphon included.

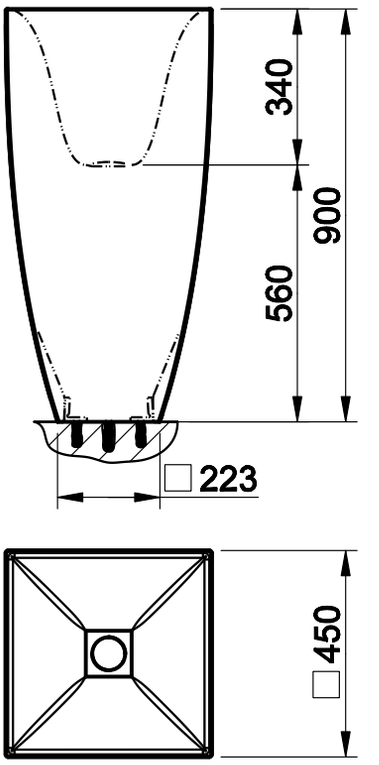

517	Ceramilux	Ceramilux



37502

Lavabo a pavimento in Ceramilux® (bianco lucido) con fissaggio a terra e scarico a parete. Tappo piletta incluso in finitura 031, a richiesta disponibile in finitura 080/149. Sifone incluso.
Standing washbasin in Ceramilux® (bright white) with floor fixing and wall waste. Waste included in 031 finishing, 080/149 finishings available on demand. Syphon included.

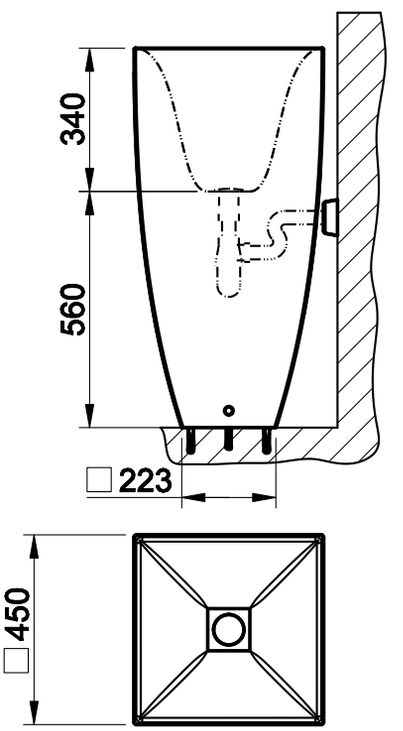

517	Ceramilux	Ceramilux

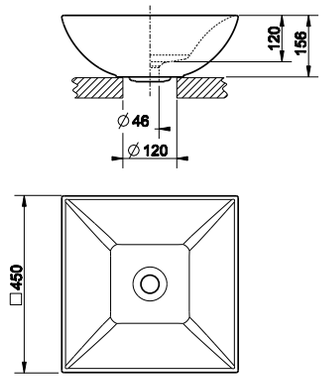

37503

Lavabo da appoggio in Ceramica Bianco Europa senza scarico troppopieno.
Counter washbasin in White Europe Ceramic without overflow waste.

516 Ceramica Bianco Europa White Europe Ceramic



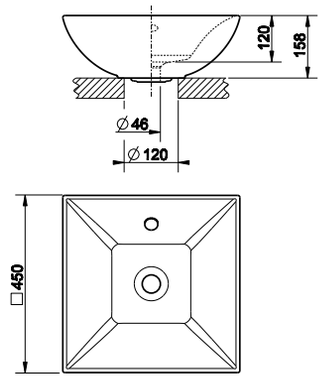

37504

Lavabo da appoggio in Ceramica Bianco Europa con scarico troppopieno. Tappo troppopieno incluso in finitura 031, a richiesta disponibile in finitura 080/149.
Counter washbasin in White Europe Ceramic with overflow waste. Overflow cap included in 031 finishing, 080/149 finishings available on demand.

518 Ceramica Bianco Europa White Europe Ceramic



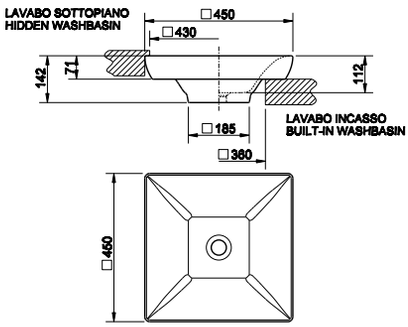

37505

Lavabo ad incasso o sottopiano in Ceramica Bianco Europa senza scarico troppopieno.
Built-in or under counter washbasin in White Europe Ceramic without overflow waste.

516 Ceramica Bianco Europa White Europe Ceramic



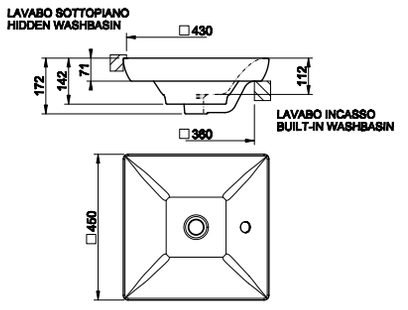

37506

Lavabo ad incasso o sottopiano in Ceramica Bianco Europa con scarico troppopieno. Tappo troppopieno incluso in finitura 031, a richiesta disponibile in finitura 080/149.
Built-in or under counter washbasin in White Europe Ceramic with overflow waste. Overflow cap included in 031 finishing, 080/149 finishings available on demand.

518 Ceramica Bianco Europa White Europe Ceramic



37521



Lavabo a pavimento in Cristalplant® (bianco opaco), senza scarico troppopieno. Scarico a terra. Piletta a griglia e sifone inclusi.
Freestanding washbasin in Cristalplant® (matt white) without overflow waste. Floor drainage. Grille-plug and syphon included.

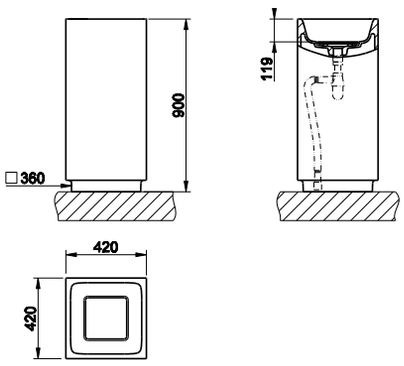

521	Cristalplant	Cristalplant

37523



Lavabo a pavimento in Cristalplant® (bianco opaco), senza scarico troppopieno. Scarico a parete. Piletta a griglia e sifone inclusi.
Freestanding washbasin in Cristalplant® (matt white) without overflow waste. Wall drainage. Grille-plug and syphon included.

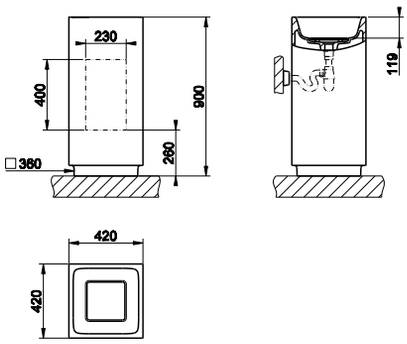

521	Cristalplant	Cristalplant

37527

Lavabo a pavimento in Cristalplant® (bianco opaco), con scarico troppopieno. Senza fori per rubinetteria, premarcato 3 fori. Scarico a terra. Piletta a griglia e sifone inclusi.
Freestanding washbasin in Cristalplant® (matt white) with overflow waste. No holes for taps and fittings, fit for 3 holes. Floor drainage. Grille-plug and syphon included.

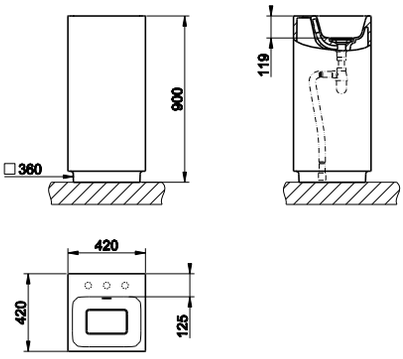



521	Cristalplant	Cristalplant

37526

Lavabo a pavimento in Cristalplant® (bianco opaco), con scarico troppopieno. Senza fori per rubinetteria, premarcato 3 fori. Scarico a parete. Piletta a griglia e sifone inclusi.
Freestanding washbasin in Cristalplant® (matt white) with overflow waste. No holes for taps and fittings, fit for 3 holes. Wall drainage. Grille-plug and syphon included.

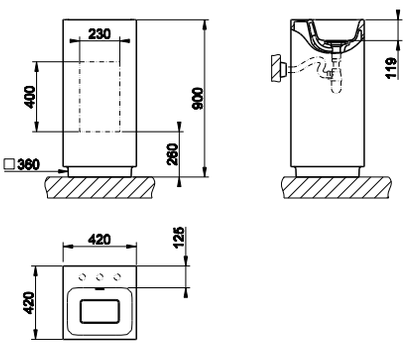



521	Cristalplant	Cristalplant

37571

Lavabo sospeso o da appoggio in Cristalplant® (bianco opaco), senza scarico troppopieno.
Wall-mounted or counter washbasin in Cristalplant® (matt white) without overflow waste.

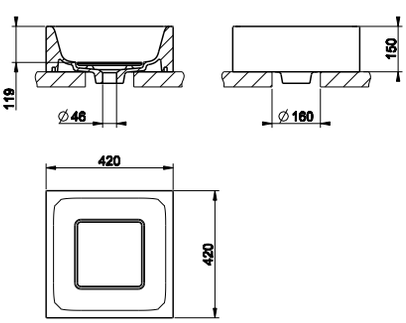



521	Cristalplant	Cristalplant



37572

Lavabo sospeso o da appoggio in Cristalplant® (bianco opaco), con scarico troppopieno. Senza fori per rubinetteria, premarcato 3 fori.
Wall-mounted or counter washbasin in Cristalplant® (matt white) with overflow waste. No holes for taps and fittings, fit for 3 holes.

521	Cristalplant	Cristalplant

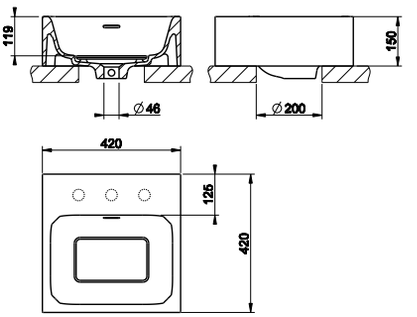



37541

Lavabo da appoggio in Ceramica Bianco Europa, senza troppopieno. Piletta con tappo in ceramica inclusa.
Per installazione sottopiano necessario kit di fissaggio art. R3772.
Counter or under counter washbasin in White Europe Ceramic, without overflow waste. Ceramic-plug waste included.
For under counter installation fixing kit item R3772 required.

516	Ceramica Bianco Europa	White Europe Ceramic

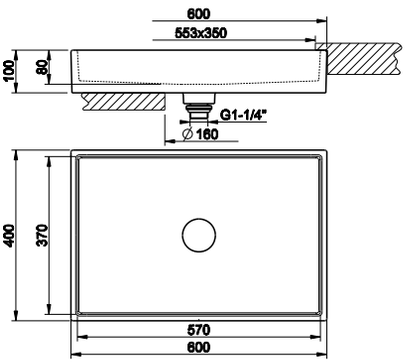

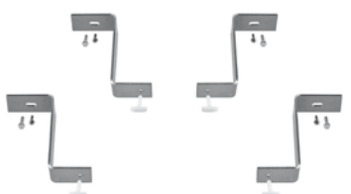

R3772

Kit di fissaggio per installazione sottopiano art. 37541.
Fixing kit for under counter installation item 37541.

031	Cromo	Chrome



37543

Lavabo da appoggio in Ceramica Bianco Europa, senza troppopieno. Piletta con tappo in ceramica inclusa.
Per installazione sottopiano necessario kit di fissaggio art. R3773.
Counter or washbasin in White Europe Ceramic, without overflow waste. Ceramic-plug waste included.
For under counter installation fixing kit item R3773 required.

516	Ceramica Bianco Europa	White Europe Ceramic

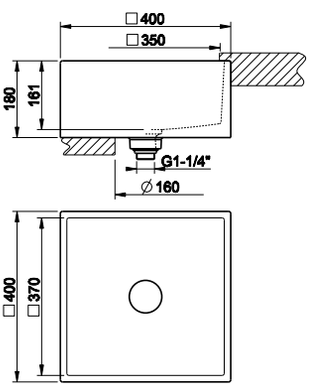

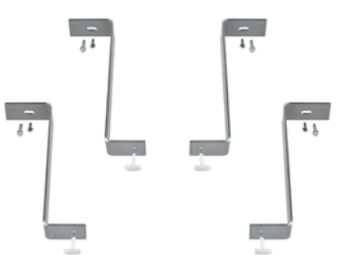

R3773

Kit di fissaggio per installazione sottopiano art. 37543.
Fixing kit for under counter installation item 37543.

031	Cromo	Chrome

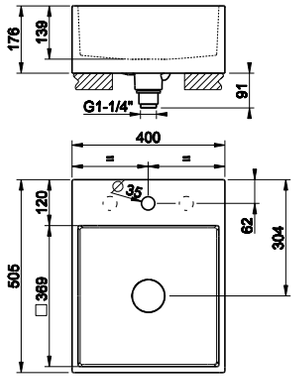

37537

Lavabo sospeso o da appoggio in Ceramica Bianco Europa, con troppopieno nascosto. Con foro centrale per rubinetteria, premarcato 3 fori. Piletta “Stop&Go” con tappo in ceramica inclusa.
Wall-mounted or counter washbasin in White Europe Ceramic, with hidden overflow waste. With central hole for taps and fittings, fit for 3 holes. Ceramic-plug “Stop&Go” waste included.

516 Ceramica Bianco Europa White Europe Ceramic



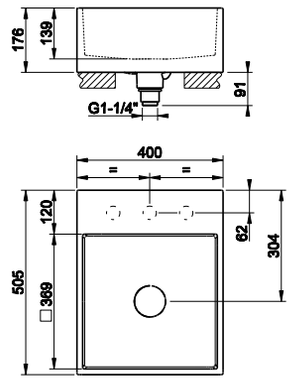

37539

Lavabo sospeso o da appoggio in Ceramica Bianco Europa, con troppopieno nascosto. Senza fori per rubinetteria, premarcato 3 fori. Piletta “Stop&Go” con tappo in ceramica inclusa.
Wall-mounted or counter washbasin in White Europe Ceramic, with hidden overflow waste. No holes for taps and fittings, fit for 3 holes. Ceramic-plug “Stop&Go” waste included.

516 Ceramica Bianco Europa White Europe Ceramic



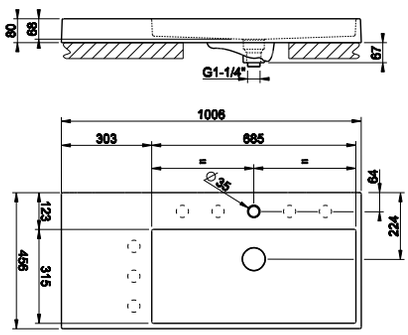

37531

Lavabo sospeso o da appoggio in Ceramica Bianco Europa, con troppopieno nascosto. Con foro centrale per rubinetteria, premarcato 8 fori. Piletta “Stop&Go” con tappo in ceramica inclusa.
Wall-mounted or counter washbasin in White Europe Ceramic, with hidden overflow waste. With central hole for taps and fittings, fit for 8 holes. Ceramic-plug “Stop&Go” waste included.

516 Ceramica Bianco Europa White Europe Ceramic



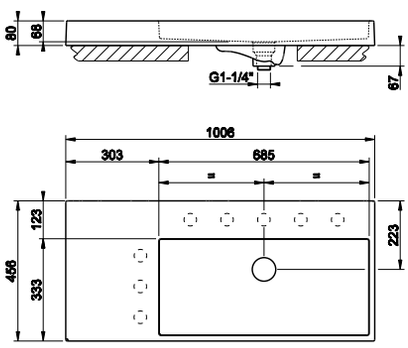

37533

Lavabo sospeso o da appoggio in Ceramica Bianco Europa, con troppopieno nascosto. Senza fori per rubinetteria, premarcato 8 fori. Piletta “Stop&Go” con tappo in ceramica inclusa.
Wall-mounted or counter washbasin in White Europe Ceramic, with hidden overflow waste. No holes for taps and fittings, fit for 8 holes. Ceramic-plug “Stop&Go” waste included.

516 Ceramica Bianco Europa White Europe Ceramic





39122

Lavabo da appoggio in Ceramilux® (bianco lucido) senza scarico troppopieno.
Counter washbasin in Ceramilux® (bright white) without overflow waste.

515	Ceramilux	Ceramilux

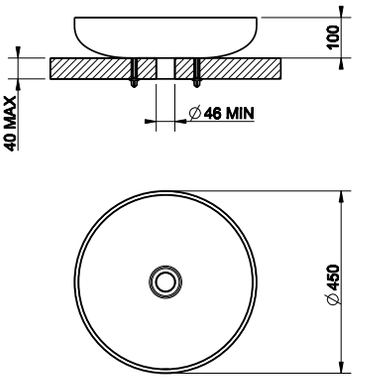



39121

Lavabo da appoggio in Ceramilux® (bianco lucido) senza scarico troppopieno.
Counter washbasin in Ceramilux® (bright white) without overflow waste.

515	Ceramilux	Ceramilux

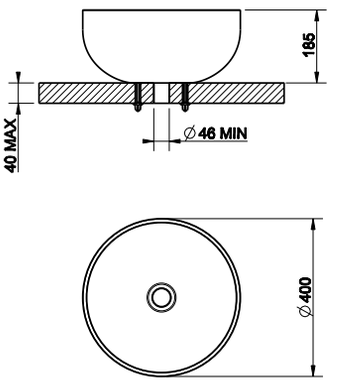



45921

Specchio da parete con telaio bianco Ø700 mm.
Wall mounted mirror with white frame Ø700 mm.

520	Structural	Structural

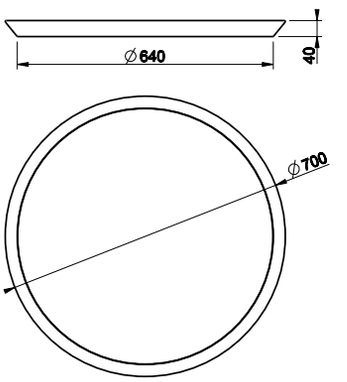



46593

Specchio da parete (telaio bianco) 420 x 900 mm.
Wall-mounted mirror (white frame) 420 x 900 mm.

520	Structural	Structural

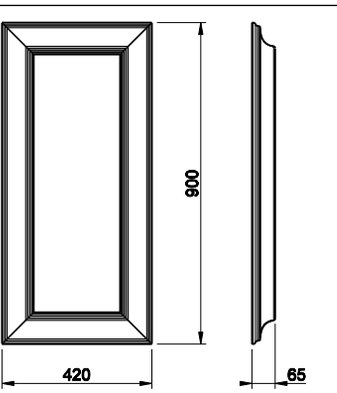



46595

Specchio da parete (telaio bianco) 700 x 900 mm
Wall-mounted mirror (white frame) 700 x 900 mm.

520	Structural	Structural

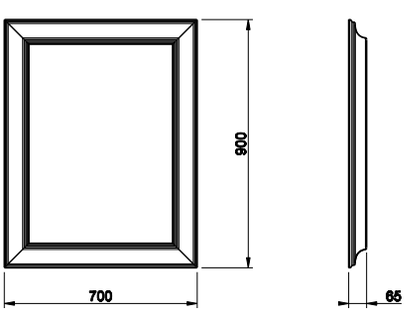

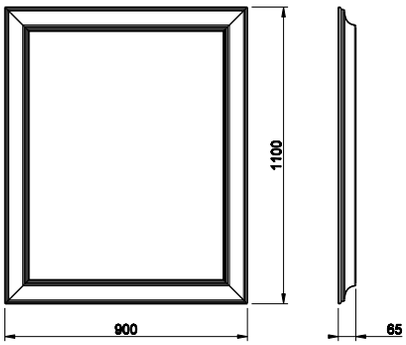

46597

Specchio da parete (telaio bianco) 1100 x 900 mm.
Wall-mounted mirror (white frame) 1100 x 900 mm.

520	Structural	Structural



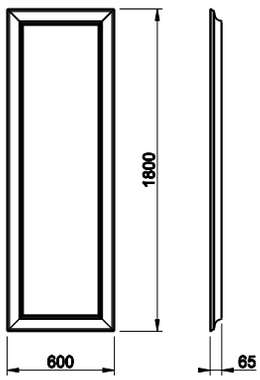

46599

Specchio da pavimento/parete (telaio bianco) 600 x 1XXX mm.
Freestanding/wall-mounted mirror (white frame) 600 x 1XXX mm.

520	Structural	Structural



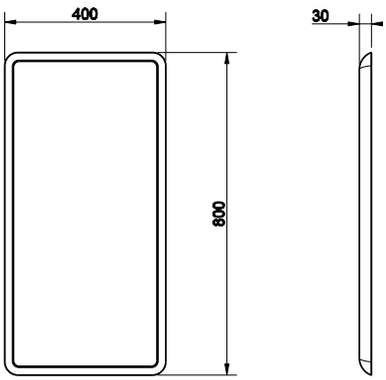

41793

Specchio 40x80 cm.
40x80 cm mirror.

520	Structural	Structural



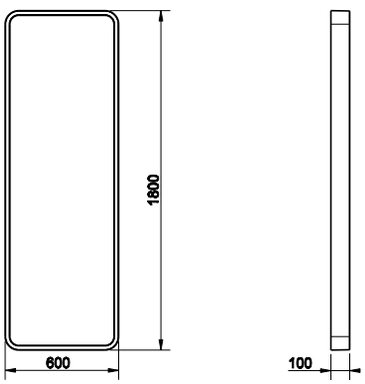

39151

Specchio da pavimento 600x1XXX mm bianco.
600x1XXX mm white freestanding mirror.

520	Structural	Structural





39152

Specchio da pavimento 600x1XXX mm nero.
600x1XXX mm black freestanding mirror.

520	Structural	Structural

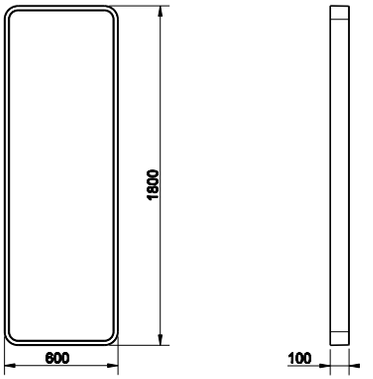



39153

Specchio 360x900 mm bianco.
360x900 mm white mirror.

520	Structural	Structural

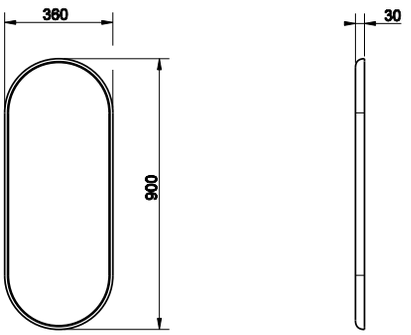



39154

Specchio 360x900 mm nero.
360x900 mm black mirror.

520	Structural	Structural

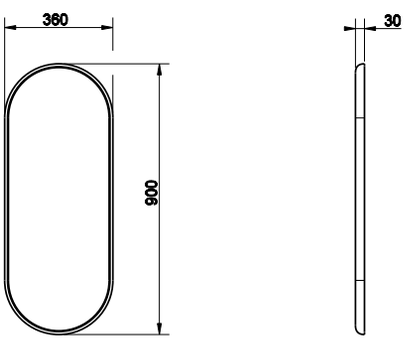



39157

Specchio 270x1200 mm bianco.
270x1200 mm white mirror.

520	Structural	Structural

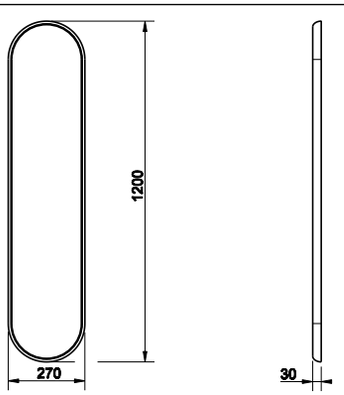

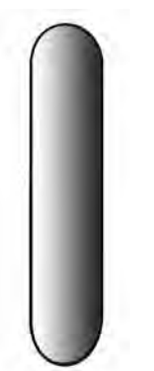

39158

Specchio 270x1200 mm nero.
270x1200 mm black mirror.

520	Structural	Structural

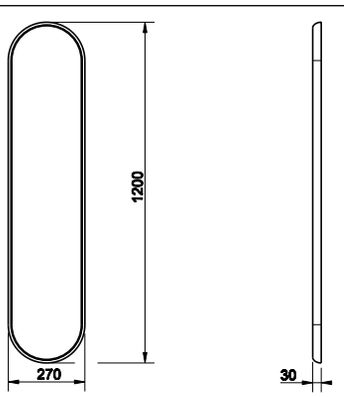

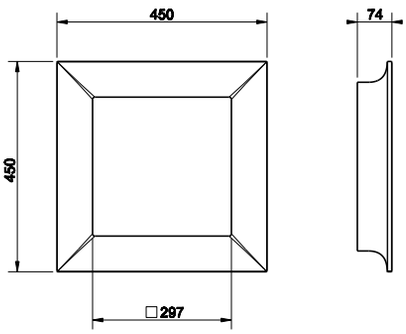

37551

Specchio 450x450 mm in Ceramilux® (bianco lucido).
450x450 mm Ceramilux® mirror (bright white).

515	Ceramilux	Ceramilux



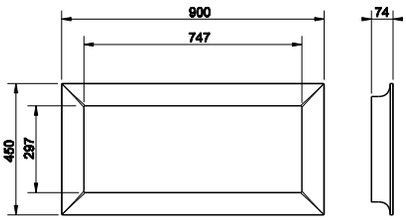

37553

Specchio 450x900 mm in Ceramilux® (bianco lucido).
450x900 mm Ceramilux® mirror (bright white).

515	Ceramilux	Ceramilux



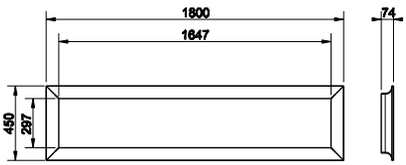

37555

Specchio 450x1XXX mm in Ceramilux® (bianco lucido).
450x1XXX mm Ceramilux® mirror (bright white).

515	Ceramilux	Ceramilux



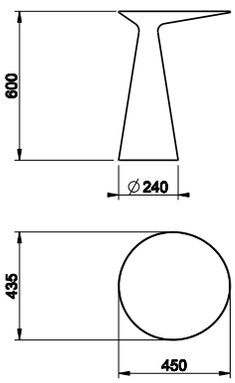

45930

Tavolino in Cristalplant® (bianco opaco).
Freestanding side-table in Cristalplant® (matt white).

521	Cristalplant	Cristalplant



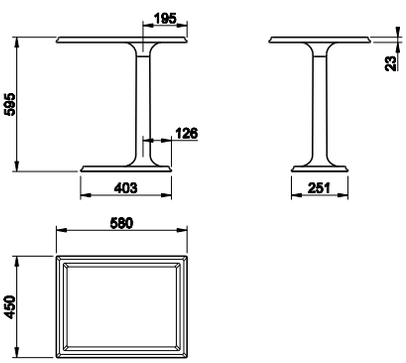

46791

Tavolino in Cristalplant® (bianco opaco).
Freestanding side-table in Cristalplant® (matt white).

521	Cristalplant	Cristalplant





42029

Scarico vasca automatico "Stop&Go" in polietilene con tappo in Cristalplant® (bianco opaco).
"Stop&Go" authomatic waste for bath tub in polyethylene, with Cristalplant® (matt white) plug.

031	Cromo	Chrome

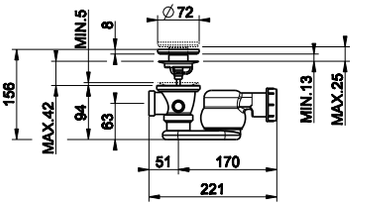

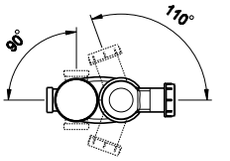



01308

Scarico vasca automatico “Stop&Go” in polietilene con tappo in Ceramilux® (bianco opaco).
“Stop&Go” authomatic waste for bath tub in polyethylene, with Ceramilux® (matt white) plug.

031	Cromo	Chrome

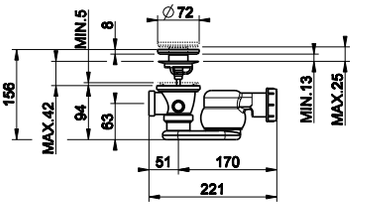

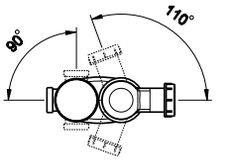



45936

Sedile in termoindurente per vaso 45933.
Thermo-hardening WC seat for item 45933.

031	Cromo	Chrome

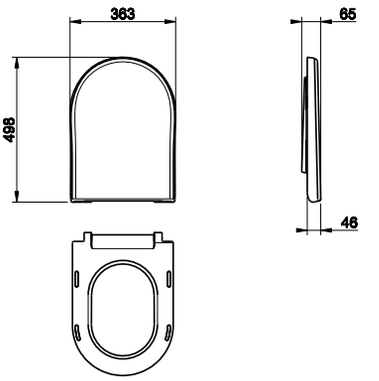



46757

Sedile in termoindurente per vaso 46753.
Thermo-hardening WC seat for item 46753.

031	Cromo	Chrome

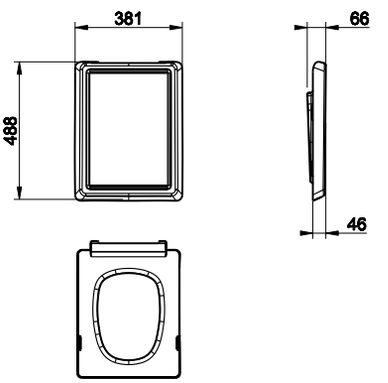

42117

Sedile in termoindurente per vaso 42113.
Thermo-hardening WC seat for item 42113 and 37573.



031	Cromo	Chrome

29463

Sedile in termoindurente per vaso 39113.
Thermo-hardening WC seat for item 39113.



031	Cromo	Chrome

29464

Sedile in termoindurente per vaso 37513.
Thermo-hardening WC seat for item 37513.



031	Cromo	Chrome

37584

Cerniere con chiusura rallentata e tappi laterali per 37513 e 39113.
Soft-closing hardware and lateral holes plugs.



031	Cromo	Chrome
147	Cromo spazzolato	Brushed chrome
149	Finox	Finox
080	Gold CCP	Gold CCP

46765

Tappi laterali copriforo per 46755.
Lateral hole plugs for item 46755.



031	Cromo	Chrome
149	Finox	Finox
080	Gold CCP	Gold CCP
713	Antique Brass	Antique Brass
706	Black Metal PVD	Black Metal PVD

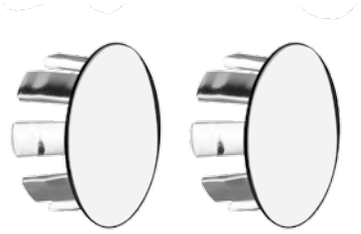

42026

Tappi laterali copriforo per 42115.
Lateral hole plugs for item 42115.

031	Cromo	Chrome



37587

Tappo di finitura scarico troppopieno con tappi laterali copriforo per 37515 e 39115.
Finished cover cap for overflow waste with lateral hole plugs.

031	Cromo	Chrome
147	Cromo spazzolato	Brushed chrome
149	Finox	Finox
080	Gold CCP	Gold CCP



01309

Piletta lavabo automatica “Stop&Go” da 1 1/4” con troppopieno. Tappo in ceramica.
1 1/4” automatic basin waste “Stop&Go”, with overflow. Ceramic

031	Cromo	Chrome

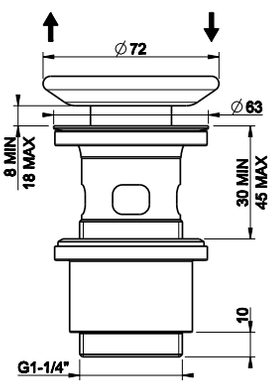



01311

Piletta lavabo da 1 1/4" con scarico libero, senza troppopieno. Tappo in ceramica.
1 1/4" basin waste always open, without overflow. Ceramic plug.

031	Cromo	Chrome

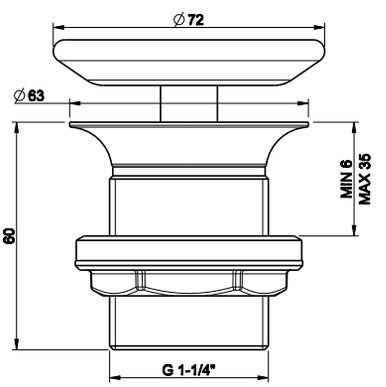



01313

Piletta a griglia con scarico libero.
Grille free-flow waste.

031	Cromo	Chrome

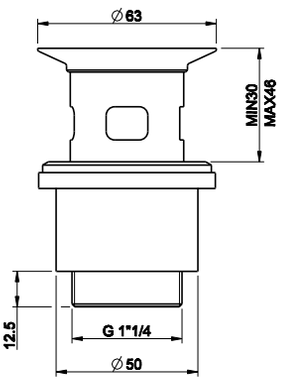

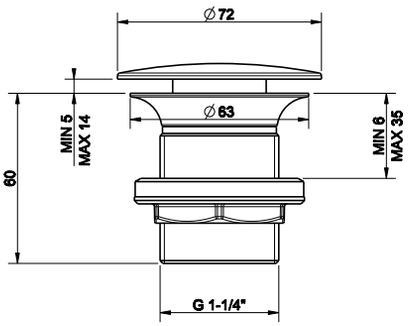

01376

Piletta lavabo da 1 1/4" con scarico libero, senza troppopieno.
1 1/4" basin waste always open, without overflow.

031	Cromo	Chrome
147	Cromo spazzolato	Brushed chrome



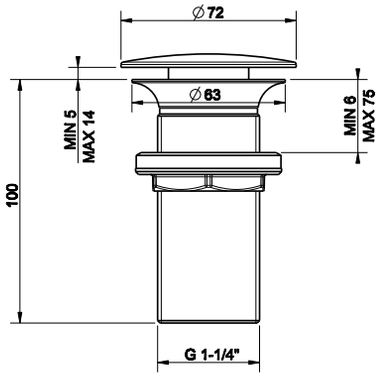

01391

Piletta lavabo da 1 1/4" con scarico libero, senza troppopieno.
1 1/4" basin waste always open, without overflow.

031	Cromo	Chrome
147	Cromo spazzolato	Brushed chrome



37510

Tappo per piletta lavabo con scarico libero, senza troppopieno per 37501.
Cap for basin waste always open, without overflow for item 37501.

031	Cromo	Chrome
149	Finox	Finox
080	Gold CCP	Gold CCP



29325

Sifone per 37501.
Syphon for item 37501.

031	Cromo	Chrome



29454

Sifone in polietilene da 1 1/4" per 37502
1 1/4" polyethylene syphon for item 37502, 42008, 42009, 42010, 42011, 42012, 42013, 42014.

031	Cromo	Chrome





29455

Tubo di scarico estensibile in polietilene da 1 1/4", scarico Ø32 per 37502,
Polyethylene extensible drainage-pipe, 1 1/4" connection, Ø32.

031	Cromo	Chrome



R4307

Tubo di scarico estensibile in polietilene da 1 1/4", scarico Ø32/Ø40.
Polyethylene extensible drainage-pipe, 1 1/4" connection, Ø32/Ø40.

031	Cromo	Chrome



R3907

Tubo di scarico estensibile in polietilene da 1 1/4", scarico Ø32/Ø40.
Polyethylene extensible drainage-pipe, 1 1/4" connection, Ø32/Ø40.

031	Cromo	Chrome



29458

Kit di scarico troppopieno per 37506.
Overflow waste kit for item 37506.

031	Cromo	Chrome



46763

Tappi laterali copriforo per lavabi.
Lateral hole plugs for washbasins.

031	Cromo	Chrome
149	Finox	Finox
713	Antique Brass PVD	Antique Brass PVD
080	Gold CCP	Gold CCP
706	Black Metal PVD	Black Metal PVD

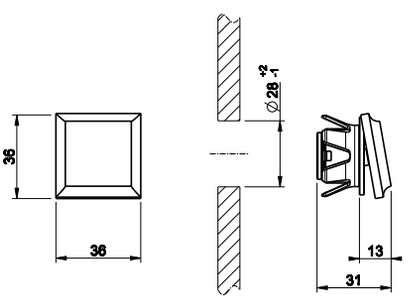

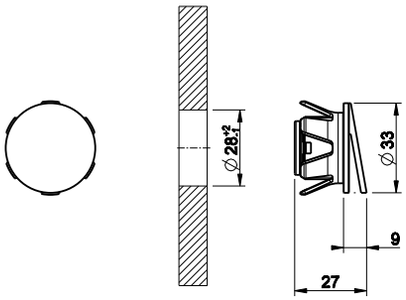

37585

Tappo di finitura scarico troppopieno.
Finished cover cap for overflow waste.

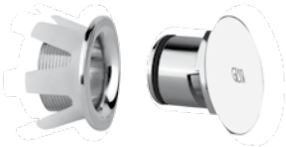

031	Cromo	Chrome
149	Finox	Finox
080	Gold CCP	Gold CCP

37586

Tappo di finitura scarico troppopieno per 37506.
Finished overflow waste cap for art. 37506.



031	Cromo	Chrome
149	Finox	Finox
080	Gold CCP	Gold CCP

ITEM/ARTICOLO	COMPATIBLE WITH/COMPATIBILE CON				
					
46715 / 46717	42029 included				
					
45925 / 45923	42029 included				
					
37591/37592	42029 included				
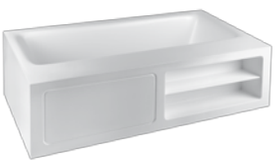					
37596/37597	42029 included				
					
37593	42029 included				
					
37594	42029 included				
					
39105	42029 included				

ITEM/ARTICOLO	COMPATIBLE WITH/COMPATIBILE CON				
					
37525	01308 included				
					
46719	43297				
					
46755	01408	01066			
					
45935	01408	01066			
					
42115	01408	01066			
					
37575	01408	01066			

ITEM/ARTICOLO	COMPATIBLE WITH/COMPATIBILE CON				
					
39115	01408	01066			
					
37515	01408	01066	29083		
					
46823 / 46824	01313 included	29454 included	R3907 included		
					
46825 / 46826	01313 included	29454 included	29455 included	01067	
					
46811 / 46812	01313 included	01067			
					
46813 /46814	01313 included	01067			
					
46815 / 46816	01313 included	01067			

ITEM/ARTICOLO	COMPATIBLE WITH/COMPATIBILE CON				
					
46801	01313	01067			
					
46803	01313	01067			
					
46805	01313	01067			
					
45911 / 45913	01313 included	29454 included	R4307 included		
					
45915 / 45917	01313 included	29454 included	29455 included		
					
45907 / 45909	01313 included	29454 included	29455 included	R4307	

ITEM/ARTICOLO	COMPATIBLE WITH/COMPATIBILE CON				
					
45903	01313	01067			
					
45905	01313	01067			
					
45901	01311 included				
					
42008	01313 included	29454 included	R3907 included		
					
42010	01313 included	29454 included	29455 included		
					
42011	01313 included	29454 included	R3907 included	01067	
					
42012	01313 included	29454 included	29455 included	01067	

ITEM/ARTICOLO	COMPATIBLE WITH/COMPATIBILE CON				
					
42005	01313	01067			
					
42006	01313	01067			
					
42007	01313	01067			
					
42001/42002 42003/42004	01311 included				
					
37521	01313 included	29454 included	R3907 included		
					
37523	01313 included	29454 included	29455 included		

ITEM/ARTICOLO	COMPATIBLE WITH/COMPATIBILE CON				
					
37527	01313 included	29454 included	R3907 included	01067	
					
37526	01313 included	29454 included	29455 included	01067	
					
37571	01313	01067			
					
37572	01313	01067			
					
37541	01311 included				
					
37543	01311 included				
					
37537/37539	01309 included				

ITEM/ARTICOLO	COMPATIBLE WITH/COMPATIBILE CON				
					
37531/37533	01309 included				
					
39111/39112	01376 included	29454 included	29455 included		
	 deck 10-35 mm	 deck 35-50 mm			
39123/39124/39125	01391	01423			
	 deck 10-35 mm	 deck 35-50 mm			
39133/39134/39135	01391	01423			

ITEM/ARTICOLO	COMPATIBLE WITH/COMPATIBILE CON				
	 deck ≤ 25 mm	 deck ≥ 25 mm	 deck ≥ 50 mm		
39122/39121	01376	01391	01423		
					
37501	37510 included	29325 included			
					
37502	01376 included	29454 included	29455 included		
			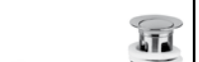		
37507	01420	01391	01067	29085	29088
					
37517	01408	01067	29083		
					
37503	01420	01391	01067	29085	29088

ITEM/ARTICOLO	COMPATIBLE WITH/COMPATIBILE CON				
					
37504	01408	01067	29083		
					
37505	01420+01395	01376	01067+01395	29085+01395	29087
					
37506	01408	01067	29083		