GESSI

BATHROOM COLLECTION 18

Для получения полной информации можно посетить сайт www.gessi.com и запросить имя и пароль.
For more information visit www.gessi.com and require username and password.

GESSI - предприятие, в котором сочетаются такие понятия как этика, качество, человек и окружающая среда.
Каждый день GESSI заботится о сохранении окружающей среды, создавая продукцию непревзойденного качества, используя передовые технологии, внедряя новые процессы, придерживаясь при этом строгой политики, а порой и выходя за рамки нормативных требований.
Это те ценности, которые лежат в основе деятельности компании и которые являются едиными для всех, кто, как GESSI, желает подчеркнуть культурную значимость производимого продукта, выходящую за рамки простой видимости.

Gessi the ethical company, attentive to quality, laborers and the environment.
Employing advanced technology, and sometimes inventing its own new processes, adhering to its own strict policies, often far beyond regulations, every day Gessi affirms its goal of preserving the environment, manufacturing creations of unparalleled quality and promoting a healthy workplace.
These is what Gessi strives for, in the belief these values should be shared by all those who want to foster a culture of the product that goes beyond simple appearances.

Сертификат системы управления: окружающая среда / Certificate Management System: Environment



GESSI всегда внимательна к теме "зеленого" производства. Компания уже много лет серьезно занимается исследованием и развитием технологических и технических решений для своей продукции, направленных на снижение расхода топлива и минимизирование воздействия на окружающую среду, придавая немалое значение эстетике и предлагая новинки на каждый сезон.

Gessi has been for years on the forefront of "green" production; in fact the Company has since long engaged in very serious R&D aimed at introducing technological or technical solutions in its products and processes, whose goal is to minimize resources consumption and the overall impact on the environment, while still preserving outstanding aesthetics and proposing innovative designs at every new season.

Сертификат системы управления: Безопасность / Certificate Management System: Safety



ICIM

CERTIFICATO n. 0046L/2
CERTIFICATE No.

GESSI S.p.A.

Via Marconi, 27/A - Frazione Vintebbio - 13037
Serravalle Sesia (VC)
Italia

BS OHSAS 18001:2007

EA: 18

Progettazione e produzione di rubinetteria sanitaria ed accessori da bagno, mediante lavorazioni meccaniche, trattamenti galvanici e di verniciatura, assemblaggio e confezionamento. Produzione, installazione, allestimento stands. Esposizione arredi da bagno e cucine.
Design and manufacture of sanitary taps and bathroom accessories, by machining, galvanizing treatment and painting, assembly and packaging. Production, installation, mounting stands. Display bathroom fittings and kitchen.

Data emissione / First issue 30/09/2009 — Emissione corrente / Current issue 30/09/2015 — Data di scadenza / Expiring date 29/09/2018

ICIM S.p.A.

ACCREDIA

IQNet

THE INTERNATIONAL CERTIFICATION NETWORK

CERTIFICATE

IQNet and CISQ/ICIM
hereby certify that the organization

GESSI S.p.A.
Via Marconi, 27/A - Frazione Vintebbio - I-13037 Serravalle Sesia (VC)
for the following field of activities
Design and manufacture of sanitary taps and bathroom accessories, by machining, galvanizing treatment and painting, assembly and packaging. Production, installation, mounting stands. Display bathroom fittings and kitchen.
has implemented and maintains a
Occupational health and safety management system
which fulfills the requirements of the following standard
BS OHSAS 18001:2007

Issued on: 2015-09-30
Validity date: 2018-09-29

Registration Number: IT-53943

Michael Drechsel
President of IQNet

CISQ

Ing. Claudio Provetti
President of CISQ

IQNet Partners*:
AENOR Spain AFNOR Certification France AIB-Vincotte International Belgium APCER Portugal CCC Cyprus CISQ Italy CQC China CQM China CQS Czech Republic Cro Cert Croatia DQS Holding GmbH Germany FCAV Brazil FONDONORMA Venezuela ICONTEC Colombia IMNC Mexico Inspecta Certification Finland IRAM Argentina JQA Japan KFQ Korea MIRTEC Greece MSZT Hungary Nemko AS Norway NSAI Ireland PCBC Poland Quality Austria Austria RR Russia SII Israel SIQ Slovenia SIRIM QAS International Malaysia SQS Switzerland SRAC Romania TEST St Petersburg Russia TSE Turkey YUQS Serbia
IQNet is represented in the USA by: AFNOR Certification, CISQ, DQS Holding GmbH and NSAI Inc.
* The list of IQNet partners is valid at the time of issue of this certificate. Updated information is available under www.iqnet-certification.com

Производственная философия GESSI ставит в центре своей идеальной системы человека и стремление к высшему качеству: процесса, продукции, работы, придавая особое значение среде, в которой человек живет и работает.

The production philosophy of Gessi sets people at the centre of its ideal system as it pursue a concept of “total overall quality” of its processes, products and working conditions. The Company is also extremely attentive to the safeness and pleasantness of the environments where people work and dwel.

Сертификат системы управления: качество / Certificate Management System: Quality



ICIM

CERTIFICATO n. 0669/6
CERTIFICATE No.

GESSI S.p.A.
Sede e Unità Operativa
Parco Gessi - Fraz. Vintebbio - 13037 Serravalle Sesia (VC)
Progettazione, acquisti, produzione,
Unità Operativa
Via Marconi, 27/A - Frazione Vintebbio - 13037 Serravalle Sesia (VC)
Direzione, commerciale, HR, produzione
Italia

UNI EN ISO 9001:2008

EA: 18

Progettazione e produzione di rubinetteria sanitaria e accessori da bagno.
Design and production of sanitary taps and bathroom accessories.

Data emissione / First issue 16/12/1996 — Emissione corrente / Current issue 11/12/2014 — Data di scadenza / Expiring date 10/12/2017

ICIM S.p.A.

ACCREDIA

IQNet

THE INTERNATIONAL CERTIFICATION NETWORK

CERTIFICATE

IQNet and CISQ/ICIM
hereby certify that the organization

GESSI S.p.A.
Head Office and Operative Unit: Parco Gessi - Fraz. Vintebbio - I-13037 Serravalle Sesia (VC)
Operative Unit: Via Marconi, 27/A - Frazione Vintebbio - I-13037 Serravalle Sesia (VC)
for the following field of activities
Design and production of sanitary taps and bathroom accessories.
has implemented and maintains a
Quality Management System
which fulfills the requirements of the following standard
ISO 9001:2008

Issued on: 2014-12-11
Validity date: 2017-12-10

Registration Number: IT-4204

Michael Drechsel
President of IQNet

CISQ

Ing. Claudio Provetti
President of CISQ

IQNet Partners*:
AENOR Spain AFNOR Certification France AIB-Vincotte International Belgium ANCE-SIGE Mexico APCER Portugal CCC Cyprus CISQ Italy CQC China CQM China CQS Czech Republic Cro Cert Croatia DQS Holding GmbH Germany FCAV Brazil FONDONORMA Venezuela ICONTEC Colombia IMNC Mexico Inspecta Certification Finland IRAM Argentina JQA Japan KFQ Korea MIRTEC Greece MSZT Hungary Nemko AS Norway NSAI Ireland PCBC Poland Quality Austria Austria RR Russia SII Israel SIQ Slovenia SIRIM QAS International Malaysia SQS Switzerland SRAC Romania TEST St Petersburg Russia TSE Turkey YUQS Serbia
IQNet is represented in the USA by: AFNOR Certification, CISQ, DQS Holding GmbH and NSAI Inc.
* The list of IQNet partners is valid at the time of issue of this certificate. Updated information is available under www.iqnet-certification.com

Ценность изделий полностью и неподдельно «Made in Italy – Made in GESSI” прослеживается в каждом творении GESSI.

The added value of a genuine, integrally “Made in Italy – Made in Gessi” production, is apparent in all Gessi’s creations.

Оазис GESSI, «зеленая» индустрия

Дизайн в наши дни это не просто эстетика, эргономика, функциональность и способность индустриализации продукта, дизайн должен учитывать ценности и социальные проблемы общества: экология, энергоресурсы, новый образ жизни, новые потребности индивидуальные и коллективные.

GESSI много лет посвятила серьезным исследованиям для своих новых проектов , воплощенных в материал самого высокого качества с гарантией скрупулезного итальянского производства; при этом уделяя внимание как научно-ориентированным техническим и технологическим решениям, так и безопасности и совместимости продукции и процессов.

GESSI всегда стремилась быть источником неординарных решений.
Так родилась идея " фабрики-оазиса" GESSI: особенного места производства, спроектированного, чтобы быть функциональным, эффективным, красивым и полезным для работника и для окружающей среды, сочетая эко-промышленную архитектуру и ландшафт, технологию и дизайн. Здесь приходит понимание, что продукция, которая экспортируется по всему миру, произведена с использованием лучших на сегодняшний день технологий, не нанося вред окружающей среде.

Идея «зеленого» парка , в действительности, ориентирована на экологию в своих различных системных, технически совершенных решениях, абсолютно уникальных в промышленном ландшафте.
Они варьируются от естественного освещения и вентиляции до закрытого контроля качества и систем, которые обеспечивают высокую климатическую отдачу, также благодаря утилизации и повторному использованию тепла, уделяя должное внимание эффективности использования энергии и выбросов в атмосферу.
GESSI была первым заводом в Европе, которая запустила авангардные установки, которые позволяют перерабатывать практически все используемые воды, от дренажа подземных вод и повторного использования для орошения, до сбора, очистки и утилизации технологических вод, и установила 4 га фотогальванических поверхностей с одной из самых инновационных и передовых систем для генерации солнечной энергии на поверхность крыши, которая начала производить "чистую" энергию уже в конце 2010 года и позволила избежать выброса в атмосферу тысячи тонн CO_2.

Стремление оптимизировать процессы, сократить расходы , затрагивает, под контролем Интегрированной системы контроля качества и охраны окружающей среды, все уровни организации. Забота об окружающей среде присутствует уже на ранней стадии разработки каждого нового проекта: это попытка создания нового мышления, которое сделает такой выбор "естественной потребностью" для всех.

С другой стороны, идти в ногу со временем означает для GESSI не только внедрение новых эстетических решений, но и забота о потребностях будущих поколений.
Поэтическое вдохновение и уважение к окружающей среде - девиз бренда GESSI, вместе с уникальностью их дизайна и технологий.







THE GESSI OASIS. A “GREEN” INDUSTRIAL PARK

Design today need not only be aesthetics, ergonomics, functionality and ability to industrialize the product; it should also take account of the values and concerns of society: the environment, energy resources, new dwelling customs, new individual and collective needs.

Gessi has long engaged in a very accurate study of innovative, timeless designs and new housing concepts for tomorrow’s dwellings to be invariably proposed at every season - relying on the use of highest quality materials and the time-honoured tradition of meticulous Italian craftsmanship. The same level of accuracy is used in its search for technical and technological solutions so as to obtain safe and sustainable products and processes.

Gessi purports to be a ‘special place’ where out-of-the-ordinary fantasies come true.
The new Gessi Park originates from this very idea. It was designed as a special, oasis - like production complex that combines functionality and efficiency with beauty, eco-friendliness and worker-friendliness. The Park layout mixes industrial and landscape eco-architecture, technology and design, all harmoniously integrated in the territory. This provides a perfect setting for seamless production processes where products meant for worldwide exportation are manufactured with the use of state of the art technologies and zero environmental impact.

The green design of the Park is just an aspect of the overall project whose environmental sustainability rests with technically advanced, ecologically responsible and industrially unparalleled if not unique system solutions.
These solutions span from natural lighting and ventilation apparatuses through indoor quality control to highly efficient conditioning and heating systems including, inter alia, systems recovering and reusing the heat produced; all devices are designed with the utmost attention to energy efficiency and abatement of polluting emissions into the atmosphere.
Gessi is the first company in Europe to have developed pilot plants for recycling almost all of the water employed in production processes, e.g. systems for the drainage of underground water and its reuse for irrigation, systems for process-water collection, purification and recycling, etc. The Company has also deployed on a 4 ha surface one of the most innovative and advanced rooftop solar photovoltaic generation systems, which came into operation at the end of 2010 and will produce clean energy while avoiding thousands of tons of CO2 to be released into the atmosphere.

The commitment to optimise processes and minimise wastes and inefficiencies involves each level of the Organization through an Integrated Quality and Environmental Management System.
Environment protection is a concern since the very early stages of development of any product or process project; Gessi considers it a mission towards its clients and a commitment to create a mindset for everyone to embrace environment minded behaviours and choices.

After all, for Gessi Innovation means not only inventing new aesthetic solutions but also, and more importantly, meeting dreams and needs, including those of generations to come, with new technologies, new production processes and new materials. Along with design uniqueness and technology, the real added value of the Gessi brand is indeed its content of poetry and respect for the world.





GESSI

	Хром / *Chrome*	Золото CCP *Gold CCP*	Шлифованное золото Gold CCP Brushed	Хром шлифованный *Brushed chrome*	Finox / *Finox*	Mirror Steel	Steel Brushed	белый CN / *White CN*	Черный XL / *Black XL*	Античная латунь Antique Brass	Copper	Black Metal	Black Metal brushed	Copper Brushed	Warm Steel brushed
	031	080	087	147	149	238	239	279	299	713	030	706	707	708	726
AFILO						●	●				●	●	●	●	●
MINIMALI/COLOUR						●	●				●	●	●	●	●
SEGNI						●									
CASCATA						●	●								
TREMILLIMETRI						●	●								
GESSI316							●						●	●	●
EQUILIBRIO	See Collection at page 293														
RETTANGOLO K	●				●				●		●	●	●	●	
RETTANGOLO	●				●				●		●	●	●	●	
RETTANGOLO XL	●				●				●						
RETTANGOLO J	●				●										
RETTANGOLO T	●				●				●		●	●	●	●	
RETTANGOLO CASCATA	●														
RETTANGOLO COLOUR	●														
RETTANGOLO shower	●				●				●		●	●	●	●	
RETTANGOLO accessories	●				●				●		●	●	●	●	
ELEGANZA	●	●	●		●					●	●	●			
CONO	●				●			●	●		●	●	●		
ISPA	●														
ISPA accessories	●														
GOCCIA	●			●				●	●						
GOCCIA accessories	●			●				●	●						
MIMI	●	●			●										
MIMI accessories	●	●			●										
OVALE	●				●										
OVALE accessories	●				●										
RIFLESSI	●														
RIFLESSI COLOUR	●														
TRASPARENZE	●														
MINIMALI shower	●														
SENSOR TAPS	●				●				●						



031 Хром
Chrome



147 Хром шлифованный
Brushed chrome



149 Finox



239 Steel Brushed



279 белый CN
White CN



299 Черный XL
Black XL



713 Античная латунь
Antique Brass



080 Золото CCP
Gold CCP



087 Шлифованное золото
Gold CCP Brushed

IS-PVD FINISHES

IS-PVD - это усовершенствованная технология нанесения тончайшей металлической пленки в вакууме.
Покрытие IS-PVD обладает уникальными характеристиками, касающимися как качества нанесенной пленки, так и технологии производства.
Инновативность заключается также в возможности создания эксклюзивных цветов и высокой прочности покрытия.

IS-PVD is an enhanced vacuum technology for thin film deposition.
The new IS-PVD coatings have unique characteristics for both, surface quality and advanced production processes. Exclusive colours and high technical features define IS-PVD coatings innovation.



706 Black Metal



030 Copper



707 Black Metal brushed



708 Copper Brushed



726 Warm Steel Brushed

PRIVATE WELLNESS TECHNOLOGY pag 19

PRIVATE WELLNESS

AFÌLO pag 47
MINIMALI pag 57
COLOUR pag 65
SEGNI pag 75
CASCATA pag 81
TREMILLIMETRI pag 91
GESSI316 PRIVATE WELLNESS pag 105
RETTANGOLO PRIVATE WELLNESS pag 111
QUADRO WELLNESS pag 119
ELEGANZA PRIVATE WELLNESS pag 127
CONO WELLNESS pag 135
ISPA PRIVATE WELLNESS pag 143
MIMI PRIVATE WELLNESS pag 153
OVALE WELLNESS pag 161
TONDO PRIVATE WELLNESS pag 169
WATER TUBE KNEIPP pag 177
BODY JETS pag 181
SHOWER SETS pag 187
TECHNICAL INFORMATIONS pag 191

GESSI316



INTRO pag 207
FLESSA pag 213
TRAME pag 225
INTRECCIO pag 237
MECCANICA pag 249
CESELLO pag 261
GESSI316 BATH pag 273
GESSI316 SHOWER pag 277
GESSI316 ACCESSORIES pag 285
GESSI316 TOTAL LOOK pag 289

BATHROOM



EQUILIBRIO pag 293



RETTANGOLO K pag 313



RETTANGOLO pag 329
RETTANGOLO XL pag 345
RETTANGOLO J pag 353
RETTANGOLO T pag 361
RETTANGOLO CASCATA pag 369
RETTANGOLO COLOUR pag 373
RETTANGOLO SHOWER pag 377
RETTANGOLO ACCESSORIES pag 393
RETTANGOLO TOTAL LOOK pag 407

BATHROOM

ELEGANZA pag 421
ELEGANZA BATH pag 429
ELEGANZA SHOWER pag 435
ELEGANZA ACCESSORIES pag 445
ELEGANZA TOTAL LOOK pag 451



CONO pag 463
CONO BATH pag 471
CONO SHOWER pag 477
CONO ACCESSORIES pag 487
CONO TOTAL LOOK pag 493



ISPA pag 503
ISPA BATH pag 513
ISPA SHOWER pag 517
ISPA ACCESSORIES pag 527
ISPA TOTAL LOOK pag 535



GOCCIA pag 545
GOCCIA ACCESSORIES pag 571
GOCCIA TOTAL LOOK pag 583



MIMI pag 595
MIMI ACCESSORIES pag 609
MIMI TOTAL LOOK pag 615



OVALE pag 623
OVALE ACCESSORIES pag 643



RIFLESSI pag 649
RIFLESSI COLOUR pag 651
TRASPARENZE pag 653
MINIMALI SHOWER pag 665
TRASPARENZE - RIFLESSI ACCESSORIES pag 673



SENSOR TAPS

pag 677

TOTAL LOOK

pag 683

TECHNICAL ACCESSORIES

TECHNICAL ACCESSORIES pag 751
SPARE PARTS pag 789

Item	Page
00357	781
01006	757
01009	757
01018	758
01066	764
01067	764
01080	766
01090	765
01096	765
01098	765
01100	766
01108	819
01114	819
01126	806
01129	807
01132	807
01154	805
01156	804
01161	805
01164	805
01166	805
01308	620
01308	734
01309	418
01309	736
01311	418
01311	500
01311	546
01311	736
01313	418
01313	460
01313	501
01313	546
01313	736
01325	804
01346	763
01350	764
01354	804
01355	821
01365	818
01375	756
01376	589
01376	737
01376	763
01377	757
01381	821
01384	818
01386	821
01391	589
01391	737

Item	Page
01391	763
01395	763
01408	763
01410	460
01410	757
01411	756
01412	756
01413	756
01415	766
01420	762
01422	762
01423	762
01441	806
01452	766
01453	766
01464	806
01487	344
01487	392
01582	819
01637	188
01637	391
01637	443
01637	485
01637	525
01637	568
01637	608
01637	642
01637	671
01637	765
01658	435
01663	323
01663	341
01663	352
01663	431
01663	473
01663	514
01663	560
01663	601
01663	631
01663	657
01663	755
01664	366
01664	431
01664	473
01664	514
01664	657
01664	755
01669	274
01669	323
01669	341

Item	Page
01669	352
01669	367
01669	431
01669	475
01669	514
01669	560
01669	601
01669	632
01669	657
01669	755
01695	808
01726	808
01727	809
01758	432
01758	755
01760	515
01760	752
01761	515
01761	753
01762	658
01762	753
01763	658
01763	753
01764	631
01764	753
01765	632
01765	753
01766	323
01766	341
01766	367
01766	754
01767	323
01767	341
01767	367
01767	754
01770	431
01770	752
01771	431
01771	752
01772	472
01772	752
01773	472
01773	752
01777	818
01805	804
01808	601
01808	754
01809	601
01809	755
01810	561

Item	Page
01810	754
01811	561
01811	754
09109	343
09109	367
09109	524
09109	606
09109	663
09251	777
09269	33
09269	379
09269	380
09269	437
09269	438
09269	479
09269	480
09269	519
09269	520
09269	566
09269	567
09269	605
09269	606
09269	637
09269	638
09269	662
09269	663
09271	343
09273	344
09281	778
09290	777
09292	777
09294	777
09295	779
09296	777
09297	779
09298	783
09299	784
11921	333
11922	333
11923	333
11924	334
11925	355
11927	355
11941	625
11942	625
11943	625
11944	626
11953	347
11983	370
11985	374

Item	Page
11987	597
11988	597
11989	597
11990	597
12915	663
13345	666
13346	666
13348	666
13350	666
13351	666
13359	667
13375	186
13375	283
13375	668
13432	662
13434	662
13436	663
13957	671
13960	671
13961	671
13969	670
14303	669
14304	669
14309	669
14323	669
14324	189
14324	669
14328	672
14330	670
14331	663
14331	709
14370	389
14370	640
14370	670
14376	390
14376	641
14376	670
15185	383
15186	383
15199	384
18006	808
18025	790
18035	803
18055	790
18056	790
18057	790
18104	782
18105	782
18108	782
18109	782

Item	Page
18112	783
18113	783
18116	783
18117	783
19431	326
19431	378
19451	660
20001	333
20002	333
20005	336
20007	339
20013	339
20021	344
20021	391
20021	412
20021	709
20023	344
20023	391
20023	412
20023	709
20031	342
20037	339
20043	340
20047	340
20091	335
20094	335
20099	318
20099	334
20099	349
20111	326
20111	378
20114	319
20114	335
20118	319
20118	335
20119	337
20120	326
20120	380
20121	326
20121	381
20123	189
20123	389
20127	340
20127	392
20142	387
20144	387
20145	387
20148	383
20150	384
20151	383

Item	Page
20154	389
20157	390
20157	607
20160	390
20160	608
20161	390
20166	343
20169	390
20172	185
20172	389
20175	343
20175	344
20182	379
20184	380
20190	380
20191	88
20191	324
20191	340
20192	88
20193	87
20199	318
20199	334
20293	87
20293	283
20293	326
20293	340
20293	389
20323	366
20337	366
20343	366
20396	319
20396	336
20399	319
20399	336
20402	363
20403	363
20405	363
20426	363
20463	367
20484	365
20488	364
20489	364
20494	365
20496	374
20496	375
20496	652
20497	350
20497	351
20497	357
20497	358

Item	Page
20497	359
20497	364
20497	365
20497	370
20497	371
20497	508
20497	509
20497	511
20498	366
20601	355
20604	356
20605	356
20605	372
20607	359
20684	359
20688	358
20689	357
20694	358
20699	348
20699	356
20699	506
20699	510
20709	357
20709	372
20712	349
20712	357
20712	372
20801	394
20802	394
20804	394
20807	394
20808	394
20810	395
20811	395
20813	395
20814	395
20819	395
20820	396
20825	396
20826	396
20831	396
20832	396
20834	397
20835	397
20837	397
20838	397
20843	397
20844	398
20849	398
20855	398

Item	Page
20861	401
20861	491
20867	398
20868	398
20879	399
20880	399
20893	403
20897	400
20900	400
20903	400
20909	401
20915	400
20921	401
20933	399
20934	399
20939	399
20941	400
20945	402
20947	401
20949	401
20950	402
20981	402
20981	417
20984	402
20984	417
20988	402
20990	403
20991	403
21081	403
21082	403
21083	404
21084	404
21085	404
21086	404
21087	405
21088	405
21089	404
21090	405
21091	405
21092	405
21513	631
21531	636
21611	631
21623	189
21623	640
21627	642
21631	635
21635	636
23001	625
23002	625

Item	Page
23005	628
23007	630
23037	631
23043	631
23081	630
23087	630
23091	627
23097	630
23099	626
23103	627
23110	628
23118	627
23142	633
23144	634
23145	633
23148	634
23150	635
23151	634
23154	640
23155	634
23156	634
23157	641
23159	635
23160	641
23161	641
23165	640
23166	640
23169	641
23175	186
23175	639
23183	632
23188	632
23199	626
23232	637
23234	638
23236	638
23405	385
23407	384
23409	386
23411	385
23447	386
23451	387
23465	668
23475	668
24954	515
24963	659
24964	633
24968	342
24977	602
24978	561

GESSI®

Item	Page
24997	561
25326	644
25332	645
25338	645
25344	645
25488	647
25602	644
25608	644
25614	644
25620	644
25649	645
25655	645
25697	646
25700	646
25703	646
25709	647
25721	647
25734	646
25739	646
26101	347
26104	348
26105	349
26107	350
26119	351
26137	352
26183	351
26184	350
26188	350
26189	351
26200	348
26208	348
26209	349
26239	352
26295	347
26298	347
28732	757
28733	756
28746	391
28746	569
28746	608
28746	642
28746	671
28746	765
28767	758
28773	764
28789	780
28872	792
28873	792
28874	793
28946	792

Item	Page
28947	793
28950	822
28968	781
28970	820
29013	363
29065	807
29071	820
29076	807
29077	758
29078	759
29079	759
29080	759
29081	759
29082	760
29083	759
29084	760
29085	760
29086	760
29087	760
29088	760
29089	761
29090	761
29091	61
29092	761
29093	762
29094	762
29101	780
29126	805
29131	682
29131	768
29142	803
29152	808
29180	803
29204	822
29233	806
29269	768
29323	820
29325	621
29325	737
29352	804
29454	418
29454	460
29454	501
29454	546
29454	589
29454	621
29454	737
29455	419
29455	461
29455	501

Item	Page
29455	547
29455	589
29455	621
29455	738
29458	622
29458	738
29463	588
29463	735
29464	620
29464	735
29491	767
29531	775
29532	776
29535	779
29536	779
29537	776
29538	776
29541	779
29542	780
29543	775
29544	775
29564	819
29565	822
29744	98
29744	100
29744	443
29744	485
29744	516
29744	525
29744	764
29783	670
29792	790
29793	792
30501	678
30511	678
30521	679
30541	679
30542	679
30601	680
30602	680
30603	680
30604	680
30619	679
30622	679
30624	680
30629	470
30629	557
30629	678
30629	679
30629	682

Item	Page
30901	370
30902	374
30982	372
30987	374
30988	370
30989	372
30993	375
30994	371
30997	371
30999	375
31101	597
31105	599
31107	600
31113	600
31131	604
31137	600
31143	600
31186	776
31192	776
31199	598
31205	599
31207	602
31210	599
31223	190
31223	607
31242	602
31244	603
31245	603
31249	603
31254	607
31255	603
31257	603
31261	607
31262	608
31266	606
31269	607
31272	186
31272	606
31281	608
31292	605
31294	605
31296	606
31299	598
31401	598
32862	79
32863	78
32864	78
32932	178
32940	178
32941	178

Item	Page
32961	179
32963	179
32971	184
32971	282
32971	483
32971	638
32971	668
32973	183
32973	388
32973	441
32975	183
32975	388
32975	441
32977	185
32977	282
32977	483
32977	639
32977	668
32979	184
32979	388
32979	441
32982	185
32982	283
32982	483
32982	639
32982	668
32984	184
32984	388
32984	442
32985	183
32985	185
32985	283
32985	483
32985	523
32985	639
32985	668
32987	184
32987	388
32987	442
33011	76
33015	76
33031	77
33035	77
33051	92
33053	94
33055	96
33061	92
33063	94
33065	96
33071	93

Item	Page
33073	95
33075	97
33081	93
33083	95
33085	97
33095	383
33095	520
33202	610
33208	610
33214	610
33220	610
33226	610
33232	611
33238	611
33244	611
33249	611
33255	611
33261	613
33297	612
33300	612
33303	612
33309	613
33321	613
33334	612
33341	612
33347	613
33349	613
33381	614
33381	619
33388	614
33389	614
33391	614
33601	548
33602	548
33603	548
33604	548
33605	548
33606	549
33607	549
33608	549
33609	549
33610	549
33613	560
33624	552
33628	553
33629	552
33629	553
33631	564
33637	560
33638	560
33642	562
33644	562
33645	562
33684	558
33686	559
33687	558
33687	559
33690	559
33699	555
33700	557
33709	557
33709	682
33710	554
33710	681
33715	556
33719	556
33723	556
33725	557
33725	682
33727	554
33727	681
33728	554
33728	681
33744	558
33745	558
33751	563
33752	564
33753	564
33754	567
33755	562
33756	562
33757	568
33760	568
33761	568
33762	563
33764	563
33766	563
33768	563
33769	568
33773	189
33773	567
33775	186
33775	567
33799	555
33802	550
33803	550
33804	550
33805	550
33806	550
33807	551
33808	551
33809	551
33810	551
33811	551
33823	344
33823	391
33823	412
33823	537
33823	709
33842	566
33844	567
33846	567
33973	564
34201	654
34203	654
34204	654
34207	656
34213	656
34231	660
34234	656
34243	657
34245	657
34300	654
34302	654
34305	658
34310	655
34347	659
34348	660
34349	659
34351	660
34352	660
34391	89
34391	658
34901	650
34903	650
34904	650
37301	674
37307	674
37313	674
37319	674
37325	674
37331	675
37337	675
37343	675
37349	675
37355	675
37397	676
37400	676
37403	676
37409	676
37421	676
37501	617
37501	724
37502	618
37502	724
37503	618
37503	725
37504	618
37504	725
37505	618
37505	725
37506	619
37506	725
37510	620
37510	737
37513	617
37513	707
37515	617
37515	707
37521	413
37521	726
37523	413
37523	726
37525	616
37525	701
37526	414
37526	727
37527	414
37527	727
37531	316
37531	729
37533	316
37533	729
37537	416
37537	729
37539	416
37539	729
37541	415
37541	728
37543	415
37543	728
37551	619
37551	733
37553	619
37553	733
37555	619
37555	733
37571	415
37571	727
37572	415
37572	728
37573	412
37573	708
37575	412
37575	708
37584	291
37584	417
37584	460
37584	500
37584	546
37584	588
37584	620
37584	735
37585	501
37585	621
37585	739
37586	621
37586	739
37587	291
37587	418
37587	500
37587	588
37587	620
37587	736
37591	411
37591	536
37591	708
37592	411
37592	536
37592	705
37593	410
37593	704
37594	410
37594	704
37596	409
37596	703
37597	409
37597	703
38001	573
38002	573
38007	573
38008	573
38013	573
38014	574
38019	574
38020	574
38025	574
38026	574
38034	575
38035	575

GESSI®

Item	Page
38037	575
38038	575
38043	575
38044	576
38049	576
38055	576
38067	576
38068	576
38097	579
38100	580
38103	580
38109	580
38121	580
38139	579
38140	579
38141	578
38142	578
38143	577
38144	577
38177	581
38178	581
38181	581
38182	582
38188	580
38189	581
38301	652
38303	652
38388	52
39105	584
39105	700
39111	585
39111	722
39112	585
39112	722
39113	584
39113	707
39115	584
39115	707
39121	730
39122	730
39123	585
39123	722
39124	586
39124	723
39125	586
39125	723
39133	586
39133	723
39134	586
39134	723
39135	586
39135	723
39151	533
39151	541
39151	587
39151	731
39152	587
39152	732
39153	587
39153	732
39154	587
39154	732
39157	587
39157	732
39158	588
39158	732
39802	98
39804	100
39808	99
39810	98
39810	99
39818	101
39820	100
39820	101
39821	99
39822	101
39824	98
39826	100
39833	102
39835	102
39856	103
39858	103
39890	82
39891	82
39892	83
39892	84
39892	85
39892	86
39893	82
39894	86
39895	84
39896	82
39897	83
39897	84
39897	85
39897	86
39898	82
39899	84
39900	83
39901	83
39902	85
39903	85
41001	506
41002	509
41003	506
41004	509
41007	508
41037	514
41043	514
41088	508
41090	509
41100	507
41101	509
41102	506
41103	515
41105	515
41110	508
41122	519
41124	519
41126	520
41142	521
41144	521
41145	521
41152	150
41154	98
41154	100
41154	188
41154	516
41154	524
41157	525
41160	525
41161	188
41161	524
41163	151
41165	150
41166	524
41169	525
41172	183
41172	523
41173	182
41173	523
41175	182
41175	523
41177	182
41177	523
41199	507
41201	510
41203	510
41207	511
41248	520
41250	521
41252	520
41288	511
41299	507
41300	511
41302	510
41354	516
41354	524
41405	512
41406	512
41407	512
41504	144
41506	144
41508	145
41510	145
41512	146
41534	148
41536	148
41538	149
41540	149
41602	528
41604	528
41607	528
41613	528
41619	528
41625	529
41631	529
41637	529
41643	529
41649	529
41655	530
41661	531
41667	530
41697	530
41700	531
41703	531
41721	531
41733	530
41741	530
41745	532
41747	531
41749	532
41750	532
41788	532
41790	533
41793	532
41793	540
41793	731
42001	540
42001	721
42002	540
42002	721
42003	540
42003	721
42004	540
42004	721
42005	539
42005	720
42006	539
42006	720
42007	539
42007	720
42008	537
42008	718
42010	538
42010	719
42011	538
42011	719
42012	539
42012	720
42026	546
42026	736
42029	417
42029	459
42029	500
42029	541
42029	588
42029	734
42030	533
42030	541
42113	536
42113	706
42115	537
42115	706
42117	417
42117	541
42117	735
43004	120
43006	120
43008	121
43010	121
43012	122
43024	112
43026	112
43028	113
43030	113
43032	114
43044	162
43046	162
43048	163

Item	Page
43050	163
43052	164
43064	170
43066	170
43068	171
43070	171
43072	172
43084	154
43086	154
43088	155
43090	155
43092	156
43103	36
43103	106
43103	108
43103	112
43103	116
43103	120
43103	124
43103	128
43103	132
43103	136
43103	140
43103	144
43103	148
43103	154
43103	158
43103	162
43103	166
43103	170
43103	174
43105	38
43105	106
43105	108
43105	112
43105	116
43105	120
43105	124
43105	128
43105	132
43105	136
43105	140
43105	144
43105	148
43105	154
43105	158
43105	162
43105	166
43105	170
43105	174

Item	Page
43107	40
43107	107
43107	109
43107	113
43107	117
43107	121
43107	125
43107	129
43107	133
43107	137
43107	141
43107	145
43107	149
43107	155
43107	159
43107	163
43107	167
43107	171
43107	175
43109	42
43109	107
43109	109
43109	113
43109	117
43109	121
43109	125
43109	129
43109	133
43109	137
43109	141
43109	145
43109	149
43109	155
43109	159
43109	165
43109	169
43109	171
43109	175
43111	44
43111	114
43111	122
43111	130
43111	138
43111	146
43111	156
43111	164
43111	172
43122	770
43123	772
43124	770

Item	Page
43125	772
43126	770
43127	772
43128	771
43129	773
43130	771
43132	774
43133	774
43134	73
43142	770
43143	772
43144	770
43145	772
43146	771
43147	773
43148	771
43149	773
43150	771
43152	774
43153	774
43154	773
43204	124
43206	124
43208	125
43210	125
43214	116
43216	116
43218	117
43220	117
43224	166
43226	166
43228	167
43230	167
43234	174
43236	174
43238	175
43240	175
43244	158
43246	158
43248	159
43250	159
43252	118
43252	126
43254	168
43256	176
43258	160
43262	126
43264	118
43266	168
43268	176

Item	Page
43270	160
43281	118
43281	120
43281	126
43281	134
43281	142
43281	150
43281	160
43281	168
43281	178
43283	110
43283	118
43283	126
43283	134
43283	142
43283	150
43283	160
43283	168
43283	178
43287	151
44602	378
44604	379
44612	604
44614	604
44622	661
44624	661
44639	31
44639	325
44639	328
44639	381
44639	382
44639	433
44639	440
44639	474
44639	482
44639	522
44655	28
44655	327
44655	378
44655	436
44655	478
44655	518
44655	565
44655	604
44655	636
44655	661
44673	29
44673	327
44673	379
44673	437

Item	Page
44673	478
44673	518
44673	565
44673	604
44673	637
44673	661
44676	565
44678	565
44692	518
44694	518
44697	27
44697	320
44697	321
44697	322
44697	326
44697	337
44697	338
44697	339
44697	426
44697	600
44697	629
44697	650
44697	655
44697	656
44702	636
44704	637
44834	339
44836	338
44838	338
44840	337
44852	629
44854	629
44865	600
44873	655
44875	656
44881	650
44902	522
44903	522
44906	381
44907	381
44910	382
44911	382
45001	467
45002	467
45003	467
45004	467
45007	470
45010	469
45028	474
45036	474

GESSI®

Item	Page
45037	472
45038	482
45040	482
45043	472
45061	482
45079	482
45088	468
45089	26
45089	220
45089	232
45089	244
45089	256
45089	268
45089	426
45093	468
45097	26
45097	468
45099	469
45103	473
45109	470
45109	678
45121	495
45121	708
45123	495
45123	709
45125	470
45125	678
45132	479
45134	479
45136	480
45142	481
45144	481
45145	481
45150	481
45151	480
45152	480
45154	483
45157	484
45160	484
45161	484
45163	281
45163	480
45169	484
45199	469
45204	136
45206	136
45208	137
45210	137
45212	138
45223	188

Item	Page
45223	475
45223	484
45234	140
45236	140
45238	141
45240	141
45252	142
45254	142
45401	488
45407	488
45413	488
45419	488
45425	488
45431	489
45437	489
45443	489
45449	489
45455	489
45497	490
45500	490
45503	490
45509	491
45521	491
45541	490
45547	491
45549	491
45550	492
45588	492
45590	492
45633	490
45901	499
45901	718
45903	498
45903	717
45905	499
45905	717
45907	498
45907	716
45909	498
45909	717
45911	496
45911	714
45913	496
45913	715
45915	497
45915	715
45917	497
45917	716
45921	499
45921	730

Item	Page
45923	494
45923	699
45925	494
45925	699
45930	499
45930	733
45933	290
45933	495
45933	706
45935	290
45935	495
45935	706
45936	290
45936	500
45936	734
46001	425
46002	425
46003	425
46004	425
46007	427
46011	425
46012	426
46013	430
46031	436
46037	430
46040	430
46043	430
46045	430
46061	436
46079	437
46088	426
46090	426
46100	427
46103	432
46106	427
46111	436
46112	25
46112	320
46112	337
46112	427
46112	508
46112	599
46112	628
46112	655
46127	188
46127	433
46127	442
46129	432
46136	433
46138	440

Item	Page
46140	440
46142	440
46144	439
46145	439
46148	439
46150	439
46152	439
46154	442
46155	438
46157	443
46161	442
46163	443
46169	443
46189	33
46189	275
46189	324
46189	342
46189	432
46189	474
46189	515
46189	602
46189	633
46189	659
46204	128
46206	128
46208	129
46210	129
46212	130
46224	132
46226	132
46228	133
46230	133
46232	437
46234	438
46236	438
46252	134
46265	134
46283	453
46283	708
46285	453
46285	708
46401	446
46404	446
46407	446
46413	446
46419	446
46425	447
46431	447
46437	447
46443	447

Item	Page
46449	447
46455	448
46461	449
46467	448
46497	448
46500	449
46503	449
46509	449
46521	449
46545	450
46547	450
46550	450
46553	448
46571	448
46588	450
46591	450
46593	458
46593	730
46595	458
46595	730
46597	59
46597	731
46599	459
46599	731
46715	452
46715	698
46717	452
46717	698
46719	452
46719	705
46753	453
46753	706
46755	453
46755	706
46757	459
46757	734
46763	461
46763	738
46765	460
46765	735
46791	459
46791	733
46801	457
46801	713
46803	458
46803	714
46805	458
46805	714
46811	455
46811	711

Item	Page
46812	456
46812	712
46813	456
46813	712
46814	456
46814	712
46815	456
46815	712
46816	456
46816	712
46817	457
46817	713
46819	457
46819	713
46821	457
46821	713
46822	457
46822	713
46823	454
46823	710
46824	454
46824	710
46825	455
46825	710
46826	455
46826	710
52001	296
52002	298
52002	300
52002	302
52011	304
52012	306
52012	308
52012	310
52015	297
52017	297
53001	317
53002	317
53003	317
53004	318
53005	317
53006	317
53007	322
53013	322
53031	325
53037	322
53043	323
53047	324
53061	327
53079	327

Item	Page
53084	326
53088	321
53089	320
53090	321
53109	320
53112	223
53112	235
53112	247
53112	259
53112	271
53128	324
53136	325
53138	325
53140	328
53141	328
54001	215
54002	215
54003	215
54004	215
54005	222
54006	216
54007	223
54008	275
54009	215
54010	221
54010	233
54010	245
54010	257
54010	269
54011	216
54012	216
54013	216
54019	223
54019	278
54023	188
54023	282
54028	275
54032	279
54034	280
54036	280
54037	274
54038	278
54042	282
54043	274
54044	282
54045	281
54054	284
54055	278
54073	279
54079	279

Item	Page
54083	218
54084	218
54086	219
54088	217
54089	219
54090	217
54091	221
54091	233
54091	245
54091	257
54091	269
54092	220
54093	221
54093	233
54093	245
54093	257
54093	269
54094	220
54096	222
54099	222
54101	239
54102	239
54103	239
54104	239
54105	246
54106	240
54107	247
54109	243
54110	221
54110	233
54110	245
54110	257
54110	269
54111	240
54112	240
54113	240
54119	247
54136	276
54137	284
54139	276
54139	278
54148	281
54150	281
54152	281
54157	284
54160	284
54161	283
54169	279
54169	280
54183	242

Item	Page
54184	242
54186	243
54188	241
54189	243
54190	241
54192	244
54194	244
54196	246
54197	217
54197	218
54197	219
54197	229
54197	230
54197	231
54197	241
54197	242
54197	243
54197	253
54197	254
54197	255
54197	265
54197	266
54197	266
54199	246
54201	251
54202	251
54203	251
54204	251
54205	258
54206	252
54207	259
54209	251
54210	221
54210	233
54210	245
54210	257
54210	269
54211	252
54212	252
54213	252
54219	259
54269	284
54283	254
54284	254
54286	255
54288	253
54289	255
54290	253
54292	256
54294	256

Item	Page
54296	258
54299	258
54301	227
54302	227
54303	227
54304	227
54305	234
54306	228
54307	235
54309	227
54311	228
54312	228
54313	228
54319	235
54383	230
54384	230
54386	231
54388	229
54389	231
54390	229
54392	232
54394	232
54396	234
54399	234
54401	263
54402	263
54403	263
54404	263
54405	270
54406	264
54407	271
54409	263
54411	264
54412	264
54413	264
54419	271
54483	266
54484	266
54486	267
54488	265
54489	267
54490	265
54492	268
54494	268
54496	270
54499	270
54504	108
54506	108
54508	109
54510	109

Item	Page
54514	106
54516	106
54518	107
54520	107
54554	110
54564	110
54593	274
54595	274
54599	290
54601	290
54701	286
54707	286
54713	286
54719	286
54725	286
54731	287
54737	287
54743	287
54749	287
54797	287
54800	288
54803	288
54821	288
57002	49
57004	50
57006	51
57006	59
57010	52
57010	59
57012	53
57012	60
57016	54
57016	60
57018	55
57018	61
57099	56
57099	73
57301	49
57303	49
57305	50
57307	50
57401	51
57403	51
57409	52
57411	52
57501	53
57503	53
57509	54
57511	54
57601	55

Item	Page
57603	55
57801	58
57803	61
57805	59
57807	58
57809	61
57811	59
57821	66
57823	69
57825	67
57827	66
57829	69
57831	67
57871	58
57873	61
57875	58
57876	66
57877	66
57878	69
57879	69
57881	67
57882	67
57901	60
57903	62
57907	60
57909	62
57915	63
57917	63
57921	68
57923	70
57927	68
57929	70
57933	71
57935	71
57937	72
57939	72
57973	62
57975	62
57977	68
57979	70
57980	70
57997	68
R2295	820
R2299	821
R2427	792
R2612	793
R2657	791
R2692	818
R2808	807
R2809	808

Item	Page
R2810	809
R2813	803
R2847	806
R2900	803
R2931	822
R2934	755
R2963	820
R2983	791
R3023	781
R3024	782
R3153	775
R3154	775
R3166	818
R3204	778
R3205	779
R3317	791
R3318	791
R3772	415
R3772	728
R3773	416
R3773	728
R3907	419
R3907	461
R3907	547
R3907	589
R3907	738
R4012	327
R4012	328
R4012	379
R4012	382
R4012	437
R4012	441
R4012	478
R4012	482
R4012	518
R4012	522
R4012	567
R4012	605
R4012	637
R4012	661
R4183	791
R4186	784
R4188	784
R4190	784
R4191	784
R4192	785
R4193	785
R4194	785
R4195	785
R4196	785

Item	Page
R4198	786
R4200	786
R4202	786
R4204	786
R4206	786
R4246	819
R4267	499
R4267	718
R4268	458
R4268	714
R4307	501
R4307	738
R4321	787
R4322	787
R4335	787
R4336	787
R4452	787
R4453	788
R4467	809
R4468	809
R4475	788
R4476	788
R4608	767
R4609	767
R4610	767
R4611	767
R4612	768
R4622	768
R4630	821
R5255	56
R5255	73
R5263	56
R5263	73
R5264	56
R5264	73
R5265	73
R5266	73
R5267	73
SP00013	804
SP00028	805
SP00063	821
SP01233	804
SP00108	790
SP00115	805
SP00125	808
SP00129	806
SP00149	820
SP00227	809
SP00262	790
SP00263	790

Item	Page
SP00431	820
SP00752	803
SP00753	818
SP00759	803
SP00833	804
SP00953	792
SP00954	792
SP00955	793
SP00956	792
SP01081	803
SP01092	818



PRIVATE WELLNESS TECHNOLOGY

SAFETY VALVE

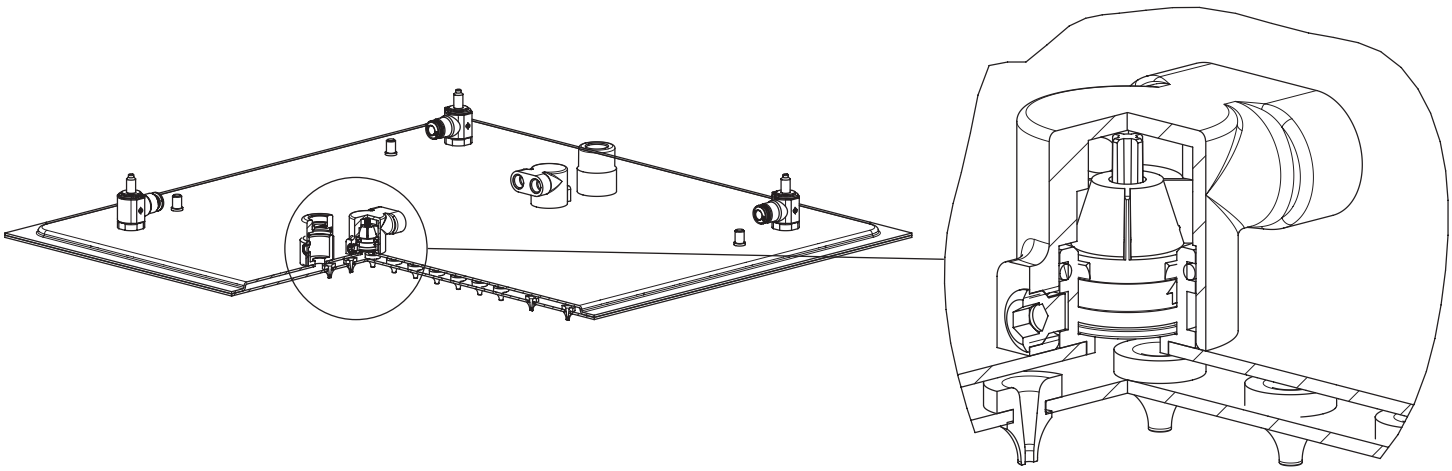

Gessi Patent Safety Valve
Душевые лейки Minimali и Colour оснащены революционной системой безопасности для пользователя и надежности самого оборудования.
В процессе использования на силиконовых соплах душевых леек может скапливаться накипь и грязь, что приведет их к закупориванию. В этом случае, в системе с давлением воды 3 Бар создается большое усилие.
Благодаря новой технологии, используемой исключительно в душевых лейках Gessi, при закупоривании 50% сопел, система "Safety Valve" спускает воду через два устройства безопасности, с целью избежать ненужной нагрузки на внутренние прокладки душевой лейки, и дать сигнал пользователю о том, что пора провести техническое обслуживание и очистку душевой лейки с помощью набора для очистки, предоставляемом в подарок вместе с душевыми системами. После восстановления правильного функционирования напора, система автоматически отключается.

Minimali and Colour showerheads are equipped with a revolutionary safety system, which improves the system and the customer's safety. Impurities and dirt, which might be present inside the system, during the use of the showerhead might reach the silicone nozzles and clog them. In this case, in a system of 3 bars pressure approx., a huge force gets generated. Thanks to the new technology, which is installed exclusively in Gessi showerheads, with a nozzles clog of 50%, the Safety Valve system will drop water through two openings specially provided. This will prevent useless stress for the gaskets and will warn the customer that a proper maintenance is needed. This will be really easy thanks to the cleaning kit provided together with the showerheads. Once the pressure level will go back to standard, the safety system will be automatically shut off.

CLEANING KIT

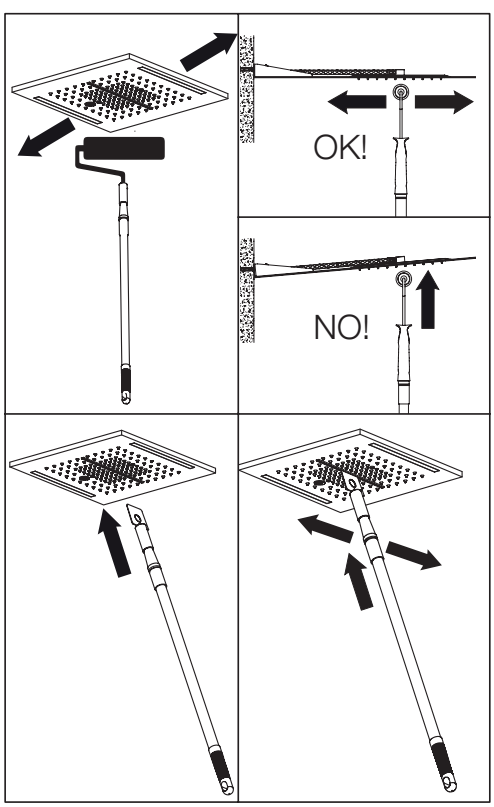

Для того, чтобы обеспечить чистоту и красоту душевых систем "Private Wellness", был разработан набор R4185, идущий в комплекте с душевыми лейками Minimali и Colour.
В комплект входит телескопический шток, с помощью которого можно добраться до душевых леек, закрепленных очень высоко, резиновый валик и лопатка для водопадных леек.
Необходимо включить душ в функции "дождь" и одновременно провести роликом в разных направлениях по поверхности душевой лейки. Нажимая роликом на силиконовые сопла, мы сможем удалить накипь за счет напора воды. Необходимо повторять это действие пока поток воды не будет равномерно вытекать через все отверстия.
Лопатка используется для очистки водопадной лейки. Ее необходимо закрепить на телескопическом штоке, затем включить воду и одновременно водить лопаткой вперед и назад, удаляя, таким образом, накипь, до тех пор, пока струя воды не станет равномерной и не приобретет характерную форму в виде "V".

In order to grant a proper cleaning and beauty of Private Wellness showerheads, Gessi prepared kit R4185, supplied together with Minimali and Colour showerheads. This kit is composed by a telescopic arm, meant to reach showerheads installed at a significant height, a rubber roll and a spatula. While water is pouring in "rain" function, it will be necessary to move the roll in any direction of the surface of the showerhead, In this way, nozzles will be squeezed and limestone removed and expelled through the stream of water. We suggest to repeat the same action until all the nozzles will provide a perfect flow. The spatula is meant for the waterfall function. It will be enough to install it on the telescopic arm and move it back and forth the waterfall opening, in order to remove any limestone sediment until the stream of water will get the typical "V" shape.

FIXING WALL

Наши закладные детали могут устанавливаться в задней части, непосредственно на стену, или в передней части. Прикручивая болты непосредственно на задней панели, встраиваемая часть хорошо фиксируется на стене, в передней же части болты крепятся на специальные лапки. При установке встраиваемого оборудования Gessi, есть возможность использовать уровень, что сводит к минимуму возможность ошибки. Со специальными поверхностями для позиционирования уровня как в коробе квадратного, так и круглого сечения. Коробы снабжены специальными цветными кольцами для установки соответствующих патрубков.

Gessi built in parts can be installed both in the rear and in the front part. For the rear installation, the box can be installed directly on the wall. The built in part will be correctly secured to the wall by fixing the screws on the rear part, while on the front part the screws will be fixed on apposite wings. Any Gessi built in part have apposite surfaces, both in square or round outer boxes, where to position the level, in order to install the built in part in a proper way, reducing the mistake chances. The boxes are equipped with specific colored rings meant for the installation of the respective pipes.

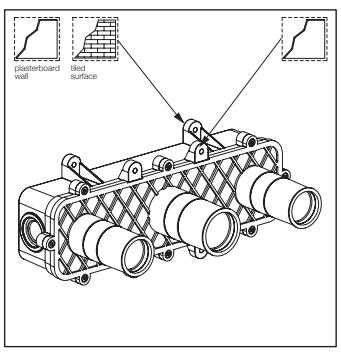

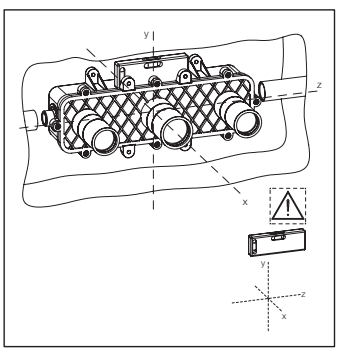

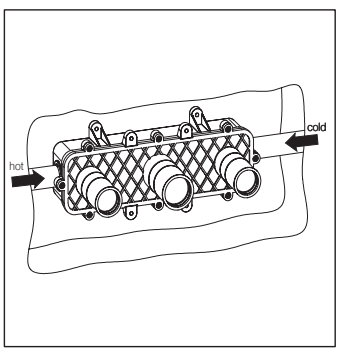

ADJUSTMENT INSTALLATION MISTAKE

Еще одно очень важное новшество – это возможность исправить на настенном оборудовании возможные ошибки установки. На вертикально или горизонтально установленном коробе, особенно такого крупного размера, как, например, термостат высокого расхода, может быть исправлена погрешность до 1,5 градусов, с помощью установки эксклюзивной пластины Gessi, для выравнивания швов плитки по уровню настенного оборудования.

Another innovation of great importance is the chance to correct any installation mistake of the external parts. It could be quite difficult to install correctly a big and heavy built in body such as thermostatic ones. Now, thanks to a special plate made exclusively by Gessi, mistakes till 1,5 degrees can be fixed. It will be enough to position the supplied plate on the installed built in part and it will help to align the external parts to the tiles.

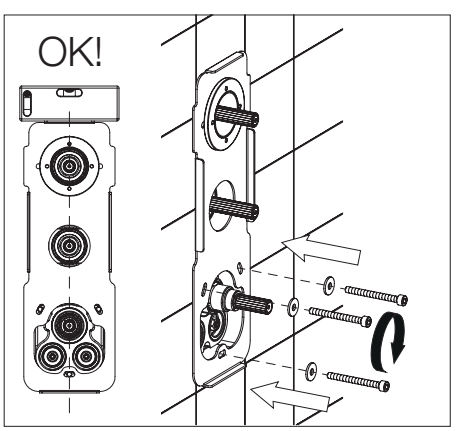

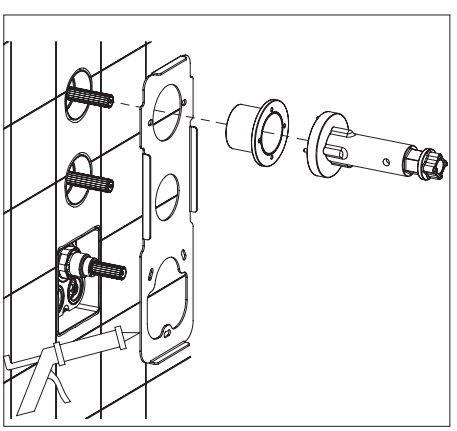

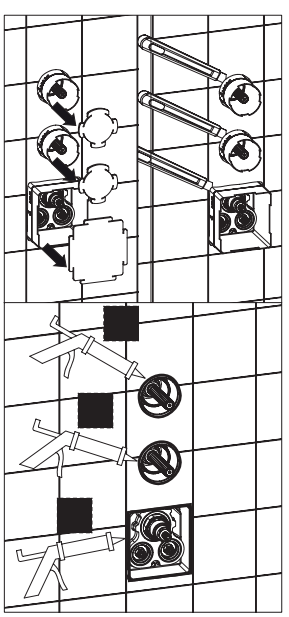

INSIDE SAFETY

Сильной стороной Gessi является применение передовых технологий, которые делаю настенное оборудование безопасным и надежным, помогает не допустить попадания воды внутрь стены.
В каждом месте входа и выхода шлангов, встраиваемое оборудование оснащено специальными прокладками, которые удерживают любые утечки внутри короба. Пользователь догадается о возникшей проблеме, так как вода будет вытекать через специальные фланцы, расположенные под наружной панелью.
Таким образом, в случае любой утечки, вода будет вытекать из короба, не попадая внутрь стены, что позволит избежать значительных повреждений.

One of the greatest strength of Gessi is the technology of the built-in parts' safety and of their related external parts; it allows not to disperse any water inside the wall and to protect it from any external infiltration. In every position of entry and exit of the hoses, built-in parts have special gaskets that keep every potential leak inside the box. The customer, anyway, is able to notice the leaks thanks to some special rides under the external parts. So, in case of leaks, water will get out of the box without penetrating into the wall and causing extensive damages.

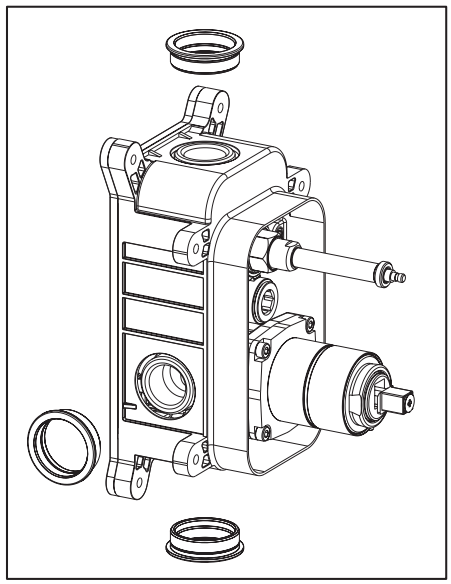

OUTSIDE SAFETY

Во время подачи воды, специальные прокладки предотвращают попадание воды внутрь короба. Вода, стекающая по стене не сможет попасть внутрь короба, благодаря высокотехнологическому решению, препятствующему попаданию воды через фланец, установленный ниже отделочной плиты и благодаря прокладкам, размещенным возле патрона и переключателя. Gessi входит в высокий сегмент по уровню качества для строительства отелей и больших зданий.

During water supply, specific gaskets prevent the entry of water inside the box. Water that runs on the wall cannot indeed penetrate inside the box because of sophisticated innovations that keep the water outside the flange that is under the finished plate. Therefore, Gessi ranks as a top quality Company in the construction of hotels and big buildings.

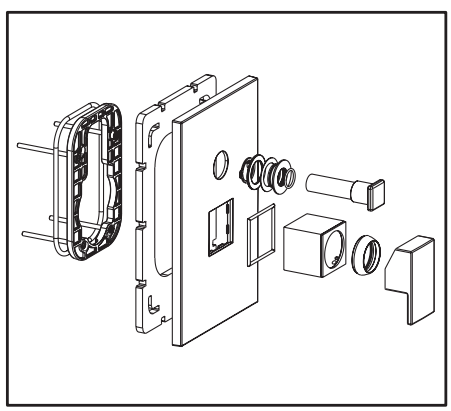

MUFFLER DEVICE CLASS 1

Два устройства, размещенные в непосредственной близости от патрона позволяют снизить уровень шума. Текущая по трубам вода может менять напор и давление, создавая определенные частоты внутри встраиваемого короба. Силиконовые системы технологии Gessi позволяют нивелировать эту вибрацию и снизить уровень шума воды на выходе примерно на 30/40%.

Two devices placed near the cartridge allow noise reduction. Water running in the hoses has pressure and flow changes, which transmit a frequency inside the built-in part. Silicone systems of Gessi's technology allow incoming water with this vibration to come out softly, reducing the noise by 30/40% approximately.

PRESSURE | 3 bar noise **< 20 db**
PRESSURE | 5 bar noise **< 25 db**

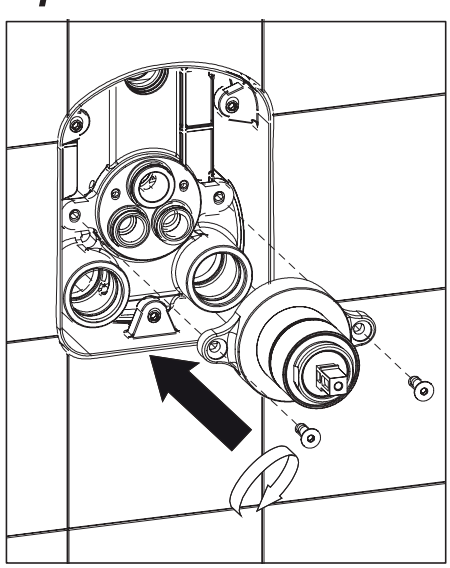

NON-RETURN SYSTEM UNI EN 1717

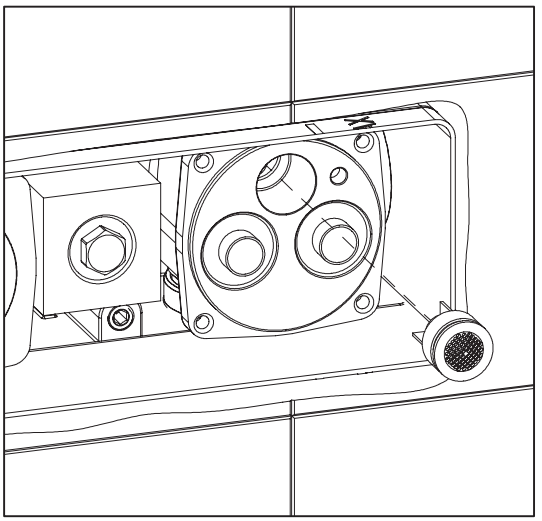

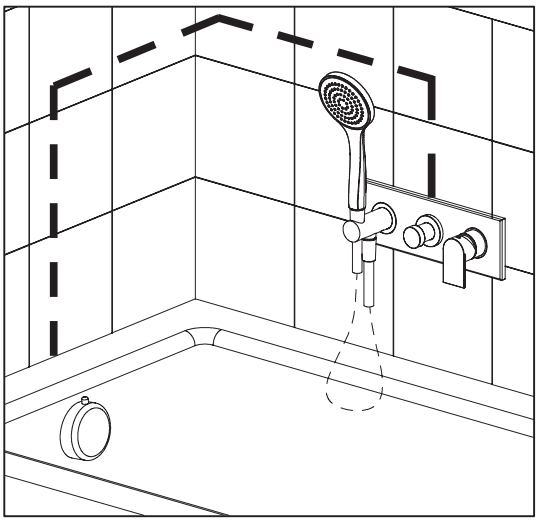

Эта комплексная система помогает не допустить попадание грязной воды в распределительную систему чистой воды. В некоторых случаях, когда может возникнуть эффект всасывания в трубах, эта система обеспечивает блокировку загрязненной воды до обратного клапана. Это устройство соответствует нормам UNI EN 1717, регламентирующим профилактику загрязнения питьевой воды. Оно разработано специально, чтобы не допустить заражения, вызванного обратным потоком. Обратный поток жидкости (скачек давления) в системе снабжения питьевой водой может произойти из-за частичного снижения (перепада) давления в распределительной системе (вызванного, например, работой клапана, прорывом трубы, работой вспомогательного насоса, чрезмерным расходом воды на определенном участке системы, использованием воды, взятой во время чрезвычайной ситуации из пожарного гидранта).

Типы установок, которых это касается:
Смеситель для ванны с ручным душем
Смеситель для ванны с креплением входа ниже края ванны

It's a complex system that avoids the contamination of clean water with dirty water in the distribution system. In specific cases, when suction inside the tubing is possible, this system ensures the stop of polluted water up to the non-return valve. Device that complies with the UNI EN 1717 on the prevention on pollution of potable water inside buildings in order to prevent pollution by backflow. A fluid backflow in a system of supply of potable water may occur due to a partial vacuum (pressure drop) in the potable water supply system (caused for example by the operation of a valve, by the bursting of a tube, from the operation of an auxiliary pump, the excessive water demand in one part of the system, the water taken in emergency from a fire hydrant.

Types of installation concerned are:
Bath mixer with hand shower
Bath mixer with inlet port below the edge of the bath

TEST AND CLEAN WATER SUPPLY CONNECTION EN 806-4

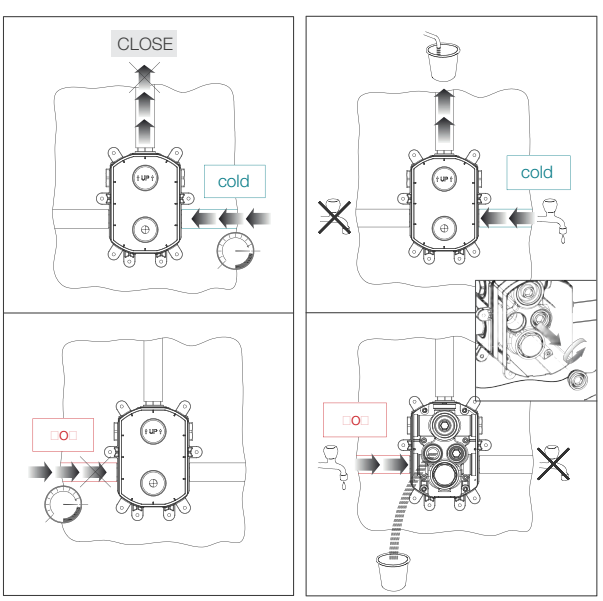

Наши встраиваемые системы после установки могут быть протестированы и очищены. Согласно нормативу UNI EN 806-4 стандартный протокол позволяет сантехнику правильно выполнить соответствующие простые процедуры, необходимые для обеспечения наилучших условий для тестирования оборудования. Внутри короба отсутствуют такие компоненты, как патроны, фильтры и переключатели, но присутствуют заглушки с простыми соединениями, позволяющие подать напор и возможность вымыть внутренние части, не повредив наиболее хрупкие детали.

It is possible to test and clean the system after the installation of Gessi built in parts. According to UNI EN 806-4 regulation, a standard procedure allows the plumber to correctly accomplish the simple operations needed to best grant the tests on the system. Functionality components such as cartridges, filters and diverters are not included anymore inside Gessi built in boxes. On the other hand, caps are installed on the built in part: with simple connections they allow the system to be pressured and the internal parts to be cleaned without damaging any delicate component.





46112

Встраиваемая часть для смесителя однорычажного.
Built-in part for one-way mixer.

Внешние части для встраиваемого однорычажного смесителя, на 1/2”, картридж Ø35 мм,одна позиция.
External parts for built-in mixer, with 1/2” connections, Ø35 cartridge, one-way.



ELEGANZA
46106



ISPA
41110



MIMI
31210



RETTANGOLO
20119



OVALE
23110



TRASPARENZE
34310

R4622

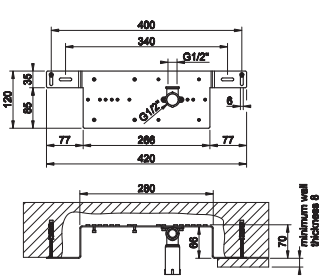





45089

Встраиваемая часть для смесителя с изливом.
Built-in part for mixer with spout.

Внешние части для встраиваемого смесителя для раковины на 3 отверстия с изливом, без донного клапана.
External parts for built-in three-hole basin mixer with spout, without waste.

ELEGANZA
46090



GESSI316



54092	**54094**
54192	**54194**
54292	**54294**
54392	**54394**
54492	**54494**



44697

Встраиваемая часть для смесителя с изливом.
Built-in part for mixer with spout.

Внешние части для встраиваемого однорычажного смесителя с изливом, без донного клапана.
External parts for built-in mixer with spout, without waste.

ELEGANZA

46088

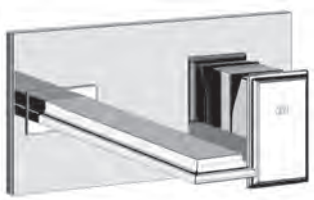

MIMI

44865



RETTANGOLO

44840
44836
44838
44834

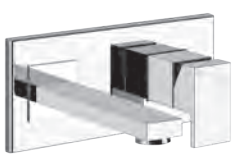

OVALE

44856
44854
44852



TRASPARENZE

44873
44875



RIFLESSI

44881



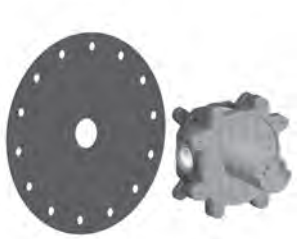

45097

Встраиваемая часть для смесителя с изливом.
Built-in part for mixer with spout.

45088

Внешние части для встраиваемого однорычажного смесителя с изливом, без донного клапана.
External parts for built-in mixer with spout, without waste.



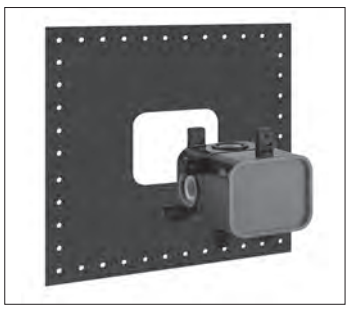

44655

Встраиваемая часть для смесителя однорычажного.
Built-in part for one-way mixer.

Внешние части для встраиваемого однорычажного смесителя, на 1/2”, картридж Ø35 мм,одна позиция.
External parts for built-in mixer, with 1/2” connections, Ø35 cartridge, one-way.



ELEGANZA

44655_46061



CONO

44655_45061



ISPA

44655_44692



GOCCIA

44655_44676



MIMI

44655_44612



RETTANGOLO

44655_44602



OVALE

44655_44702



TRASPARENZE

44655_44622

GESSI316



54055

Встраиваемая часть для смесителя однорычажного.
Built-in part for one-way mixer.

54019

Внешние части для встраиваемого однорычажного смесителя, на 1/2”, картридж Ø35 мм,одна позиция.
External parts for built-in mixer, with 1/2” connections, Ø35 cartridge, one-way.





44673

Встраиваемая часть для смесителя на 2 выхода.
Built-in part for two-way mixer.

Внешние части для встраиваемого однорычажного смесителя, на 1/2”, картридж Ø35 мм, две позиции с автоматическим переключателем ванна/душ.
External parts for built-in mixer, with 1/2” connections, Ø35 cartridge, two-way and automatic bath/shower diverter.



ELEGANZA

44673_46079



CONO

44673_ 45079



ISPA

44673_44694



GOCCIA

44673_44678



MIMI

44673_44614



RETTANGOLO

44673_44604



OVALE

44673_44704



TRASPARENZE

44673_44624

GESSI316



54073

Встраиваемая часть для смесителя на 2 выхода.
Built-in part for two-way mixer.



54079

Внешние части для встраиваемого однорычажного смесителя, на 1/2”, картридж Ø35 мм, две позиции с автоматическим переключателем ванна/душ.
External parts for built-in mixer, with 1/2” connections, Ø35 cartridge, two-way and automatic bath/shower diverter.



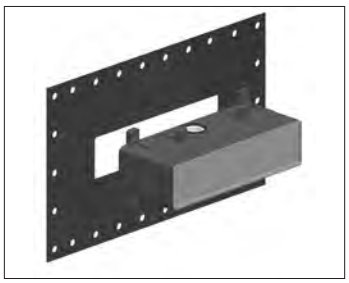

44639

Встраиваемая часть для смесителя на 2 выхода.
Built-in part for two-way mixer.

Внешние части для встраиваемого однорычажного смесителя на 2 позиции с переключателем, подводом воды и держателем душевой лейки.
External parts for two-way built-in shower mixer with diverter, water outlet and handshower hook.

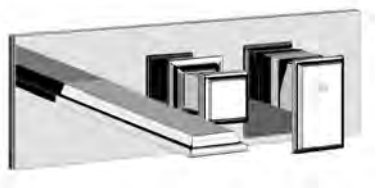

ELEGANZA

46136



ELEGANZA

46138

46140



CONO

45036



CONO

45038

45040



ISPA

44902

44904



GESSI316

54139

Встраиваемая часть для смесителя на 2 выхода.
Built-in part for two-way mixer.

54136

54038









46189

Встраиваемая часть для напольного смесителя для ванны с душевой лейкой.
Built-in part for freestanding bath mixer.

Внешние части для напольного смесителя для ванны с душевой лейкой.
External parts for freestanding external bath mixer with handshower.

GESSI316
54028



ELEGANZA
46129



CONO
45028



ISPA
24954

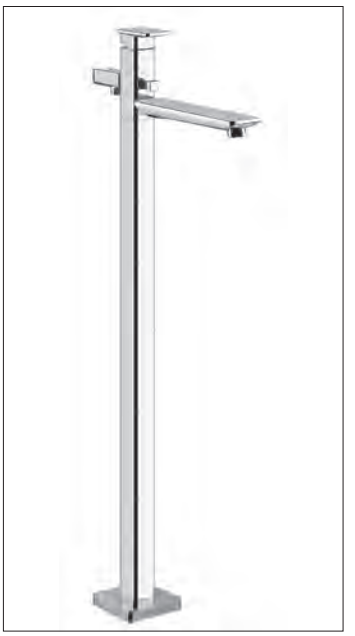

MIMI
24977



RETTANGOLO
24968



OVALE
24964



TRASPARENZE
24963



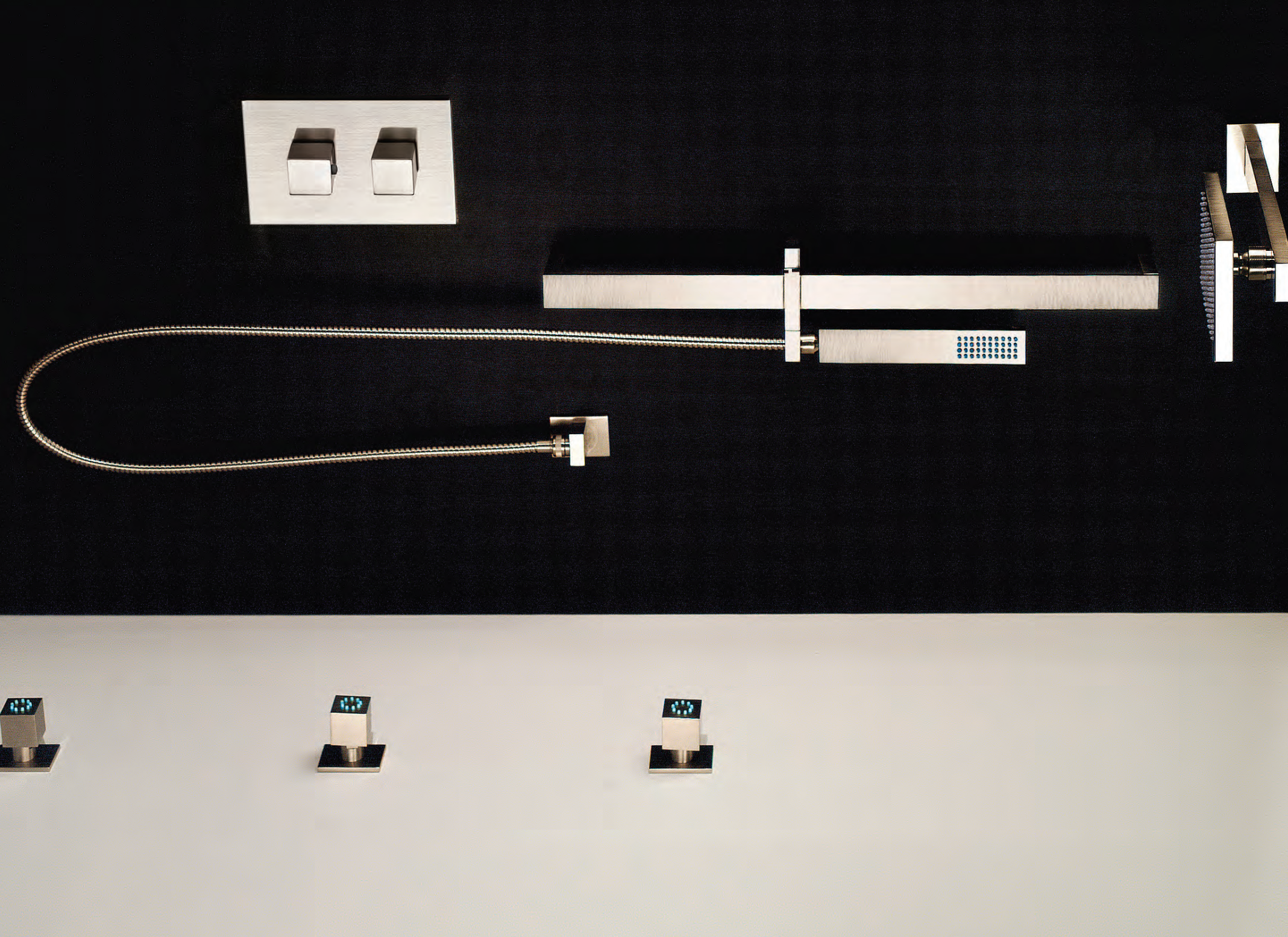



09269

Встраиваемые части для термостатического смесителя на один выход.
Built-in part for thermostatic mixer.

Внешние части для термостатического смесителя, с подключением на 3/4”, фильтрами и вентилем с керамическими дисками, на одну позицию на 1/2”.
External parts for thermostatic mixer with 3/4” connections, filters and 1/2” with ceramic discs.



ELEGANZA

46232
46234
46236



CONO

45132
45134
45136



ISPA

41122
41124
41126



GOCCIA

33842
33844
33846



MIMI

31292
31294
31296



RETTANGOLO

20182
20184
20190



OVALE

23232
23234
23236



TRASPARENZE

13232
13234
13236

GESSI316



54169

Встраиваемые части для термостатического смесителя на один выход.
Built-in part for thermostatic mixer.

54032
54034
54036



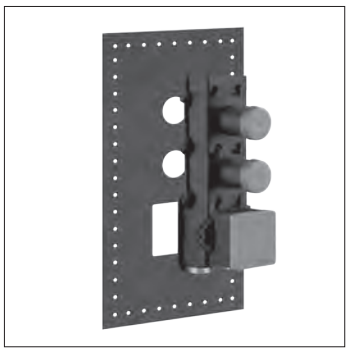

43103

Встраиваемые части для термостатического смесителя высокой производительности, подключение на 3/4", с вертикальной/горизонтальной установкой с ДВУМЯ НЕЗАВИСИМЫМИ ВЫХОДАМИ.
Built-in thermostatic high-capacity mixer, 3/4" connections. Vertical/horizontal setting up with TWO SEPARATE EXITS.

Внешние части встроенного термостатического
смесителя высокой производительности, подключение на 3/4", с вертикальной/горизонтальной установкой, с ДВУМЯ НЕЗАВИСИМЫМИ ВЫХОДАМИ. Рабочее давление от 0,5 бар до 5 бар (для более высоких значений давления следует устанавливать редуктор). Средняя производительность при 3 бар с одним выходом около 40 л/мин.
External parts for thermostatic high-capacity built-in part mixer, 3/4" connections. Vertical/horizontal setting up with TWO SEPARATE EXITS. Functioning field from 0,5 bar to 5 bar (for greater pressures integrate water-flow limiting devices). Water-flow capacity to 3 bar with a single exit around 40 l/min.



ELEGANZA

43103_46204



CONO

43103_45204



ISPA

43103_41504



RETTANGOLO

43103_43024



QUADRO

43103_43004



OVALE

43103_43044



TONDO

43103_43064



GESSI316

43103_54514

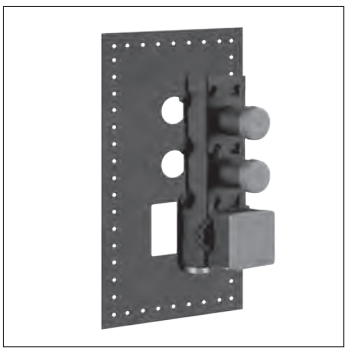

43103

Встраиваемые части для термостатического смесителя высокой производительности, подключение на 3/4", с вертикальной/горизонтальной установкой с ДВУМЯ НЕЗАВИСИМЫМИ ВЫХОДАМИ.
Built-in thermostatic high-capacity mixer, 3/4" connections. Vertical/horizontal setting up with TWO SEPARATE EXITS.

Внешние части встроенного термостатического
смесителя высокой производительности, подключение на 3/4", с вертикальной/горизонтальной установкой, с ДВУМЯ НЕЗАВИСИМЫМИ ВЫХОДАМИ. Рабочее давление от 0,5 бар до 5 бар (для более высоких значений давления следует устанавливать редуктор). Средняя производительность при 3 бар с одним выходом около 40 л/мин.
External parts for thermostatic high-capacity built-in part mixer, 3/4" connections. Vertical/horizontal setting up with TWO SEPARATE EXITS. Functioning field from 0,5 bar to 5 bar (for greater pressures integrate water-flow limiting devices). Water-flow capacity to 3 bar with a single exit around 40 l/min.

ELEGANZA

43103_46224



CONO

43103_45234



ISPA

43103_41534



RETTANGOLO

43103_43214



QUADRO

43103_43204



OVALE

43103_43224



TONDO

43103_43234



GESSI316

43103_54504



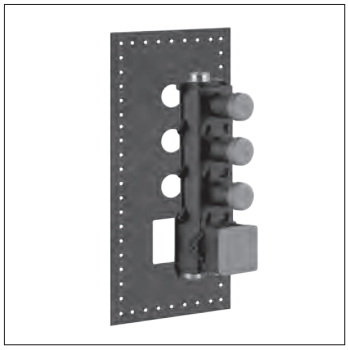

43105

Встраиваемые части для термостатического смесителя высокой производительности, подключение на 3/4", с вертикальной/горизонтальной установкой с ТРЕМЯ НЕЗАВИСИМЫМИ ВЫХОДАМИ.
Built-in thermostatic high-capacity mixer, 3/4" connections. Vertical/horizontal setting up with THREE SEPARATE EXITS.

Внешние части встроенного термостатического смесителя высокой производительности, подключение на 3/4", с вертикальной/горизонтальной установкой, с ТРЕМЯ НЕЗАВИСИМЫМИ ВЫХОДАМИ. Рабочее давление от 0,5 бар до 5 бар (для более высоких значений давления следует устанавливать редуктор). Средняя производительность при 3 бар с одним выходом около 40 л/мин.
External parts for thermostatic high-capacity built-in part mixer, 3/4" connections. Vertical/horizontal setting up with THREE SEPARATE EXITS. Functioning field from 0,5 bar to 5 bar (for greater pressures integrate water-flow limiting devices). Water-flow capacity to 3 bar with a single exit around 40 l/min.



ELEGANZA

43105_46206



CONO

43105_45206



ISPA

43105_41506



RETTANGOLO

43105_43026



QUADRO

43105_43006



OVALE

43105_43046



TONDO

43105_43066



GESSI316

43105_54516

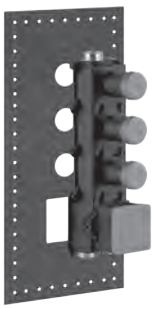

43105

Встраиваемые части для термостатического смесителя высокой производительности, подключение на 3/4", с вертикальной/горизонтальной установкой с ТРЕМЯ НЕЗАВИСИМЫМИ ВЫХОДАМИ.
Built-in thermostatic high-capacity mixer, 3/4" connections. Vertical/horizontal setting up with THREE SEPARATE EXITS.

Внешние части встроенного термостатического
смесителя высокой производительности, подключение на 3/4", с вертикальной/горизонтальной установкой, с ТРЕМЯ НЕЗАВИСИМЫМИ ВЫХОДАМИ. Рабочее давление от 0,5 бар до 5 бар (для более высоких значений давления следует устанавливать редуктор). Средняя производительность при 3 бар с одним выходом около 40 л/мин.
External parts for thermostatic high-capacity built-in part mixer, 3/4" connections. Vertical/horizontal setting up with THREE SEPARATE EXITS. Functioning field from 0,5 bar to 5 bar (for greater pressures integrate water-flow limiting devices). Water-flow capacity to 3 bar with a single exit around 40 l/min.

ELEGANZA

43105_46226

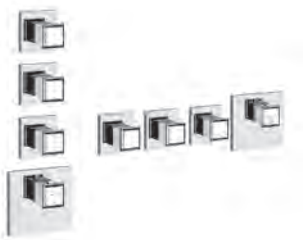

CONO

43105_45236



ISPA

43105_41536



RETTANGOLO

43105_43216



QUADRO

43105_43206



OVALE

43105_43226



TONDO

43105_43236



GESSI316

43105_54505





43107

Встраиваемые части для термостатического смесителя высокой производительности, подключение на 3/4", с вертикальной/горизонтальной установкой с ЧЕТЫРЬМЯ НЕЗАВИСИМЫМИ ВЫХОДАМИ.
Built-in thermostatic high-capacity mixer, 3/4" connections. Vertical/horizontal setting-up with FOUR SEPARATE EXITS.

Внешние части встроенного термостатического
смесителя высокой производительности, подключение на 3/4", с вертикальной/горизонтальной установкой, с ЧЕТЫРЬМЯ НЕЗАВИСИМЫМИ ВЫХОДАМИ. Рабочее давление от 0,5 бар до 5 бар (для более высоких значений давления следует устанавливать редуктор). Средняя производительность при 3 бар с одним выходом около 40 л/мин.
External parts for thermostatic high-capacity built-in part mixer, 3/4" connections. Vertical/horizontal setting-up with FOUR SEPARATE EXITS. Functioning field from 0,5 bar to 5 bar (for greater pressures integrate water-flow limiting devices). Water-flow capacity to 3 bar with a single exit around 40 l/min.



ELEGANZA

43107_46208



CONO

43107_45208



ISPA

43107_41508



RETTANGOLO

43107_43028



QUADRO

43107_43008



OVALE

43107_43048



TONDO

43107_43068



GESSI316

43107_54518



43107

Встраиваемые части для термостатического смесителя высокой производительности, подключение на 3/4", с вертикальной/горизонтальной установкой с ЧЕТЫРЬМЯ НЕЗАВИСИМЫМИ ВЫХОДАМИ.
Built-in thermostatic high-capacity mixer, 3/4" connections. Vertical/horizontal setting-up with FOUR SEPARATE EXITS.

Внешние части встроенного термостатического
смесителя высокой производительности, подключение на 3/4", с вертикальной/горизонтальной установкой, с ЧЕТЫРЬМЯ НЕЗАВИСИМЫМИ ВЫХОДАМИ. Рабочее давление от 0,5 бар до 5 бар (для более высоких значений давления следует устанавливать редуктор). Средняя производительность при 3 бар с одним выходом около 40 л/мин.
External parts for thermostatic high-capacity built-in part mixer, 3/4" connections. Vertical/horizontal setting-up with FOUR SEPARATE EXITS. Functioning field from 0,5 bar to 5 bar (for greater pressures integrate water-flow limiting devices). Water-flow capacity to 3 bar with a single exit around 40 l/min.



ELEGANZA

43107_46228



CONO

43107_45238



ISPA

43107_41538

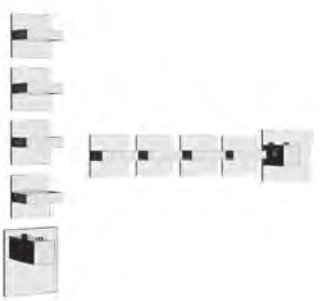

RETTANGOLO

43107_43218



QUADRO

43107_43208



OVALE

43107_43228



TONDO

43107_43238



GESSI316

43107_54508



43109

Встраиваемые части для термостатического смесителя высокой производительности, подключение на 3/4", с вертикальной/горизонтальной установкой с ПЯТЬЮ НЕЗАВИСИМЫМИ ВЫХОДАМИ.
Built-in thermostatic high-capacity mixer, 3/4" connections. Vertical/horizontal setting-up with FIVE SEPARATE EXITS.

Внешние части встроенного термостатического
смесителя высокой производительности, подключение на 3/4", с вертикальной/горизонтальной установкой, с ПЯТЬЮ НЕЗАВИСИМЫМИ ВЫХОДАМИ. Рабочее давление от 0,5 бар до 5 бар (для более высоких значений давления следует устанавливать редуктор). Средняя производительность при 3 бар с одним выходом около 40 л/мин.
External parts for thermostatic high-capacity built-in part mixer, 3/4" connections. Vertical/horizontal setting-up with FIVE SEPARATE EXITS. Functioning field from 0,5 bar to 5 bar (for greater pressures integrate water-flow limiting devices). Water-flow capacity to 3 bar with a single exit around 40 l/min.



ELEGANZA

43109_46210



CONO

43109_45210



ISPA

43109_41510



RETTANGOLO

43109_43030



QUADRO

43109_43010



OVALE

43109_43050



TONDO

43109_43070



GESSI316

43109_54520



43109

Встраиваемые части для термостатического смесителя высокой производительности, подключение на 3/4”, с вертикальной/горизонтальной установкой с ПЯТЬЮ НЕЗАВИСИМЫМИ ВЫХОДАМИ.
Built-in thermostatic high-capacity mixer, 3/4” connections. Vertical/horizontal setting-up with FIVE SEPARATE EXITS.

Внешние части встроенного термостатического
смесителя высокой производительности, подключение на 3/4”, с вертикальной/горизонтальной установкой, с ПЯТЬЮ НЕЗАВИСИМЫМИ ВЫХОДАМИ. Рабочее давление от 0,5 бар до 5 бар (для более высоких значений давления следует устанавливать редуктор). Средняя производительность при 3 бар с одним выходом около 40 л/мин.
External parts for thermostatic high-capacity built-in part mixer, 3/4” connections. Vertical/horizontal setting-up with FIVE SEPARATE EXITS. Functioning field from 0,5 bar to 5 bar (for greater pressures integrate water-flow limiting devices). Water-flow capacity to 3 bar with a single exit around 40 l/min.



ELEGANZA

43109_46230



CONO

43109_45240



ISPA

43109_41540



RETTANGOLO

43109_43220



QUADRO

43109_43210



OVALE

43109_43230



TONDO

43109_43240



GESSI316

43109_54510



43111

Встраиваемые части для термостатического смесителя высокой производительности, подключение на 3/4", с вертикальной/горизонтальной установкой с ПЯТЬЮ ВЫХОДАМИ И СЕЛЕКТОРОМ.
Built-in thermostatic high-capacity mixer, 3/4" connections. Vertical/horizontal setting-up with FIVE EXITS AND SELECTOR TO SINGLE CHOICE.

Внешние части для встраиваемого термостатического смесителя высокой производительности, подключение на 3/4", установка вертикальная/горизонтальная с ПЯТЬЮ ВЫХОДАМИ И СЕЛЕКТОРОМ. Рабочее давление от 0,5 бар до 5 бар (Для более высоких значений давления следует установить редуктор). Средняя производительность при 3 бар с одним выходом около 34 л/мин.
External parts for thermostatic high-capacity built in part mixer, 3/4" connections. Vertical/horizontal setting-up with FIVE EXITS AND SELECTOR TO SINGLE CHOICE. Functioning field from 0,5 bar to 5 bar (for greater pressures integrate water-flow limiting devices). Water-flow capacity to 3 bar with a single exit around 34 l/min.



ELEGANZA

43111_46212



CONO

43111_45212



ISPA

43111_41512



RETTANGOLO

43111_43032



QUADRO

43111_43012



OVALE

43111_43052



TONDO

43111_43072

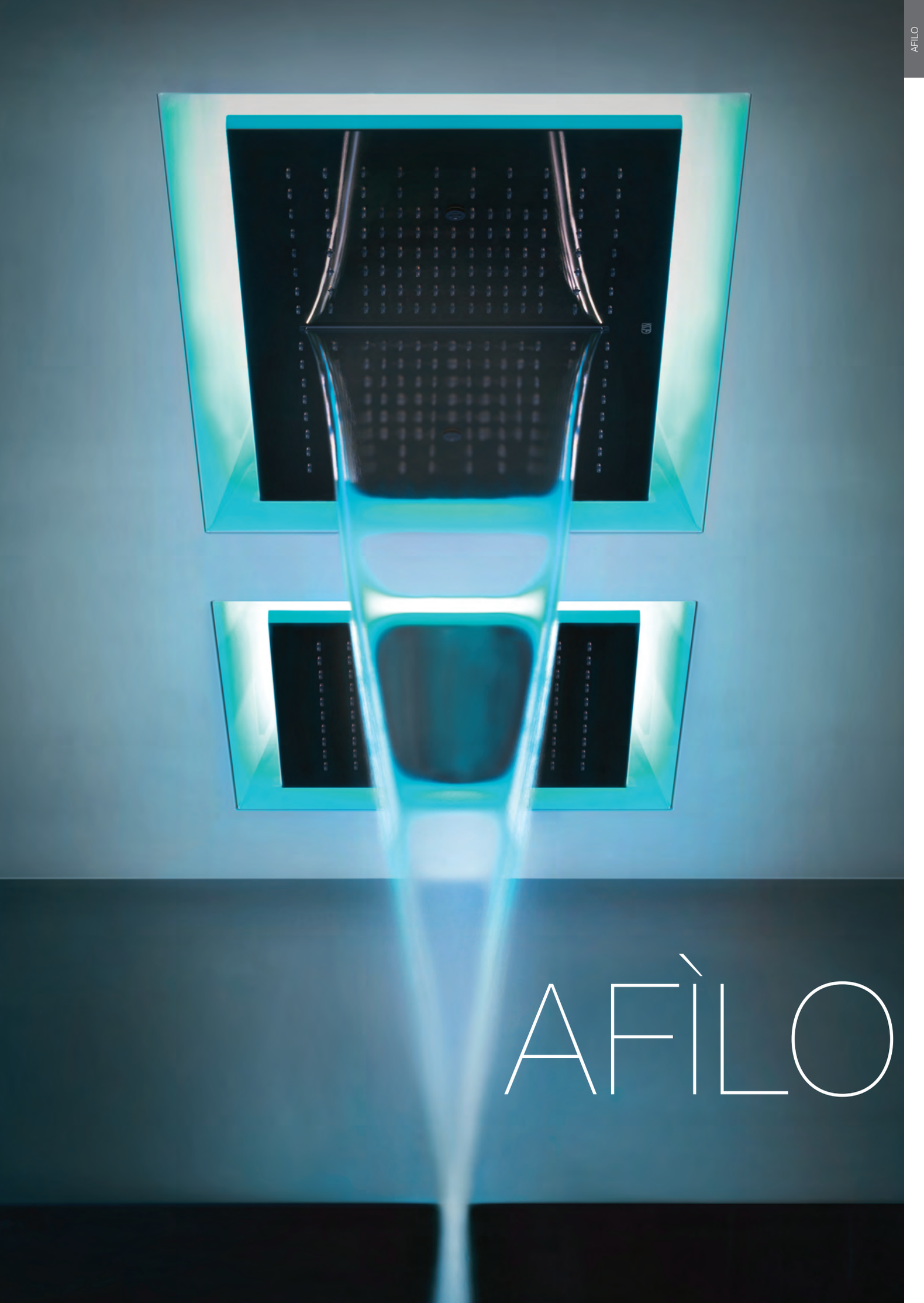

AFÌLO

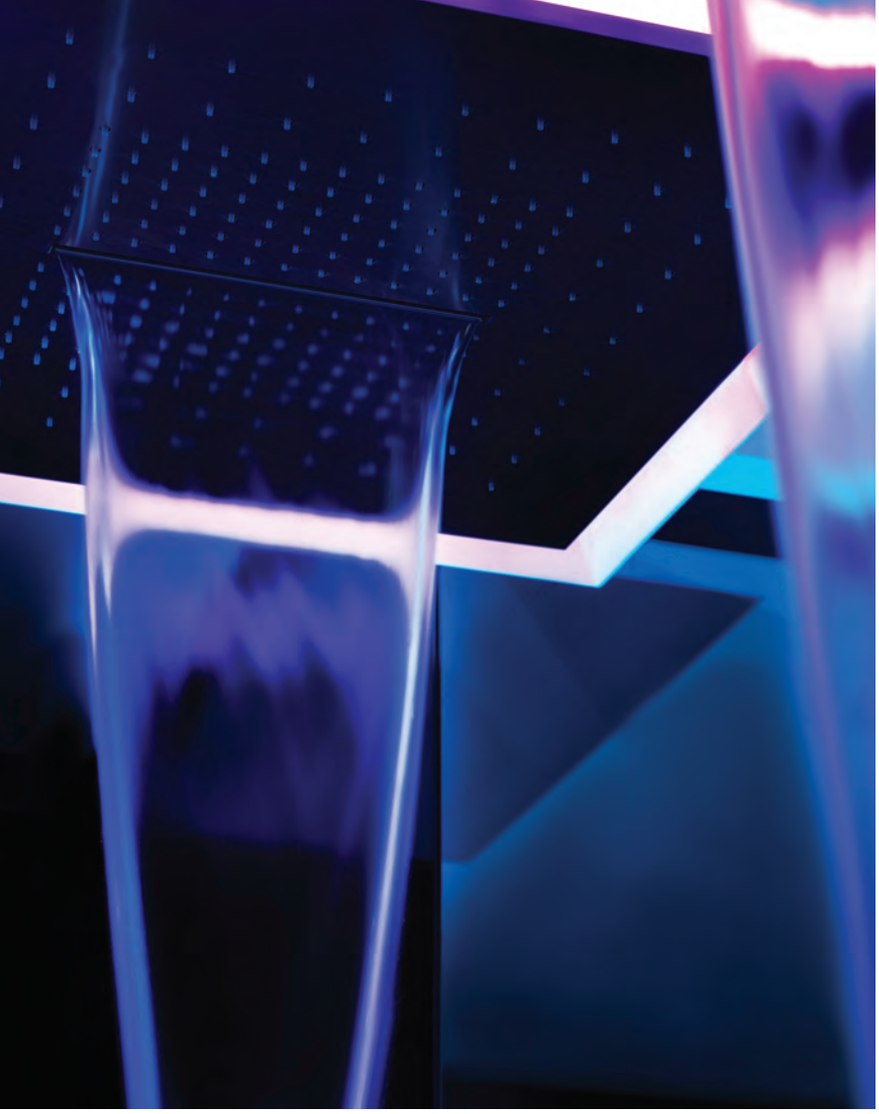



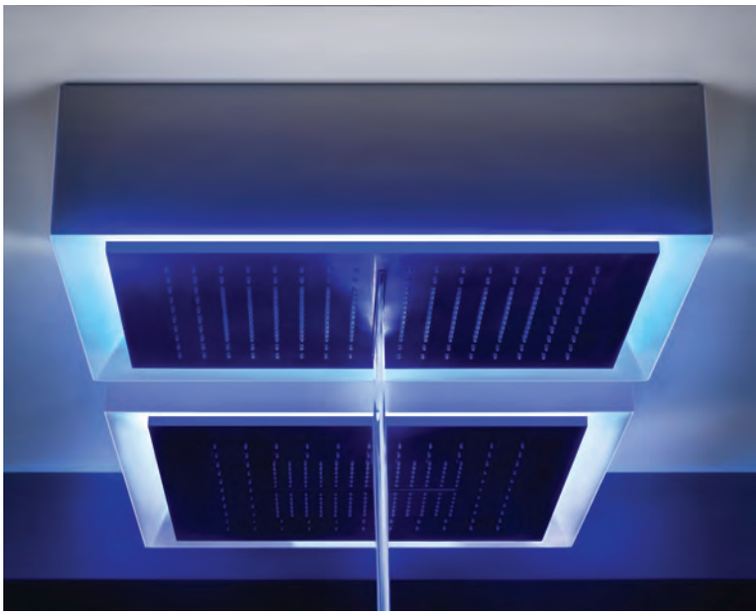

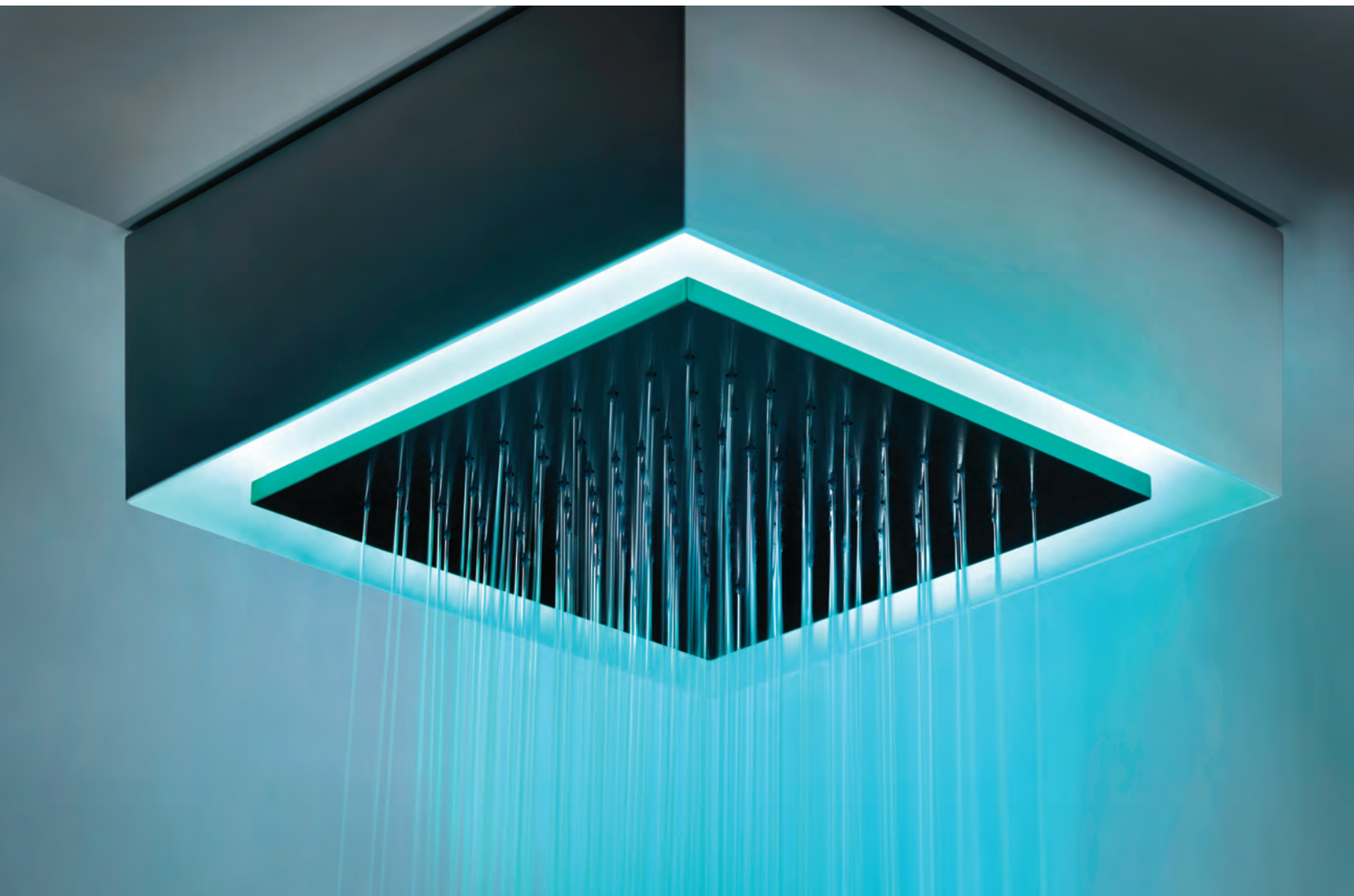

57301 + 57002

CLEANING KIT R4185 INCLUDED

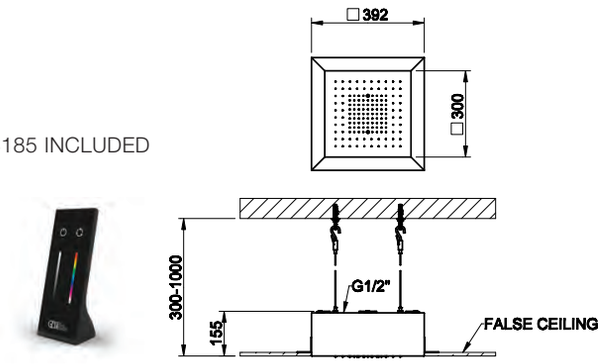



57301

Встраиваемая в потолок душевая система 300x300 с функциями ТРОПИЧЕСКИЙ ЛИВЕНЬ и ХРОМОТЕРАПИЯ. Комплектуется пультом управления с держателем. Требуется источник питания на 12В. Приобритается опционально блок питания арт. 57099. Артикул необходимо доукомплектовать панелью 57002 в желаемой отделке.
300x300 *built-in shower system, with RAINFALL function and chromotherapy effect, for false-ceiling installation. Electronic parts included with remote watertight control and hook. To be matched with 12V power supply, not included. Optional 12 VDC power supply item 57099. To be completed with cover 57002.*

279	Bianco CN	White CN	**3.182**

57002

Накладная панель 300x300.
Cover for **300x300** *shower system.*

238	Mirror Steel			**607**
239	Steel Brushed			**607**
706	Black Metal PVD	**030**	Copper PVD	**1.553**
707	Black Metal Brushed PVD	**708**	Copper Brushed PVD	**1.553**
726	Warm Steel Brushed PVD			**1.553**

57303 + 57002

CLEANING KIT R4185 INCLUDED

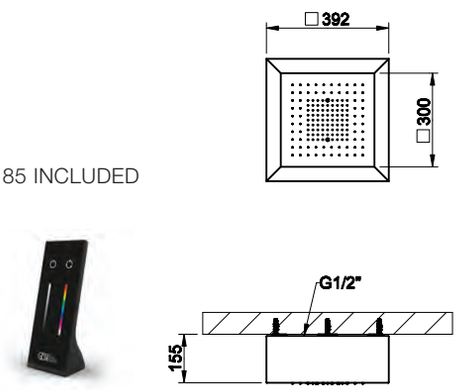



57303

Душевая система 300x300 с внешним боксом в белом цвете с функциями ТРОПИЧЕСКИЙ ЛИВЕНЬ и ХРОМОТЕРАПИЯ. Комплектуется пультом управления с держателем. Требуется источник питания на 12В. Приобритается опционально блок питания арт. 57099. Артикул необходимо доукомплектовать панелью 57002 в желаемой отделке.
300x300 *exposed shower system, with RAINFALL function and chromotherapy effect, for ceiling/ false-ceiling installation, with white frame. Electronic parts included with remote watertight control and hook. To be matched with 12V power supply, not included. Optional 12 VDC power supply item 57099. To be completed with cover 57002.*

279	Bianco CN	White CN	**3.050**

57002

Накладная панель 300x300.
Cover for **300x300** *shower system.*

238	Mirror Steel			**607**
239	Steel Brushed			**607**
706	Black Metal PVD	**030**	Copper PVD	**1.553**
707	Black Metal Brushed PVD	**708**	Copper Brushed PVD	**1.553**
726	Warm Steel Brushed PVD			**1.553**



57305 + 57004

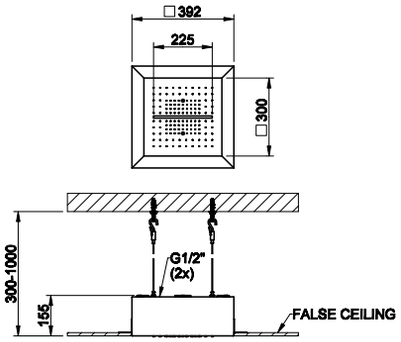



57305

Встраиваемая в потолок душевая система 300x300 с функциями ТРОПИЧЕСКИЙ ЛИВЕНЬ/ВОДОПАД и ХРОМОТЕРАПИЯ. Комплектуется пультом управления с держателем. Требуется источник питания на 12В. Приобритается опционально блок питания арт. 57099. Артикул необходимо доукомплектовать панелью 57004 в желаемой отделке.
300x300 *built-in multifunction system, with RAINFALL/WATERFALL function and chromotherapy effect, for false-ceiling installation. Electronic parts included with remote watertight control and hook. To be matched with 12V power supply, not included. Optional 12 VDC power supply item 57099. To be completed with cover 57004.*

279	Bianco CN	White CN	**3.313**

57004

Накладная панель 300x300
Cover for **300x300** *multifunction system.*

238	Mirror Steel			**607**
239	Steel Brushed			**607**
706	Black Metal PVD	**030**	Copper PVD	**1.553**
707	Black Metal Brushed PVD	**708**	Copper Brushed PVD	**1.553**
726	Warm Steel Brushed PVD			



57307 + 57004

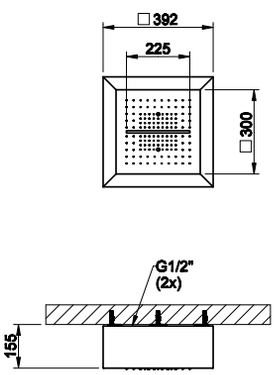



57307

Встраиваемая в потолок душевая система 300x300 с функциями ТРОПИЧЕСКИЙ ЛИВЕНЬ/ВОДОПАД и ХРОМОТЕРАПИЯ. Комплектуется пультом управления с держателем. Требуется источник питания на 12В. Приобритается опционально блок питания арт. 57099. Артикул необходимо доукомплектовать панелью 57004 в желаемой отделке.
300x300 *exposed multifunction system, with RAINFALL/WATERFALL function and chromotherapy effect, for ceiling/false-ceiling installation, with white steel frame. Electronic parts included with remote watertight control and hook. To be matched with 12V power supply, not included. Optional 12 VDC power supply item 57099. To be completed with cover 57004.*

279	Bianco CN	White CN	**3.165**

57004

Накладная панель 300x300
Cover for **300x300** *multifunction system.*

238	Mirror Steel			**607**
239	Steel Brushed			**607**
706	Black Metal PVD	**030**	Copper PVD	**1.553**
707	Black Metal Brushed PVD	**708**	Copper Brushed PVD	**1.553**
726	Warm Steel Brushed PVD			**1.553**

57401 + 57006

CLEANING KIT R4185 INCLUDED

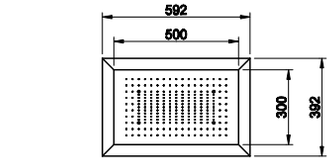



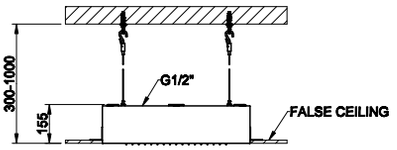



57401

Встраиваемая в потолок душевая система 300x500 с функциями ТРОПИЧЕСКИЙ ЛИВЕНЬ и ХРОМОТЕРАПИЯ. Комплектуется пультом управления с держателем. Требуется источник питания на 12В. Приобритается опционально блок питания арт. 57099. Артикул необходимо доукомплектовать панелью 57006 в желаемой отделке.

300x500 *built-in shower system, with RAINFALL function and chromotherapy effect, for false-ceiling installation. Electronic parts included with remote watertight control and hook. To be matched with 12V power supply, not included. Optional 12 VDC power supply item 57099. To be completed with cover 57006.*

279	Bianco CN	White CN	**3.810**

57006

Накладная панель 300x500.

Cover for **300x500** *multifunction system.*

238	Mirror Steel			**702**
239	Steel Brushed			**702**
706	Black Metal PVD	**030**	Copper PVD	**1.648**
707	Black Metal Brushed PVD	**708**	Copper Brushed PVD	**1.648**
726	Warm Steel Brushed PVD			**1.648**

57403 + 57006

CLEANING KIT R4185 INCLUDED

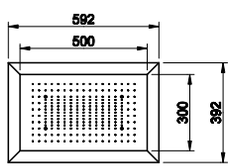



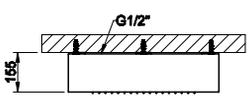

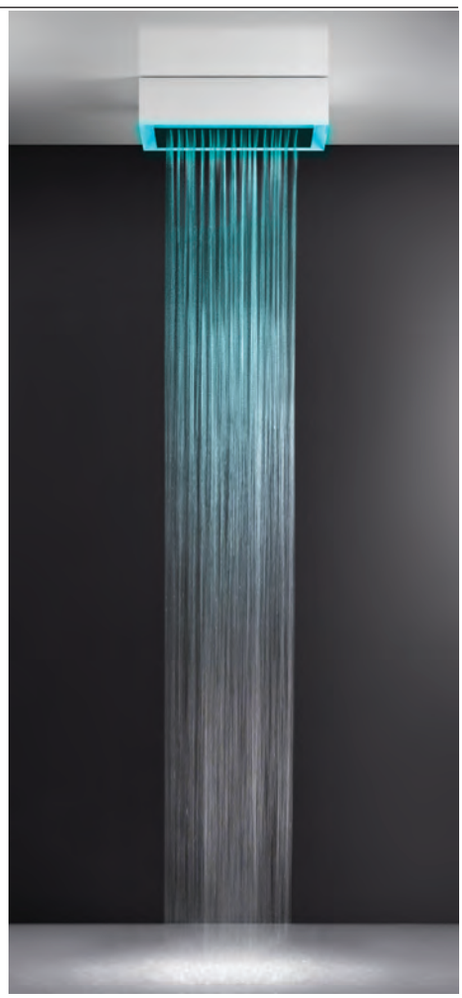

57403

Душевая система 300x500 с внешним боксом в белом цвете с функциями ТРОПИЧЕСКИЙ ЛИВЕНЬ и ХРОМОТЕРАПИЯ. Комплектуется пультом управления с держателем. Требуется источник питания на 12В. Приобритается опционально блок питания арт. 57099. Артикул необходимо доукомплектовать панелью 57006 в желаемой отделке.

300x500 *exposed shower system, with RAINFALL function and chromotherapy effect, for ceiling/ false-ceiling installation, with white frame. Electronic parts included with remote watertight control and hook. To be matched with 12V power supply, not included. Optional 12 VDC power supply item 57099. To be completed with cover 57006.*

279	Bianco CN	White CN	**3.663**

57006

Накладная панель 300x500.

Cover for **300x500** *multifunction system.*

238	Mirror Steel			**702**
239	Steel Brushed			**702**
706	Black Metal PVD	**030**	Copper PVD	**1.648**
707	Black Metal Brushed PVD	**708**	Copper Brushed PVD	**1.648**
726	Warm Steel Brushed PVD			**1.648**

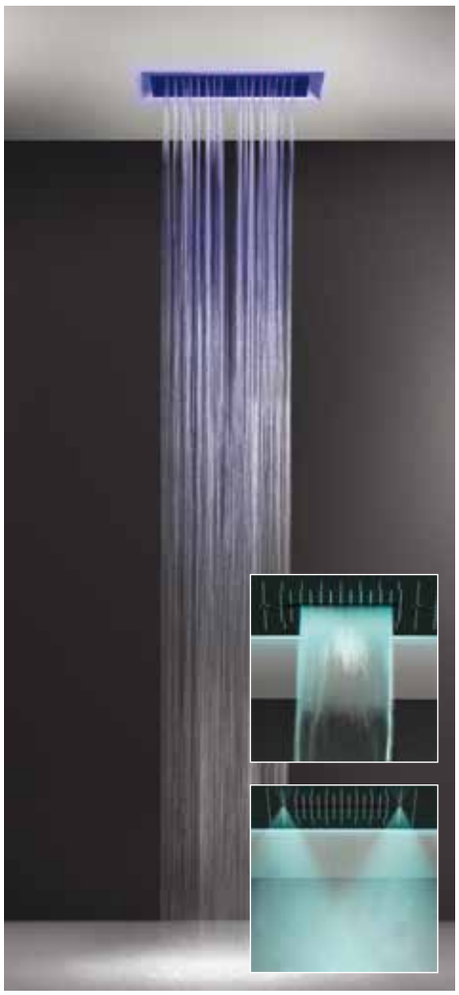

57409 + 57010

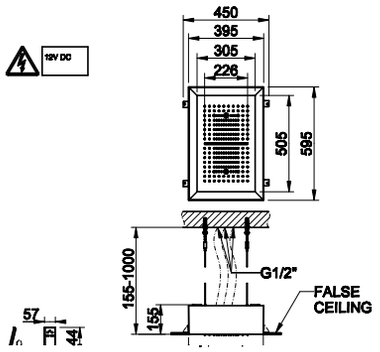

CLEANING KIT R4185 INCLUDED



57409

Встраиваемая в потолок душевая система 300x500 с функциями ТРОПИЧЕСКИЙ ЛИВЕНЬ/ ВОДОПАД/РАСПЫЛЕНИЕ и ХРОМОТЕРАПИЯ. Комплектуется пультом управления с держателем. Требуется источник питания на 12В. Приобритается опционально блок питания арт. 57099. Артикул необходимо доукомплектовать панелью 57010 в желаемой отделке.
300x500 *built-in multifunction system, with RAINFALL/WATERFALL/MIST function and chromotherapy effect, for false-ceiling installation. Electronic parts included with remote watertight control and hook. To be matched with 12V power supply, not included. Optional 12 VDC power supply item 57099. To be completed with cover 57010.*

279	Bianco CN	White CN		**4.059**

57010

Накладная панель 300x500
Cover for **300x500** *multifunction system.*

238	Mirror Steel			**702**
239	Steel Brushed			**702**
706	Black Metal PVD	**030**	Copper PVD	**1.648**
707	Black Metal Brushed PVD	**708**	Copper Brushed PVD	**1.648**
726	Warm Steel Brushed PVD			**1.648**

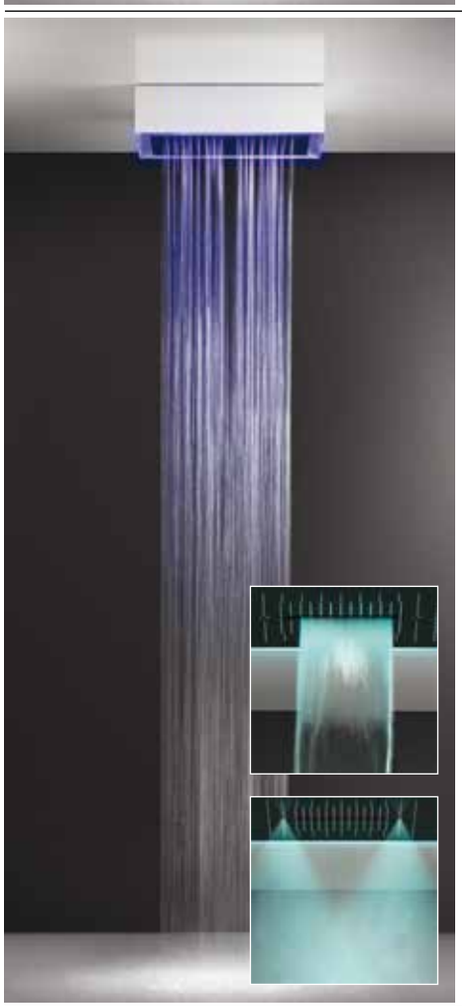

57411 + 57010

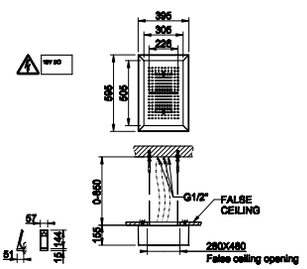

CLEANING KIT R4185 INCLUDED



57411

Встраиваемая в потолок душевая система 350x500 с функциями ТРОПИЧЕСКИЙ ЛИВЕНЬ/ ВОДОПАД/РАСПЫЛЕНИЕ и ХРОМОТЕРАПИЯ. Комплектуется пультом управления с держателем. Требуется источник питания на 12В. Приобритается опционально блок питания арт. 57099. Артикул необходимо доукомплектовать панелью 57010 в желаемой отделке.
300x500 *exposed multifunction system, with RAINFALL/WATERFALL/MIST function and chromotherapy effect, for ceiling/false-ceiling installation, with white steel frame. Electronic parts included with remote watertight control and hook. To be matched with 12V power supply, not included. Optional 12 VDC power supply item 57099. To be completed with cover 57010.*

279	Bianco CN	White CN		**3.912**

57010

Накладная панель 300x500
Cover for **300x500** *multifunction system.*

238	Mirror Steel			**702**
239	Steel Brushed			**702**
706	Black Metal PVD	**030**	Copper PVD	**1.648**
707	Black Metal Brushed PVD	**708**	Copper Brushed PVD	**1.648**
726	Warm Steel Brushed PVD			**1.648**

57501 + 57012

CLEANING KIT R4185 INCLUDED



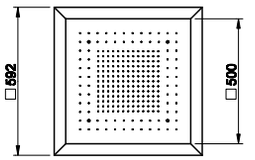

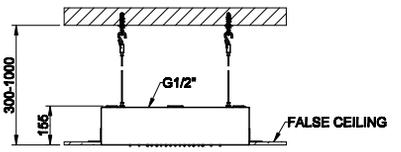



57501

Встраиваемая в потолок душевая система 500x500 с функциями ТРОПИЧЕСКИЙ ЛИВЕНЬ и ХРОМОТЕРАПИЯ. Комплектуется пультом управления с держателем. Требуется источник питания на 12В. Приобритается опционально блок питания арт. 57099. Артикул необходимо доукомплектовать панелью 57012 в желаемой отделке.

500x500 *built-in shower system, with RAINFALL function and chromotherapy effect, for false-ceiling installation. Electronic parts included with remote watertight control and hook. To be matched with 12V power supply, not included. Optional 12 VDC power supply item 57099. To be completed with cover 57012.*

279	Bianco CN	White CN	**4.169**

57012

Накладная панель 500x500

Cover for **500x500** *multifunction system.*

238	Mirror Steel			**794**
239	Steel Brushed			**794**
706	Black Metal PVD	**030**	Copper PVD	**1.820**
707	Black Metal Brushed PVD	**708**	Copper Brushed PVD	**1.820**
726	Warm Steel Brushed PVD			**1.820**

57503 + 57012

CLEANING KIT R4185 INCLUDED



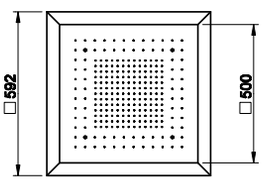

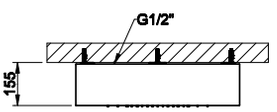



57503

Встраиваемая в потолок душевая система 500x500 с функциями ТРОПИЧЕСКИЙ ЛИВЕНЬ и ХРОМОТЕРАПИЯ. Комплектуется пультом управления с держателем. Требуется источник питания на 12В. Приобритается опционально блок питания арт. 57099. Артикул необходимо доукомплектовать панелью 57012 в желаемой отделке.

500x500 *exposed shower system, with RAINFALL function and chromotherapy effect, for ceiling/ false-ceiling installation, with white frame. Electronic parts included with remote watertight control and hook. To be matched with 12V power supply, not included. Optional 12 VDC power supply item 57099. To be completed with cover 57012.*

279	Bianco CN	White CN	**4.037**

57012

Накладная панель 500x500.

Cover for **500x500** *multifunction system.*

238	Mirror Steel			**794**
239	Steel Brushed			**794**
706	Black Metal PVD	**030**	Copper PVD	**1.820**
707	Black Metal Brushed PVD	**708**	Copper Brushed PVD	**1.820**
726	Warm Steel Brushed PVD			**1.820**

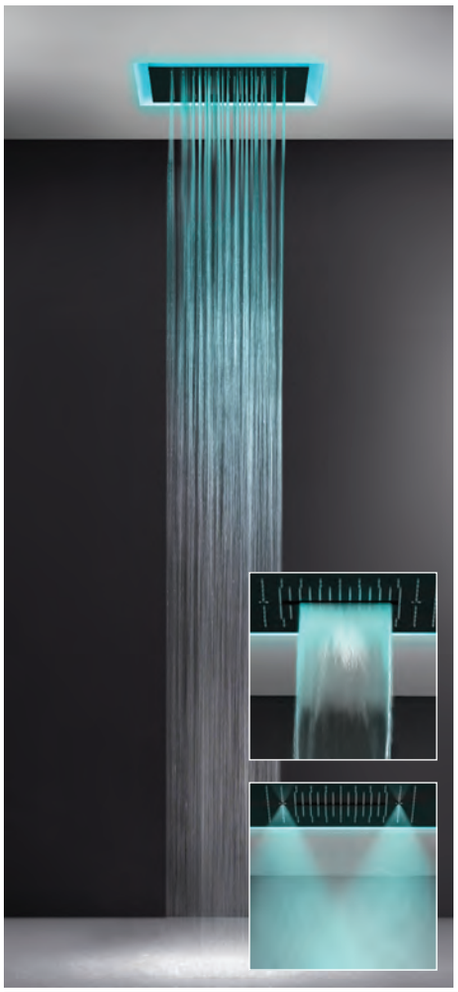

57509 + 57016

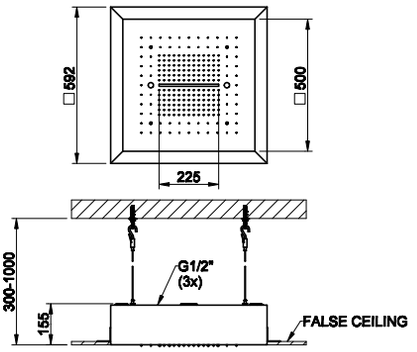

CLEANING KIT R4185 INCLUDED



57509

Встраиваемая в потолок душевая система 300x500 с функциями ТРОПИЧЕСКИЙ ЛИВЕНЬ/ ВОДОПАД/РАСПЫЛЕНИЕ и ХРОМОТЕРАПИЯ. Комплектуется пультом управления с держателем. Требуется источник питания на 12В. Приобритается опционально блок питания арт. 57099. Артикул необходимо доукомплектовать панелью 57016 в желаемой отделке.
500x500 *built-in multifunction system, with RAINFALL/WATERFALL/MIST function and chromotherapy effect, for false-ceiling installation. Electronic parts included with remote watertight control and hook. To be matched with 12V power supply, not included. Optional 12 VDC power supply item 57099. To be completed with cover 57016.*

279	Bianco CN	White CN		**4.418**

57016

Накладная панель 500x500.
Cover for **500x500** *multifunction system.*

238	Mirror Steel			**794**
239	Steel Brushed			**794**
706	Black Metal PVD	**030**	Copper PVD	**1.820**
707	Black Metal Brushed PVD	**708**	Copper Brushed PVD	**1.820**
726	Warm Steel Brushed PVD			**1.820**

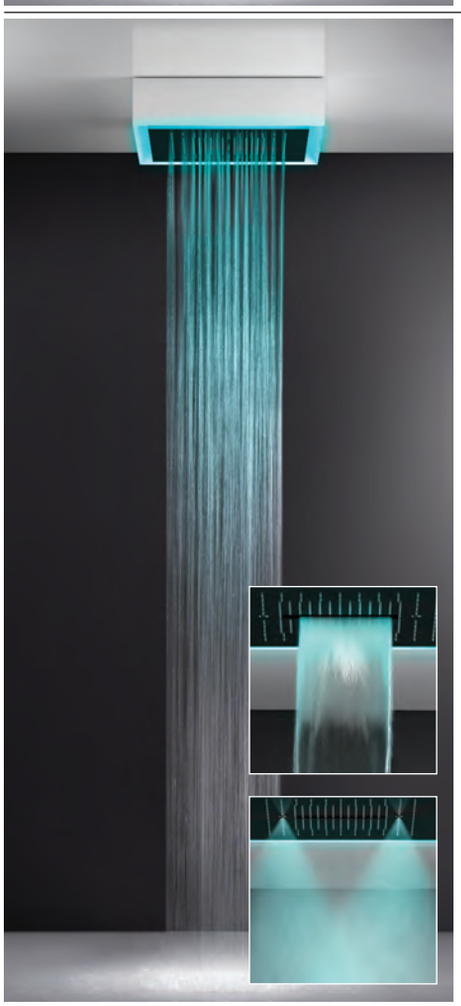

57511 + 57016

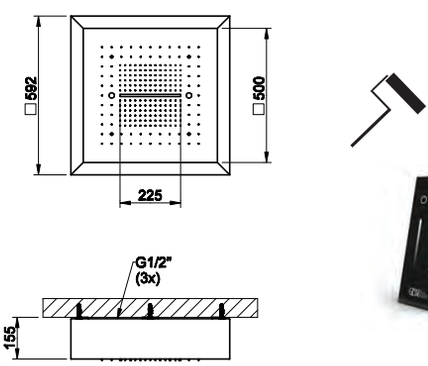

CLEANING KIT R4185 INCLUDED



57511

Встраиваемая в потолок душевая система 300x500 с функциями ТРОПИЧЕСКИЙ ЛИВЕНЬ/ ВОДОПАД/РАСПЫЛЕНИЕ и ХРОМОТЕРАПИЯ. Комплектуется пультом управления с держателем. Требуется источник питания на 12В. Приобритается опционально блок питания арт. 57099. Артикул необходимо доукомплектовать панелью 57016 в желаемой отделке.
500x500 *exposed multifunction system, with RAINFALL/WATERFALL/MIST function and chromotherapy effect, for ceiling/false-ceiling installation, with white steel frame. Electronic parts included with remote watertight control and hook. To be matched with 12V power supply, not included. Optional 12 VDC power supply item 57099. To be completed with cover 57016.*

279	Bianco CN	White CN		**4.287**

57016

Накладная панель 500x500
Cover for **500x500** *multifunction system.*

238	Mirror Steel			**794**
239	Steel Brushed			**794**
706	Black Metal PVD	**030**	Copper PVD	**1.820**
707	Black Metal Brushed PVD	**708**	Copper Brushed PVD	**1.820**
726	Warm Steel Brushed PVD			**1.820**

57601 + 57018

CLEANING KIT R4185 INCLUDED



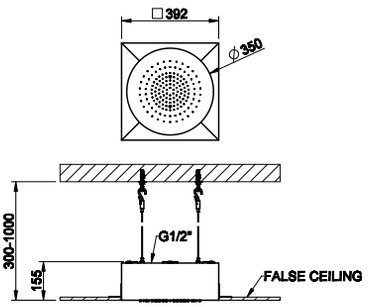



57601

Встраиваемая в потолок душевая система Ø350 с функциями ТРОПИЧЕСКИЙ ЛИВЕНЬ и ХРОМОТЕРАПИЯ. Комплектуется пультом управления с держателем. Требуется источник питания на 12В. Приобритается опционально блок питания арт. 57099. Артикул необходимо доукомплектовать панелью 57018 в желаемой отделке..

Ø350 *built-in shower system, with RAINFALL function and chromotherapy effect, for false-ceiling installation. Electronic parts included with remote watertight control and hook. To be matched with 12V power supply, not included. Optional 12 VDC power supply item 57099. To be completed with cover 57018.*

279	Bianco CN	White CN	**3.187**

57018

Накладная панель Ø350.
Cover for **Ø350** *multifunction system.*

238	Mirror Steel			**607**
239	Steel Brushed			**607**
706	Black Metal PVD	**030**	Copper PVD	**1.553**
707	Black Metal Brushed PVD	**708**	Copper Brushed PVD	**1.553**
726	Warm Steel Brushed PVD			**1.553**

57603 + 57018

CLEANING KIT R4185 INCLUDED



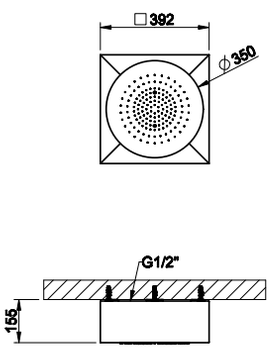



57603

Встраиваемая в потолок душевая система Ø350 с функциями ТРОПИЧЕСКИЙ ЛИВЕНЬ и ХРОМОТЕРАПИЯ. Комплектуется пультом управления с держателем. Требуется источник питания на 12В. Приобритается опционально блок питания арт. 57099. Артикул необходимо доукомплектовать панелью 57018 в желаемой отделке..

Ø350 *exposed shower system, with RAINFALL function and chromotherapy effect, for ceiling/false-ceiling installation, with white frame. Electronic parts included with remote watertight control and hook. To be matched with 12V power supply, not included. Optional 12 VDC power supply item 57099. To be completed with cover 57018.*

279	Bianco CN	White CN	**3.039**

57018

Накладная панель Ø350.
Cover for **Ø350** *multifunction system.*

238	Mirror Steel			**607**
239	Steel Brushed			**607**
706	Black Metal PVD	**030**	Copper PVD	**1.553**
707	Black Metal Brushed PVD	**708**	Copper Brushed PVD	**1.553**
726	Warm Steel Brushed PVD			**1.553**

57099

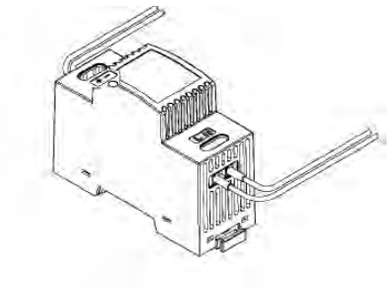

Блок питания, 30 Вт, на входе 100-240В - на выходе 12В.
Power supply CE 30 Watt DIN Rail. Input voltage 100-240VAC. Output voltage 12VDC.

238	Mirror Steel	**213**

R5263



Опционально для встраиваемых в потолок систем: сенсор движения для автоматического запуска хромотерапии.
Optional kit PIR motion sensor with IP connector for automatic chromotherapy function activation.

238	Mirror Steel	**848**

R5255



Опционально для встраиваемых в потолок систем: сенсор движения для автоматического запуска хромотерапии.
Optional kit capacitive keyboard for chromotherapy control with IP connector.

238	Mirror Steel			**524**
239	Steel Brushed			**524**
706	Black Metal PVD	**030**	Copper PVD	**682**
707	Black Metal Brushed PVD	**708**	Copper Brushed PVD	**682**
726	Warm Steel Brushed PVD			**682**

R5264



Опционально для встраиваемых в потолок систем: кабели для подключения дополнительных душевых систем к одному пульту управления.
Optional kit connectors for more control units.

238	Mirror Steel	**188**



MINIMALI



57801 + 57871

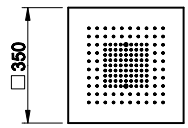

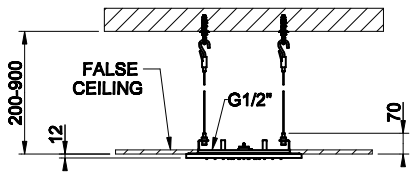

CLEANING KIT R4185 INCLUDED

57801

Встраиваемая в потолок душевая система 350x350 с функцией ТРОПИЧЕСКИЙ ЛИВЕНЬ. Артикул необходимо доукомплектовать панелью 57871 в желаемой отделке.
350x350 *shower system for false-ceiling installation. With RAINFALL function. To be completed with cover 57871.*

238	Mirror Steel	**1.380**

57871

Накладная панель 350x350
Cover for **350x350** *shower system.*

238	Mirror Steel			**607**
239	Steel Brushed			**607**
706	Black Metal PVD	**030**	Copper PVD	**1.553**
707	Black Metal Brushed PVD	**708**	Copper Brushed PVD	**1.553**
726	Warm Steel Brushed PVD			**1.553**



57807 + 57875

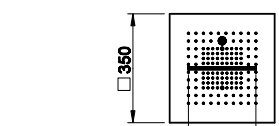

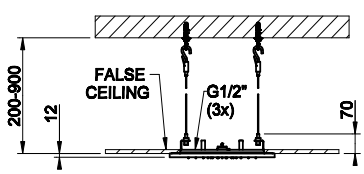

CLEANING KIT R4185 INCLUDED

57807

Встраиваемая в потолок душевая система 350x350 с функциями ТРОПИЧЕСКИЙ ЛИВЕНЬ/ВОДОПАД/РАСПЫЛЕНИЕ. Артикул необходимо доукомплектовать панелью 57875 в желаемой отделке.
350x350 *multifunction system for false-ceiling installation. With RAINFALL/WATERFALL/MIST function. To be completed with cover 57875.*

238	Mirror Steel	**1.550**

57875

Накладная панель 350x350
Cover for **350x350** *multifunction system.*

238	Mirror Steel			**607**
239	Steel Brushed			**607**
706	Black Metal PVD	**030**	Copper PVD	**1.553**
707	Black Metal Brushed PVD	**708**	Copper Brushed PVD	**1.553**
726	Warm Steel Brushed PVD			**1.553**

57805 + 57006

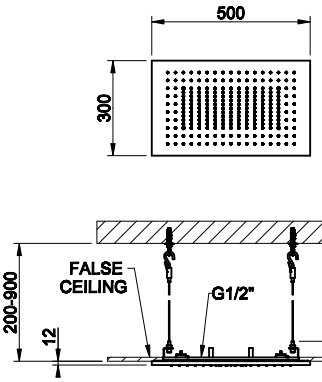

CLEANING KIT R4185 INCLUDED

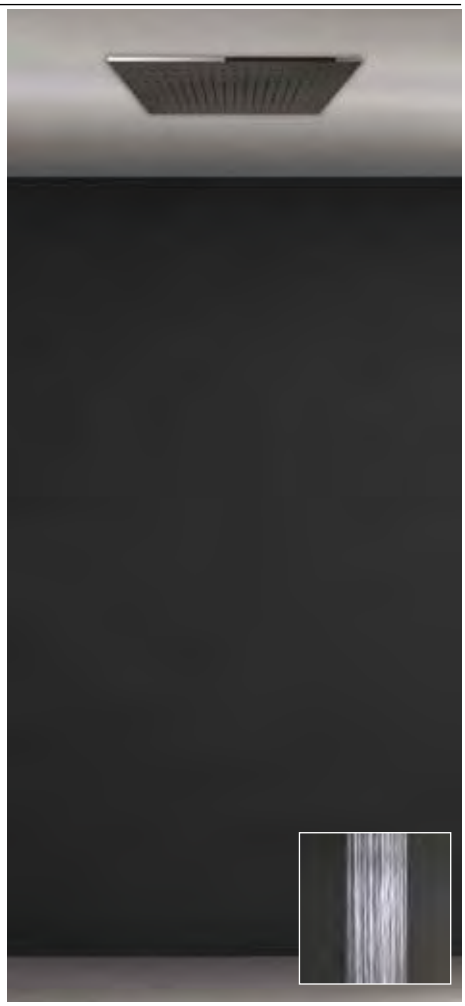

57805

Встраиваемая в потолок душевая система 350x350 с функцией ТРОПИЧЕСКИЙ ЛИВЕНЬ. Артикул необходимо доукомплектовать панелью 57006 в желаемой отделке

300X500 *shower system for false-ceiling installation. With RAINFALL function. To be completed with cover 57006.*

238	Mirror Steel	**1.907**

57006

Накладная панель 300x500

Cover for **300X500** *shower system.*

238	Mirror Steel			**702**
239	Steel Brushed			**702**
706	Black Metal PVD	**030**	Copper PVD	**1.648**
707	Black Metal Brushed PVD	**708**	Copper Brushed PVD	**1.648**
726	Warm Steel Brushed PVD			**1.648**

57811 + 57010

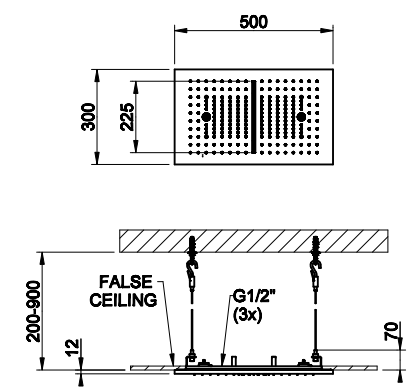

CLEANING KIT R4185 INCLUDED



57811

Встраиваемая в потолок душевая система 350x350 с функциями ТРОПИЧЕСКИЙ ЛИВЕНЬ/ВОДОПАД/РАСПЫЛЕНИЕ. Артикул необходимо доукомплектовать панелью 57010 в желаемой отделке..

300X500 *multifunction system for false-ceiling installation. With RAINFALL/WATERFALL/MIST function. To be completed with cover 57010.*

238	Mirror Steel	**2.177**

57010

Накладная панель 300x500

Cover for **300X500** *multifunction system.*

238	Mirror Steel			**702**
239	Steel Brushed			**702**
706	Black Metal PVD	**030**	Copper PVD	**1.648**
707	Black Metal Brushed PVD	**708**	Copper Brushed PVD	**1.648**
726	Warm Steel Brushed PVD			**1.648**

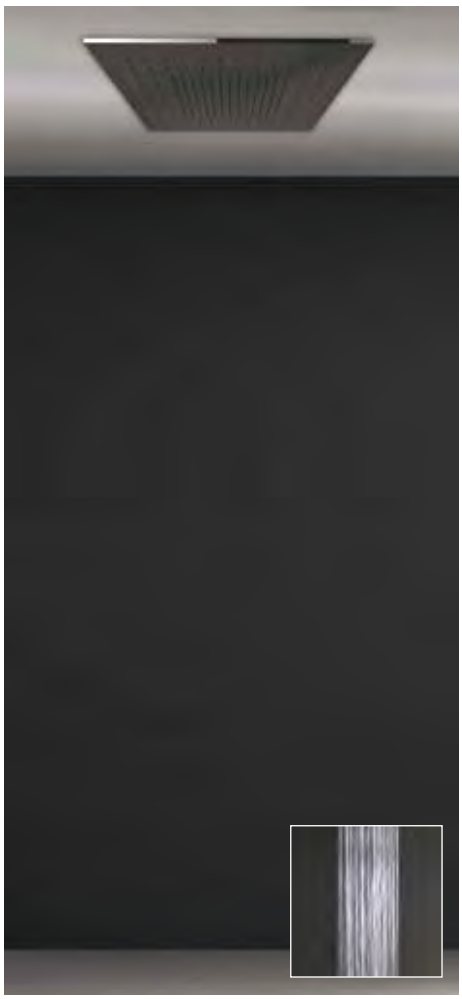

57901 + 57012

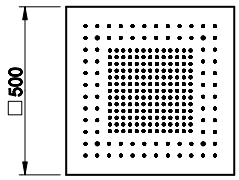

CLEANING KIT R4185 INCLUDED

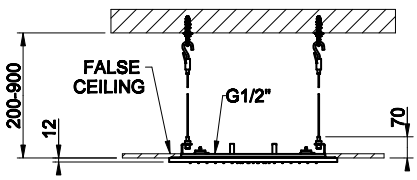

57901

Встраиваемая в потолок душевая система 500x500 с функцией ТРОПИЧЕСКИЙ ЛИВЕНЬ. Артикул необходимо доукомплектовать панелью 57012 в желаемой отделке.
500X500 *shower system for false-ceiling installation. With RAINFALL function. To be completed with cover 57012.*

238	Mirror Steel	**2.084**

57012

Накладная панель 500x500
Cover for **500X500** *shower system.*

238	Mirror Steel			**794**
239	Steel Brushed			**794**
706	Black Metal PVD	**030**	Copper PVD	**1.820**
707	Black Metal Brushed PVD	**708**	Copper Brushed PVD	**1.820**
726	Warm Steel Brushed PVD			**1.820**



57907 + 57016

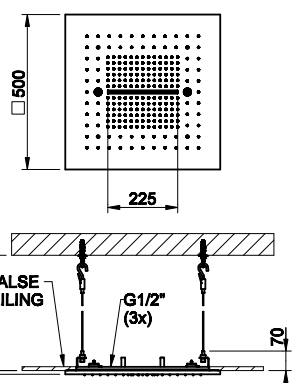

CLEANING KIT R4185 INCLUDED

57907

Встраиваемая в потолок душевая система 500x500 с функциями ТРОПИЧЕСКИЙ ЛИВЕНЬ/ВОДОПАД/РАСПЫЛЕНИЕ. Артикул необходимо доукомплектовать панелью 57016 в желаемой отделке.
500X500 *multifunction system for false-ceiling installation. With RAINFALL/WATERFALL/MIST function. To be completed with cover 57016.*

238	Mirror Steel	**2.355**

57016

Накладная панель 500x500
Cover for **500X500** *multifunction system.*

238	Mirror Steel			**794**
239	Steel Brushed			**794**
706	Black Metal PVD	**030**	Copper PVD	**1.820**
707	Black Metal Brushed PVD	**708**	Copper Brushed PVD	**1.820**
726	Warm Steel Brushed PVD			**1.820**

57803 + 57018

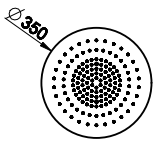

CLEANING KIT R4185 INCLUDED

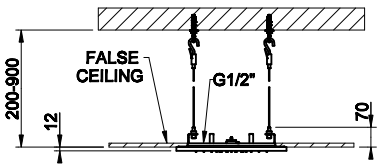



57803

Встраиваемая в потолок душевая система Ø350 с функцией ТРОПИЧЕСКИЙ ЛИВЕНЬ. Артикул необходимо доукомплектовать панелью 57018 в желаемой отделке.
ø350 *shower system for false-ceiling installation. With RAINFALL function. To be completed with cover 57018.*

238	Mirror Steel	**1.384**

57018

Накладная панель Ø350.
Cover for **ø350** *shower system.*

238	Mirror Steel			**607**
239	Steel Brushed			**607**
706	Black Metal PVD	**030**	Copper PVD	**1.553**
707	Black Metal Brushed PVD	**708**	Copper Brushed PVD	**1.553**
726	Warm Steel Brushed PVD			**1.553**

57809 + 57873

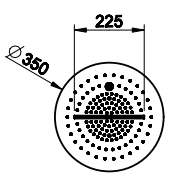

CLEANING KIT R4185 INCLUDED

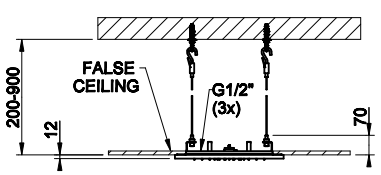



57809

Встраиваемая в потолок душевая система Ø350 с функцией ТРОПИЧЕСКИЙ ЛИВЕНЬ/ ВОДОПАД/РАСПЫЛЕНИЕ.. Артикул необходимо доукомплектовать панелью 57873 в желаемой отделке.
Ø350 *multifunction system for false-ceiling installation. With RAINFALL/WATERFALL/MIST function. To be completed with cover 57873.*

238	Mirror Steel	**1.554**

57873

Накладная панель Ø350
Cover for **ø350** *multifunction system.*

238	Mirror Steel			**607**
239	Steel Brushed			**607**
706	Black Metal PVD	**030**	Copper PVD	**1.553**
707	Black Metal Brushed PVD	**708**	Copper Brushed PVD	**1.553**
726	Warm Steel Brushed PVD			**1.553**

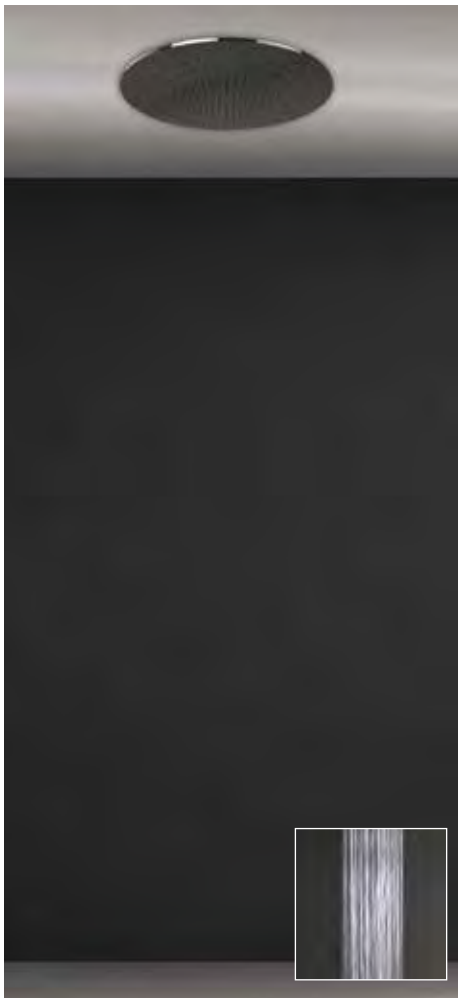

57903 + 57973

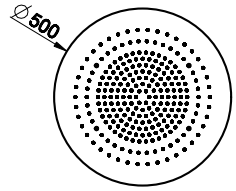

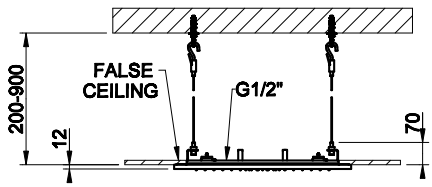

CLEANING KIT R4185 INCLUDED

57903

Встраиваемая в потолок душевая система Ø500 с функцией ТРОПИЧЕСКИЙ ЛИВЕНЬ.. Артикул необходимо доукомплектовать панелью 57973 в желаемой отделке

ø500 *shower system for false-ceiling installation. With RAINFALL function. To be completed with cover 57973.*

238	Mirror Steel	**2.040**

57973

Накладная панель Ø500

Cover for ø500 *shower system.*

238	Mirror Steel			**795**
239	Steel Brushed			**795**
706	Black Metal PVD	**030**	Copper PVD	**1.820**
707	Black Metal Brushed PVD	**708**	Copper Brushed PVD	**1.820**
726	Warm Steel Brushed PVD			**1.820**



57909 + 57975

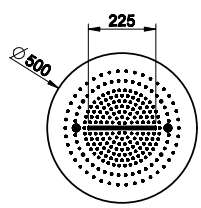

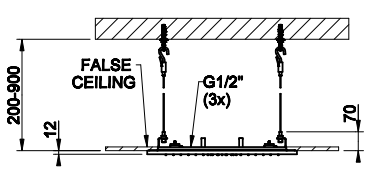

CLEANING KIT R4185 INCLUDED

57909

Встраиваемая в потолок душевая система Ø500 с функцией ТРОПИЧЕСКИЙ ЛИВЕНЬ/ ВОДОПАД/РАСПЫЛЕНИЕ.. Артикул необходимо доукомплектовать панелью 57975 в желаемой отделке.

ø500 *multifunction system for false-ceiling installation. With RAINFALL/WATERFALL/MIST function. To be completed with cover 57975.*

238	Mirror Steel	**2.312**

57975

Накладная панель Ø500

Cover for ø500 *multifunction system.*

238	Mirror Steel			**795**
239	Steel Brushed			**795**
706	Black Metal PVD	**030**	Copper PVD	**1.820**
707	Black Metal Brushed PVD	**708**	Copper Brushed PVD	**1.820**
726	Warm Steel Brushed PVD			**1.820**

57915

CLEANING KIT R4185 INCLUDED

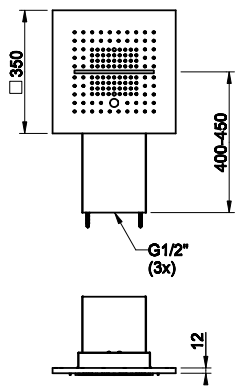



Душевая система 350x350 для настенного крепления с функциями ТРОПИЧЕСКИЙ ЛИВЕНЬ/ВОДОПАД/РАСПЫЛЕНИЕ.

350X350 *multifunction system, wall-fixing version. With RAINFALL/WATERFALL/MIST function.*

238	Mirror Steel			**2.629**
239	Steel Brushed			**2.629**
706	Black Metal PVD	**030**	Copper PVD	**4.207**
707	Black Metal Brushed PVD	**708**	Copper Brushed PVD	**4.207**
726	Warm Steel Brushed PVD			**4.207**

57917

CLEANING KIT R4185 INCLUDED

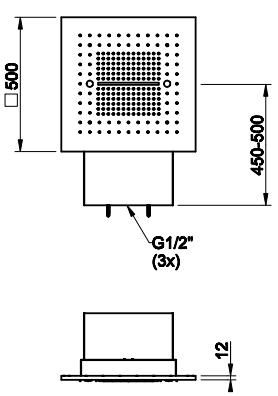



Душевая система 500x500 для настенного крепления с функциями ТРОПИЧЕСКИЙ ЛИВЕНЬ/ВОДОПАД/РАСПЫЛЕНИЕ.

500X500 *multifunction system, wall-fixing version. With RAINFALL/WATERFALL/MIST function.*

238	Mirror Steel			**3.775**
239	Steel Brushed			**3.775**
706	Black Metal PVD	**030**	Copper PVD	**6.040**
707	Black Metal Brushed PVD	**708**	Copper Brushed PVD	**6.040**
726	Warm Steel Brushed PVD			**6.040**



COLOUR



57821 + 57877

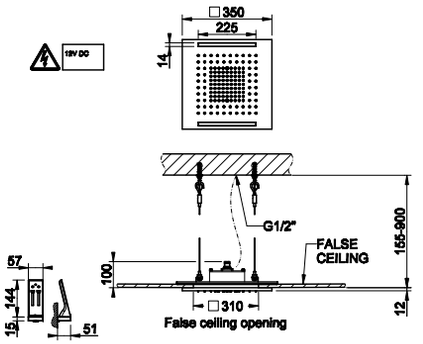

CLEANING KIT R4185 INCLUDED



57821

Встраиваемая в потолок душевая система 350x350 с функциями ТРОПИЧЕСКИЙ ЛИВЕНЬ и ХРОМОТЕРАПИЯ. Комплектуется пультом управления с держателем. Требуется источник питания на 12В. Приобритается опционально блок питания арт. 57099. Артикул необходимо доукомплектовать панелью 57877 в желаемой отделке.
350x350 *shower system with RAINFALL function and chromotherapy effect, for false-ceiling installation.. Electronic parts included with remote watertight control and hook. To be matched with 12V power supply, not included. Optional 12 VDC power supply item 57099. To be completed with cover 57877.*

238	Mirror Steel	**2.228**

57877

Декоративная панель в желаемой отделке 350x350.
Cover with lighting system for **350x350** *shower system.*

238	Mirror Steel			**1.229**
239	Steel Brushed			**1.229**
706	Black Metal PVD	**030**	Copper PVD	**1.894**
707	Black Metal Brushed PVD	**708**	Copper Brushed PVD	**1.894**
726	Waem Steel Brushed PVD			**1.894**



57827 + 57876

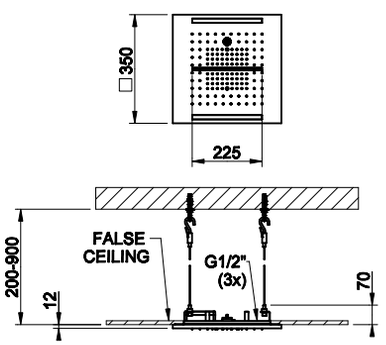

CLEANING KIT R4185 INCLUDED



57827

Встраиваемая в потолок душевая система 350x350 с функциями ТРОПИЧЕСКИЙ ЛИВЕНЬ/ ВОДОПАД/РАСПЫЛЕНИЕ и ХРОМОТЕРАПИЯ. Комплектуется пультом управления с держателем. Требуется источник питания на 12В. Приобритается опционально блок питания арт. 57099. Артикул необходимо доукомплектовать панелью 57876 в желаемой отделке.
350x350 *multifunction system with RAINFALL/WATERFALL/MIST function and chromotherapy effect, for ceiling/false-ceiling installation. Electronic parts included with remote watertight control and hook. To be matched with 12V power supply, not included. Optional 12 VDC power supply item 57099. To be completed with cover 57876.*

238	Mirror Steel	**2.398**

57876

Декоративная панель в желаемой отделке 350x350.
Cover with lighting system for **350x350** *multifunction system.*

238	Mirror Steel			**1.229**
239	Steel Brushed			**1.229**
706	Black Metal PVD	**030**	Copper PVD	**1.894**
707	Black Metal Brushed PVD	**708**	Copper Brushed PVD	**1.894**
726	Waem Steel Brushed PVD			**1.894**

57825 + 57881

CLEANING KIT R4185 INCLUDED

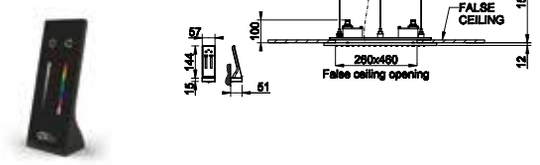



57825

Встраиваемая в потолок душевая система 350x500 с функциями ТРОПИЧЕСКИЙ ЛИВЕНЬ и ХРОМОТЕРАПИЯ. Комплектуется пультом управления с держателем. Требуется источник питания на 12В. Приобритается опционально блок питания арт. 57099. Артикул необходимо доукомплектовать панелью 57881 в желаемой отделке.

300x500 *shower system with RAINFALL function and chromotherapy effect, for false-ceiling installation.. Electronic parts included with remote watertight control and hook. To be matched with 12V power supply, not included. Optional 12 VDC power supply item 57099. To be completed with cover 57881.*

238	Mirror Steel			**2.754**

57881

Декоративная панель в желаемой отделке 300X500.

Cover with lighting system for **300X500** *shower system.*

238	Mirror Steel			**1.309**
239	Steel Brushed			**1.309**
706	Black Metal PVD	**030**	Copper PVD	**1.975**
707	Black Metal Brushed PVD	**708**	Copper Brushed PVD	**1.975**
726	Waem Steel Brushed PVD			**1.975**

57831 + 57882

CLEANING KIT R4185 INCLUDED

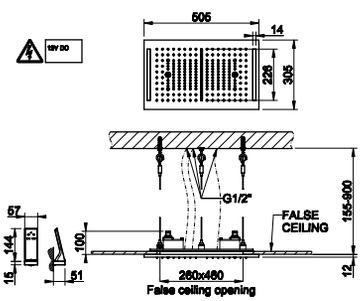



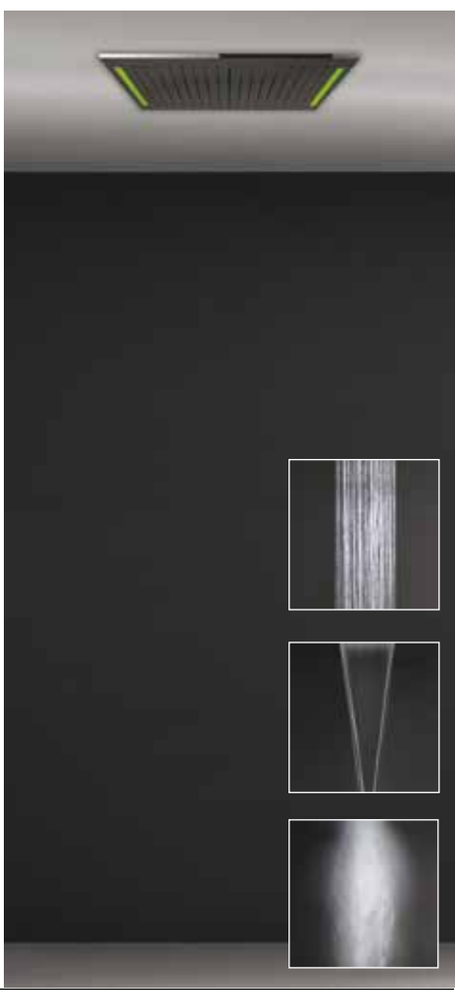

57831

Встраиваемая в потолок душевая система 300x500 с функциями ТРОПИЧЕСКИЙ ЛИВЕНЬ/ВОДОПАД/РАСПЫЛЕНИЕ и ХРОМОТЕРАПИЯ. Комплектуется пультом управления с держателем. Требуется источник питания на 12В. Приобритается опционально блок питания арт. 57099. Артикул необходимо доукомплектовать панелью 57882 в желаемой отделке.

300x500 *multifunction system with RAINFALL/WATERFALL/MIST function and chromotherapy effect, for ceiling/false-ceiling installation. Electronic parts included with remote watertight control and hook. To be matched with 12V power supply, not included. Optional 12 VDC power supply item 57099. To be completed with cover 57882.*

238	Mirror Steel			**3.024**

57882

Декоративная панель в желаемой отделке 300X500.

Cover with lighting system for **300X500** *multifunction system.*

238	Mirror Steel			**1.309**
239	Steel Brushed			**1.309**
706	Black Metal PVD	**030**	Copper PVD	**1.975**
707	Black Metal Brushed PVD	**708**	Copper Brushed PVD	**1.975**
726	Waem Steel Brushed PVD			**1.975**



57921 + 57997

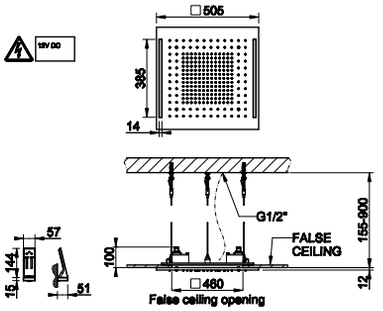

CLEANING KIT R4185 INCLUDED



57921

Встраиваемая в потолок душевая система 500x500 с функциями ТРОПИЧЕСКИЙ ЛИВЕНЬ и ХРОМОТЕРАПИЯ. Комплектуется пультом управления с держателем. Требуется источник питания на 12В. Приобритается опционально блок питания арт. 57099. Артикул необходимо доукомплектовать панелью 57997 в желаемой отделке.
500x500 *shower system with RAINFALL function and chromotherapy effect, for false-ceiling installation.. Electronic parts included with remote watertight control and hook. To be matched with 12V power supply, not included. Optional 12 VDC power supply item 57099. To be completed with cover 57997.*

238	Mirror Steel	**2.933**

57997

Декоративная панель в желаемой отделке 500X500.
Cover with lighting system for **500X500** *shower system.*

238	Mirror Steel			**1.527**
239	Steel Brushed			**1.527**
706	Black Metal PVD	**030**	Copper PVD	**2.188**
707	Black Metal Brushed PVD	**708**	Copper Brushed PVD	**2.188**
726	Warm Steel Brushed PVD			**2.188**



57927 + 57977

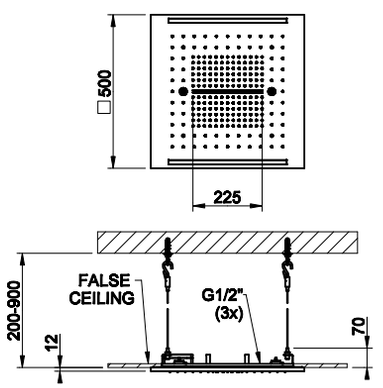

CLEANING KIT R4185 INCLUDED



57927

Встраиваемая в потолок душевая система 500x500 с функциями ТРОПИЧЕСКИЙ ЛИВЕНЬ/ВОДОПАД/РАСПЫЛЕНИЕ и ХРОМОТЕРАПИЯ. Комплектуется пультом управления с держателем. Требуется источник питания на 12В. Приобритается опционально блок питания арт. 57099. Артикул необходимо доукомплектовать панелью 57977 в желаемой отделке.
500x500 *multifunction system with RAINFALL/WATERFALL/MIST function and chromotherapy effect, for ceiling/false-ceiling installation. Electronic parts included with remote watertight control and hook. To be matched with 12V power supply, not included. Optional 12 VDC power supply item 57099. To be completed with cover 57977.*

238	Mirror Steel	**3.203**

57977

Декоративная панель в желаемой отделке 500X500.
Cover with lighting system for **500X500** *multifunction system.*

238	Mirror Steel			**1.527**
239	Steel Brushed			**1.527**
706	Black Metal PVD	**030**	Copper PVD	**2.188**
707	Black Metal Brushed PVD	**708**	Copper Brushed PVD	**2.188**
726	Warm Steel Brushed PVD			**2.188**

57823 + 57879

CLEANING KIT R4185 INCLUDED



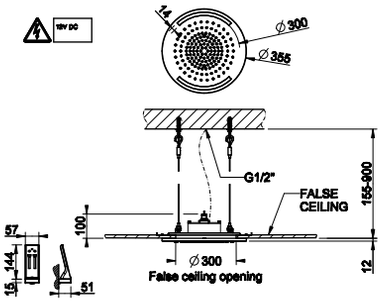



57823

Встраиваемая в потолок душевая система Ø350 с функциями ТРОПИЧЕСКИЙ ЛИВЕНЬ и ХРОМОТЕРАПИЯ. Комплектуется пультом управления с держателем. Требуется источник питания на 12В. Приобритается опционально блок питания арт. 57099. Артикул необходимо доукомплектовать панелью 57979 в желаемой отделке.

ø350 *shower system with RAINFALL function and chromotherapy effect, for false-ceiling installation.. Electronic parts included with remote watertight control and hook. To be matched with 12V power supply, not included. Optional 12 VDC power supply item 57099. To be completed with cover 57979.*

238	Mirror Steel	**2.142**

57879

Декоративная панель в желаемой отделке Ø350.
Cover with lighting system for **ø350** *shower system.*

238	Mirror Steel			**1.380**
239	Steel Brushed			**1.380**
706	Black Metal PVD	**030**	Copper PVD	**2.019**
707	Black Metal Brushed PVD	**708**	Copper Brushed PVD	**2.019**
726	Warm Steel Brushed PVD			**2.019**

57829 + 57878

CLEANING KIT R4185 INCLUDED



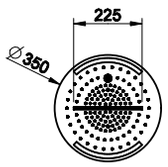

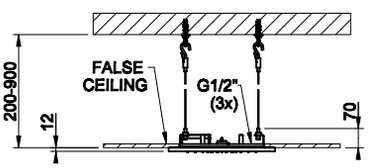

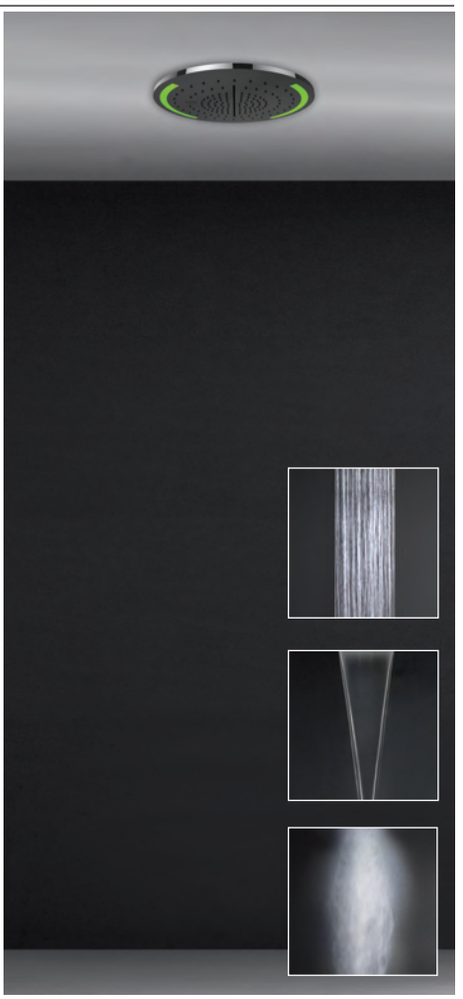

57829

Встраиваемая в потолок душевая система Ø350 с функциями ТРОПИЧЕСКИЙ ЛИВЕНЬ/ ВОДОПАД/РАСПЫЛЕНИЕ и ХРОМОТЕРАПИЯ. Комплектуется пультом управления с держателем. Требуется источник питания на 12В. Приобритается опционально блок питания арт. 57099. Артикул необходимо доукомплектовать панелью 57878 в желаемой отделке.

ø350 *multifunction system with RAINFALL/WATERFALL/MIST function and chromotherapy effect, for ceiling/false-ceiling installation. Electronic parts included with remote watertight control and hook. To be matched with 12V power supply, not included. Optional 12 VDC power supply item 57099. To be completed with cover 57878.*

238	Mirror Steel	**2.306**

57878

Декоративная панель в желаемой отделке Ø350.
Cover with lighting system for **ø350** *multifunction system.*

238	Mirror Steel			**1.380**
239	Steel Brushed			**1.380**
706	Black Metal PVD	**030**	Copper PVD	**2.019**
707	Black Metal Brushed PVD	**708**	Copper Brushed PVD	**2.019**
726	Warm Steel Brushed PVD			**2.019**



57923 + 57979

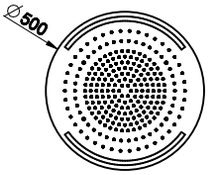

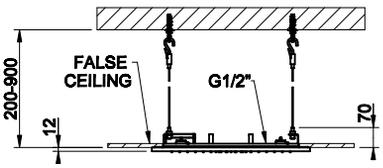

CLEANING KIT R4185 INCLUDED



57923

Встраиваемая в потолок душевая система Ø500 с функциями ТРОПИЧЕСКИЙ ЛИВЕНЬ и ХРОМОТЕРАПИЯ. Комплектуется пультом управления с держателем. Требуется источник питания на 12В. Приобритается опционально блок питания арт. 57099. Артикул необходимо доукомплектовать панелью 57979 в желаемой отделке.
ø500 *shower system with RAINFALL function and chromotherapy effect, for false-ceiling installation.. Electronic parts included with remote watertight control and hook. To be matched with 12V power supply, not included. Optional 12 VDC power supply item 57099. To be completed with cover 57979.*

238	Mirror Steel	**2.889**

57979

Декоративная панель в желаемой отделке Ø500.
Cover with lighting system for ø500 shower system.

238	Mirror Steel			**1.723**
239	Steel Brushed			**1.723**
706	Black Metal PVD	**030**	Copper PVD	**2.388**
707	Black Metal Brushed PVD	**708**	Copper Brushed PVD	**2.388**
726	Warm Steel Brushed PVD			**2.388**

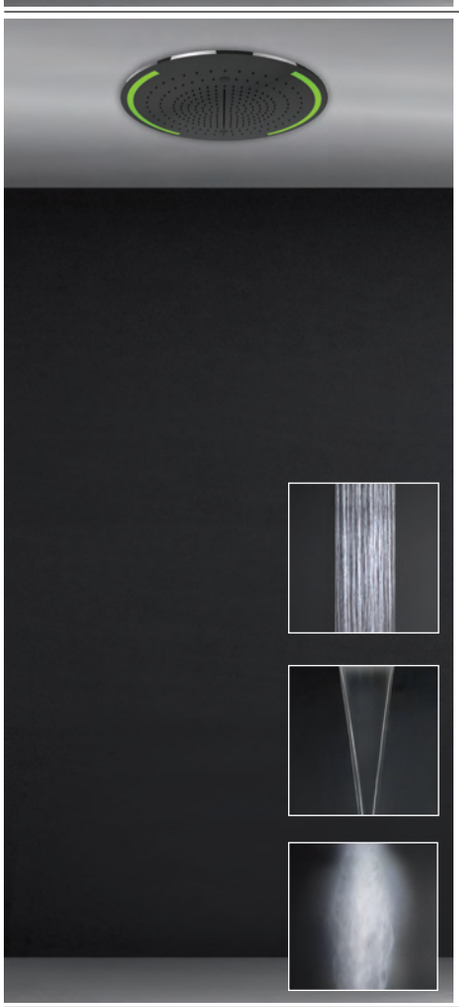

57929 + 57980

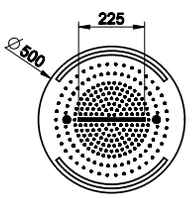

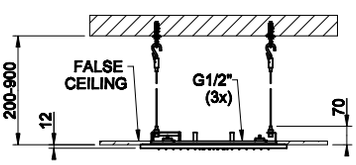

CLEANING KIT R4185 INCLUDED



57929

Встраиваемая в потолок душевая система Ø500 с функциями ТРОПИЧЕСКИЙ ЛИВЕНЬ/ ВОДОПАД/РАСПЫЛЕНИЕ и ХРОМОТЕРАПИЯ. Комплектуется пультом управления с держателем. Требуется источник питания на 12В. Приобритается опционально блок питания арт. 57099. Артикул необходимо доукомплектовать панелью 57980 в желаемой отделке.
ø500 *multifunction system with RAINFALL/WATERFALL/MIST function and chromotherapy effect, for ceiling/false-ceiling installation. Electronic parts included with remote watertight control and hook. To be matched with 12V power supply, not included. Optional 12 VDC power supply item 57099. To be completed with cover 57980.*

238	Mirror Steel	**3.159**

57980

Декоративная панель в желаемой отделке Ø500.
Cover with lighting system for ø500 multifunction system.

238	Mirror Steel			**1.723**
239	Steel Brushed			**1.723**
706	Black Metal PVD	**030**	Copper PVD	**2.388**
707	Black Metal Brushed PVD	**708**	Copper Brushed PVD	**2.388**
726	Warm Steel Brushed PVD			**2.388**

57933



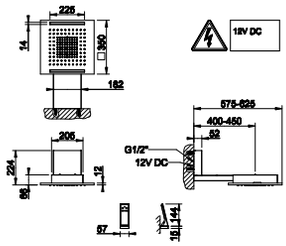

CLEANING KIT R4185 INCLUDED



Душевая система 350x350 для настенного крепления с функциями ТРОПИЧЕСКИЙ ЛИВЕНЬ и ХРОМОТЕРАПИЯ. Комплектуется пультом управления с держателем. Требуется источник питания на 12В. Приобритается опционально блок питания арт. 57099.

350x350 *shower system with RAINFALL function and chromotherapy effect, wall-fixing version. Electronic parts included with remote watertight control and hook. To be matched with 12V power supply, not included. Optional 12 VDC power supply item 57099.*

238	Mirror Steel			**3.929**
239	Steel Brushed			**3.929**
706	Black Metal PVD	**030**	Copper PVD	**6.287**
707	Black Metal Brushed PVD	**708**	Copper Brushed PVD	**6.287**
726	Waem Steel Brushed PVD			**6.287**

57935

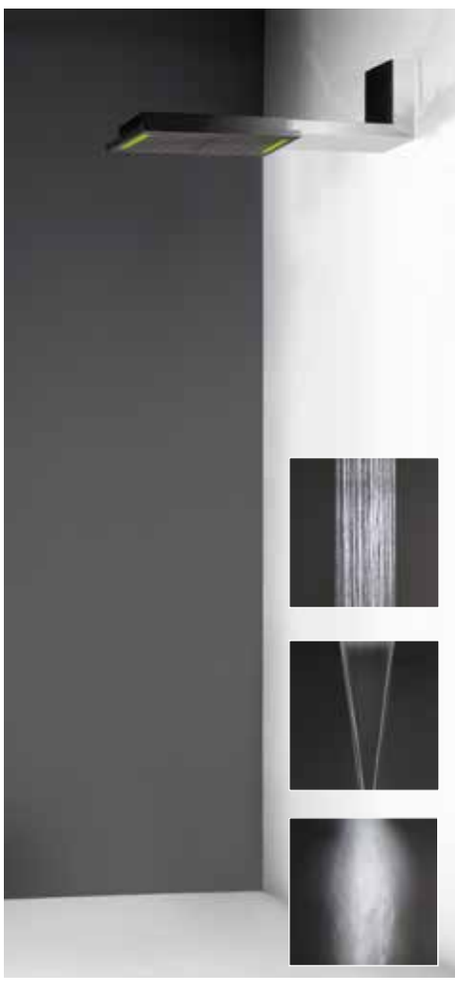

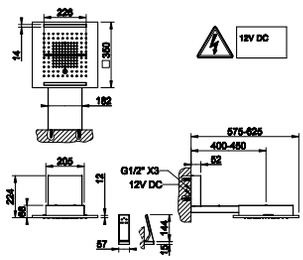

CLEANING KIT R4185 INCLUDED



Душевая система 350x350 для настенного крепления с функциями ТРОПИЧЕСКИЙ ЛИВЕНЬ/ВОДОПАД/РАСПЫЛЕНИЕ и ХРОМОТЕРАПИЯ. Комплектуется пультом управления с держателем. Требуется источник питания на 12В. Приобритается опционально блок питания арт. 57099.

350x350 *multifunction system with RAINFALL/WATERFALL/MIST function and chromotherapy effect, wall-fixing version. Electronic parts included with remote watertight control and hook. To be matched with 12V power supply, not included. Optional 12 VDC power supply item 57099.*

238	Mirror Steel			**5.085**
239	Steel Brushed			**5.085**
706	Black Metal PVD	**030**	Copper PVD	**8.137**
707	Black Metal Brushed PVD	**708**	Copper Brushed PVD	**8.137**
726	Waem Steel Brushed PVD			**8.137**



57937

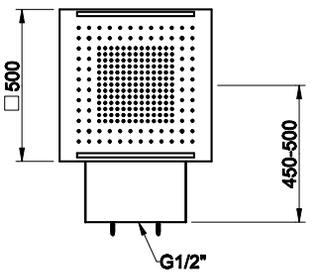

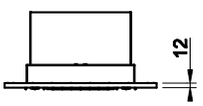

CLEANING KIT R4185 INCLUDED



Встраиваемая в потолок душевая система 500x500 с функциями ТРОПИЧЕСКИЙ ЛИВЕНЬ и ХРОМОТЕРАПИЯ. Комплектуется пультом управления с держателем. Требуется источник питания на 12В. Приобритается опционально блок питания арт. 57099.

500x500 *shower system with RAINFALL function and chromotherapy effect, wall-fixing version. Electronic parts included with remote watertight control and hook. To be matched with 12V power supply, not included. Optional 12 VDC power supply item 57099.*

238	Mirror Steel			**4.099**
239	Steel Brushed			**4.099**
706	Black Metal PVD	**030**	Copper PVD	**6.559**
707	Black Metal Brushed PVD	**708**	Copper Brushed PVD	**6.559**
726	Warm Steel Brushed PVD			**6.559**



57939

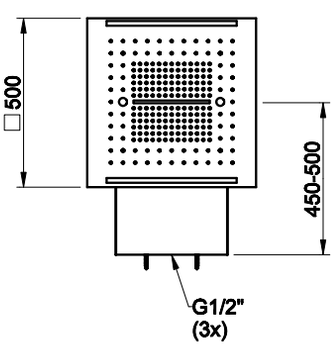



CLEANING KIT R4185 INCLUDED



Встраиваемая в потолок душевая система 500x500 с функциями ТРОПИЧЕСКИЙ ЛИВЕНЬ/ВОДОПАД/РАСПЫЛЕНИЕ и ХРОМОТЕРАПИЯ. Комплектуется пультом управления с держателем. Требуется источник питания на 12В. Приобритается опционально блок питания арт. 57977.

500x500 *multifunction system with RAINFALL/WATERFALL/MIST function and chromotherapy effect, wall-fixing version. Electronic parts included with remote watertight control and hook. To be matched with 12V power supply, not included. Optional 12 VDC power supply item 57977.*

238	Mirror Steel			**5.355**
239	Steel Brushed			**5.355**
706	Black Metal PVD	**030**	Copper PVD	**8.569**
707	Black Metal Brushed PVD	**708**	Copper Brushed PVD	**8.569**
726	Warm Steel Brushed PVD			**8.569**

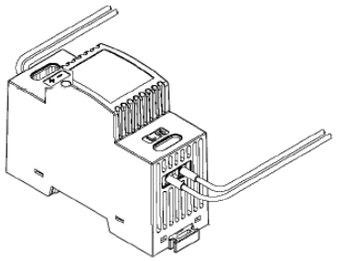

57099

Блок питания, 30 Вт, на входе 100-240В - на выходе 12В.
Power supply CE 30 Watt DIN Rail. Input voltage 100-240VAC. Output voltage 12VDC.

238	Mirror Steel	**213**



R5263

Опционально для встраиваемых в потолок систем: сенсор движения для автоматического запуска хромотерапии.
Optional kit PIR motion sensor with IP connector for automatic chromotherapy function activation for ceiling-mounted shower systems.

238	Mirror Steel	**848**

R5266

Опционально для систем с настенным креплением: сенсор движения для автоматического запуска хромотерапии.
Optional kit PIR motion sensor with IP connector for automatic chromotherapy function activation for wall-mounted shower systems.

238	Mirror Steel	**848**



R5255

Опционально для встраиваемых в потолок систем: сенсорная панель для управления хромотерапией.
Optional kit capacitive keyboard for chromotherapy control with IP connector for ceiling-mounted shower systems.

238	Mirror Steel			**524**
239	Steel Brushed			**524**
706	Black Metal PVD	**030**	Copper PVD	**682**
707	Black Metal Brushed PVD	**708**	Copper Brushed PVD	**682**
726	Warm Steel Brushed PVD			**682**

R5265

Опционально для систем с настенным креплением: сенсорная панель для управления хромотерапией.
Optional kit capacitive keyboard for chromotherapy control with IP connector for wall-mounted shower systems.

238	Mirror Steel			**524**
239	Steel Brushed			**524**
706	Black Metal PVD	**030**	Copper PVD	**682**
707	Black Metal Brushed PVD	**708**	Copper Brushed PVD	**682**
726	Warm Steel Brushed PVD			**682**



R5264

Опционально для встраиваемых в потолок систем: кабели для подключения дополнительных душевых систем к одному пульту управления.
Optional kit connectors for more control units for ceiling-mounted shower systems.

238	Mirror Steel	**188**

R5267

Опционально для систем с настенным креплением: кабели для подключения дополнительных душевых систем к одному пульту управления.
Optional kit connectors for more control units for wall-mounted shower systems.

238	Mirror Steel	**188**


GESSI
SEGNI



33011

Душевая головка QUADRO для потолочного крепления. Высота H 270 мм
Ceiling-fixing QUADRO headshower. H270 mm version.

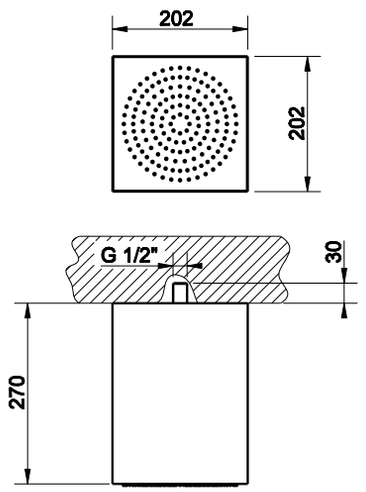

238	Mirror Steel	Mirror Steel	**1.562**



33015

Душевая головка QUADRO для потолочного крепления. Высота H 90 мм.
Ceiling-fixing QUADRO headshower. H90 mm version.

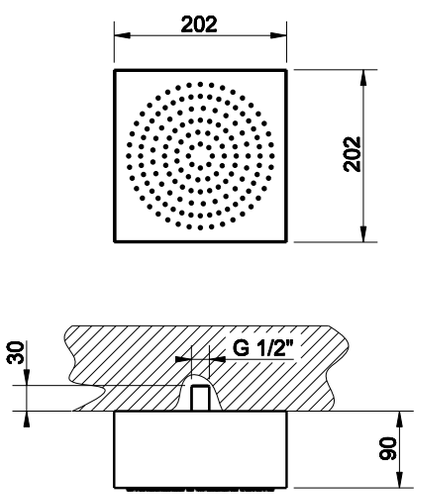

238	Mirror Steel	Mirror Steel	**1.354**

33031

Душевая головка TONDO для потолочного крепления. Высота H 270 мм.
Ceiling-fixing TONDO headshower. H270 mm version.



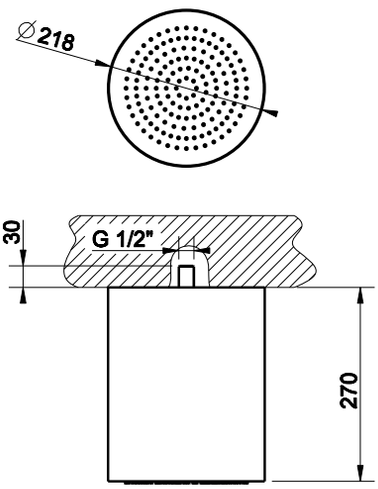

238	Mirror Steel	Mirror Steel	**1.512**

33035

Душевая головка TONDO для потолочного крепления. Высота H 90 мм.
Ceiling-fixing TONDO headshower. H90 mm version.



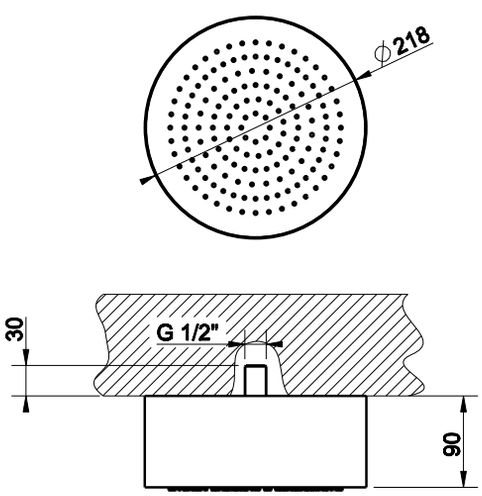

238	Mirror Steel	Mirror Steel	**1.284**



32864

Душевая головка RETTANGOLO для настенного крепления.
Wall-fixing RETTANGOLO headshower.

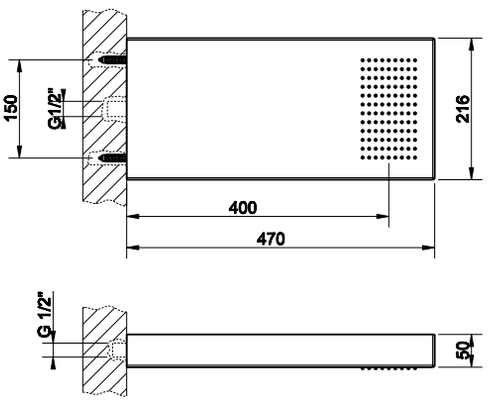

238	Mirror Steel	Mirror Steel	**1.004**



32863

Многофункциональная система с подачей дождь/каскад для 2-х позиционного переключателя (не входит в комплект) настенного крепления.
Multifunction shower system RAINFALL/WATERFALL RETTANGOLO wall-fixing version which can be matched with two-way separate control (not included).

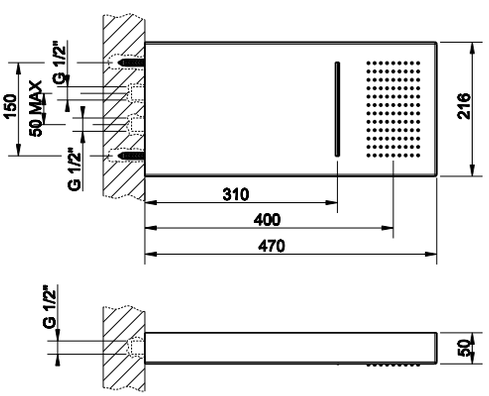

238	Mirror Steel	Mirror Steel	**1.165**

32862

Многофункциональная система с переключателем дождь/
каскад для настенного крепления с ручкой-переключателем (481 мм).
Многофункциональное решение (дождь/каскад) с установкой на один выход.
Прекрасно подходит и рекомендуется для замены существующих душевых систем
без необходимости дополнительных вмешательств.

Multifunction shower system RETTANGOLO with diverter RAINFALL/WATERFALL - wall fixing version.
Multifunction solution (rain/waterfall) which can be installed through a single exit from water system.
Particularly suggested for the replacement of existing head shower without building intervention.

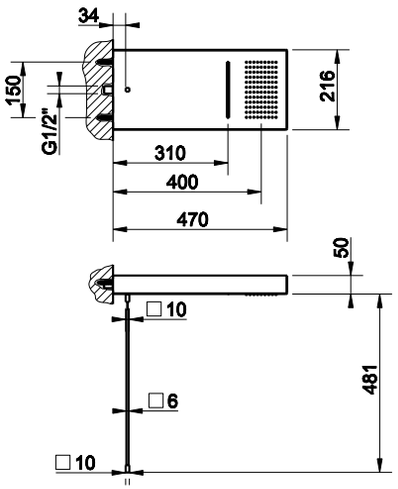



238	Mirror Steel	Mirror Steel	**1.423**



CASCATA



39891 + 39893

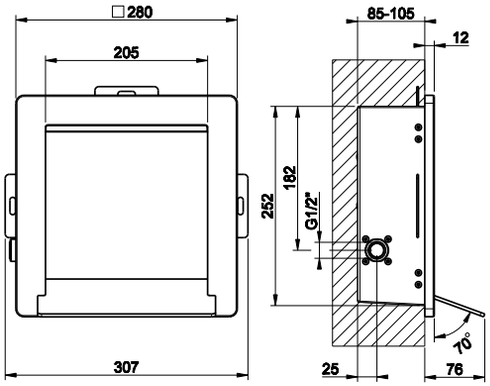

39891

Встраиваемая часть для душевого каскадного излива.
Built-in part for waterfall shower spout.

238	Mirror Steel		**574**

39893

Внешние части для душевого каскадного излива ISPA, настенное крепление,с удаленным управлением (не входит в комплект).
External parts for wall fixing ISPA waterfall shower spout with separate control (not included).

238	Mirror Steel	Mirror Steel	**1.700**
239	Steel Brushed	Steel Brushed	**1.700**



39896 + 39898

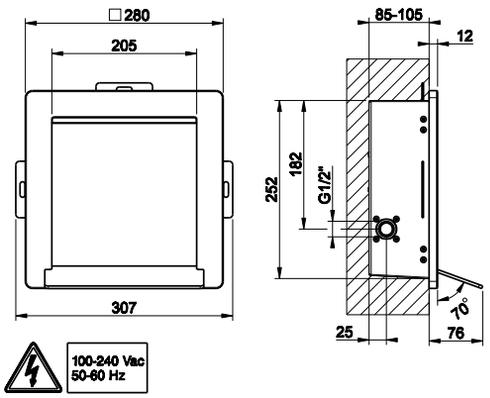

39896

Встраиваемая часть для душевого каскадного излива с подсветкой.
Built-in part for waterfall shower spout with light.

238	Mirror Steel	Mirror Steel	**574**

39898

Внешние части для каскадного излива для душа ISPA, с белой подсветкой настенное крепление,с удаленным управлением (не входит в комплект).
External parts for wall fixing ISPA waterfall shower spout, with white light and separate control (not included).

238	Mirror Steel	Mirror Steel	**2.335**
239	Steel Brushed	Steel Brushed	**2.335**

39892 + 39900

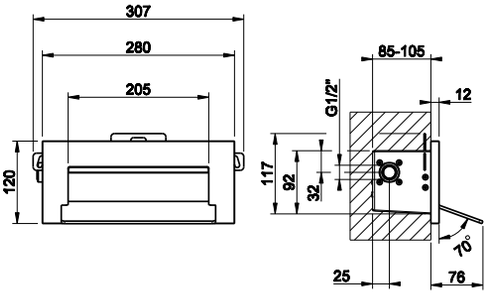



39892

Встраиваемая часть для душевого каскадного излива.
Built-in part for waterfall shower spout.

238	Mirror Steel	Mirror Steel	**470**

39900

Каскадный излив для душа RETTANGOLO с белой подсветкой, настенное крепление,с удаленным управлением (не входит в комплект).
External parts for wall fixing RETTANGOLO waterfall shower spout with separate control (not included).

238	Mirror Steel	Mirror Steel	**1.300**
239	Steel Brushed	Steel Brushed	**1.300**

39897 + 39901

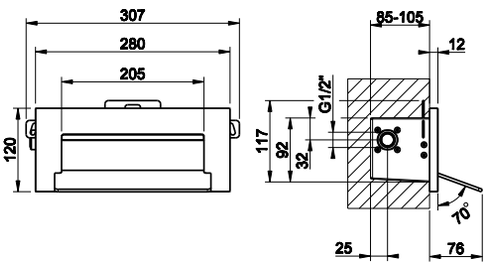





39897

Встраиваемая часть для душевого каскадного излива с подсветкой.
Built-in part for waterfall shower spout with light.

238	Mirror Steel	Mirror Steel	**502**

39901

Каскадный излив для душа RETTANGOLO настенное крепление, с удаленным управлением (не входит в комплект).
External parts for wall fixing RETTANGOLO waterfall shower spout, with white light and separate control (not included).

238	Mirror Steel	Mirror Steel	**1.935**
239	Steel Brushed	Steel Brushed	**1.935**



39892 + 39895

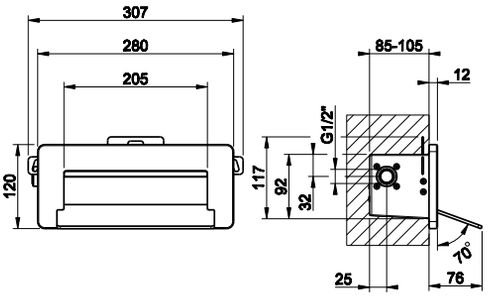

39892

Встраиваемая часть для душевого каскадного излива.
Built-in part for waterfall shower spout.

238	Mirror Steel	Mirror Steel	**470**

39895

Внешние части для душевого каскадного излива ISPA, настенное крепление,с удаленным управлением (не входит в комплект).
External parts for wall fixing ISPA waterfall shower spout with separate control (not included).

238	Mirror Steel	Mirror Steel	**1.300**
239	Steel Brushed	Steel Brushed	**1.300**



39897 + 39899

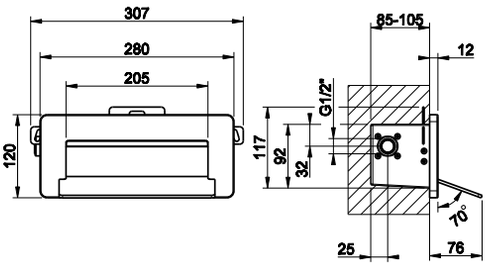



39897

Встраиваемая часть для душевого каскадного излива с подсветкой.
Built-in part for waterfall shower spout with light.

238	Mirror Steel	Mirror Steel	**502**

39899

Внешние части для каскадного излива для душа ISPA с белой подсветкой, настенное крепление, с удаленным управлением (не входит в комплект).
External parts for wall fixing ISPA waterfall shower spout, with white light and separate control (not included).

238	Mirror Steel	Mirror Steel	**1.935**
239	Steel Brushed	Steel Brushed	**1.935**

39892 + 39902

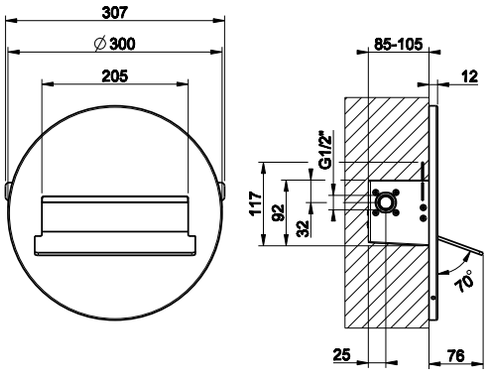



39892

Встраиваемая часть для душевого каскадного излива.
Built-in part for waterfall shower spout.

238	Mirror Steel	Mirror Steel	**470**

39902

Каскадный излив для душа TONDO, настенное крепление, я удаленным управлением (не входит в комплект).
External parts for wall fixing TONDO waterfall shower spout with separate control (not included).

238	Mirror Steel	Mirror Steel	**1.645**
239	Steel Brushed	Steel Brushed	**1.645**

39897 + 39903

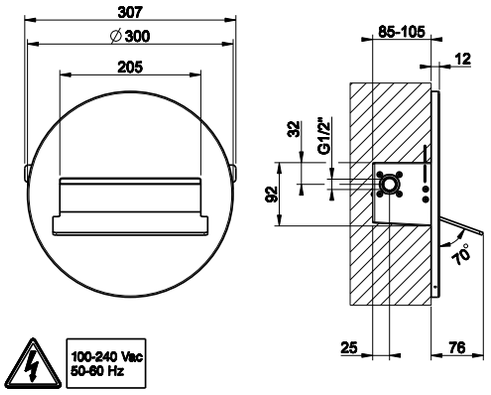



39897

Встраиваемая часть для душевого каскадного излива с подсветкой.
Built-in part for waterfall shower spout with light.

238	Mirror Steel	Mirror Steel	**502**

39903

Каскадный излив для душа TONDO с белой подсветкой, настенное крепление, я удаленным управлением (не входит в комплект).
External parts for wall fixing TONDO waterfall shower spout, with white light and separate control (not included).

238	Mirror Steel	Mirror Steel	**2.280**
239	Steel Brushed	Steel Brushed	**2.280**



39892 + 39890

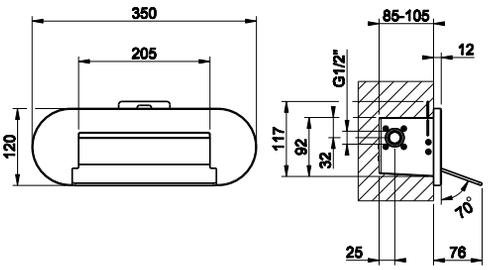

39892

Встраиваемая часть для душевого каскадного излива.
Built-in part for waterfall shower spout.

238	Mirror Steel	Mirror Steel	**470**

39890

Каскадный излив для душа OVALE, настенное крепление, с удаленным управлением (не входит в комплект).
External parts for wall fixing OVALE waterfall shower spout with separate control (not included).

238	Mirror Steel	Mirror Steel	**1.378**
239	Steel Brushed	Steel Brushed	**1.378**



39897 + 39894

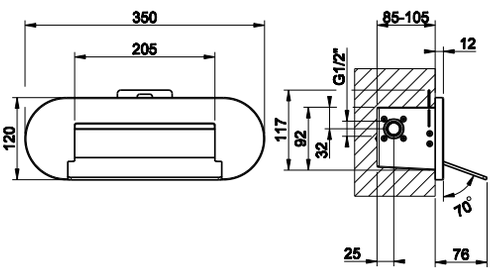



39897

Встраиваемая часть для душевого каскадного излива с подсветкой.
Built-in part for waterfall shower spout with light.

238	Mirror Steel	Mirror Steel	**502**

39894

Каскадный излив для душа OVALE с белой подсветкой, настенное крепление,с удаленным управлением (не входит в комплект).
External parts for wall fixing OVALE waterfall shower spout, with white light and separate control (not included).

238	Mirror Steel	Mirror Steel	**2.062**
239	Steel Brushed	Steel Brushed	**2.062**

20293

Каскадный излив для душа, настенное крепление, с удаленным управлением (не входит в комплект).
Wall-fixing cascade shower spout with separate control (not included).

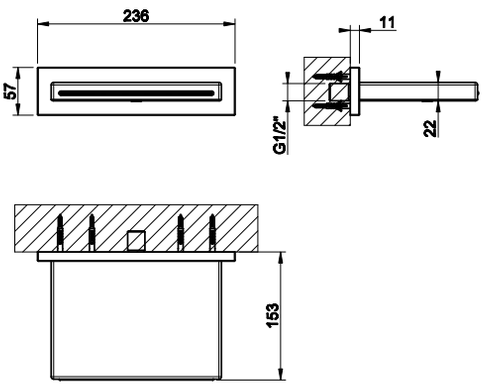



238	Mirror Steel			**1.305**
239	Steel Brushed			**1.305**
706	Black Metal PVD	**030**	Copper PVD	**1.933**
299	Nero XL/Black XL			**1.632**
707	Black Metal Brushed PVD	**708**	Copper Brushed PVD	**1.933**

20193

Каскадный излив для душа, настенное крепление, с удаленным управлением (не входит в комплект).
Wall-fixing cascade shower spout with separate control (not included).

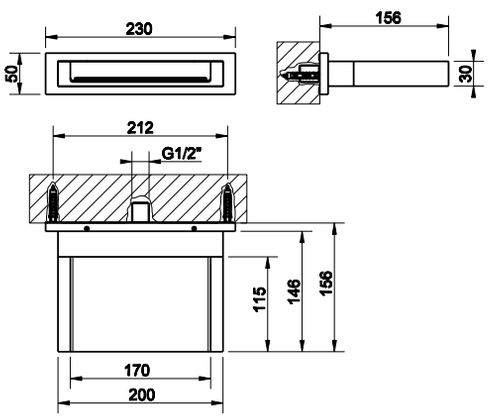



031	Хром	Chrome	**1.212**

20191

Каскадный излив для ванны, комбинируемый с удаленным управлением 20047, 20350 (не входит в комплект).
Bath group waterfall spout with separate control 20047, 20350 (not included).



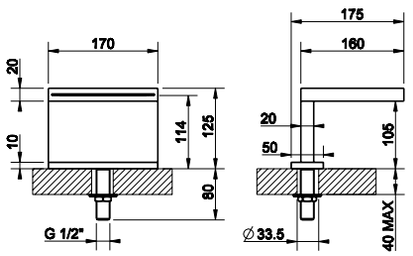

031	Хром		Chrome	**1.424**
149	Finox		Finox	**1.846**
706	Black Metal PVD	**030**	Copper PVD	**2.108**
707	Black Metal Brushed PVD	**708**	Copper Brushed PVD	**2.250**

20192

Каскадный излив для ванны, комбинируемый с удаленным управлением (не входит в комплект).
Bath group waterfall spout with separate control (not included).



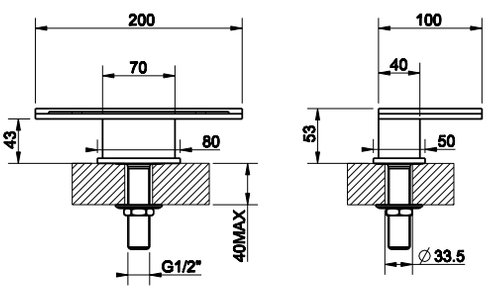

031	Хром	Chrome	**874**

34391

Каскадный излив для ванны, комбинируемый с удаленным управлением 34247 (не входит в комплект).

Bath group waterfall spout with separate control 34247 (not included).

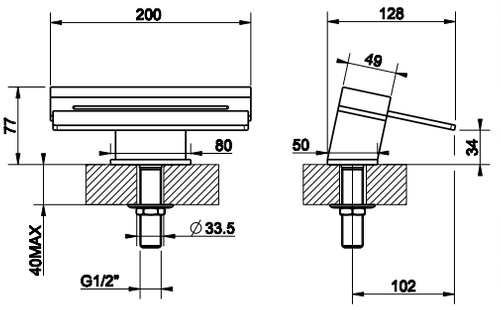

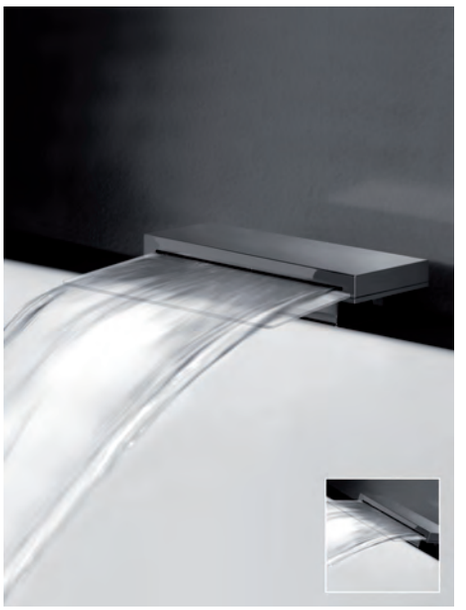

031	Хром	Chrome	**760**

GESSI

TREMILLIMETRI



33051

Душевая головка TONDO 200 для настенного крепления.
Wall-fixing TONDO 200 headshower.



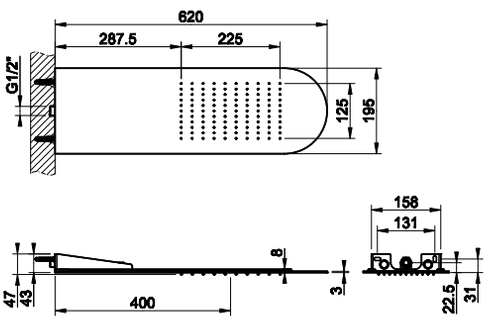

238	Mirror Steel	Mirror Steel	**1.230**
239	Steel Brushed	Steel Brushed	**1.230**

33061

Душевая головка QUADRO 200 для настенного крепления.
Wall-fixing QUADRO 200 headshower.



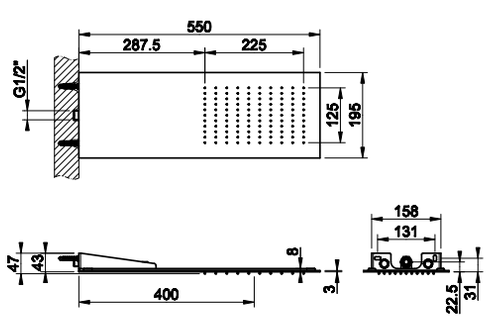

238	Mirror Steel	Mirror Steel	**1.230**
239	Steel Brushed	Steel Brushed	**1.230**

33071

Душевая головка TONDO 300 для настенного крепления.
Wall-fixing TONDO 300 headshower.



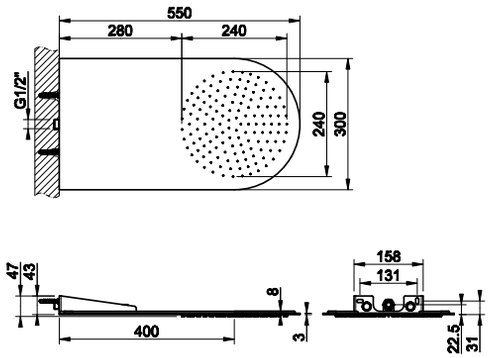

238	Mirror Steel	Mirror Steel	**1.370**
239	Steel Brushed	Steel Brushed	**1.370**

33081

Душевая головка QUADRO 300 для настенного крепления.
Wall-fixing QUADRO 300 headshower.



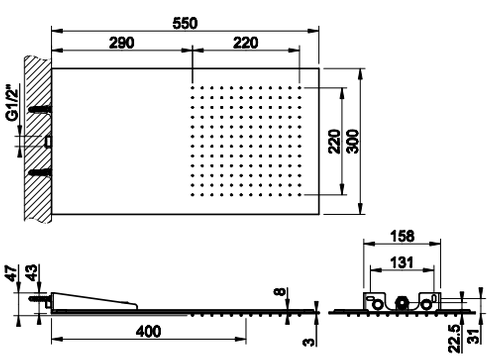

238	Mirror Steel	Mirror Steel	**1.370**
239	Steel Brushed	Steel Brushed	**1.370**

33053

Многофункциональная система с подачей дождь/каскад TONDO 200 для 2-х позиционного переключателя (не входит в комплект) настенного крепления.
Multifunction shower system RAINFALL/WATERFALL TONDO 200, wall-fixing version which can be matched with two-way control (not included).



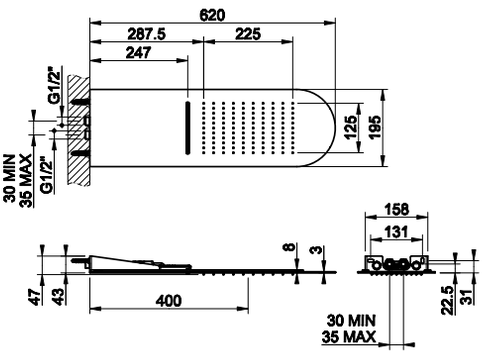

238	Mirror Steel	Mirror Steel	**1.728**
239	Steel Brushed	Steel Brushed	**1.728**

33063

Многофункциональная система с подачей дождь/каскад QUADRO 200 для 2-х позиционного переключателя (не входит в комплект) настенного крепления.
Multifunction shower system RAINFALL/WATERFALL QUADRO 200, wall-fixing version which can be matched with two-way separate control (not included).



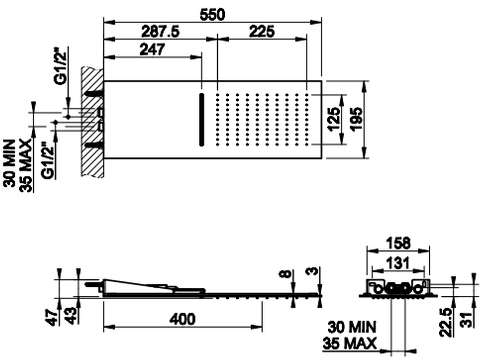

238	Mirror Steel	Mirror Steel	**1.728**
239	Steel Brushed	Steel Brushed	**1.728**

33073

Многофункциональная система с подачей дождь/каскад TONDO 300 для 2-х позиционного переключателя (не входит в комплект) настенного крепления.
Multifunction shower system RAINFALL/WATERFALL TONDO 300, wall-fixing version which can be matched with two-way control (not included).



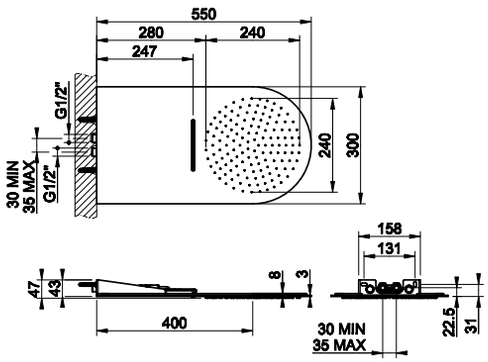

238	Mirror Steel	Mirror Steel	**1.868**
239	Steel Brushed	Steel Brushed	**1.868**

33083

Многофункциональная система с подачей дождь/каскад QUADRO 300 для 2-х позиционного переключателя (не входит в комплект) настенного крепления.
Multifunction shower system RAINFALL/WATERFALL QUADRO 300, wall-fixing version which can be matched with two-way separate control (not included).



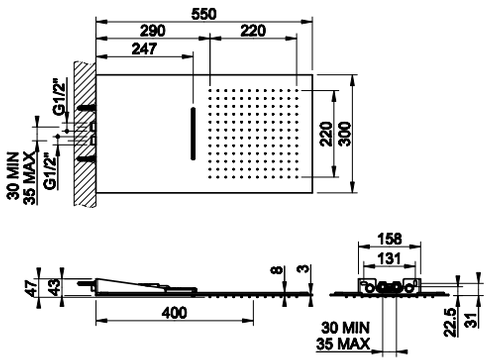

238	Mirror Steel	Mirror Steel	**1.868**
239	Steel Brushed	Steel Brushed	**1.868**

33055

Многофункциональная система с подачей дождь/каскад TONDO 200 для 2-х позиционного переключателя (не входит в комплект) настенного крепления.
Multifunction shower system RAINFALL/WATERFALL TONDO 200, wall-fixing version which can be matched with two-way control (not included).



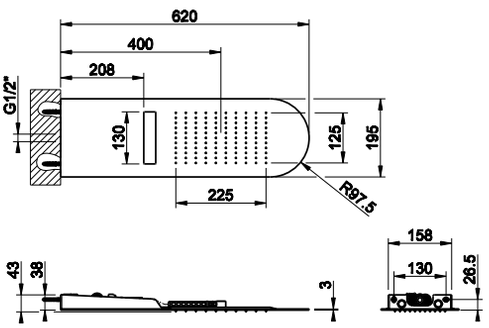

238	Mirror Steel	Mirror Steel	**1.783**
239	Steel Brushed	Steel Brushed	**1.783**

33065

Многофункциональная система с подачей дождь/каскад QUADRO 200 для 2-х позиционного переключателя (не входит в комплект) настенного крепления.
Multifunction shower system RAINFALL/WATERFALL QUADRO 200, wall-fixing version which can be matched with two-way separate control (not included).



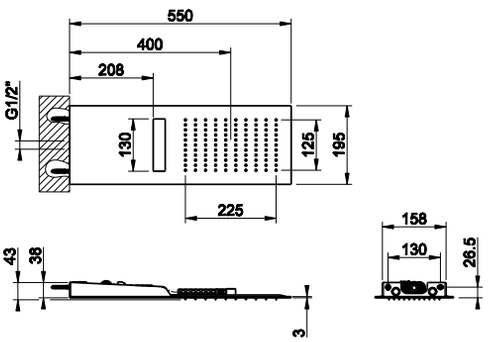

238	Mirror Steel	Mirror Steel	**1.783**
239	Steel Brushed	Steel Brushed	**1.783**

33075

Душевая головка TONDO 300 с белой подсветкой, версия для настенного крепления. С турбиной, работающей от подаваемой воды и дающей ток для подсветки. Не требуется батарея или подключение к электричеству.
Wall-fixing TONDO 300 headshower with white-LED light. The water flows through a turbine which generates the electric energy for the lighting device. No battery or plug required.

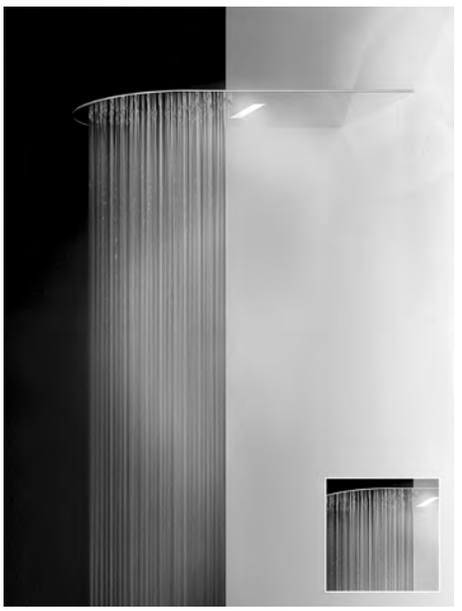

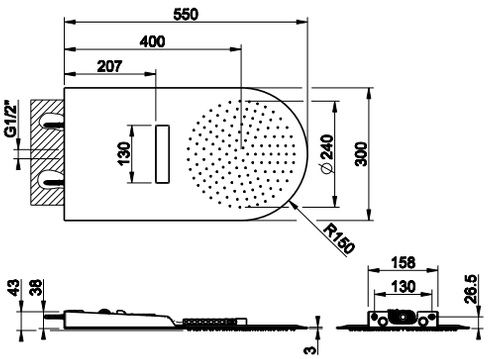

238	Mirror Steel	Mirror Steel	**1.923**
239	Steel Brushed	Steel Brushed	**1.923**

33085

Душевая головка QUADRO 300 с белой подсветкой, версия для настенного крепления. С турбиной, работающей от подаваемой воды и дающей ток для подсветки. Не требуется батарея или подключение к электричеству.
Wall-fixing QUADRO 300 headshower with white-LED light. The water flows through a turbine which generates the electric energy for the lighting device. No battery or plug required.

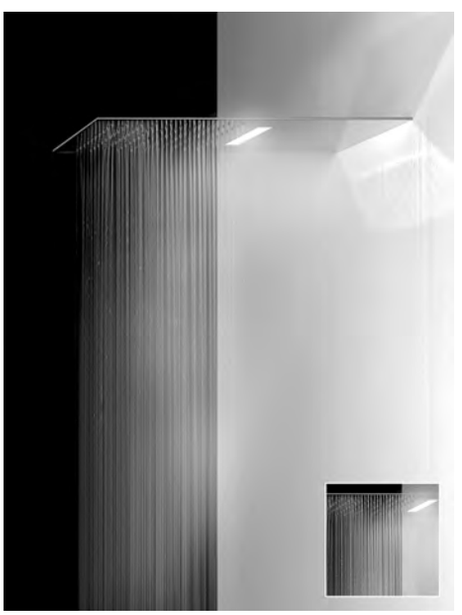

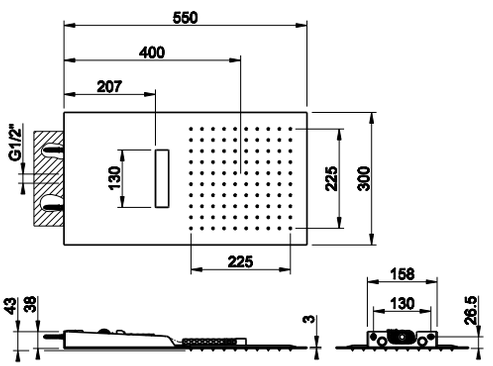

238	Mirror Steel	Mirror Steel	**1.923**
239	Steel Brushed	Steel Brushed	**1.923**



39810 + 39824 + 41154 + 29744

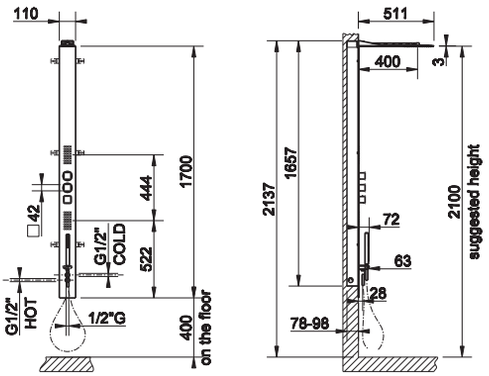

39810

Встраиваемая часть для термостатического смесителя на три выхода.
Built-in part for three-way thermostatic mixer..

238	Mirror Steel	Mirror Steel	**1.750**

39824

Внешние части для душевой стойки с встроенным термостатическим смесителем. Переключатель на 3 потребителя: душевая головка, фронтальные форсунки и душевая лейка (не входит в комплект). Подходит для душевых леек арт.41154/41354 и шланга арт.29744. ISPA ручки.
External parts for shower-column with built-in thermostatic mixer and 3-way diverter: showerhead, atomizer and handshower (not included). To be completed with handshower 41154/41354, and flexible hose 29744. ISPA *handles.*

238	Mirror Steel	Mirror Steel	**2.592**

41154

Душевая лейка с защитой от известкового налёта.
ISPA *Antilimestone handshower.*

031	Cromo	Chrome	**210**

29744

031	Cromo	Chrome	**49**

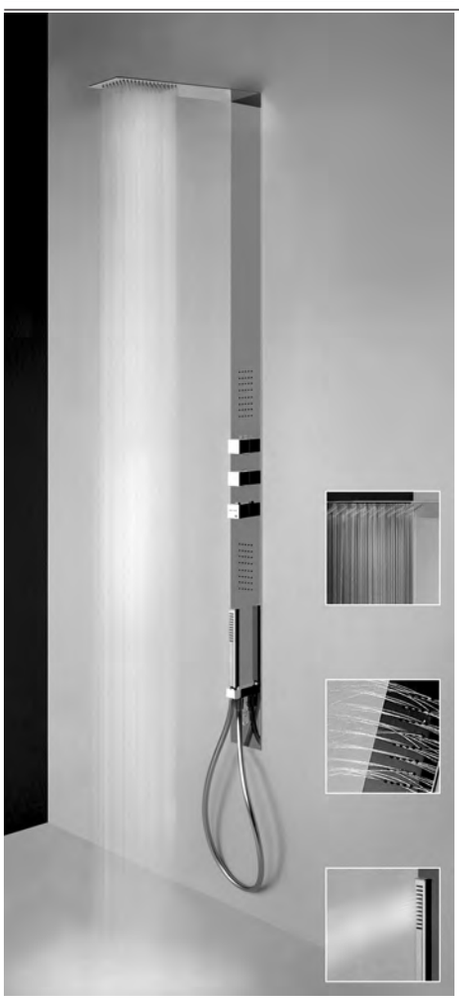

39810 + 39802

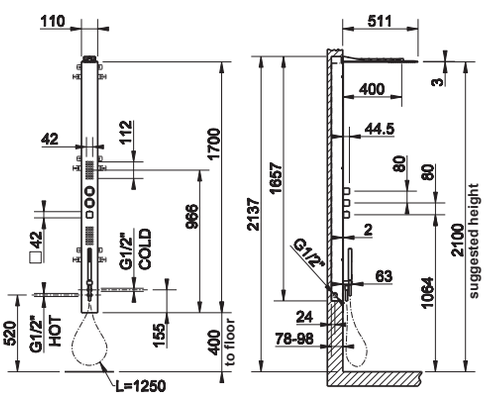

39810

Встраиваемая часть для термостатического смесителя на три выхода.
Built-in part for three-way thermostatic mixer.

238	Mirror Steel	Mirror Steel	**1.750**

39802

Внешние части для душевой стойки со встроенным термостатическим смесителем. Переключатель на 3 позиции: душевая головка, фронтальные форсунки и душевая лейка с защитой от известкового налёта со шлангом 1,25 м. Ручки регулировки и душевая лейка QUADRO.
External parts for shower-column with built-in thermostatic mixer and 3 way diverter: showerhead, body-jets and antilimestone handshower with 1,25 m flex. QUADRO handles and handshower.

238	Mirror Steel	Mirror Steel	**2.592**

39810 + 39808

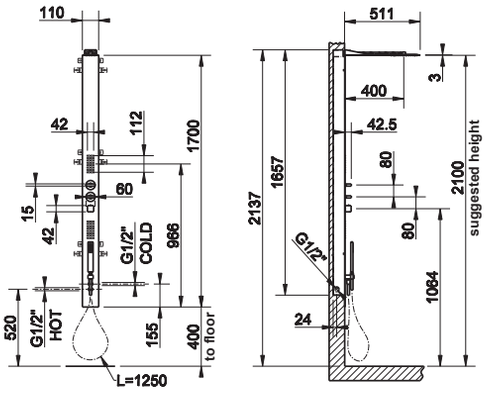



39810

Встраиваемая часть для термостатического смесителя на три выхода.
Built-in part for three-way thermostatic mixer.

238	Mirror Steel	Mirror Steel	**1.750**

39808

Внешние части для душевой стойки со встроенным термостатическим смесителем. Переключатель на 3 позиции: душевая головка, фронтальные форсунки и душевая лейка с защитой от известкового налёта со шлангом 1,25 м. Ручки регулировки и душевая лейка RETTANGOLO.
External parts for shower-column with built-in thermostatic mixer and 3 way diverter: showerhead, body-jets and antilimestone handshower with 1,25 m flex. RETTANGOLO handles and handshower.

238	Mirror Steel	Mirror Steel	**2.592**

39810 + 39821

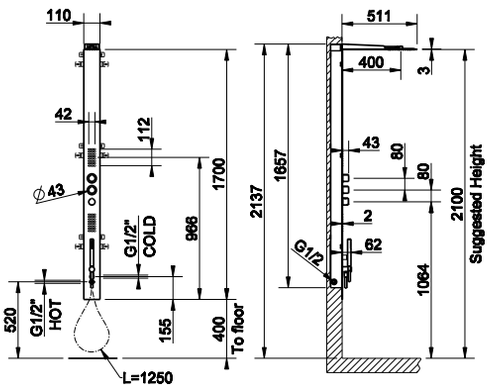



39810

Встраиваемая часть для термостатического смесителя на три выхода.
Built-in part for three-way thermostatic mixer.

238	Mirror Steel	Mirror Steel	**1.750**

39821

Внешние части для душевой стойки со встроенным термостатическим смесителем. Переключатель на 3 позиции: душевая головка, фронтальные форсунки и душевая лейка с защитой от известкового налёта со шлангом 1,25 м. Ручки регулировки и душевая лейка TONDO.
External parts for shower-column with built-in thermostatic mixer and 3 way diverter: showerhead, body-jets and antilimestone handshower with 1,25 m flex. TONDO handles and handshower.

238	Mirror Steel	Mirror Steel	**2.592**

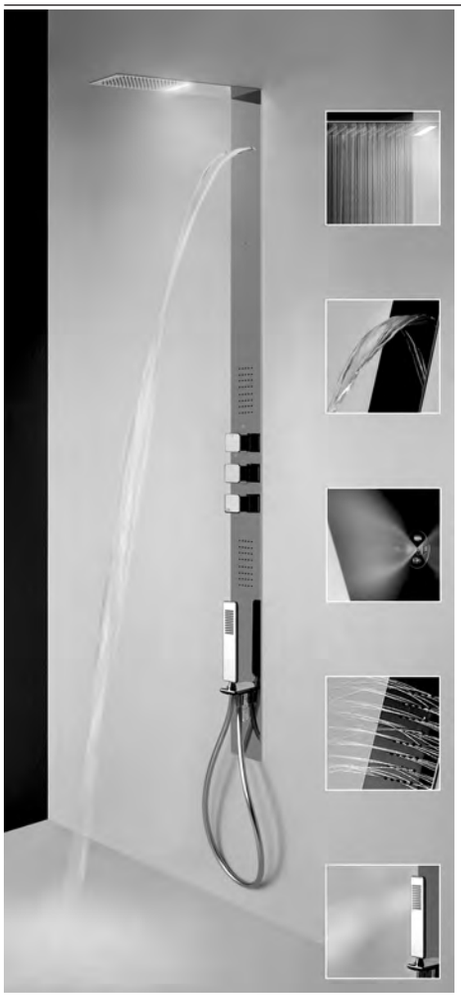

39820 + 39826 + 41154 + 29744

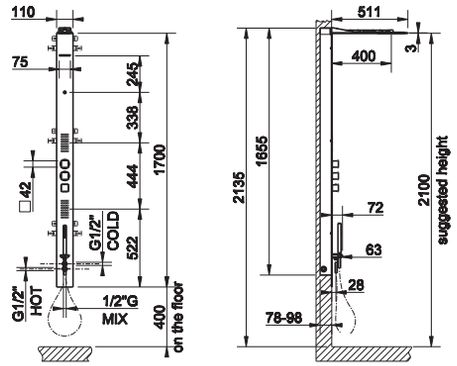

39820

Встраиваемая часть для термостатического смесителя на пять выходов.
Built-in part for five-way thermostatic mixer.

238	Mirror Steel	Mirror Steel	**3.512**

39826

Внешние части для душевой стойки со встроенным термостатическим смесителем. Переключатель на 5 потребителей: душевая головка с белой подсветкой, каскадом, распылением, фронтальными форсунками и душевой лейкой. Вода проходит через турбину, которая производит электричество в количестве достаточном для работы механизма подсветки. Не требуется батарея или подключение к электричеству. Комплектуется душевыми лейками арт.41154/41354 и шланга 29744.
External parts for shower-column with built-in thermostatic mixer and 5-way diverter: showerhead with white LED light, waterfall, atomizer, body-jets and handshower (not included). The water flows through a turbine which generates the electric energy for the lighting device. No battery or plug required. To be completed with handshower 41154/41354, and flexible hose 29744.

238	Mirror Steel	Mirror Steel	**3.005**

41154

Душевая лейка с защитой от известкового налёта.
ISPA *Antilimestone handshower.*

031	Cromo	Chrome	**210**

29744

Шланг cromalux для ванны с коническим соединением на 1/2”, длина 125 см.
1,25 m Cromalux flexible hose with conic 1/2” connections.

031	Cromo	Chrome	**49**

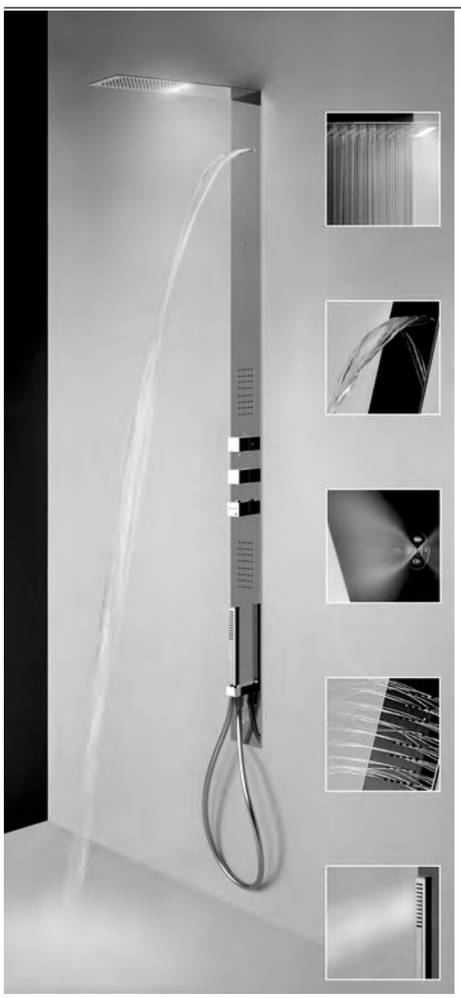

39820 + 39804

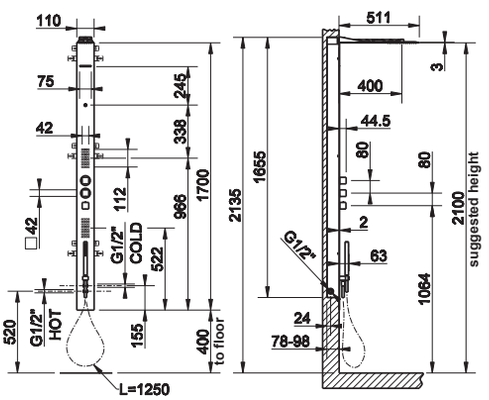

39820

Встраиваемая часть для термостатического смесителя на пять выходов.
Built-in part for five-way thermostatic mixer.

238	Mirror Steel	Mirror Steel	**3.512**

39804

Внешние части для душевой стойки со встроенным термостатическим смесителем. Переключатель на 5 позиций: душевая головка с белой подсветкой, каскадом, распылением, фронтальными форсунками и душевой лейкой с защитой от известкового налета со шлангом 1,25 м. Ручки регулировки и душевая лейка QUADRO. С турбиной, работающей от подаваемой воды и дающей ток для подсветки. Не требуется батарея или подключение к электричеству.
External parts for shower-column with built-in thermostatic mixer and 5 way diverter: showerhead with white LED light, waterfall, atomizer, body-jets and antilimestone handshower with 1,25 m flex. QUADRO handles and handshower. The water flows through a turbine which generates the electric energy for the lighting device. No battery or plug required.

238	Mirror Steel	Mirror Steel	**3.005**

39820 + 39818

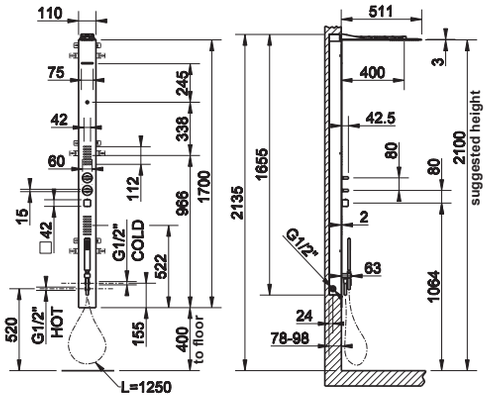



39820

Встраиваемая часть для термостатического смесителя на пять выходов.
Built-in part for five-way thermostatic mixer.

238	Mirror Steel	Mirror Steel	**3.512**

39818

Внешние части для душевой стойки со встроенным термостатическим смесителем. Переключатель на 5 позиций: душевая головка с белой подсветкой, каскадом, распылением, фронтальными форсунками и душевой лейкой с защитой от накипи со шлангом 1,25 м. Ручки регулировки и душевая лейка RETTANGOLO. С турбиной, работающей от подаваемой воды и дающей ток для подсветки. Не требуется батарея или подключение к электричеству.
External parts for shower-column with built-in thermostatic mixer and 5 way diverter: showerhead with white LED light, waterfall, atomizer, body-jets and antilimestone handshower with 1,25 m flex. RETTANGOLO handles and handshower. The water flows through a turbine which generates the electric energy for the lighting device. No battery or plug required.

238	Mirror Steel	Mirror Steel	**3.005**

39820 + 39822

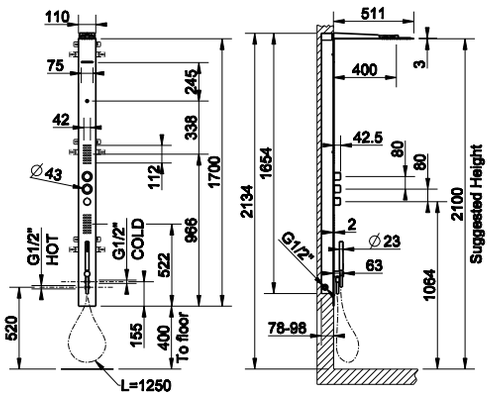



39820

Встраиваемая часть для термостатического смесителя на пять выходов.
Built-in part for five-way thermostatic mixer.

238	Mirror Steel	Mirror Steel	**3.512**

39822

Внешние части для душевой стойки со встроенным термостатическим смесителем. Переключатель на 5 позиций: душевая головка с белой подсветкой, каскадом, распылением,фронтальными форсунками и душевой лейкой с защитой от накипи со шлангом 1,25 м. Ручки регулировки и душевая лейка TONDO. С турбиной, работающей от подаваемой воды и дающей ток для подсветки. Не требуется батарея или подключение к электричеству.
External parts for shower-column with built-in thermostatic mixer and 5 way diverter: showerhead with white LED light, waterfall, atomizer, body-jets and antilimestone handshower with 1,25 m flex. TONDO handles and handshower. The water flows through a turbine which generates the electric energy for the lighting device. No battery or plug required.

238	Mirror Steel	Mirror Steel	**3.005**



39833

Штанга в комплекте с металлической душевой лейкой с защитой от известкового налёта TONDO, шланг 1,50 м, вывод воды из стены.
Flat sliding rail set with antilimestone TONDO handshower (metal), 1,50 m flex and water intake.

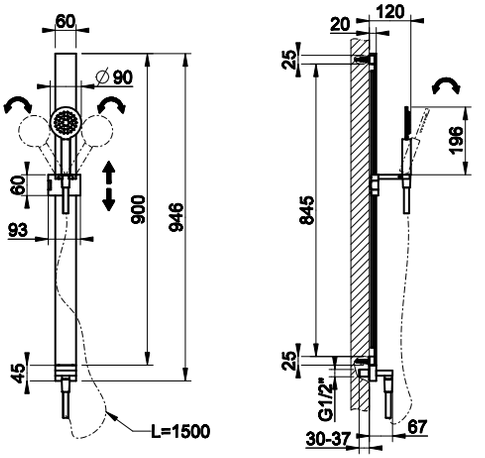

238	Mirror Steel	Mirror Steel	**1.923**



39835

Штанга в комплекте с металлической душевой лейкой с защитой от известкового налёта RETTANGOLO, шланг 1,50 м, вывод воды из стены.
Flat sliding rail set with antilimestone RETTANGOLO handshower (metal), 1,50 m flex and water intake.

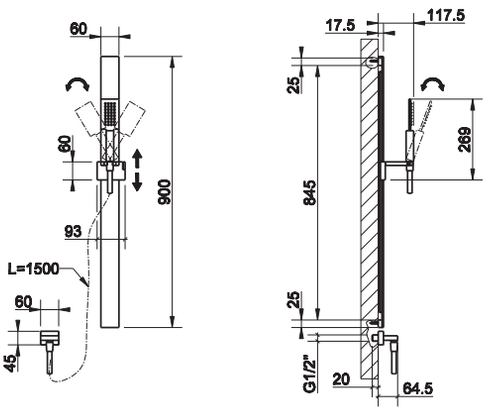

238	Mirror Steel	Mirror Steel	**1.923**

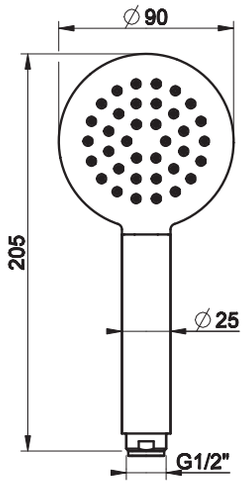

39856

Душевая лейка с защитой от известкового налета TONDO.
TONDO metal antilimestone handshower.

238	Mirror Steel	Mirror Steel	**318**



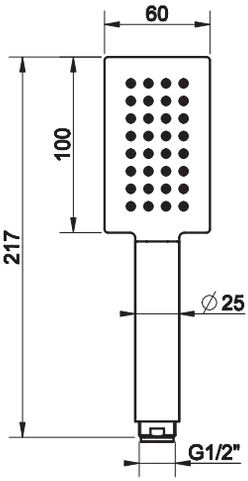

39858

Душевая лейка с защитой от известкового налета RETTANGOLO.
RETTANGOLO metal antilimestone handshower.

238	Mirror Steel	Mirror Steel	**318**





THERMOSTATIC MULTIFUNCTION SELECTOR

GESSI316

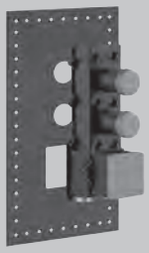

43103

Встраиваемые части для термостатического смесителя высокой производительности, подключение на 3/4", с вертикальной/горизонтальной установкой с ДВУМЯ НЕЗАВИСИМЫМИ ВЫХОДАМИ.
Built-in thermostatic high-capacity mixer, 3/4" connections. Vertical/horizontal setting up with TWO SEPARATE EXITS.

031	Хром	Chrome	**881**

43103 + 54514





54514

Внешние части встроенного термостатического смесителя высокой производительности, подключение на 3/4", с вертикальной/горизонтальной установкой, с ДВУМЯ НЕЗАВИСИМЫМИ ВЫХОДАМИ. Рабочее давление от 0,5 бар до 5 бар (для более высоких значений давления следует устанавливать редуктор). Средняя производительность при 3 бар с одним выходом около 40 л/мин.
External parts for thermostatic high-capacity built-in part mixer, 3/4" connections. Vertical/horizontal setting up with TWO SEPARATE EXITS. Functioning field from 0,5 bar to 5 bar (for greater pressures integrate water-flow limiting devices). Water-flow capacity to 3 bar with a single exit around 40 l/min.

239	Steel Brushed	**732**
707	Black Metal Brushed PVD	**1.083**
708	Copper Brushed PVD	**1.083**
726	Warm Steel Brushed PVD	**1.083**

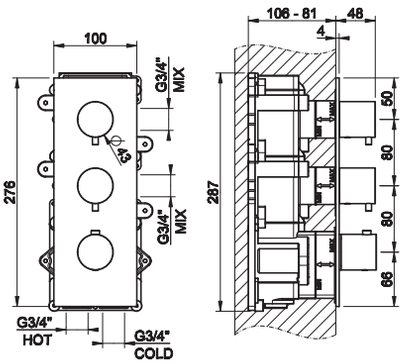

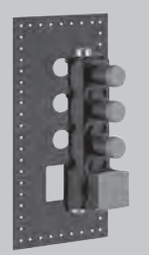

43105

Встраиваемые части для термостатического смесителя высокой производительности, подключение на 3/4", с вертикальной/горизонтальной установкой с ТРЕМЯ НЕЗАВИСИМЫМИ ВЫХОДАМИ.
Built-in thermostatic high-capacity mixer, 3/4" connections. Vertical/horizontal setting up with THREE SEPARATE EXITS.

031	Хром	Chrome	**984**

43105 + 54516





54516

Внешние части встроенного термостатического смесителя высокой производительности, подключение на 3/4", с вертикальной/горизонтальной установкой, с ТРЕМЯ НЕЗАВИСИМЫМИ ВЫХОДАМИ. Рабочее давление от 0,5 бар до 5 бар (для более высоких значений давления следует устанавливать редуктор). Средняя производительность при 3 бар с одним выходом около 40 л/мин.
External parts for thermostatic high-capacity built-in part mixer, 3/4" connections. Vertical/horizontal setting up with THREE SEPARATE EXITS. Functioning field from 0,5 bar to 5 bar (for greater pressures integrate water-flow limiting devices). Water-flow capacity to 3 bar with a single exit around 40 l/min.

239	Steel Brushed	**898**
707	Black Metal Brushed PVD	**1.329**
708	Copper Brushed PVD	**1.329**
726	Warm Steel Brushed PVD	**1.329**

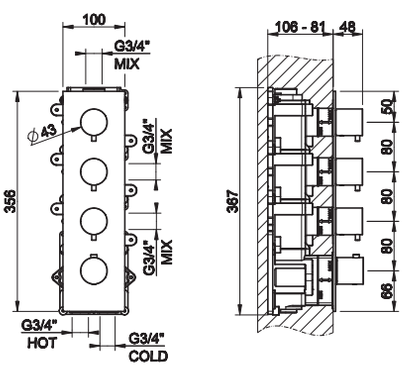

43107 + 54518



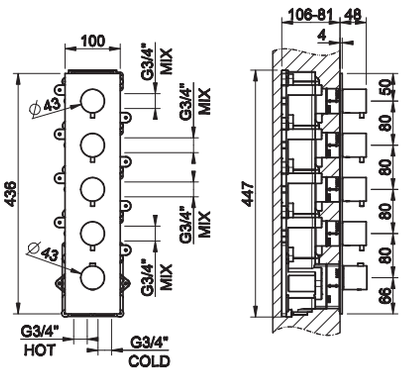

43107

Встраиваемые части для термостатического смесителя высокой производительности, подключение на 3/4", с вертикальной/ горизонтальной установкой с ЧЕТЫРЬМЯ НЕЗАВИСИМЫМИ ВЫХОДАМИ.
Built-in thermostatic high-capacity mixer, 3/4" connections. Vertical/horizontal setting-up with FOUR SEPARATE EXITS.



031	Хром	Chrome	**1.157**

54518

Внешние части встроенного термостатического смесителя высокой производительности, подключение на 3/4", с вертикальной/ горизонтальной установкой, с ЧЕТЫРЬМЯ НЕЗАВИСИМЫМИ ВЫХОДАМИ. Рабочее давление от 0,5 бар до 5 бар (для более высоких значений давления следует устанавливать редуктор). Средняя производительность при 3 бар с одним выходом около 40 л/мин.
External parts for thermostatic high-capacity built-in part mixer, 3/4" connections. Vertical/horizontal setting-up with FOUR SEPARATE EXITS. Functioning field from 0,5 bar to 5 bar (for greater pressures integrate water-flow limiting devices). Water-flow capacity to 3 bar with a single exit around 40 l/min.



239	Steel Brushed	**1.065**
707	Black Metal Brushed PVD	**1.577**
708	Copper Brushed PVD	**1.577**
726	Warm Steel Brushed PVD	**1.577**

43109 + 54520



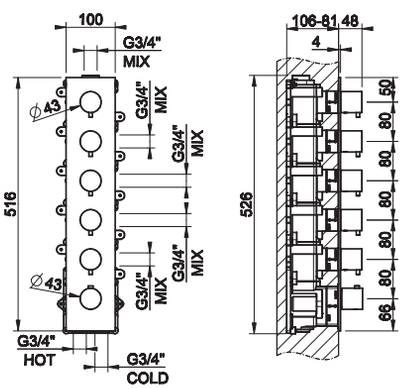

43109

Встраиваемые части для термостатического смесителя высокой производительности, подключение на 3/4", с вертикальной/ горизонтальной установкой с ПЯТЬЮ НЕЗАВИСИМЫМИ ВЫХОДАМИ.
Built-in thermostatic high-capacity mixer, 3/4" connections. Vertical/horizontal setting-up with FIVE SEPARATE EXITS.

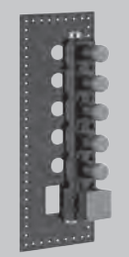

031	Хром	Chrome	**1.298**

54520

Внешние части встроенного термостатического смесителя высокой производительности, подключение на 3/4", с вертикальной/ горизонтальной установкой, с ПЯТЬЮ НЕЗАВИСИМЫМИ ВЫХОДАМИ. Рабочее давление от 0,5 бар до 5 бар (для более высоких значений давления следует устанавливать редуктор). Средняя производительность при 3 бар с одним выходом около 40 л/мин.
External parts for thermostatic high-capacity built-in part mixer, 3/4" connections. Vertical/horizontal setting-up with FIVE SEPARATE EXITS. Functioning field from 0,5 bar to 5 bar (for greater pressures integrate water-flow limiting devices). Water-flow capacity to 3 bar with a single exit around 40 l/min.



239	Steel Brushed	**1.230**
707	Black Metal Brushed PVD	**1.822**
708	Copper Brushed PVD	**1.822**
726	Warm Steel Brushed PVD	**1.822**

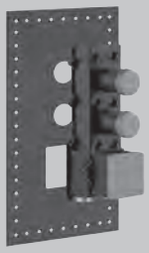

43103

Встраиваемые части для термостатического смесителя высокой производительности, подключение на 3/4", с вертикальной/горизонтальной установкой с ДВУМЯ НЕЗАВИСИМЫМИ ВЫХОДАМИ.
Built-in thermostatic high-capacity mixer, 3/4" connections. Vertical/horizontal setting up with TWO SEPARATE EXITS.

031	Хром	Chrome	**881**

43103 + 54504





54504

Внешние части встроенного термостатического смесителя высокой производительности, подключение на 3/4", с вертикальной/горизонтальной установкой, с ДВУМЯ НЕЗАВИСИМЫМИ ВЫХОДАМИ. Рабочее давление от 0,5 бар до 5 бар (для более высоких значений давления следует устанавливать редуктор). Средняя производительность при 3 бар с одним выходом около 40 л/мин.
External parts for thermostatic high-capacity built-in part mixer, 3/4" connections. Vertical/horizontal setting up with TWO SEPARATE EXITS. Functioning field from 0,5 bar to 5 bar (for greater pressures integrate water-flow limiting devices). Water-flow capacity to 3 bar with a single exit around 40 l/min.

239	Steel Brushed	**732**
707	Black Metal Brushed PVD	**1.083**
708	Copper Brushed PVD	**1.083**
726	Warm Steel Brushed PVD	**1.083**

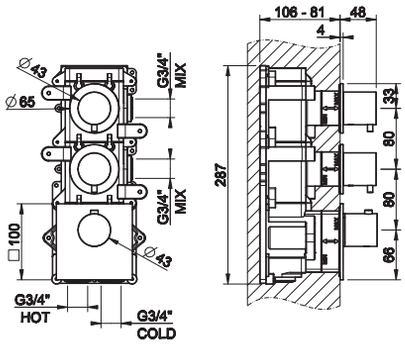



43105

Встраиваемые части для термостатического смесителя высокой производительности, подключение на 3/4", с вертикальной/горизонтальной установкой с ТРЕМЯ НЕЗАВИСИМЫМИ ВЫХОДАМИ.
Built-in thermostatic high-capacity mixer, 3/4" connections. Vertical/horizontal setting up with THREE SEPARATE EXITS.

031	Хром	Chrome	**984**

43105 + 54506





54506

Внешние части встроенного термостатического смесителя высокой производительности, подключение на 3/4", с вертикальной/горизонтальной установкой, с ТРЕМЯ НЕЗАВИСИМЫМИ ВЫХОДАМИ. Рабочее давление от 0,5 бар до 5 бар (для более высоких значений давления следует устанавливать редуктор). Средняя производительность при 3 бар с одним выходом около 40 л/мин.
External parts for thermostatic high-capacity built-in part mixer, 3/4" connections. Vertical/horizontal setting up with THREE SEPARATE EXITS. Functioning field from 0,5 bar to 5 bar (for greater pressures integrate water-flow limiting devices). Water-flow capacity to 3 bar with a single exit around 40 l/min.

239	Steel Brushed	**898**
707	Black Metal Brushed PVD	**1.329**
708	Copper Brushed PVD	**1.329**
726	Warm Steel Brushed PVD	**1.329**

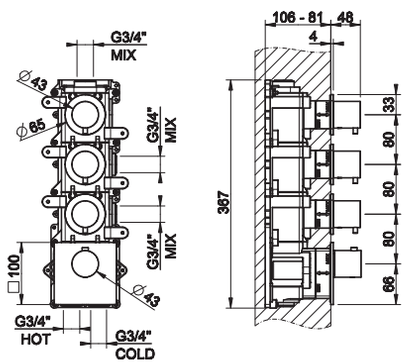

43107 + 54508



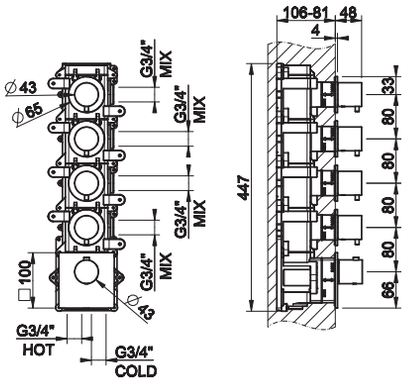

43107

Встраиваемые части для термостатического смесителя высокой производительности, подключение на 3/4", с вертикальной/ горизонтальной установкой с ЧЕТЫРЬМЯ НЕЗАВИСИМЫМИ ВЫХОДАМИ.
Built-in thermostatic high-capacity mixer, 3/4" connections. Vertical/horizontal setting-up with FOUR SEPARATE EXITS.



031	Хром	Chrome	**1.157**

54508

Внешние части встроенного термостатического смесителя высокой производительности, подключение на 3/4", с вертикальной/ горизонтальной установкой, с ЧЕТЫРЬМЯ НЕЗАВИСИМЫМИ ВЫХОДАМИ. Рабочее давление от 0,5 бар до 5 бар (для более высоких значений давления следует устанавливать редуктор). Средняя производительность при 3 бар с одним выходом около 40 л/мин.
External parts for thermostatic high-capacity built-in part mixer, 3/4" connections. Vertical/horizontal setting-up with FOUR SEPARATE EXITS. Functioning field from 0,5 bar to 5 bar (for greater pressures integrate water-flow limiting devices). Water-flow capacity to 3 bar with a single exit around 40 l/min.



239	Steel Brushed		**1.065**
707	Black Metal Brushed PVD		**1.577**
708	Copper Brushed PVD		**1.577**
726	Warm Steel Brushed PVD		**1.577**

43109 + 54510



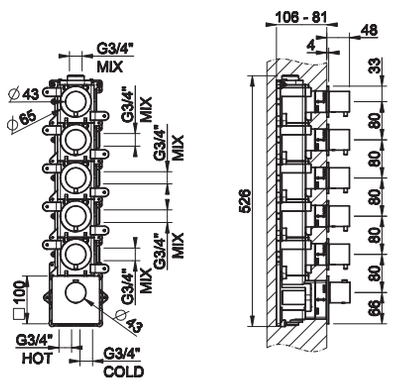

43109

Встраиваемые части для термостатического смесителя высокой производительности, подключение на 3/4", с вертикальной/ горизонтальной установкой с ПЯТЬЮ НЕЗАВИСИМЫМИ ВЫХОДАМИ.
Built-in thermostatic high-capacity mixer, 3/4" connections. Vertical/horizontal setting-up with FIVE SEPARATE EXITS.

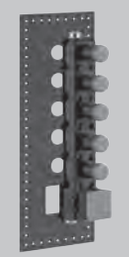

031	Хром	Chrome	**1.298**

54510

Внешние части встроенного термостатического смесителя высокой производительности, подключение на 3/4", с вертикальной/ горизонтальной установкой, с ПЯТЬЮ НЕЗАВИСИМЫМИ ВЫХОДАМИ. Рабочее давление от 0,5 бар до 5 бар (для более высоких значений давления следует устанавливать редуктор). Средняя производительность при 3 бар с одним выходом около 40 л/мин.
External parts for thermostatic high-capacity built-in part mixer, 3/4" connections. Vertical/horizontal setting-up with FIVE SEPARATE EXITS. Functioning field from 0,5 bar to 5 bar (for greater pressures integrate water-flow limiting devices). Water-flow capacity to 3 bar with a single exit around 40 l/min.



239	Steel Brushed		**1.230**
707	Black Metal Brushed PVD		**1.822**
708	Copper Brushed PVD		**1.822**
726	Warm Steel Brushed PVD		**1.822**

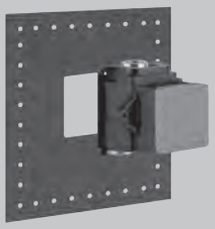

43281

Встраиваемые части для термостатического смесителя высокой производительности, подключение на 3/4".
Built-in parts for thermostatic high-capacity mixer, 3/4" connections.

031	Хром	Chrome	**486**

43281 + 54554





54554

Внешние части встроенного термостатического смесителя высокой производительности, подключение на 3/4". Рабочее давление от 0,5 бар до 5 бар (для более высоких значений давления следует устанавливать редуктор). Средняя производительность при 3 бар около 40 л/мин.
External parts for thermostatic high-capacity built-in mixer. Functioning field from 0,5 bar to 5 bar (for greater pressures integrate water-flow limiting devices). Water-flow capacity to 3 bar with a single exit around 40 l/min.

239	Steel Brushed	**392**
707	Black Metal Brushed PVD	**580**
708	Copper Brushed PVD	**580**
726	Warm Steel Brushed PVD	**580**

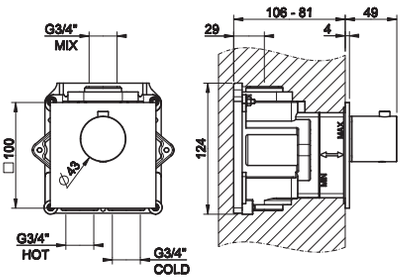

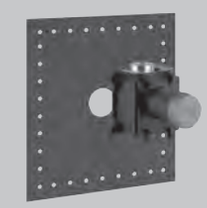

43283

Внутренние части запорного вентиля для термостатического смесителя высокой производительности, подключение на 3/4".
Built-in parts stop valve for thermostatic high-capacity mixer, 3/4" connections.

031	Хром	Chrome	**326**

43283 + 54564





54564

Внешние части для запорного крана для термостатического смесителя высокой производительности, подключение на 3/4", средняя
производительность при 3 бар с одним выходом около 40 л/мин.
External parts for stop valve for thermostatic high-capacity mixer, 3/4" connections. Water-flow capacity to 3 bar around to 40 l/min.

239	Steel Brushed	**228**
707	Black Metal Brushed PVD	**338**
708	Copper Brushed PVD	**338**
726	Warm Steel Brushed PVD	**338**

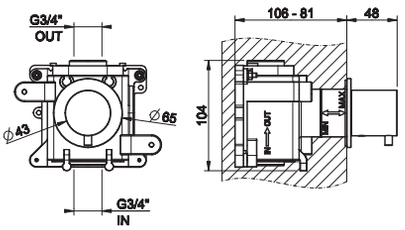

THERMOSTATIC MULTIFUNCTION SELECTOR

RETTANGOLO



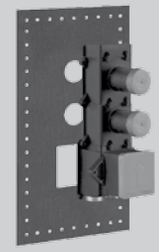

43103

Встраиваемые части для термостатического смесителя высокой производительности, подключение на 3/4", с вертикальной/ горизонтальной установкой с ДВУМЯ НЕЗАВИСИМЫМИ ВЫХОДАМИ.
Built-in thermostatic high-capacity mixer, 3/4" connections. Vertical/horizontal setting up with TWO SEPARATE EXITS.

031	Хром	Chrome	**881**

43103 + 43024



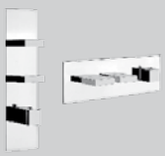

43024

Внешние части встроенного термостатического смесителя высокой производительности, подключение на 3/4", с вертикальной/ горизонтальной установкой, с ДВУМЯ НЕЗАВИСИМЫМИ ВЫХОДАМИ. Рабочее давление от 0,5 бар до 5 бар (для более высоких значений давления следует устанавливать редуктор). Средняя производительность при 3 бар с одним выходом около 40 л/мин.
External parts for thermostatic high-capacity built-in part mixer, 3/4" connections. Vertical/horizontal setting up with TWO SEPARATE EXITS. Functioning field from 0,5 bar to 5 bar (for greater pressures integrate water-flow limiting devices). Water-flow capacity to 3 bar with a single exit around 40 l/min.

031	Хром	Chrome		**945**
149	Finox	Finox		**1.497**
706	Black Metal PVD	**030**	Copper PVD	**1.829**
299	Black XL			**1.408**
707	Black Metal Brushed PVD	**708**	Copper Brushed PVD	**2.013**

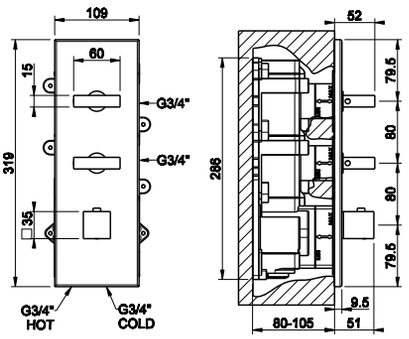

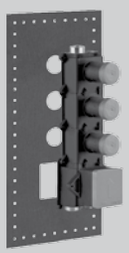

43105

Встраиваемые части для термостатического смесителя высокой производительности, подключение на 3/4", с вертикальной/ горизонтальной установкой с ТРЕМЯ НЕЗАВИСИМЫМИ ВЫХОДАМИ.
Built-in thermostatic high-capacity mixer, 3/4" connections. Vertical/horizontal setting up with THREE SEPARATE EXITS.

031	Хром	Chrome	**984**

43105 + 43026





43026

Внешние части встроенного термостатического смесителя высокой производительности, подключение на 3/4", с вертикальной/ горизонтальной установкой, с ТРЕМЯ НЕЗАВИСИМЫМИ ВЫХОДАМИ. Рабочее давление от 0,5 бар до 5 бар (для более высоких значений давления следует устанавливать редуктор). Средняя производительность при 3 бар с одним выходом около 40 л/мин.
External parts for thermostatic high-capacity built-in part mixer, 3/4" connections. Vertical/horizontal setting up with THREE SEPARATE EXITS. Functioning field from 0,5 bar to 5 bar (for greater pressures integrate water-flow limiting devices). Water-flow capacity to 3 bar with a single exit around 40 l/min.

031	Хром	Chrome		**1.100**
149	Finox	Finox		**1.728**
706	Black Metal PVD	**030**	Copper PVD	**2.104**
299	Black XL			**1.624**
707	Black Metal Brushed PVD	**708**	Copper Brushed PVD	**2.313**

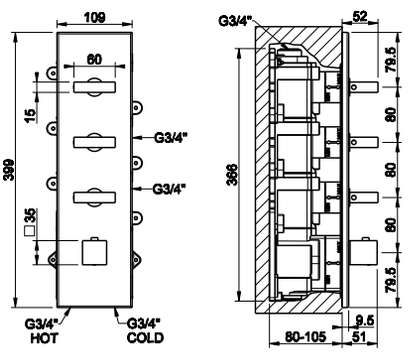

43107 + 43028



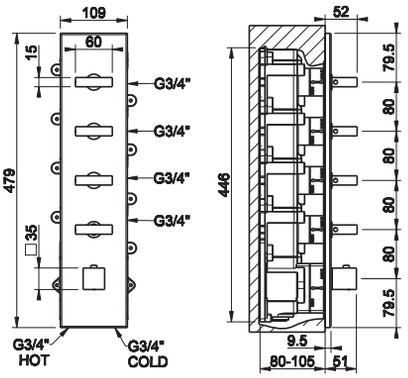

43107

Встраиваемые части для термостатического смесителя высокой производительности, подключение на 3/4", с вертикальной/ горизонтальной установкой с ЧЕТЫРЬМЯ НЕЗАВИСИМЫМИ ВЫХОДАМИ.
Built-in thermostatic high-capacity mixer, 3/4" connections. Vertical/horizontal setting-up with FOUR SEPARATE EXITS.



031	Хром	Chrome	**1.157**

43028

Внешние части встроенного термостатического смесителя высокой производительности, подключение на 3/4", с вертикальной/ горизонтальной установкой, с ЧЕТЫРЬМЯ НЕЗАВИСИМЫМИ ВЫХОДАМИ. Рабочее давление от 0,5 бар до 5 бар (для более высоких значений давления следует устанавливать редуктор). Средняя производительность при 3 бар с одним выходом около 40 л/мин.
External parts for thermostatic high-capacity built-in part mixer, 3/4" connections. Vertical/horizontal setting-up with FOUR SEPARATE EXITS. Functioning field from 0,5 bar to 5 bar (for greater pressures integrate water-flow limiting devices). Water-flow capacity to 3 bar with a single exit around 40 l/min.

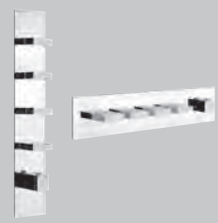

031	Хром	Chrome		**1.250**
149	Finox	Finox		**1.974**
706	Black Metal PVD	**030**	Copper PVD	**2.408**
299	Black XL			**1.853**
707	Black Metal Brushed PVD	**708**	Copper Brushed PVD	**2.649**

43109 + 43030



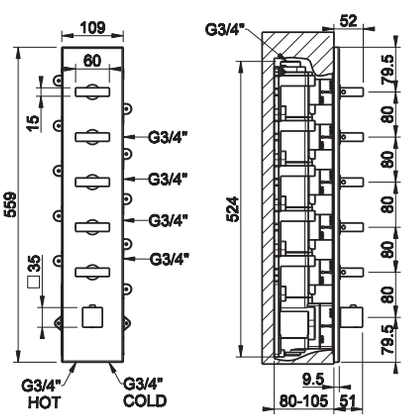

43109

Встраиваемые части для термостатического смесителя высокой производительности, подключение на 3/4", с вертикальной/ горизонтальной установкой с ПЯТЬЮ НЕЗАВИСИМЫМИ ВЫХОДАМИ.
Built-in thermostatic high-capacity mixer, 3/4" connections. Vertical/horizontal setting-up with FIVE SEPARATE EXITS.

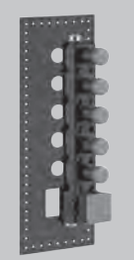

031	Хром	Chrome	**1.298**

43030

Внешние части встроенного термостатического смесителя высокой производительности, подключение на 3/4", с вертикальной/ горизонтальной установкой, с ПЯТЬЮ НЕЗАВИСИМЫМИ ВЫХОДАМИ. Рабочее давление от 0,5 бар до 5 бар (для более высоких значений давления следует устанавливать редуктор). Средняя производительность при 3 бар с одним выходом около 40 л/мин.
External parts for thermostatic high-capacity built-in part mixer, 3/4" connections. Vertical/horizontal setting-up with FIVE SEPARATE EXITS. Functioning field from 0,5 bar to 5 bar (for greater pressures integrate water-flow limiting devices). Water-flow capacity to 3 bar with a single exit around 40 l/min.



031	Хром	Chrome		**1.373**
149	Finox	Finox		**2.173**
706	Black Metal PVD	**030**	Copper PVD	**2.657**
299	Black XL			**2.042**
707	Black Metal Brushed PVD	**708**	Copper Brushed PVD	**2.924**

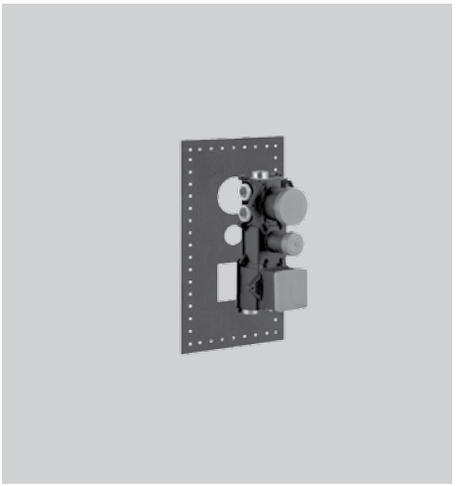

43111

Встраиваемые части для термостатического смесителя высокой производительности, подключение на 3/4", с вертикальной/горизонтальной установкой с ПЯТЬЮ ВЫХОДАМИ И СЕЛЕКТОРОМ.
Built-in thermostatic high-capacity mixer, 3/4" connections. Vertical/horizontal setting-up with FIVE EXITS AND SELECTOR TO SINGLE CHOICE.

031	Хром	Chrome	**1.200**

43111 + 43032



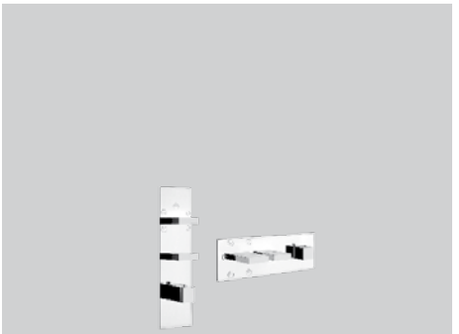

43032

Внешние части для встраиваемого термостатического смесителя высокой производительности, подключение на 3/4", установка вертикальная/горизонтальная с ПЯТЬЮ ВЫХОДАМИ И СЕЛЕКТОРОМ. Рабочее давление от 0,5 бар до 5 бар (Для более высоких значений давления следует установить редуктор). Средняя производительность при 3 бар с одним выходом около 34 л/мин.
External parts for thermostatic high-capacity built in part mixer, 3/4" connections. Vertical/horizontal setting-up with FIVE EXITS AND SELECTOR TO SINGLE CHOICE. Functioning field from 0,5 bar to 5 bar (for greater pressures integrate water-flow limiting devices). Water-flow capacity to 3 bar with a single exit around 34 l/min.

031	Хром	Chrome		**949**
149	Finox	Finox		**1.593**
706	Black Metal PVD	**030**	Copper PVD	**1.982**
299	Black XL			**1.487**
707	Black Metal Brushed PVD	**708**	Copper Brushed PVD	**2.197**

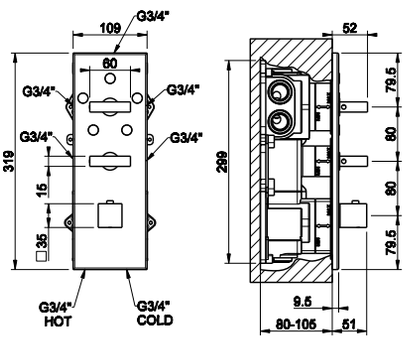



THERMOSTATIC MULTIFUNCTION SELECTOR

RETTANGOLO

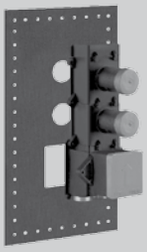

43103

Встраиваемые части для термостатического смесителя высокой производительности, подключение на 3/4", с вертикальной/ горизонтальной установкой с ДВУМЯ НЕЗАВИСИМЫМИ ВЫХОДАМИ.
Built-in thermostatic high-capacity mixer, 3/4" connections. Vertical/horizontal setting up with TWO SEPARATE EXITS.

031	Хром	Chrome	**881**

43103 + 43214

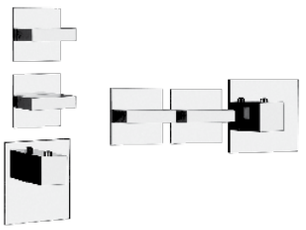



43214

Внешние части встроенного термостатического смесителя высокой производительности, подключение на 3/4", с вертикальной/ горизонтальной установкой, с ДВУМЯ НЕЗАВИСИМЫМИ ВЫХОДАМИ. Рабочее давление от 0,5 бар до 5 бар (для более высоких значений давления следует устанавливать редуктор). Средняя производительность при 3 бар с одним выходом около 40 л/мин.
External parts for thermostatic high-capacity built-in part mixer, 3/4" connections. Vertical/horizontal setting up with TWO SEPARATE EXITS. Functioning field from 0,5 bar to 5 bar (for greater pressures integrate water-flow limiting devices). Water-flow capacity to 3 bar with a single exit around 40 l/min.

031	Хром	Chrome		**945**
149	Finox	Finox		**1.497**
706	Black Metal PVD	**030**	Copper PVD	**1.829**
299	Black XL			**1.408**
707	Black Metal Brushed PVD	**708**	Copper Brushed PVD	**2.013**

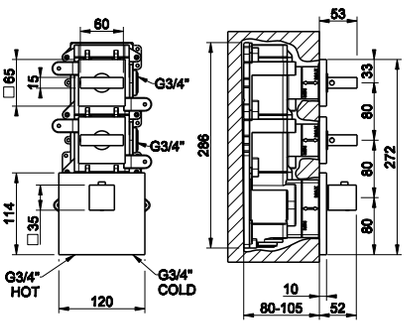

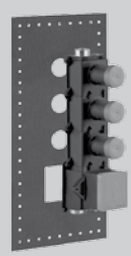

43105

Встраиваемые части для термостатического смесителя высокой производительности, подключение на 3/4", с вертикальной/ горизонтальной установкой с ТРЕМЯ НЕЗАВИСИМЫМИ ВЫХОДАМИ.
Built-in thermostatic high-capacity mixer, 3/4" connections. Vertical/horizontal setting up with THREE SEPARATE EXITS.

031	Хром	Chrome	**984**

43105 + 43216

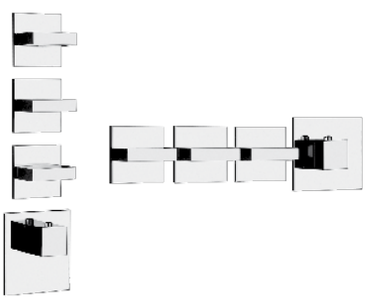



43216

Внешние части встроенного термостатического смесителя высокой производительности, подключение на 3/4", с вертикальной/ горизонтальной установкой, с ТРЕМЯ НЕЗАВИСИМЫМИ ВЫХОДАМИ. Рабочее давление от 0,5 бар до 5 бар (для более высоких значений давления следует устанавливать редуктор). Средняя производительность при 3 бар с одним выходом около 40 л/мин.
External parts for thermostatic high-capacity built-in part mixer, 3/4" connections. Vertical/horizontal setting up with THREE SEPARATE EXITS. Functioning field from 0,5 bar to 5 bar (for greater pressures integrate water-flow limiting devices). Water-flow capacity to 3 bar with a single exit around 40 l/min.

031	Хром	Chrome		**1.100**
149	Finox	Finox		**1.728**
706	Black Metal PVD	**030**	Copper PVD	**2.104**
299	Black XL			**1.624**
707	Black Metal Brushed PVD	**708**	Copper Brushed PVD	**2.313**

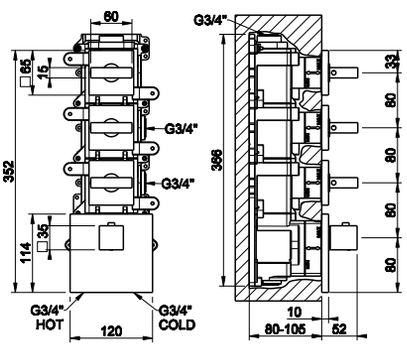

43107 + 43218

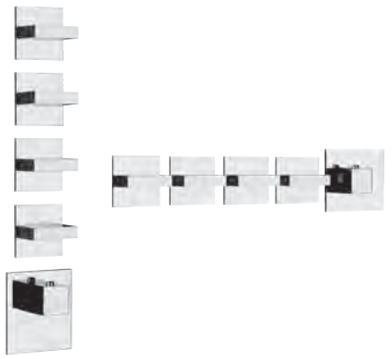

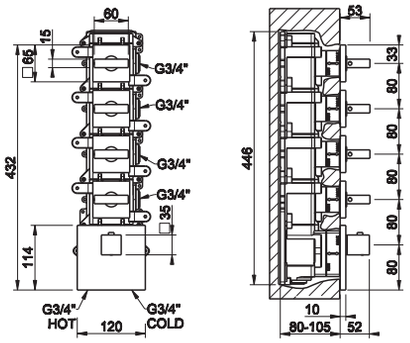

43107

Встраиваемые части для термостатического смесителя высокой производительности, подключение на 3/4", с вертикальной/ горизонтальной установкой с ЧЕТЫРЬМЯ НЕЗАВИСИМЫМИ ВЫХОДАМИ.
Built-in thermostatic high-capacity mixer, 3/4" connections. Vertical/horizontal setting-up with FOUR SEPARATE EXITS.



031	Хром	Chrome	**1.157**

43218

Внешние части встроенного термостатического смесителя высокой производительности, подключение на 3/4", с вертикальной/ горизонтальной установкой, с ЧЕТЫРЬМЯ НЕЗАВИСИМЫМИ ВЫХОДАМИ. Рабочее давление от 0,5 бар до 5 бар (для более высоких значений давления следует устанавливать редуктор). Средняя производительность при 3 бар с одним выходом около 40 л/мин.
External parts for thermostatic high-capacity built-in part mixer, 3/4" connections. Vertical/horizontal setting-up with FOUR SEPARATE EXITS. Functioning field from 0,5 bar to 5 bar (for greater pressures integrate water-flow limiting devices). Water-flow capacity to 3 bar with a single exit around 40 l/min.



031	Хром	Chrome		**1.250**
149	Finox	Finox		**1.974**
706	Black Metal PVD	**030**	Copper PVD	**2.408**
299	Black XL			**1.853**
707	Black Metal Brushed PVD	**708**	Copper Brushed PVD	**2.649**

43109 + 43220



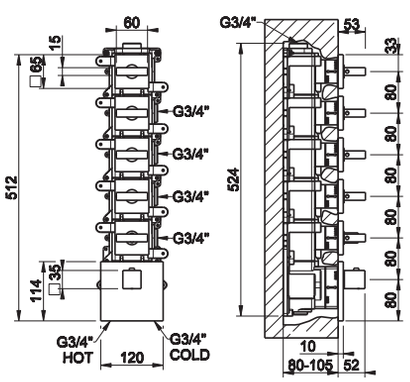

43109

Встраиваемые части для термостатического смесителя высокой производительности, подключение на 3/4", с вертикальной/ горизонтальной установкой с ПЯТЬЮ НЕЗАВИСИМЫМИ ВЫХОДАМИ.
Built-in thermostatic high-capacity mixer, 3/4" connections. Vertical/horizontal setting-up with FIVE SEPARATE EXITS.



031	Хром	Chrome	**1.298**

43220

Внешние части встроенного термостатического смесителя высокой производительности, подключение на 3/4", с вертикальной/ горизонтальной установкой, с ПЯТЬЮ НЕЗАВИСИМЫМИ ВЫХОДАМИ. Рабочее давление от 0,5 бар до 5 бар (для более высоких значений давления следует устанавливать редуктор). Средняя производительность при 3 бар с одним выходом около 40 л/мин.
External parts for thermostatic high-capacity built-in part mixer, 3/4" connections. Vertical/horizontal setting-up with FIVE SEPARATE EXITS. Functioning field from 0,5 bar to 5 bar (for greater pressures integrate water-flow limiting devices). Water-flow capacity to 3 bar with a single exit around 40 l/min.

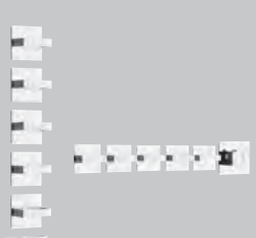

031	Хром	Chrome		**1.372**
149	Finox	Finox		**2.173**
706	Black Metal PVD	**030**	Copper PVD	**2.657**
299	Black XL			**2.042**
707	Black Metal Brushed PVD	**708**	Copper Brushed PVD	**2.924**

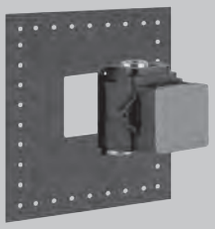

43281

Встраиваемые части для термостатического смесителя высокой производительности, подключение на 3/4".
Built-in parts for thermostatic high-capacity mixer, 3/4" connections.

031	Хром	Chrome	**486**

43281 + 43252





43252

Внешние части встроенного термостатического смесителя высокой производительности, подключение на 3/4". Рабочее давление от 0,5 бар до 5 бар (для более высоких значений давления следует устанавливать редуктор). Средняя производительность при 3 бар около 40 л/мин.
External parts for thermostatic high-capacity built-in mixer. Functioning field from 0,5 bar to 5 bar (for greater pressures integrate water-flow limiting devices). Water-flow capacity to 3 bar with a single exit around 40 l/min.

031	Хром	Chrome		**419**
149	Finox	Finox		**693**
706	Black Metal PVD	**030**	Copper PVD	**858**
299	Black XL			**648**
707	Black Metal Brushed PVD	**708**	Copper Brushed PVD	**948**

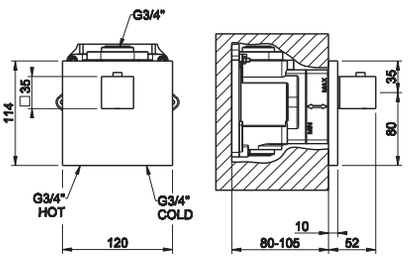

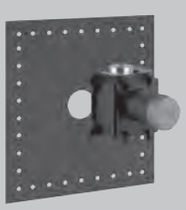

43283

Внутренние части запорного вентиля для термостатического смесителя высокой производительности, подключение на 3/4".
Built-in parts stop valve for thermostatic high-capacity mixer, 3/4" connections.

031	Хром	Chrome	**326**

43283 + 43264





43264

Внешние части для запорного крана для термостатического смесителя высокой производительности, подключение на 3/4", средняя
производительность при 3 бар с одним выходом около 40 л/мин.
External parts for stop valve for thermostatic high-capacity mixer, 3/4" connections. Water-flow capacity to 3 bar around to 40 l/min.

031	Хром	Chrome		**254**
149	Finox	Finox		**429**
706	Black Metal PVD	**030**	Copper PVD	**534**
299	Black XL			**400**
707	Black Metal Brushed PVD	**708**	Copper Brushed PVD	**592**

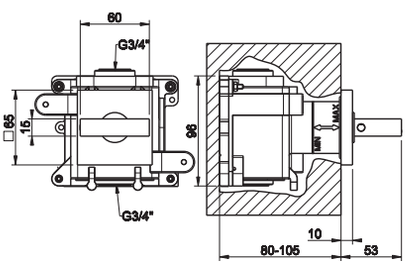



THERMOSTATIC MULTIFUNCTION SELECTOR

QUADRO

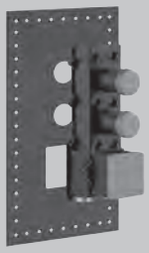

43103

Встраиваемые части для термостатического смесителя высокой производительности, подключение на 3/4", с вертикальной/горизонтальной установкой с ДВУМЯ НЕЗАВИСИМЫМИ ВЫХОДАМИ.
Built-in thermostatic high-capacity mixer, 3/4" connections. Vertical/horizontal setting up with TWO SEPARATE EXITS.

031	Хром	Chrome	**881**

43103 + 43004



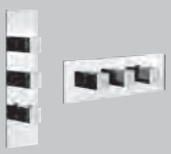

43004

Внешние части встроенного термостатического смесителя высокой производительности, подключение на 3/4", с вертикальной/горизонтальной установкой, с ДВУМЯ НЕЗАВИСИМЫМИ ВЫХОДАМИ. Рабочее давление от 0,5 бар до 5 бар (для более высоких значений давления следует устанавливать редуктор). Средняя производительность при 3 бар с одним выходом около 40 л/мин.
External parts for thermostatic high-capacity built-in part mixer, 3/4" connections. Vertical/horizontal setting up with TWO SEPARATE EXITS. Functioning field from 0,5 bar to 5 bar (for greater pressures integrate water-flow limiting devices). Water-flow capacity to 3 bar with a single exit around 40 l/min.

031	Хром	Chrome		**945**
149	Finox	Finox		**1.497**
706	Black Metal PVD	**030**	Copper PVD	**1.829**
299	Black XL			**1.408**
707	Black Metal Brushed PVD	**708**	Copper Brushed PVD	**2.013**

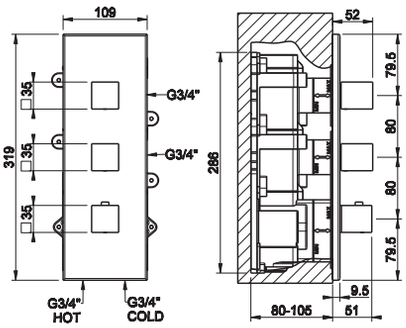



43105

Встраиваемые части для термостатического смесителя высокой производительности, подключение на 3/4", с вертикальной/горизонтальной установкой с ТРЕМЯ НЕЗАВИСИМЫМИ ВЫХОДАМИ.
Built-in thermostatic high-capacity mixer, 3/4" connections. Vertical/horizontal setting up with THREE SEPARATE EXITS.

031	Хром	Chrome	**984**

43105 + 43006





43006

Внешние части встроенного термостатического смесителя высокой производительности, подключение на 3/4", с вертикальной/горизонтальной установкой, с ТРЕМЯ НЕЗАВИСИМЫМИ ВЫХОДАМИ. Рабочее давление от 0,5 бар до 5 бар (для более высоких значений давления следует устанавливать редуктор). Средняя производительность при 3 бар с одним выходом около 40 л/мин.
External parts for thermostatic high-capacity built-in part mixer, 3/4" connections. Vertical/horizontal setting up with THREE SEPARATE EXITS. Functioning field from 0,5 bar to 5 bar (for greater pressures integrate water-flow limiting devices). Water-flow capacity to 3 bar with a single exit around 40 l/min.

031	Хром	Chrome		**1.100**
149	Finox	Finox		**1.728**
706	Black Metal PVD	**030**	Copper PVD	**2.104**
299	Black XL			**1.624**
707	Black Metal Brushed PVD	**708**	Copper Brushed PVD	**2.313**

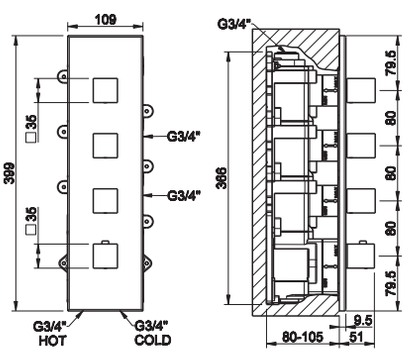

43107 + 43008



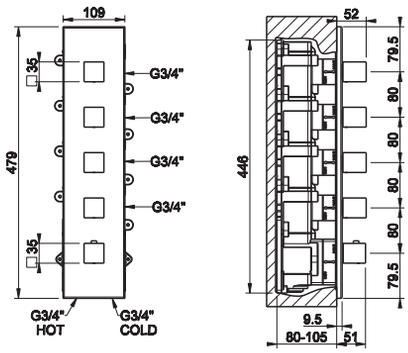

43107

Встраиваемые части для термостатического смесителя высокой производительности, подключение на 3/4", с вертикальной/ горизонтальной установкой с ЧЕТЫРЬМЯ НЕЗАВИСИМЫМИ ВЫХОДАМИ.
Built-in thermostatic high-capacity mixer, 3/4" connections. Vertical/horizontal setting-up with FOUR SEPARATE EXITS.

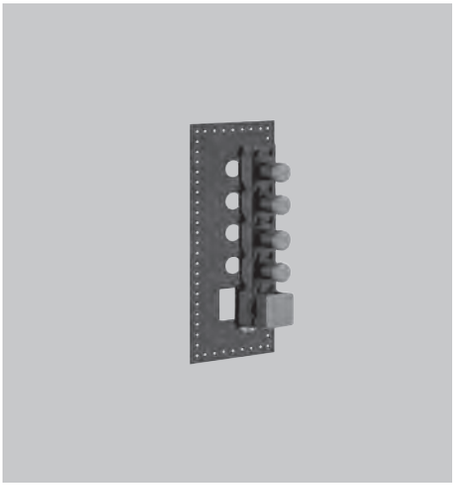

031	Хром	Chrome	**1.157**

43008

Внешние части встроенного термостатического смесителя высокой производительности, подключение на 3/4", с вертикальной/ горизонтальной установкой, с ЧЕТЫРЬМЯ НЕЗАВИСИМЫМИ ВЫХОДАМИ. Рабочее давление от 0,5 бар до 5 бар (для более высоких значений давления следует устанавливать редуктор). Средняя производительность при 3 бар с одним выходом около 40 л/мин.
External parts for thermostatic high-capacity built-in part mixer, 3/4" connections. Vertical/horizontal setting-up with FOUR SEPARATE EXITS. Functioning field from 0,5 bar to 5 bar (for greater pressures integrate water-flow limiting devices). Water-flow capacity to 3 bar with a single exit around 40 l/min.



031	Хром	Chrome		**1.250**
149	Finox	Finox		**1.974**
706	Black Metal PVD	**030**	Copper PVD	**2.408**
299	Black XL			**1.853**
707	Black Metal Brushed PVD	**708**	Copper Brushed PVD	**2.649**

43109 + 43010



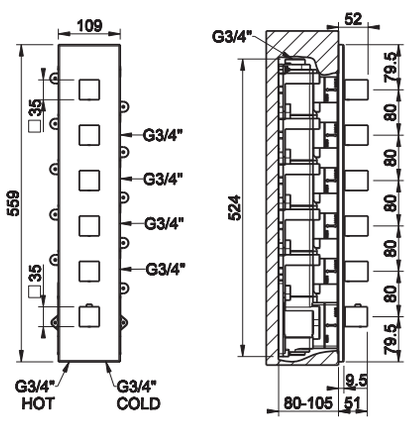

43109

Встраиваемые части для термостатического смесителя высокой производительности, подключение на 3/4", с вертикальной/ горизонтальной установкой с ПЯТЬЮ НЕЗАВИСИМЫМИ ВЫХОДАМИ.
Built-in thermostatic high-capacity mixer, 3/4" connections. Vertical/horizontal setting-up with FIVE SEPARATE EXITS.

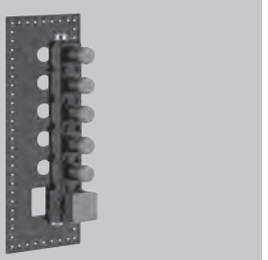

031	Хром	Chrome	**1.298**

43010

Внешние части встроенного термостатического смесителя высокой производительности, подключение на 3/4", с вертикальной/ горизонтальной установкой, с ПЯТЬЮ НЕЗАВИСИМЫМИ ВЫХОДАМИ. Рабочее давление от 0,5 бар до 5 бар (для более высоких значений давления следует устанавливать редуктор). Средняя производительность при 3 бар с одним выходом около 40 л/мин.
External parts for thermostatic high-capacity built-in part mixer, 3/4" connections. Vertical/horizontal setting-up with FIVE SEPARATE EXITS. Functioning field from 0,5 bar to 5 bar (for greater pressures integrate water-flow limiting devices). Water-flow capacity to 3 bar with a single exit around 40 l/min.

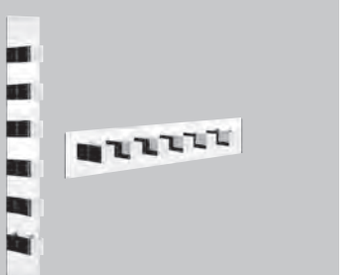

031	Хром	Chrome		**1.373**
149	Finox	Finox		**2.173**
706	Black Metal PVD	**030**	Copper PVD	**2.657**
299	Black XL			**2.042**
707	Black Metal Brushed PVD	**708**	Copper Brushed PVD	**2.924**



43111

Встраиваемые части для термостатического смесителя высокой производительности, подключение на 3/4", с вертикальной/горизонтальной установкой с ПЯТЬЮ ВЫХОДАМИ И СЕЛЕКТОРОМ.
Built-in thermostatic high-capacity mixer, 3/4" connections. Vertical/horizontal setting-up with FIVE EXITS AND SELECTOR TO SINGLE CHOICE.

031	Хром	Chrome	**1.200**

43111 + 43012



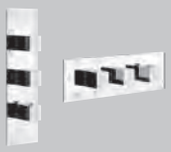

43012

Внешние части для встраиваемого термостатического смесителя высокой производительности, подключение на 3/4", установка вертикальная/горизонтальная с ПЯТЬЮ ВЫХОДАМИ И СЕЛЕКТОРОМ. Рабочее давление от 0,5 бар до 5 бар (Для более высоких значений давления следует установить редуктор). Средняя производительность при 3 бар с одним выходом около 34 л/мин.
External parts for thermostatic high-capacity built in part mixer, 3/4" connections. Vertical/horizontal setting-up with FIVE EXITS AND SELECTOR TO SINGLE CHOICE. Functioning field from 0,5 bar to 5 bar (for greater pressures integrate water-flow limiting devices). Water-flow capacity to 3 bar with a single exit around 34 l/min.

031	Хром	Chrome		**949**
149	Finox	Finox		**1.593**
706	Black Metal PVD	**030**	Copper PVD	**1.982**
299	Black XL			**1.487**
707	Black Metal Brushed PVD	**708**	Copper Brushed PVD	**2.197**

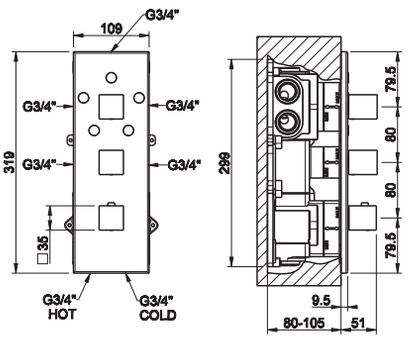

THERMOSTATIC MULTIFUNCTION SELECTOR

QUADRO

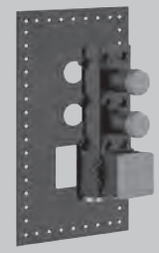

43103

Встраиваемые части для термостатического смесителя высокой производительности, подключение на 3/4", с вертикальной/ горизонтальной установкой с ДВУМЯ НЕЗАВИСИМЫМИ ВЫХОДАМИ.
Built-in thermostatic high-capacity mixer, 3/4" connections. Vertical/horizontal setting up with TWO SEPARATE EXITS.

031	Хром	Chrome	**881**

43103 + 43204





43204

Внешние части встроенного термостатического смесителя высокой производительности, подключение на 3/4", с вертикальной/ горизонтальной установкой, с ДВУМЯ НЕЗАВИСИМЫМИ ВЫХОДАМИ. Рабочее давление от 0,5 бар до 5 бар (для более высоких значений давления следует устанавливать редуктор). Средняя производительность при 3 бар с одним выходом около 40 л/мин.
External parts for thermostatic high-capacity built-in part mixer, 3/4" connections. Vertical/horizontal setting up with TWO SEPARATE EXITS. Functioning field from 0,5 bar to 5 bar (for greater pressures integrate water-flow limiting devices). Water-flow capacity to 3 bar with a single exit around 40 l/min.

031	Хром	Chrome		**945**
149	Finox	Finox		**1.497**
706	Black Metal PVD	**030**	Copper PVD	**1.829**
299	Black XL			**1.408**
707	Black Metal Brushed PVD	**708**	Copper Brushed PVD	**2.013**

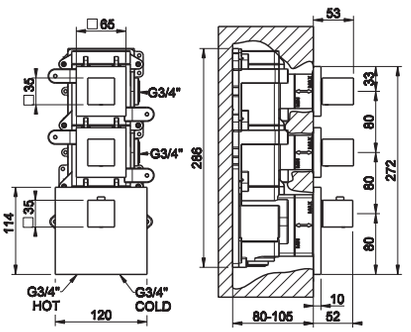

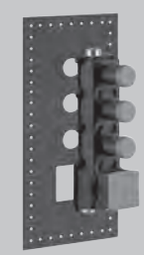

43105

Встраиваемые части для термостатического смесителя высокой производительности, подключение на 3/4", с вертикальной/ горизонтальной установкой с ТРЕМЯ НЕЗАВИСИМЫМИ ВЫХОДАМИ.
Built-in thermostatic high-capacity mixer, 3/4" connections. Vertical/horizontal setting up with THREE SEPARATE EXITS.

031	Хром	Chrome	**984**

43105 + 43206



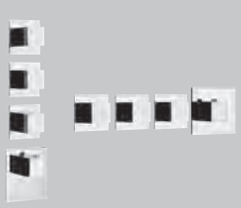

43206

Внешние части встроенного термостатического смесителя высокой производительности, подключение на 3/4", с вертикальной/ горизонтальной установкой, с ТРЕМЯ НЕЗАВИСИМЫМИ ВЫХОДАМИ. Рабочее давление от 0,5 бар до 5 бар (для более высоких значений давления следует устанавливать редуктор). Средняя производительность при 3 бар с одним выходом около 40 л/мин.
External parts for thermostatic high-capacity built-in part mixer, 3/4" connections. Vertical/horizontal setting up with THREE SEPARATE EXITS. Functioning field from 0,5 bar to 5 bar (for greater pressures integrate water-flow limiting devices). Water-flow capacity to 3 bar with a single exit around 40 l/min.

031	Хром	Chrome		**1.100**
149	Finox	Finox		**1.728**
706	Black Metal PVD	**030**	Copper PVD	**2.104**
299	Black XL			**1.624**
707	Black Metal Brushed PVD	**708**	Copper Brushed PVD	**2.313**

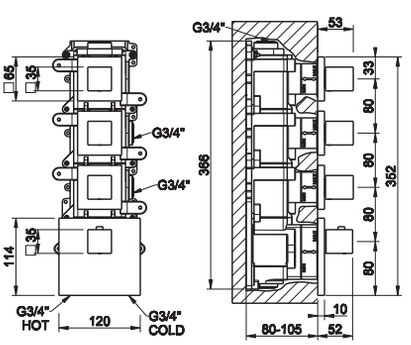

43107 + 43208

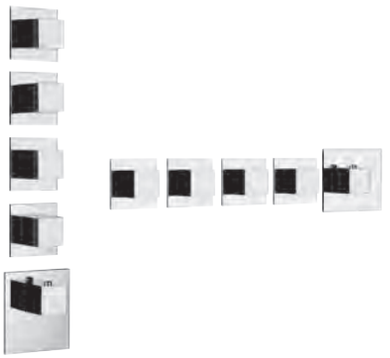

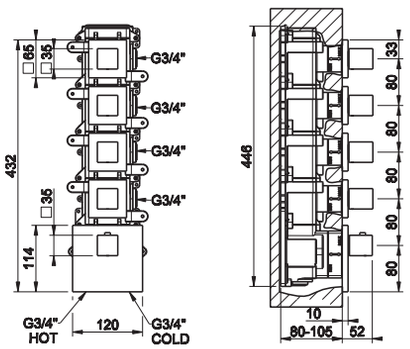

43107

Встраиваемые части для термостатического смесителя высокой производительности, подключение на 3/4", с вертикальной/ горизонтальной установкой с ЧЕТЫРЬМЯ НЕЗАВИСИМЫМИ ВЫХОДАМИ.
Built-in thermostatic high-capacity mixer, 3/4" connections. Vertical/horizontal setting-up with FOUR SEPARATE EXITS.



031	Хром	Chrome	**1.157**

43208

Внешние части встроенного термостатического смесителя высокой производительности, подключение на 3/4", с вертикальной/ горизонтальной установкой, с ЧЕТЫРЬМЯ НЕЗАВИСИМЫМИ ВЫХОДАМИ. Рабочее давление от 0,5 бар до 5 бар (для более высоких значений давления следует устанавливать редуктор). Средняя производительность при 3 бар с одним выходом около 40 л/мин.
External parts for thermostatic high-capacity built-in part mixer, 3/4" connections. Vertical/horizontal setting-up with FOUR SEPARATE EXITS. Functioning field from 0,5 bar to 5 bar (for greater pressures integrate water-flow limiting devices). Water-flow capacity to 3 bar with a single exit around 40 l/min.



031	Хром	Chrome		**1.250**
149	Finox	Finox		**1.974**
706	Black Metal PVD	**030**	Copper PVD	**2.408**
299	Black XL			**1.853**
707	Black Metal Brushed PVD	**708**	Copper Brushed PVD	**2.649**

43109 + 43210

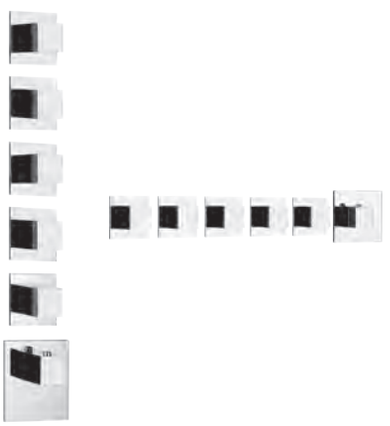

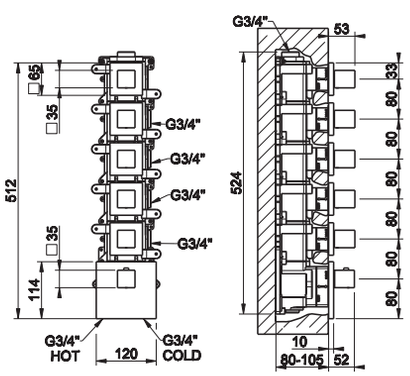

43109

Встраиваемые части для термостатического смесителя высокой производительности, подключение на 3/4", с вертикальной/ горизонтальной установкой с ПЯТЬЮ НЕЗАВИСИМЫМИ ВЫХОДАМИ.
Built-in thermostatic high-capacity mixer, 3/4" connections. Vertical/horizontal setting-up with FIVE SEPARATE EXITS.

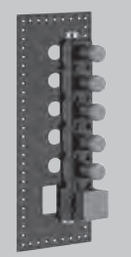

031	Хром	Chrome	**1.298**

43210

Внешние части встроенного термостатического смесителя высокой производительности, подключение на 3/4", с вертикальной/ горизонтальной установкой, с ПЯТЬЮ НЕЗАВИСИМЫМИ ВЫХОДАМИ. Рабочее давление от 0,5 бар до 5 бар (для более высоких значений давления следует устанавливать редуктор). Средняя производительность при 3 бар с одним выходом около 40 л/мин.
External parts for thermostatic high-capacity built-in part mixer, 3/4" connections. Vertical/horizontal setting-up with FIVE SEPARATE EXITS. Functioning field from 0,5 bar to 5 bar (for greater pressures integrate water-flow limiting devices). Water-flow capacity to 3 bar with a single exit around 40 l/min.

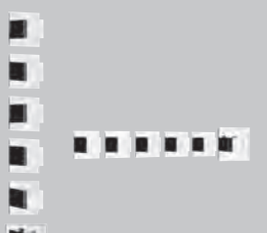

031	Хром	Chrome		**1.372**
149	Finox	Finox		**2.173**
706	Black Metal PVD	**030**	Copper PVD	**2.657**
299	Black XL			**2.042**
707	Black Metal Brushed PVD	**708**	Copper Brushed PVD	**2.924**

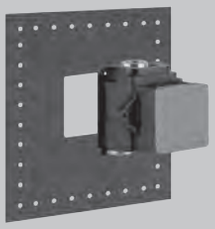

43281

Встраиваемые части для термостатического смесителя высокой производительности, подключение на 3/4".
Built-in parts for thermostatic high-capacity mixer, 3/4" connections.

031	Хром	Chrome	**486**

43281 + 43252





43252

Внешние части встроенного термостатического смесителя высокой производительности, подключение на 3/4". Рабочее давление от 0,5 бар до 5 бар (для более высоких значений давления следует устанавливать редуктор). Средняя производительность при 3 бар около 40 л/мин.
External parts for thermostatic high-capacity built-in mixer. Functioning field from 0,5 bar to 5 bar (for greater pressures integrate water-flow limiting devices). Water-flow capacity to 3 bar with a single exit around 40 l/min.

031	Хром	Chrome		**419**
149	Finox	Finox		**693**
706	Black Metal PVD	**030**	Copper PVD	**858**
299	Black XL			**648**
707	Black Metal Brushed PVD	**708**	Copper Brushed PVD	**948**

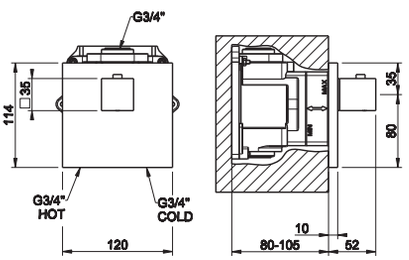

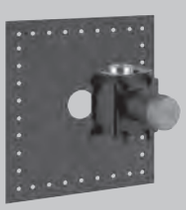

43283

Внутренние части запорного вентиля для термостатического смесителя высокой производительности, подключение на 3/4".
Built-in parts stop valve for thermostatic high-capacity mixer, 3/4" connections.

031	Хром	Chrome	**326**

43283 + 43262





43262

Внешние части для запорного крана для термостатического смесителя высокой производительности, подключение на 3/4", средняя
производительность при 3 бар с одним выходом около 40 л/мин.
External parts for stop valve for thermostatic high-capacity mixer, 3/4" connections. Water-flow capacity to 3 bar around to 40 l/min.

031	Хром	Chrome		**254**
149	Finox	Finox		**429**
706	Black Metal PVD	**030**	Copper PVD	**534**
299	Black XL			**400**
707	Black Metal Brushed PVD	**708**	Copper Brushed PVD	**592**

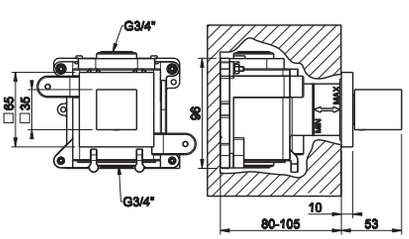

GESSI

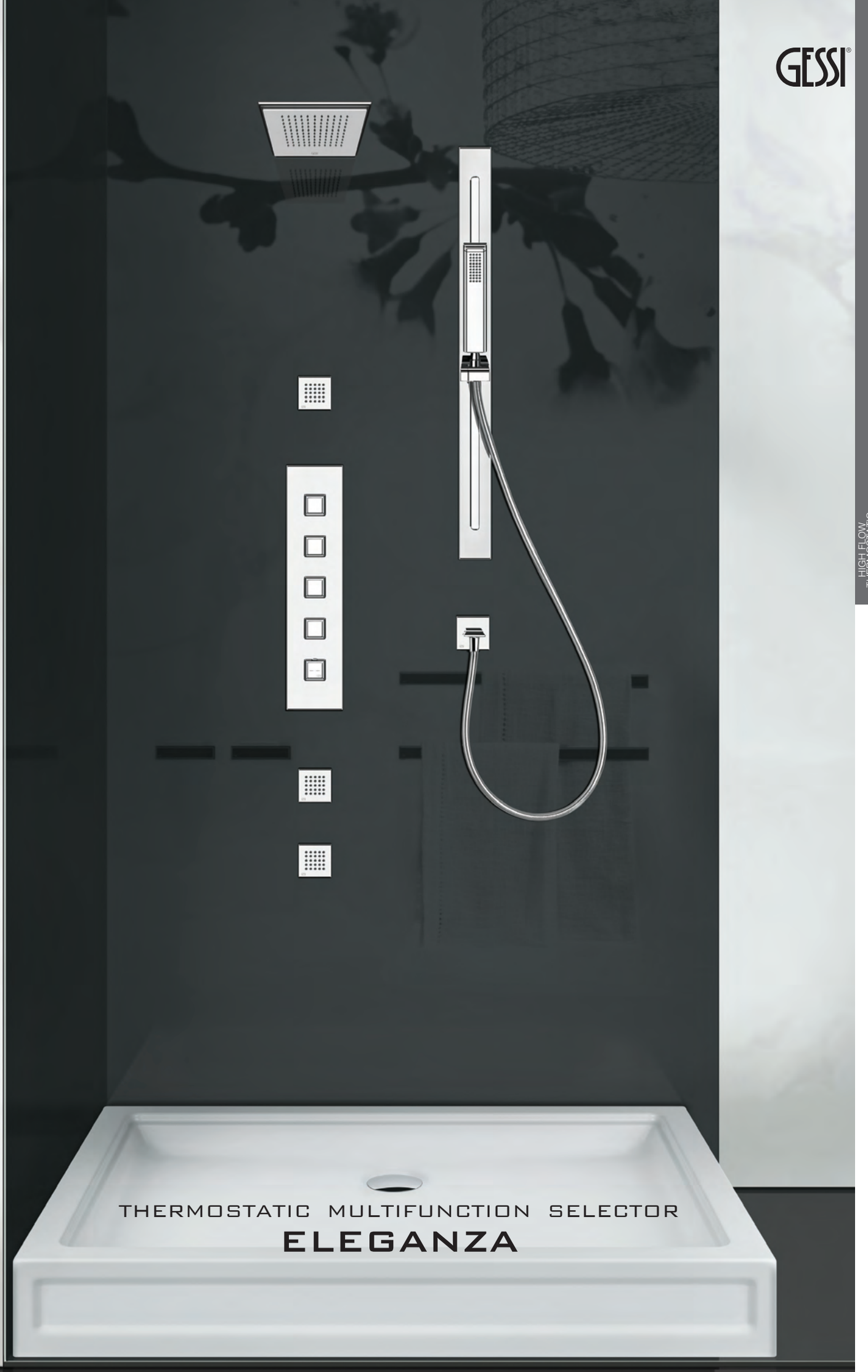

THERMOSTATIC MULTIFUNCTION SELECTOR

ELEGANZA

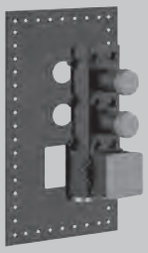

43103

Встраиваемые части для термостатического смесителя высокой производительности, подключение на 3/4", с вертикальной/ горизонтальной установкой с ДВУМЯ НЕЗАВИСИМЫМИ ВЫХОДАМИ.
Built-in thermostatic high-capacity mixer, 3/4" connections. Vertical/horizontal setting up with TWO SEPARATE EXITS.

031	Хром	Chrome	**881**

43103 + 46204





46204

Внешние части встроенного термостатического смесителя высокой производительности, подключение на 3/4", с вертикальной/ горизонтальной установкой, с ДВУМЯ НЕЗАВИСИМЫМИ ВЫХОДАМИ. Рабочее давление от 0,5 бар до 5 бар (для более высоких значений давления следует устанавливать редуктор). Средняя производительность при 3 бар с одним выходом около 40 л/мин.
External parts for thermostatic high-capacity built-in part mixer, 3/4" connections. Vertical/horizontal setting up with TWO SEPARATE EXITS. Functioning field from 0,5 bar to 5 bar (for greater pressures integrate water-flow limiting devices). Water-flow capacity to 3 bar with a single exit around 40 l/min.

031	Хром	Chrome		**997**
080	Gold CCP	**087**	Gold Brushed CCP	**3.457**
149	Finox	Finox		**1.574**
713	Antique Brass	Antique Brass		**2.112**
706	Black Metal PVD	**706**	Copper PVD	**1.919**

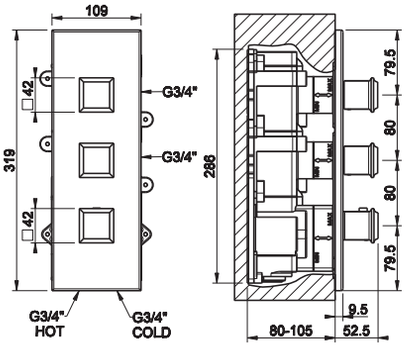



43105

Встраиваемые части для термостатического смесителя высокой производительности, подключение на 3/4", с вертикальной/ горизонтальной установкой с ТРЕМЯ НЕЗАВИСИМЫМИ ВЫХОДАМИ.
Built-in thermostatic high-capacity mixer, 3/4" connections. Vertical/horizontal setting up with THREE SEPARATE EXITS.

031	Хром	Chrome	**984**

43105 + 46206





46206

Внешние части встроенного термостатического смесителя высокой производительности, подключение на 3/4", с вертикальной/ горизонтальной установкой, с ТРЕМЯ НЕЗАВИСИМЫМИ ВЫХОДАМИ. Рабочее давление от 0,5 бар до 5 бар (для более высоких значений давления следует устанавливать редуктор). Средняя производительность при 3 бар с одним выходом около 40 л/мин.
External parts for thermostatic high-capacity built-in part mixer, 3/4" connections. Vertical/horizontal setting up with THREE SEPARATE EXITS. Functioning field from 0,5 bar to 5 bar (for greater pressures integrate water-flow limiting devices). Water-flow capacity to 3 bar with a single exit around 40 l/min.

031	Хром	Chrome		**1.158**
080	Gold CCP	**087**	Gold Brushed CCP	**3.963**
149	Finox	Finox		**1.815**
713	Antique Brass	Antique Brass		**2.430**
706	Black Metal PVD	**706**	Copper PVD	**2.211**

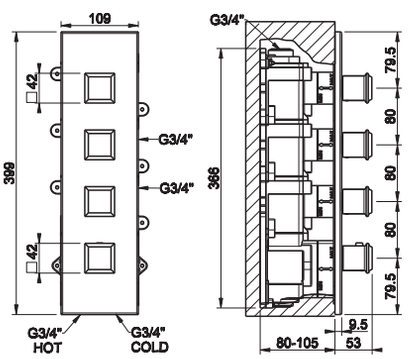

43107 + 46208



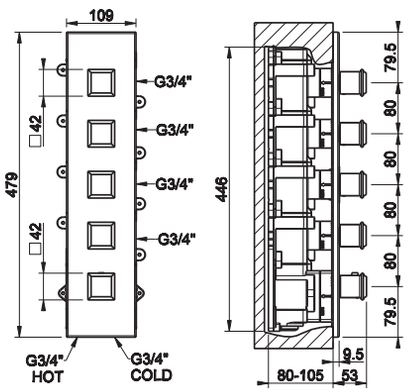

43107

Встраиваемые части для термостатического смесителя высокой производительности, подключение на 3/4", с вертикальной/ горизонтальной установкой с ЧЕТЫРЬМЯ НЕЗАВИСИМЫМИ ВЫХОДАМИ.
Built-in thermostatic high-capacity mixer, 3/4" connections. Vertical/horizontal setting-up with FOUR SEPARATE EXITS.

031	Хром	Chrome	**1.157**



46208

Внешние части встроенного термостатического смесителя высокой производительности, подключение на 3/4", с вертикальной/ горизонтальной установкой, с ЧЕТЫРЬМЯ НЕЗАВИСИМЫМИ ВЫХОДАМИ. Рабочее давление от 0,5 бар до 5 бар (для более высоких значений давления следует устанавливать редуктор). Средняя производительность при 3 бар с одним выходом около 40 л/мин.
External parts for thermostatic high-capacity built-in part mixer, 3/4" connections. Vertical/horizontal setting-up with FOUR SEPARATE EXITS. Functioning field from 0,5 bar to 5 bar (for greater pressures integrate water-flow limiting devices). Water-flow capacity to 3 bar with a single exit around 40 l/min.

031	Хром	Chrome		**1.313**
080	Gold CCP	**087**	Gold Brushed CCP	**4.551**
149	Finox	Finox		**2.072**
713	Antique Brass	Antique Brass		**2.782**
706	Black Metal PVD	**706**	Copper PVD	**2.528**



43109 + 46210



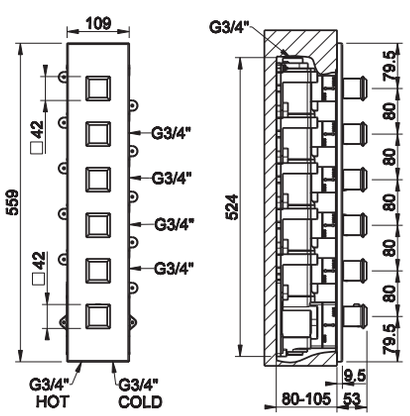

43109

Встраиваемые части для термостатического смесителя высокой производительности, подключение на 3/4", с вертикальной/ горизонтальной установкой с ПЯТЬЮ НЕЗАВИСИМЫМИ ВЫХОДАМИ.
Built-in thermostatic high-capacity mixer, 3/4" connections. Vertical/horizontal setting-up with FIVE SEPARATE EXITS.

031	Хром	Chrome	**1.298**



46210

Внешние части встроенного термостатического смесителя высокой производительности, подключение на 3/4", с вертикальной/ горизонтальной установкой, с ПЯТЬЮ НЕЗАВИСИМЫМИ ВЫХОДАМИ. Рабочее давление от 0,5 бар до 5 бар (для более высоких значений давления следует устанавливать редуктор). Средняя производительность при 3 бар с одним выходом около 40 л/мин.
External parts for thermostatic high-capacity built-in part mixer, 3/4" connections. Vertical/horizontal setting-up with FIVE SEPARATE EXITS. Functioning field from 0,5 bar to 5 bar (for greater pressures integrate water-flow limiting devices). Water-flow capacity to 3 bar with a single exit around 40 l/min.

031	Хром	Chrome		**1.442**
080	Gold CCP	**087**	Gold Brushed CCP	**5.034**
149	Finox	Finox		**2.283**
713	Antique Brass	Antique Brass		**3.070**
706	Black Metal PVD	**706**	Copper PVD	**2.789**





43111

Встраиваемые части для термостатического смесителя высокой производительности, подключение на 3/4", с вертикальной/горизонтальной установкой с ПЯТЬЮ ВЫХОДАМИ И СЕЛЕКТОРОМ.
Built-in thermostatic high-capacity mixer, 3/4" connections. Vertical/horizontal setting-up with FIVE EXITS AND SELECTOR TO SINGLE CHOICE.

031	Хром	Chrome	**1.200**

43111 + 46212





46212

Внешние части для встраиваемого термостатического смесителя высокой производительности, подключение на 3/4", установка вертикальная/горизонтальная с ПЯТЬЮ ВЫХОДАМИ И СЕЛЕКТОРОМ. Рабочее давление от 0,5 бар до 5 бар (Для более высоких значений давления следует установить редуктор). Средняя производительность при 3 бар с одним выходом около 34 л/мин.
External parts for thermostatic high-capacity built in part mixer, 3/4" connections. Vertical/horizontal setting-up with FIVE EXITS AND SELECTOR TO SINGLE CHOICE. Functioning field from 0,5 bar to 5 bar (for greater pressures integrate water-flow limiting devices). Water-flow capacity to 3 bar with a single exit around 34 l/min.

031	Хром	Chrome		**997**
080	Gold CCP	**087**	Gold Brushed CCP	**3.885**
149	Finox	Finox		**1.674**
713	Antique Brass	Antique Brass		**2.305**
706	Black Metal PVD	**706**	Copper PVD	**2.079**

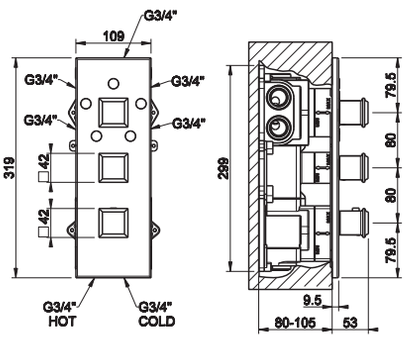

GESSI



ELEGANZA

THERMOSTATIC MULTIFUNCTION SELECTOR

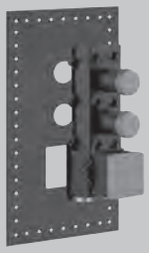

43103

Встраиваемые части для термостатического смесителя высокой производительности, подключение на 3/4", с вертикальной/ горизонтальной установкой с ДВУМЯ НЕЗАВИСИМЫМИ ВЫХОДАМИ.
Built-in thermostatic high-capacity mixer, 3/4" connections. Vertical/horizontal setting up with TWO SEPARATE EXITS.

031	Хром	Chrome	**881**

43103 + 46224





46224

Внешние части встроенного термостатического смесителя высокой производительности, подключение на 3/4", с вертикальной/ горизонтальной установкой, с ДВУМЯ НЕЗАВИСИМЫМИ ВЫХОДАМИ. Рабочее давление от 0,5 бар до 5 бар (для более высоких значений давления следует устанавливать редуктор). Средняя производительность при 3 бар с одним выходом около 40 л/мин.
External parts for thermostatic high-capacity built-in part mixer, 3/4" connections. Vertical/horizontal setting up with TWO SEPARATE EXITS. Functioning field from 0,5 bar to 5 bar (for greater pressures integrate water-flow limiting devices). Water-flow capacity to 3 bar with a single exit around 40 l/min.

031	Хром	Chrome		**997**
080	Gold CCP	**087**	Gold Brushed CCP	**3.457**
149	Finox	Finox		**1.574**
713	Antique Brass	Antique Brass		**2.112**
706	Black Metal PVD	**706**	Copper PVD	**1.919**

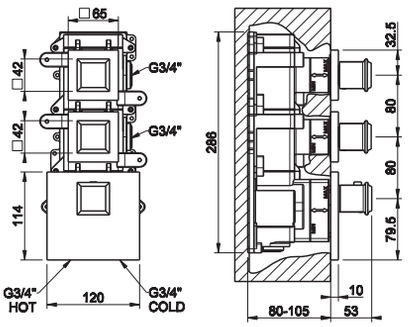



43105

Встраиваемые части для термостатического смесителя высокой производительности, подключение на 3/4", с вертикальной/ горизонтальной установкой с ТРЕМЯ НЕЗАВИСИМЫМИ ВЫХОДАМИ.
Built-in thermostatic high-capacity mixer, 3/4" connections. Vertical/horizontal setting up with THREE SEPARATE EXITS.

031	Хром	Chrome	**984**

43105 + 46226

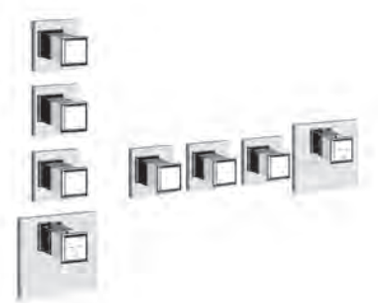



46226

Внешние части встроенного термостатического смесителя высокой производительности, подключение на 3/4", с вертикальной/ горизонтальной установкой, с ТРЕМЯ НЕЗАВИСИМЫМИ ВЫХОДАМИ. Рабочее давление от 0,5 бар до 5 бар (для более высоких значений давления следует устанавливать редуктор). Средняя производительность при 3 бар с одним выходом около 40 л/мин.
External parts for thermostatic high-capacity built-in part mixer, 3/4" connections. Vertical/horizontal setting up with THREE SEPARATE EXITS. Functioning field from 0,5 bar to 5 bar (for greater pressures integrate water-flow limiting devices). Water-flow capacity to 3 bar with a single exit around 40 l/min.

031	Хром	Chrome		**1.158**
080	Gold CCP	**087**	Gold Brushed CCP	**3.963**
149	Finox	Finox		**1.815**
713	Antique Brass	Antique Brass		**2.430**
706	Black Metal PVD	**706**	Copper PVD	**2.211**

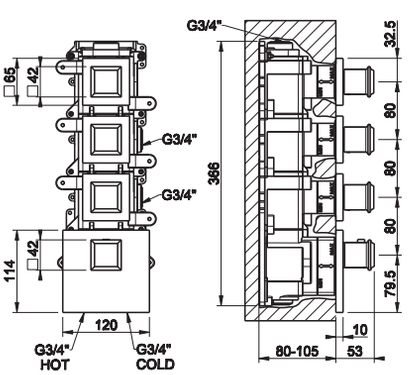

43107 + 46228



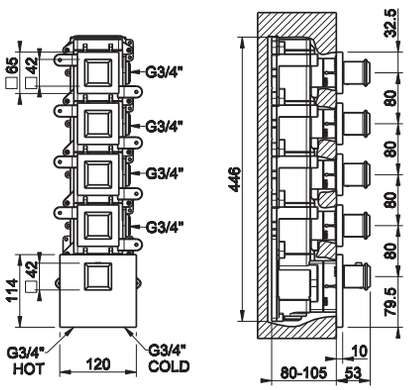

43107

Встраиваемые части для термостатического смесителя высокой производительности, подключение на 3/4", с вертикальной/ горизонтальной установкой с ЧЕТЫРЬМЯ НЕЗАВИСИМЫМИ ВЫХОДАМИ.
Built-in thermostatic high-capacity mixer, 3/4" connections. Vertical/horizontal setting-up with FOUR SEPARATE EXITS.



031	Хром	Chrome	**1.157**

46228

Внешние части встроенного термостатического смесителя высокой производительности, подключение на 3/4", с вертикальной/ горизонтальной установкой, с ЧЕТЫРЬМЯ НЕЗАВИСИМЫМИ ВЫХОДАМИ. Рабочее давление от 0,5 бар до 5 бар (для более высоких значений давления следует устанавливать редуктор). Средняя производительность при 3 бар с одним выходом около 40 л/мин.
External parts for thermostatic high-capacity built-in part mixer, 3/4" connections. Vertical/horizontal setting-up with FOUR SEPARATE EXITS. Functioning field from 0,5 bar to 5 bar (for greater pressures integrate water-flow limiting devices). Water-flow capacity to 3 bar with a single exit around 40 l/min.



031	Хром	Chrome		**1.313**
080	Gold CCP	**087**	Gold Brushed CCP	**4.551**
149	Finox	Finox		**2.072**
713	Antique Brass	Antique Brass		**2.782**
706	Black Metal PVD	**706**	Copper PVD	**2.528**

43109 + 46230



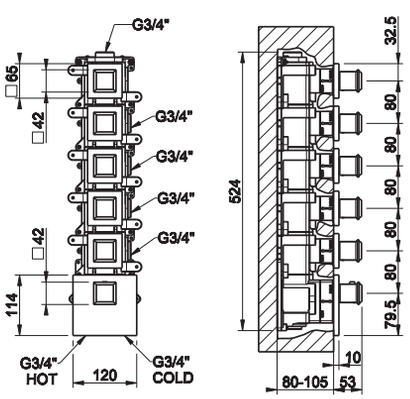

43109

Встраиваемые части для термостатического смесителя высокой производительности, подключение на 3/4", с вертикальной/ горизонтальной установкой с ПЯТЬЮ НЕЗАВИСИМЫМИ ВЫХОДАМИ.
Built-in thermostatic high-capacity mixer, 3/4" connections. Vertical/horizontal setting-up with FIVE SEPARATE EXITS.



031	Хром	Chrome	**1.298**

46230

Внешние части встроенного термостатического смесителя высокой производительности, подключение на 3/4", с вертикальной/ горизонтальной установкой, с ПЯТЬЮ НЕЗАВИСИМЫМИ ВЫХОДАМИ. Рабочее давление от 0,5 бар до 5 бар (для более высоких значений давления следует устанавливать редуктор). Средняя производительность при 3 бар с одним выходом около 40 л/мин.
External parts for thermostatic high-capacity built-in part mixer, 3/4" connections. Vertical/horizontal setting-up with FIVE SEPARATE EXITS. Functioning field from 0,5 bar to 5 bar (for greater pressures integrate water-flow limiting devices). Water-flow capacity to 3 bar with a single exit around 40 l/min.



031	Хром	Chrome		**1.442**
080	Gold CCP	**087**	Gold Brushed CCP	**5.034**
149	Finox	Finox		**2.283**
713	Antique Brass	Antique Brass		**3.070**
706	Black Metal PVD	**706**	Copper PVD	**2.789**

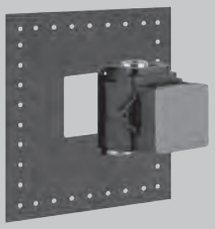

43281

Встраиваемые части для термостатического смесителя высокой производительности, подключение на 3/4".
Built-in parts for thermostatic high-capacity mixer, 3/4" connections.

031	Хром	Chrome	**486**

43281 + 46252





46252

Внешние части встроенного термостатического смесителя высокой производительности, подключение на 3/4". Рабочее давление от 0,5 бар до 5 бар (для более высоких значений давления следует устанавливать редуктор). Средняя производительность при 3 бар около 40 л/мин.
External parts for thermostatic high-capacity built-in mixer. Functioning field from 0,5 bar to 5 bar (for greater pressures integrate water-flow limiting devices). Water-flow capacity to 3 bar with a single exit around 40 l/min.

031	Хром	Chrome		**441**
080	Gold CCP	**087**	Gold Brushed CCP	**1.663**
149	Finox	Finox		**728**
713	Antique Brass	Antique Brass		**996**
706	Black Metal PVD	**706**	Copper PVD	**899**

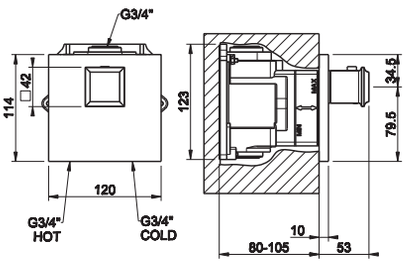

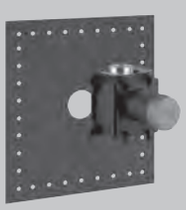

43283

Внутренние части запорного вентиля для термостатического смесителя высокой производительности, подключение на 3/4".
Built-in parts stop valve for thermostatic high-capacity mixer, 3/4" connections.

031	Хром	Chrome	**326**

43283 + 46265





46265

Внешние части для запорного крана для термостатического смесителя высокой производительности, подключение на 3/4", средняя
производительность при 3 бар с одним выходом около 40 л/мин.
External parts for stop valve for thermostatic high-capacity mixer, 3/4" connections. Water-flow capacity to 3 bar around to 40 l/min.

031	Хром	Chrome		**268**
080	Gold CCP	**087**	Gold Brushed CCP	**1.047**
149	Finox	Finox		**451**
713	Antique Brass	Antique Brass		**622**
706	Black Metal PVD	**706**	Copper PVD	**561**

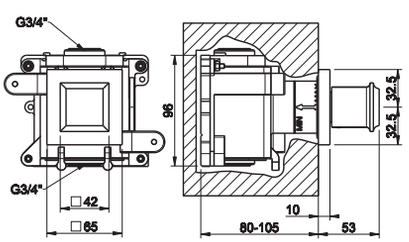

GESSI®

THERMOSTATIC
MULTIFUNCTION
SELECTOR

CONO

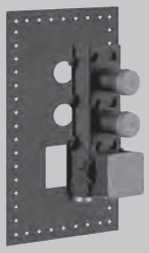

43103

Встраиваемые части для термостатического смесителя высокой производительности, подключение на 3/4", с вертикальной/ горизонтальной установкой с ДВУМЯ НЕЗАВИСИМЫМИ ВЫХОДАМИ.
Built-in thermostatic high-capacity mixer, 3/4" connections. Vertical/horizontal setting up with TWO SEPARATE EXITS.

031	Хром	Chrome	**881**

43103 + 45204





45204

Внешние части встроенного термостатического смесителя высокой производительности, подключение на 3/4", с вертикальной/ горизонтальной установкой, с ДВУМЯ НЕЗАВИСИМЫМИ ВЫХОДАМИ. Рабочее давление от 0,5 бар до 5 бар (для более высоких значений давления следует устанавливать редуктор). Средняя производительность при 3 бар с одним выходом около 40 л/мин.
External parts for thermostatic high-capacity built-in part mixer, 3/4" connections. Vertical/horizontal setting up with TWO SEPARATE EXITS. Functioning field from 0,5 bar to 5 bar (for greater pressures integrate water-flow limiting devices). Water-flow capacity to 3 bar with a single exit around 40 l/min.

031	Хром	Chrome			**997**
149	Finox	Finox			**1.574**
706	Black Metal PVD	**706**	Copper PVD		**1.918**
279	Bianco CN	**279**	Black XL		**1.408**
707	Black Metal Brushed PVD				**2.112**

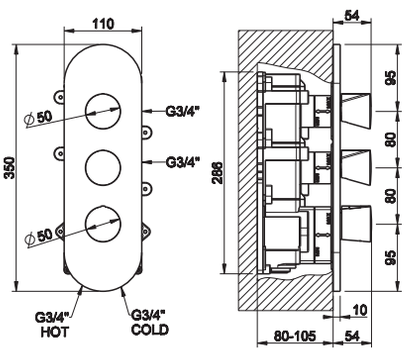

43105

Встраиваемые части для термостатического смесителя высокой производительности, подключение на 3/4", с вертикальной/ горизонтальной установкой с ТРЕМЯ НЕЗАВИСИМЫМИ ВЫХОДАМИ.
Built-in thermostatic high-capacity mixer, 3/4" connections. Vertical/horizontal setting up with THREE SEPARATE EXITS.

031	Хром	Chrome	**984**

43105 + 45206





45206

Внешние части встроенного термостатического смесителя высокой производительности, подключение на 3/4", с вертикальной/ горизонтальной установкой, с ТРЕМЯ НЕЗАВИСИМЫМИ ВЫХОДАМИ. Рабочее давление от 0,5 бар до 5 бар (для более высоких значений давления следует устанавливать редуктор). Средняя производительность при 3 бар с одним выходом около 40 л/мин.
External parts for thermostatic high-capacity built-in part mixer, 3/4" connections. Vertical/horizontal setting up with THREE SEPARATE EXITS. Functioning field from 0,5 bar to 5 bar (for greater pressures integrate water-flow limiting devices). Water-flow capacity to 3 bar with a single exit around 40 l/min.

031	Хром	Chrome			**1.158**
149	Finox	Finox			**1.815**
706	Black Metal PVD	**706**	Copper PVD		**2.211**
279	Bianco CN	**279**	Black XL		**1.624**
707	Black Metal Brushed PVD				**2.430**

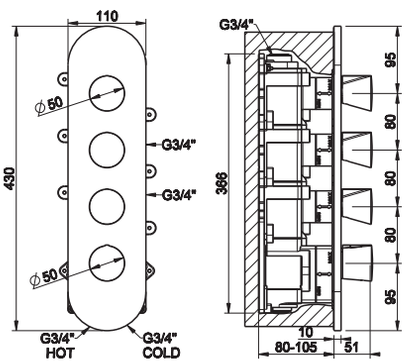

43107 + 45208



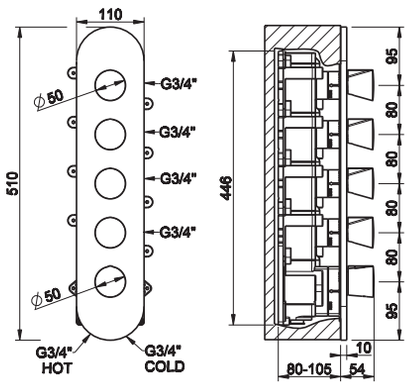

43107

Встраиваемые части для термостатического смесителя высокой производительности, подключение на 3/4", с вертикальной/ горизонтальной установкой с ЧЕТЫРЬМЯ НЕЗАВИСИМЫМИ ВЫХОДАМИ.
Built-in thermostatic high-capacity mixer, 3/4" connections. Vertical/horizontal setting-up with FOUR SEPARATE EXITS.

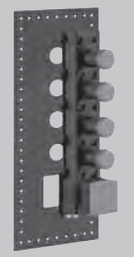

031	Хром	Chrome	**1.157**

45208

Внешние части встроенного термостатического смесителя высокой производительности, подключение на 3/4", с вертикальной/ горизонтальной установкой, с ЧЕТЫРЬМЯ НЕЗАВИСИМЫМИ ВЫХОДАМИ. Рабочее давление от 0,5 бар до 5 бар (для более высоких значений давления следует устанавливать редуктор). Средняя производительность при 3 бар с одним выходом около 40 л/мин.
External parts for thermostatic high-capacity built-in part mixer, 3/4" connections. Vertical/horizontal setting-up with FOUR SEPARATE EXITS. Functioning field from 0,5 bar to 5 bar (for greater pressures integrate water-flow limiting devices). Water-flow capacity to 3 bar with a single exit around 40 l/min.



031	Хром	Chrome		**1.313**
149	Finox	Finox		**2.072**
706	Black Metal PVD	**706**	Copper PVD	**2.528**
279	Bianco CN	**279**	Black XL	**1.853**
707	Black Metal Brushed PVD			**2.782**

43109 + 45210



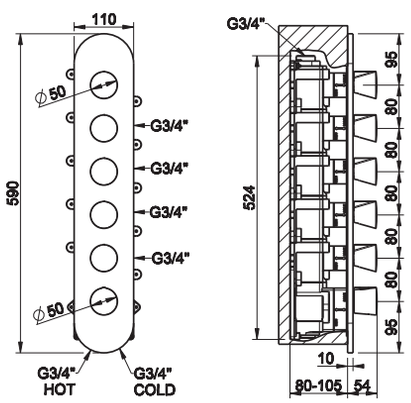

43109

Встраиваемые части для термостатического смесителя высокой производительности, подключение на 3/4", с вертикальной/ горизонтальной установкой с ПЯТЬЮ НЕЗАВИСИМЫМИ ВЫХОДАМИ.
Built-in thermostatic high-capacity mixer, 3/4" connections. Vertical/horizontal setting-up with FIVE SEPARATE EXITS.



031	Хром	Chrome	**1.298**

45210

Внешние части встроенного термостатического смесителя высокой производительности, подключение на 3/4", с вертикальной/ горизонтальной установкой, с ПЯТЬЮ НЕЗАВИСИМЫМИ ВЫХОДАМИ. Рабочее давление от 0,5 бар до 5 бар (для более высоких значений давления следует устанавливать редуктор). Средняя производительность при 3 бар с одним выходом около 40 л/мин.
External parts for thermostatic high-capacity built-in part mixer, 3/4" connections. Vertical/horizontal setting-up with FIVE SEPARATE EXITS. Functioning field from 0,5 bar to 5 bar (for greater pressures integrate water-flow limiting devices). Water-flow capacity to 3 bar with a single exit around 40 l/min.



031	Хром	Chrome		**1.442**
149	Finox	Finox		**2.283**
706	Black Metal PVD	**706**	Copper PVD	**2.789**
279	Bianco CN	**279**	Black XL	**2.042**
707	Black Metal Brushed PVD			**3.070**

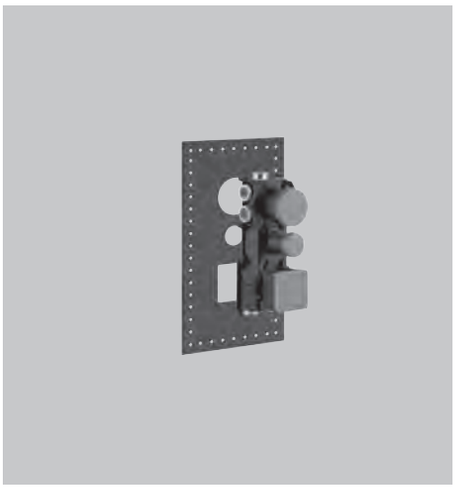

43111

Встраиваемые части для термостатического смесителя высокой производительности, подключение на 3/4", с вертикальной/горизонтальной установкой с ПЯТЬЮ ВЫХОДАМИ И СЕЛЕКТОРОМ.
Built-in thermostatic high-capacity mixer, 3/4" connections. Vertical/horizontal setting-up with FIVE EXITS AND SELECTOR TO SINGLE CHOICE.

031	Хром	Chrome	**1.200**

43111 + 45212





45212

Внешние части для встраиваемого термостатического смесителя высокой производительности, подключение на 3/4", установка вертикальная/горизонтальная с ПЯТЬЮ ВЫХОДАМИ И СЕЛЕКТОРОМ. Рабочее давление от 0,5 бар до 5 бар (Для более высоких значений давления следует установить редуктор). Средняя производительность при 3 бар с одним выходом около 34 л/мин.
External parts for thermostatic high-capacity built in part mixer, 3/4" connections. Vertical/horizontal setting-up with FIVE EXITS AND SELECTOR TO SINGLE CHOICE. Functioning field from 0,5 bar to 5 bar (for greater pressures integrate water-flow limiting devices). Water-flow capacity to 3 bar with a single exit around 34 l/min.

031	Хром	Chrome		**997**
149	Finox	Finox		**1.674**
706	Black Metal PVD	**706**	Copper PVD	**2.079**
279	Bianco CN	**279**	Black XL	**1.487**
707	Black Metal Brushed PVD			**2.305**

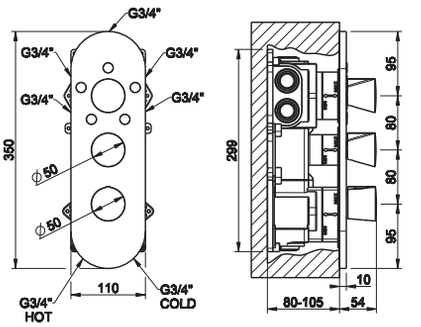

GESSI

HIGH FLOW
THERMOSTATIC



THERMOSTATIC MULTIFUNCTION SELECTOR

CONO

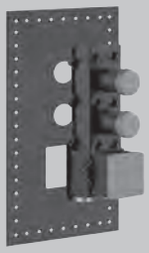

43103

Встраиваемые части для термостатического смесителя высокой производительности, подключение на 3/4", с вертикальной/горизонтальной установкой с ДВУМЯ НЕЗАВИСИМЫМИ ВЫХОДАМИ.
Built-in thermostatic high-capacity mixer, 3/4" connections. Vertical/horizontal setting up with TWO SEPARATE EXITS.

031	Хром	Chrome	**881**

43103 + 45234





45234

Внешние части встроенного термостатического смесителя высокой производительности, подключение на 3/4", с вертикальной/горизонтальной установкой, с ДВУМЯ НЕЗАВИСИМЫМИ ВЫХОДАМИ. Рабочее давление от 0,5 бар до 5 бар (для более высоких значений давления следует устанавливать редуктор). Средняя производительность при 3 бар с одним выходом около 40 л/мин.
External parts for thermostatic high-capacity built-in part mixer, 3/4" connections. Vertical/horizontal setting up with TWO SEPARATE EXITS. Functioning field from 0,5 bar to 5 bar (for greater pressures integrate water-flow limiting devices). Water-flow capacity to 3 bar with a single exit around 40 l/min.

031	Хром	Chrome		**997**
149	Finox	Finox		**1.574**
706	Black Metal PVD	**706**	Copper PVD	**1.918**
279	Bianco CN	**279**	Black XL	**1.408**
707	Black Metal Brushed PVD			**2.112**

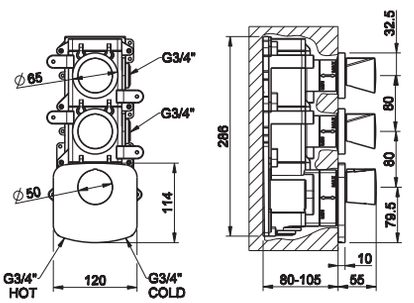

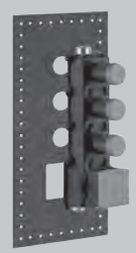

43105

Встраиваемые части для термостатического смесителя высокой производительности, подключение на 3/4", с вертикальной/горизонтальной установкой с ТРЕМЯ НЕЗАВИСИМЫМИ ВЫХОДАМИ.
Built-in thermostatic high-capacity mixer, 3/4" connections. Vertical/horizontal setting up with THREE SEPARATE EXITS.

031	Хром	Chrome	**984**

43105 + 45236





45236

Внешние части встроенного термостатического смесителя высокой производительности, подключение на 3/4", с вертикальной/горизонтальной установкой, с ТРЕМЯ НЕЗАВИСИМЫМИ ВЫХОДАМИ. Рабочее давление от 0,5 бар до 5 бар (для более высоких значений давления следует устанавливать редуктор). Средняя производительность при 3 бар с одним выходом около 40 л/мин.
External parts for thermostatic high-capacity built-in part mixer, 3/4" connections. Vertical/horizontal setting up with THREE SEPARATE EXITS. Functioning field from 0,5 bar to 5 bar (for greater pressures integrate water-flow limiting devices). Water-flow capacity to 3 bar with a single exit around 40 l/min.

031	Хром	Chrome		**1.100**
149	Finox	Finox		**1.815**
706	Black Metal PVD	**706**	Copper PVD	**2.211**
279	Bianco CN	**279**	Black XL	**1.624**
707	Black Metal Brushed PVD			**2.430**

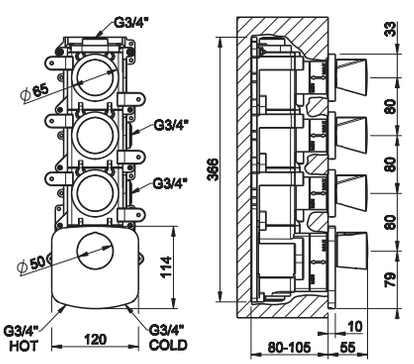

43107 + 45238



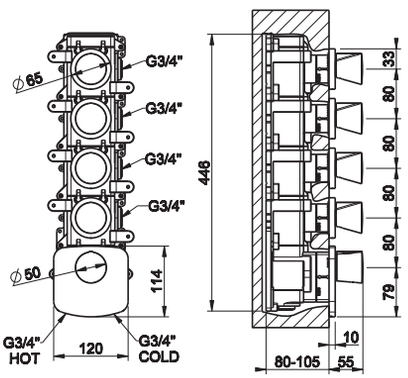

43107

Встраиваемые части для термостатического смесителя высокой производительности, подключение на 3/4", с вертикальной/ горизонтальной установкой с ЧЕТЫРЬМЯ НЕЗАВИСИМЫМИ ВЫХОДАМИ.
Built-in thermostatic high-capacity mixer, 3/4" connections. Vertical/horizontal setting-up with FOUR SEPARATE EXITS.



031	Хром	Chrome	**1.157**

45238

Внешние части встроенного термостатического смесителя высокой производительности, подключение на 3/4", с вертикальной/ горизонтальной установкой, с ЧЕТЫРЬМЯ НЕЗАВИСИМЫМИ ВЫХОДАМИ. Рабочее давление от 0,5 бар до 5 бар (для более высоких значений давления следует устанавливать редуктор). Средняя производительность при 3 бар с одним выходом около 40 л/мин.
External parts for thermostatic high-capacity built-in part mixer, 3/4" connections. Vertical/horizontal setting-up with FOUR SEPARATE EXITS. Functioning field from 0,5 bar to 5 bar (for greater pressures integrate water-flow limiting devices). Water-flow capacity to 3 bar with a single exit around 40 l/min.



031	Хром	Chrome		**1.247**
149	Finox	Finox		**2.072**
706	Black Metal PVD	**706**	Copper PVD	**2.528**
279	Bianco CN	**279**	Black XL	**1.853**
707	Black Metal Brushed PVD			**2.782**

43109 + 45240



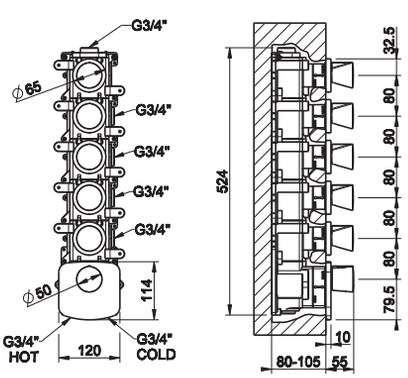

43109

Встраиваемые части для термостатического смесителя высокой производительности, подключение на 3/4", с вертикальной/ горизонтальной установкой с ПЯТЬЮ НЕЗАВИСИМЫМИ ВЫХОДАМИ.
Built-in thermostatic high-capacity mixer, 3/4" connections. Vertical/horizontal setting-up with FIVE SEPARATE EXITS.

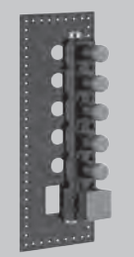

031	Хром	Chrome	**1.298**

45240

Внешние части встроенного термостатического смесителя высокой производительности, подключение на 3/4", с вертикальной/ горизонтальной установкой, с ПЯТЬЮ НЕЗАВИСИМЫМИ ВЫХОДАМИ. Рабочее давление от 0,5 бар до 5 бар (для более высоких значений давления следует устанавливать редуктор). Средняя производительность при 3 бар с одним выходом около 40 л/мин.
External parts for thermostatic high-capacity built-in part mixer, 3/4" connections. Vertical/horizontal setting-up with FIVE SEPARATE EXITS. Functioning field from 0,5 bar to 5 bar (for greater pressures integrate water-flow limiting devices). Water-flow capacity to 3 bar with a single exit around 40 l/min.



031	Хром	Chrome		**1.442**
149	Finox	Finox		**2.283**
706	Black Metal PVD	**706**	Copper PVD	**2.789**
279	Bianco CN	**279**	Black XL	**2.042**
707	Black Metal Brushed PVD			**3.070**

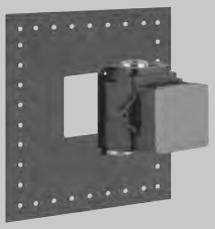

43281

Встраиваемые части для термостатического смесителя высокой производительности, подключение на 3/4".
Built-in parts for thermostatic high-capacity mixer, 3/4" connections.

031	Хром	Chrome	**486**

43281 + 45252





45252

Внешние части встроенного термостатического смесителя высокой производительности, подключение на 3/4". Рабочее давление от 0,5 бар до 5 бар (для более высоких значений давления следует устанавливать редуктор). Средняя производительность при 3 бар около 40 л/мин.
External parts for thermostatic high-capacity built-in mixer. Functioning field from 0,5 bar to 5 bar (for greater pressures integrate water-flow limiting devices). Water-flow capacity to 3 bar with a single exit around 40 l/min.

031	Хром	Chrome			**441**
149	Finox	Finox			**728**
706	Black Metal PVD	**706**	Copper PVD		**899**
279	Bianco CN	**279**	Black XL		**648**
707	Black Metal Brushed PVD				**996**

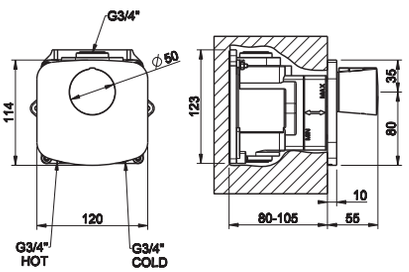

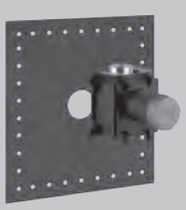

43283

Внутренние части запорного вентиля для термостатического смесителя высокой производительности, подключение на 3/4".
Built-in parts stop valve for thermostatic high-capacity mixer, 3/4" connections.

031	Хром	Chrome	**326**

43283 + 45254





45254

Внешние части для запорного крана для термостатического смесителя высокой производительности, подключение на 3/4", средняя
производительность при 3 бар с одним выходом около 40 л/мин.
External parts for stop valve for thermostatic high-capacity mixer, 3/4" connections. Water-flow capacity to 3 bar around to 40 l/min.

031	Хром	Chrome			**268**
149	Finox	Finox			**451**
706	Black Metal PVD	**706**	Copper PVD		**561**
279	Bianco CN	**279**	Black XL		**400**
707	Black Metal Brushed PVD				**622**

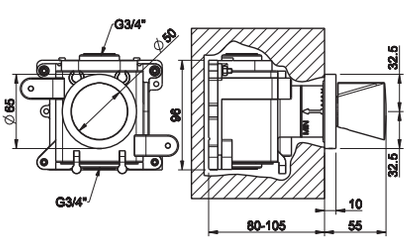

GESSI

HIGH FLOW
THERMOSTATIC



THERMOSTATIC MULTIFUNCTION SELECTOR

ISPA

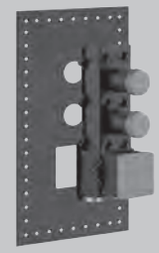

43103

Встраиваемые части для термостатического смесителя высокой производительности, подключение на 3/4", с вертикальной/ горизонтальной установкой с ДВУМЯ НЕЗАВИСИМЫМИ ВЫХОДАМИ.
Built-in thermostatic high-capacity mixer, 3/4" connections. Vertical/horizontal setting up with TWO SEPARATE EXITS.

031	Хром	Chrome	**881**

43103 + 41504





41504

Внешние части встроенного термостатического смесителя высокой производительности, подключение на 3/4", с вертикальной/ горизонтальной установкой, с ДВУМЯ НЕЗАВИСИМЫМИ ВЫХОДАМИ. Рабочее давление от 0,5 бар до 5 бар (для более высоких значений давления следует устанавливать редуктор). Средняя производительность при 3 бар с одним выходом около 40 л/мин.
External parts for thermostatic high-capacity built-in part mixer, 3/4" connections. Vertical/horizontal setting up with TWO SEPARATE EXITS. Functioning field from 0,5 bar to 5 bar (for greater pressures integrate water-flow limiting devices). Water-flow capacity to 3 bar with a single exit around 40 l/min.

031	Хром	Chrome	**945**

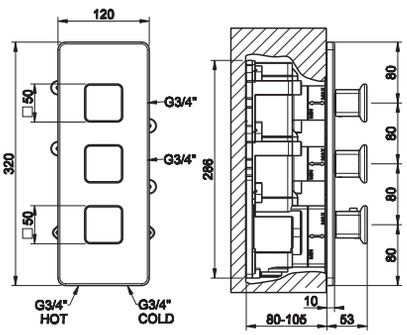

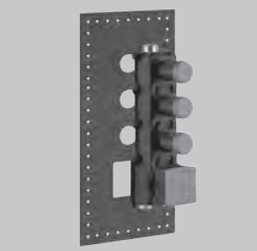

43105

Встраиваемые части для термостатического смесителя высокой производительности, подключение на 3/4", с вертикальной/ горизонтальной установкой с ТРЕМЯ НЕЗАВИСИМЫМИ ВЫХОДАМИ.
Built-in thermostatic high-capacity mixer, 3/4" connections. Vertical/horizontal setting up with THREE SEPARATE EXITS.

031	Хром	Chrome	**984**

43105 + 41506





41506

Внешние части встроенного термостатического смесителя высокой производительности, подключение на 3/4", с вертикальной/ горизонтальной установкой, с ТРЕМЯ НЕЗАВИСИМЫМИ ВЫХОДАМИ. Рабочее давление от 0,5 бар до 5 бар (для более высоких значений давления следует устанавливать редуктор). Средняя производительность при 3 бар с одним выходом около 40 л/мин.
External parts for thermostatic high-capacity built-in part mixer, 3/4" connections. Vertical/horizontal setting up with THREE SEPARATE EXITS. Functioning field from 0,5 bar to 5 bar (for greater pressures integrate water-flow limiting devices). Water-flow capacity to 3 bar with a single exit around 40 l/min.

031	Хром	Chrome	**1.100**

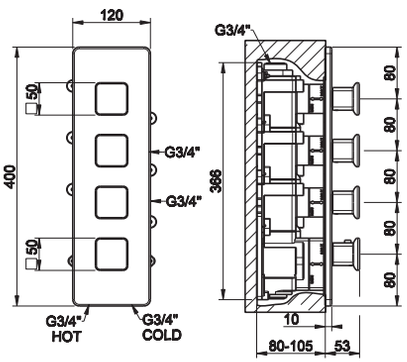

43107 + 41508



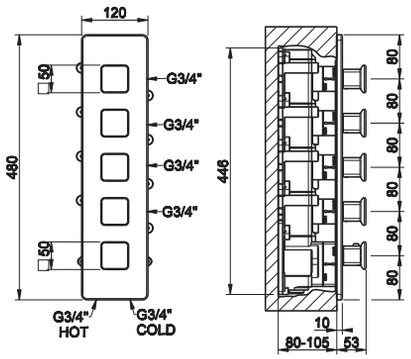

43107

Встраиваемые части для термостатического смесителя высокой производительности, подключение на 3/4", с вертикальной/ горизонтальной установкой с ЧЕТЫРЬМЯ НЕЗАВИСИМЫМИ ВЫХОДАМИ.
Built-in thermostatic high-capacity mixer, 3/4" connections. Vertical/horizontal setting-up with FOUR SEPARATE EXITS.



031	Хром	Chrome	**1.157**

41508

Внешние части встроенного термостатического смесителя высокой производительности, подключение на 3/4", с вертикальной/ горизонтальной установкой, с ЧЕТЫРЬМЯ НЕЗАВИСИМЫМИ ВЫХОДАМИ. Рабочее давление от 0,5 бар до 5 бар (для более высоких значений давления следует устанавливать редуктор). Средняя производительность при 3 бар с одним выходом около 40 л/мин.
External parts for thermostatic high-capacity built-in part mixer, 3/4" connections. Vertical/horizontal setting-up with FOUR SEPARATE EXITS. Functioning field from 0,5 bar to 5 bar (for greater pressures integrate water-flow limiting devices). Water-flow capacity to 3 bar with a single exit around 40 l/min.

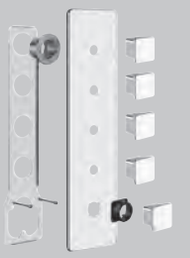

031	Хром	Chrome	**1.250**

43109 + 41510



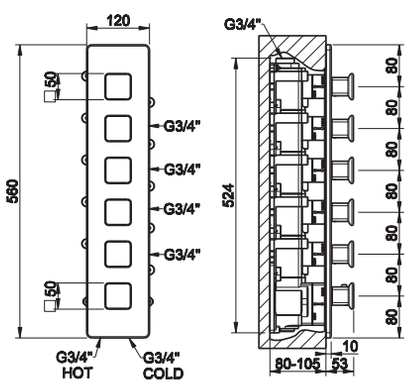

43109

Встраиваемые части для термостатического смесителя высокой производительности, подключение на 3/4", с вертикальной/ горизонтальной установкой с ПЯТЬЮ НЕЗАВИСИМЫМИ ВЫХОДАМИ.
Built-in thermostatic high-capacity mixer, 3/4" connections. Vertical/horizontal setting-up with FIVE SEPARATE EXITS.

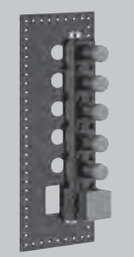

031	Хром	Chrome	**1.298**

41510

Внешние части встроенного термостатического смесителя высокой производительности, подключение на 3/4", с вертикальной/ горизонтальной установкой, с ПЯТЬЮ НЕЗАВИСИМЫМИ ВЫХОДАМИ. Рабочее давление от 0,5 бар до 5 бар (для более высоких значений давления следует устанавливать редуктор). Средняя производительность при 3 бар с одним выходом около 40 л/мин.
External parts for thermostatic high-capacity built-in part mixer, 3/4" connections. Vertical/horizontal setting-up with FIVE SEPARATE EXITS. Functioning field from 0,5 bar to 5 bar (for greater pressures integrate water-flow limiting devices). Water-flow capacity to 3 bar with a single exit around 40 l/min.

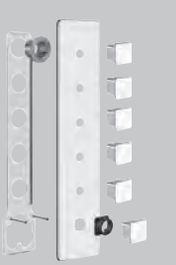

031	Хром	Chrome	**1.372**

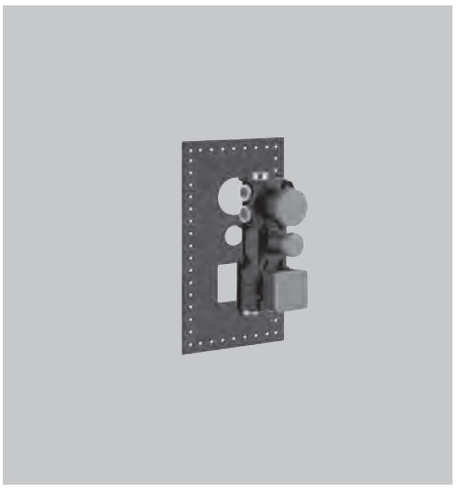

43111

Встраиваемые части для термостатического смесителя высокой производительности, подключение на 3/4", с вертикальной/горизонтальной установкой с ПЯТЬЮ ВЫХОДАМИ И СЕЛЕКТОРОМ.
Built-in thermostatic high-capacity mixer, 3/4" connections. Vertical/horizontal setting-up with FIVE EXITS AND SELECTOR TO SINGLE CHOICE.

031	Хром	Chrome	**1.200**

43111 + 41512





41512

Внешние части для встраиваемого термостатического смесителя высокой производительности, подключение на 3/4", установка вертикальная/горизонтальная с ПЯТЬЮ ВЫХОДАМИ И СЕЛЕКТОРОМ. Рабочее давление от 0,5 бар до 5 бар (Для более высоких значений давления следует установить редуктор). Средняя производительность при 3 бар с одним выходом около 34 л/мин.
External parts for thermostatic high-capacity built in part mixer, 3/4" connections. Vertical/horizontal setting-up with FIVE EXITS AND SELECTOR TO SINGLE CHOICE. Functioning field from 0,5 bar to 5 bar (for greater pressures integrate water-flow limiting devices). Water-flow capacity to 3 bar with a single exit around 34 l/min.

031	Хром	Chrome	**945**

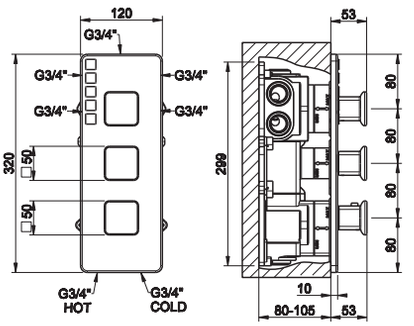

GESSI

THERMOSTATIC MULTIFUNCTION SELECTOR

iSPA

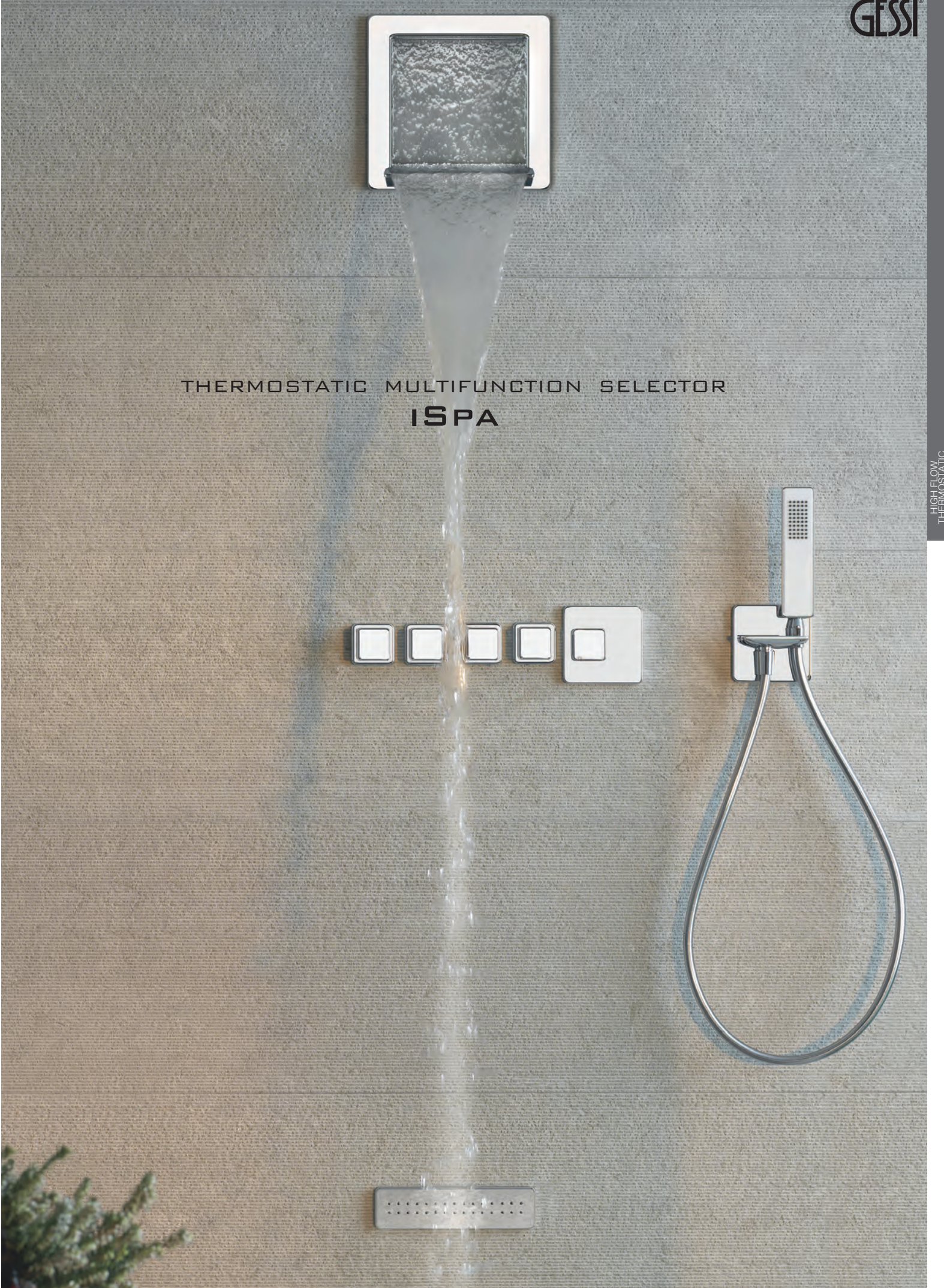

HIGH FLOW THERMOSTATIC

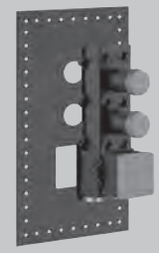

43103

Встраиваемые части для термостатического смесителя высокой производительности, подключение на 3/4", с вертикальной/ горизонтальной установкой с ДВУМЯ НЕЗАВИСИМЫМИ ВЫХОДАМИ.
Built-in thermostatic high-capacity mixer, 3/4" connections. Vertical/horizontal setting up with TWO SEPARATE EXITS.

031	Хром	Chrome	**881**

43103 + 41534





41534

Внешние части встроенного термостатического смесителя высокой производительности, подключение на 3/4", с вертикальной/ горизонтальной установкой, с ДВУМЯ НЕЗАВИСИМЫМИ ВЫХОДАМИ. Рабочее давление от 0,5 бар до 5 бар (для более высоких значений давления следует устанавливать редуктор). Средняя производительность при 3 бар с одним выходом около 40 л/мин.
External parts for thermostatic high-capacity built-in part mixer, 3/4" connections. Vertical/horizontal setting up with TWO SEPARATE EXITS. Functioning field from 0,5 bar to 5 bar (for greater pressures integrate water-flow limiting devices). Water-flow capacity to 3 bar with a single exit around 40 l/min.

031	Хром	Chrome	**945**

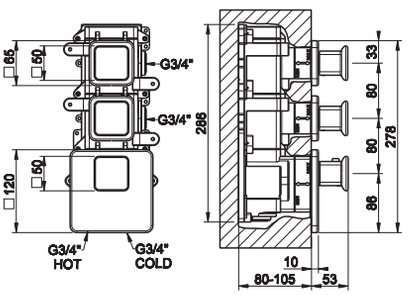

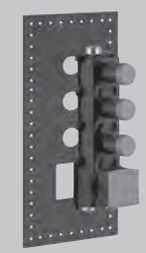

43105

Встраиваемые части для термостатического смесителя высокой производительности, подключение на 3/4", с вертикальной/ горизонтальной установкой с ТРЕМЯ НЕЗАВИСИМЫМИ ВЫХОДАМИ.
Built-in thermostatic high-capacity mixer, 3/4" connections. Vertical/horizontal setting up with THREE SEPARATE EXITS.

031	Хром	Chrome	**984**

43105 + 41536



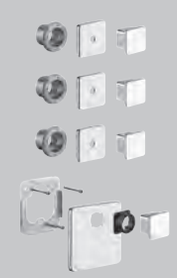

41536

Внешние части встроенного термостатического смесителя высокой производительности, подключение на 3/4", с вертикальной/ горизонтальной установкой, с ТРЕМЯ НЕЗАВИСИМЫМИ ВЫХОДАМИ. Рабочее давление от 0,5 бар до 5 бар (для более высоких значений давления следует устанавливать редуктор). Средняя производительность при 3 бар с одним выходом около 40 л/мин.
External parts for thermostatic high-capacity built-in part mixer, 3/4" connections. Vertical/horizontal setting up with THREE SEPARATE EXITS. Functioning field from 0,5 bar to 5 bar (for greater pressures integrate water-flow limiting devices). Water-flow capacity to 3 bar with a single exit around 40 l/min.

031	Хром	Chrome	**1.100**

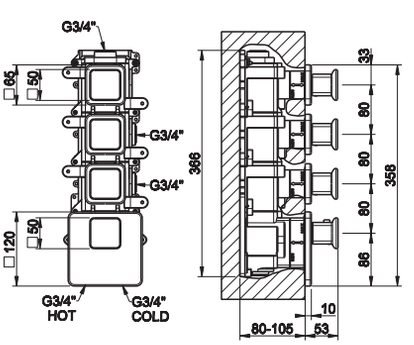

43107 + 41538



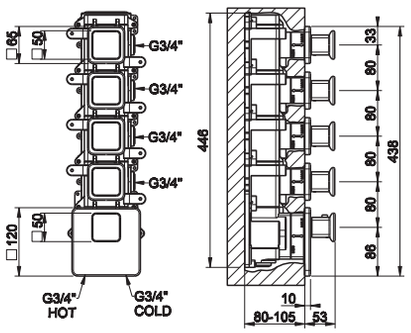

43107

Встраиваемые части для термостатического смесителя высокой производительности, подключение на 3/4", с вертикальной/ горизонтальной установкой с ЧЕТЫРЬМЯ НЕЗАВИСИМЫМИ ВЫХОДАМИ.
Built-in thermostatic high-capacity mixer, 3/4" connections. Vertical/horizontal setting-up with FOUR SEPARATE EXITS.



031	Хром	Chrome	**1.157**

41538

Внешние части встроенного термостатического смесителя высокой производительности, подключение на 3/4", с вертикальной/ горизонтальной установкой, с ЧЕТЫРЬМЯ НЕЗАВИСИМЫМИ ВЫХОДАМИ. Рабочее давление от 0,5 бар до 5 бар (для более высоких значений давления следует устанавливать редуктор). Средняя производительность при 3 бар с одним выходом около 40 л/мин.
External parts for thermostatic high-capacity built-in part mixer, 3/4" connections. Vertical/horizontal setting-up with FOUR SEPARATE EXITS. Functioning field from 0,5 bar to 5 bar (for greater pressures integrate water-flow limiting devices). Water-flow capacity to 3 bar with a single exit around 40 l/min.



031	Хром	Chrome	**1.250**

43109 + 41540



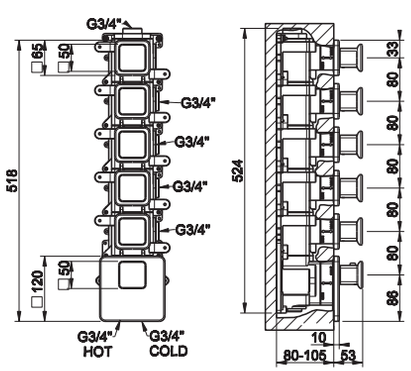

43109

Встраиваемые части для термостатического смесителя высокой производительности, подключение на 3/4", с вертикальной/ горизонтальной установкой с ПЯТЬЮ НЕЗАВИСИМЫМИ ВЫХОДАМИ.
Built-in thermostatic high-capacity mixer, 3/4" connections. Vertical/horizontal setting-up with FIVE SEPARATE EXITS.

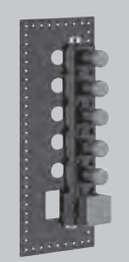

031	Хром	Chrome	**1.298**

41540

Внешние части встроенного термостатического смесителя высокой производительности, подключение на 3/4", с вертикальной/ горизонтальной установкой, с ПЯТЬЮ НЕЗАВИСИМЫМИ ВЫХОДАМИ. Рабочее давление от 0,5 бар до 5 бар (для более высоких значений давления следует устанавливать редуктор). Средняя производительность при 3 бар с одним выходом около 40 л/мин.
External parts for thermostatic high-capacity built-in part mixer, 3/4" connections. Vertical/horizontal setting-up with FIVE SEPARATE EXITS. Functioning field from 0,5 bar to 5 bar (for greater pressures integrate water-flow limiting devices). Water-flow capacity to 3 bar with a single exit around 40 l/min.



031	Хром	Chrome	**1.372**

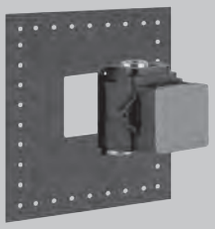

43281

Встраиваемые части для термостатического смесителя высокой производительности, подключение на 3/4".
Built-in parts for thermostatic high-capacity mixer, 3/4" connections.

031	Хром	Chrome	**486**

43281 + 41152



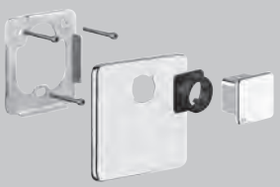

41152

Внешние части встроенного термостатического смесителя высокой производительности, подключение на 3/4". Рабочее давление от 0,5 бар до 5 бар (для более высоких значений давления следует устанавливать редуктор). Средняя производительность при 3 бар около 40 л/мин.
External parts for thermostatic high-capacity built-in mixer. Functioning field from 0,5 bar to 5 bar (for greater pressures integrate water-flow limiting devices). Water-flow capacity to 3 bar with a single exit around 40 l/min.

031	Хром	Chrome	**419**

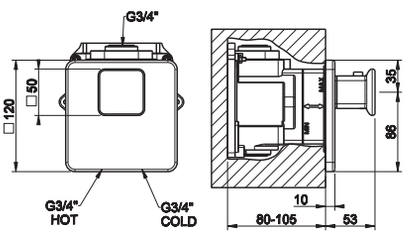

43283

Внутренние части запорного вентиля для термостатического смесителя высокой производительности, подключение на 3/4".
Built-in parts stop valve for thermostatic high-capacity mixer, 3/4" connections.

031	Хром	Chrome	**326**

43283 + 41165





41165

Внешние части для запорного крана для термостатического смесителя высокой производительности, подключение на 3/4", средняя
производительность при 3 бар с одним выходом около 40 л/мин.
External parts for stop valve for thermostatic high-capacity mixer, 3/4" connections. Water-flow capacity to 3 bar around to 40 l/min.

031	Хром	Chrome	**254**

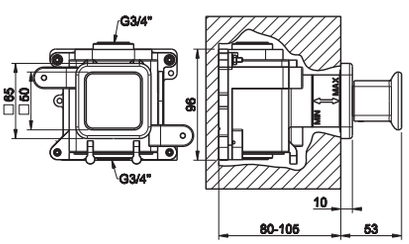

43287 + 41163



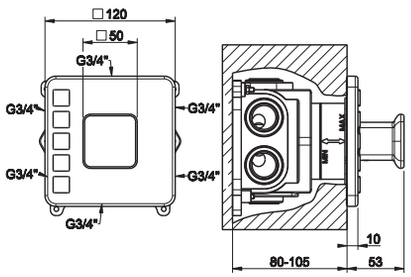

43287

Встраиваемые части для переключателя высокой производительности, с подключением на 3/4", и ПЯТЬЮ ВЫХОДАМИ.
Built-in parts for FIVE EXIT high-flow rate diverter, 3/4" connection.

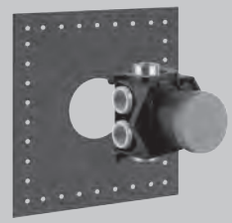

031	Хром	Chrome	**486**

41163

Внешние части для встроенного переключателя высокой производительности, подключение на 3/4”, с пятью выходами. Производительность при 3 бар около 40 л/мин.
External parts for FIVE EXIT high-flow rate diverter, 3/4" connection. Capacity of 40 l/m at 3 bar pressure.



031	Хром	Chrome	**438**



GESSI

HIGH FLOW
THERMOSTATIC

THERMOSTATIC MULTIFUNCTION SELECTOR
MIMI

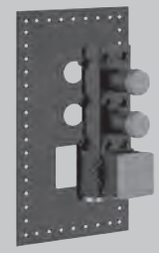

43103

Встраиваемые части для термостатического смесителя высокой производительности, подключение на 3/4", с вертикальной/ горизонтальной установкой с ДВУМЯ НЕЗАВИСИМЫМИ ВЫХОДАМИ.
Built-in thermostatic high-capacity mixer, 3/4" connections. Vertical/horizontal setting up with TWO SEPARATE EXITS.

031	Хром	Chrome	**881**

43103 + 43084





43084

Внешние части встроенного термостатического смесителя высокой производительности, подключение на 3/4", с вертикальной/ горизонтальной установкой, с ДВУМЯ НЕЗАВИСИМЫМИ ВЫХОДАМИ. Рабочее давление от 0,5 бар до 5 бар (для более высоких значений давления следует устанавливать редуктор). Средняя производительность при 3 бар с одним выходом около 40 л/мин.
External parts for thermostatic high-capacity built-in part mixer, 3/4" connections. Vertical/horizontal setting up with TWO SEPARATE EXITS. Functioning field from 0,5 bar to 5 bar (for greater pressures integrate water-flow limiting devices). Water-flow capacity to 3 bar with a single exit around 40 l/min.

031	Хром	Chrome	**945**

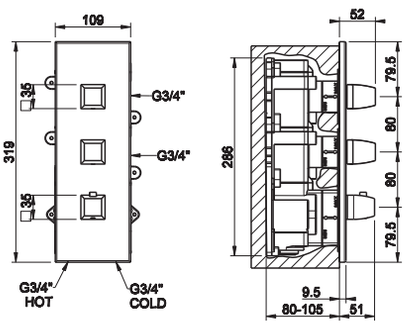



43105

Встраиваемые части для термостатического смесителя высокой производительности, подключение на 3/4", с вертикальной/ горизонтальной установкой с ТРЕМЯ НЕЗАВИСИМЫМИ ВЫХОДАМИ.
Built-in thermostatic high-capacity mixer, 3/4" connections. Vertical/horizontal setting up with THREE SEPARATE EXITS.

031	Хром	Chrome	**984**

43105 + 43086





43086

Внешние части встроенного термостатического смесителя высокой производительности, подключение на 3/4", с вертикальной/ горизонтальной установкой, с ТРЕМЯ НЕЗАВИСИМЫМИ ВЫХОДАМИ. Рабочее давление от 0,5 бар до 5 бар (для более высоких значений давления следует устанавливать редуктор). Средняя производительность при 3 бар с одним выходом около 40 л/мин.
External parts for thermostatic high-capacity built-in part mixer, 3/4" connections. Vertical/horizontal setting up with THREE SEPARATE EXITS. Functioning field from 0,5 bar to 5 bar (for greater pressures integrate water-flow limiting devices). Water-flow capacity to 3 bar with a single exit around 40 l/min.

031	Хром	Chrome	**1.100**

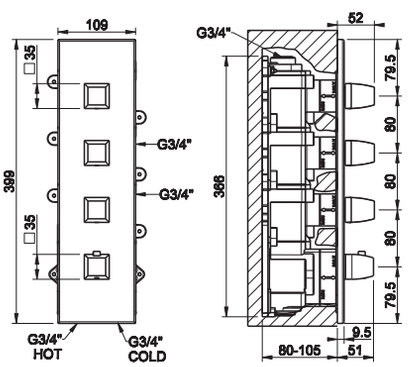

43107 + 43088



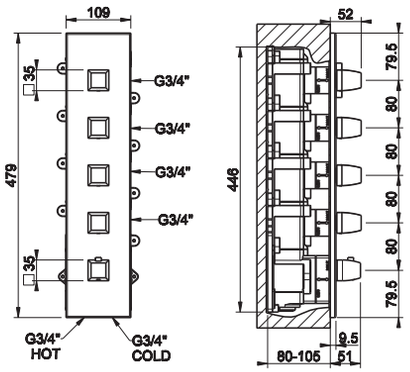

43107

Встраиваемые части для термостатического смесителя высокой производительности, подключение на 3/4", с вертикальной/ горизонтальной установкой с ЧЕТЫРЬМЯ НЕЗАВИСИМЫМИ ВЫХОДАМИ.
Built-in thermostatic high-capacity mixer, 3/4" connections. Vertical/horizontal setting-up with FOUR SEPARATE EXITS.

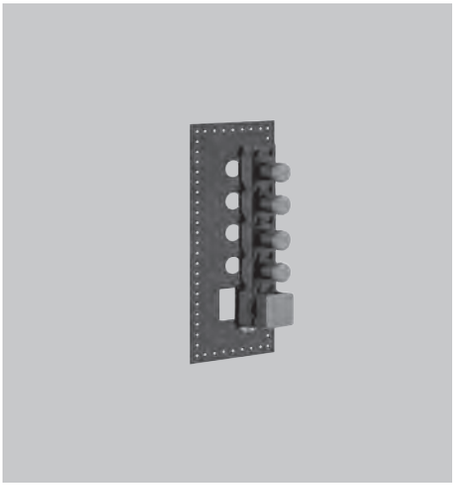

031	Хром	Chrome	**1.157**

43088

Внешние части встроенного термостатического смесителя высокой производительности, подключение на 3/4", с вертикальной/ горизонтальной установкой, с ЧЕТЫРЬМЯ НЕЗАВИСИМЫМИ ВЫХОДАМИ. Рабочее давление от 0,5 бар до 5 бар (для более высоких значений давления следует устанавливать редуктор). Средняя производительность при 3 бар с одним выходом около 40 л/мин.
External parts for thermostatic high-capacity built-in part mixer, 3/4" connections. Vertical/horizontal setting-up with FOUR SEPARATE EXITS. Functioning field from 0,5 bar to 5 bar (for greater pressures integrate water-flow limiting devices). Water-flow capacity to 3 bar with a single exit around 40 l/min.

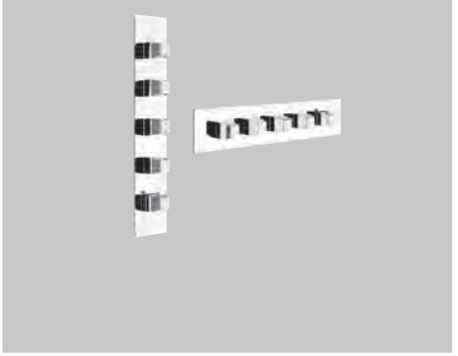

031	Хром	Chrome	**1.250**

43109 + 43090



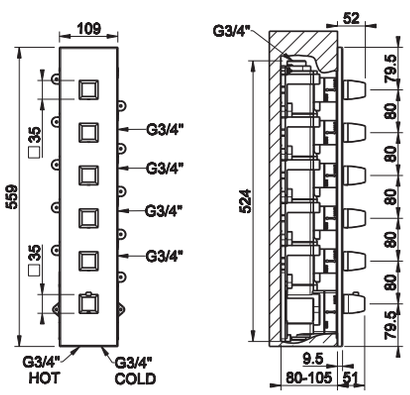

43109

Встраиваемые части для термостатического смесителя высокой производительности, подключение на 3/4", с вертикальной/ горизонтальной установкой с ПЯТЬЮ НЕЗАВИСИМЫМИ ВЫХОДАМИ.
Built-in thermostatic high-capacity mixer, 3/4" connections. Vertical/horizontal setting-up with FIVE SEPARATE EXITS.

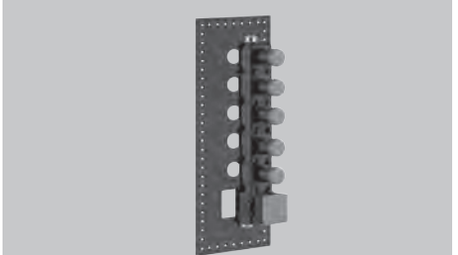

031	Хром	Chrome	**1.298**

43090

Внешние части встроенного термостатического смесителя высокой производительности, подключение на 3/4", с вертикальной/ горизонтальной установкой, с ПЯТЬЮ НЕЗАВИСИМЫМИ ВЫХОДАМИ. Рабочее давление от 0,5 бар до 5 бар (для более высоких значений давления следует устанавливать редуктор). Средняя производительность при 3 бар с одним выходом около 40 л/мин.
External parts for thermostatic high-capacity built-in part mixer, 3/4" connections. Vertical/horizontal setting-up with FIVE SEPARATE EXITS. Functioning field from 0,5 bar to 5 bar (for greater pressures integrate water-flow limiting devices). Water-flow capacity to 3 bar with a single exit around 40 l/min.

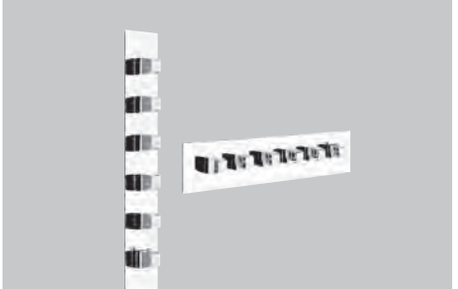

031	Хром	Chrome	**1.372**

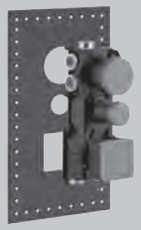

43111

Встраиваемые части для термостатического смесителя высокой производительности, подключение на 3/4", с вертикальной/горизонтальной установкой с ПЯТЬЮ ВЫХОДАМИ И СЕЛЕКТОРОМ.
Built-in thermostatic high-capacity mixer, 3/4" connections. Vertical/horizontal setting-up with FIVE EXITS AND SELECTOR TO SINGLE CHOICE.

031	Хром	Chrome	**1.200**

43111 + 43092





43092

Внешние части для встраиваемого термостатического смесителя высокой производительности, подключение на 3/4", установка вертикальная/горизонтальная с ПЯТЬЮ ВЫХОДАМИ И СЕЛЕКТОРОМ. Рабочее давление от 0,5 бар до 5 бар (Для более высоких значений давления следует установить редуктор). Средняя производительность при 3 бар с одним выходом около 34 л/мин.
External parts for thermostatic high-capacity built in part mixer, 3/4" connections. Vertical/horizontal setting-up with FIVE EXITS AND SELECTOR TO SINGLE CHOICE. Functioning field from 0,5 bar to 5 bar (for greater pressures integrate water-flow limiting devices). Water-flow capacity to 3 bar with a single exit around 34 l/min.

031	Хром	Chrome	**945**

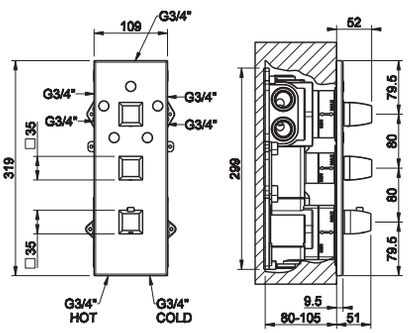

GESSI

THERMOSTATIC MULTIFUNCTION SELECTOR

MIMI



HIGH FLOW
THERMOSTATIC

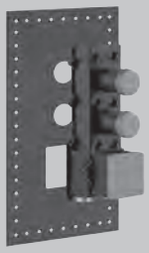

43103

Встраиваемые части для термостатического смесителя высокой производительности, подключение на 3/4", с вертикальной/ горизонтальной установкой с ДВУМЯ НЕЗАВИСИМЫМИ ВЫХОДАМИ.
Built-in thermostatic high-capacity mixer, 3/4" connections. Vertical/horizontal setting up with TWO SEPARATE EXITS.

031	Хром	Chrome	**881**

43103 + 43244





43244

Внешние части встроенного термостатического смесителя высокой производительности, подключение на 3/4", с вертикальной/ горизонтальной установкой, с ДВУМЯ НЕЗАВИСИМЫМИ ВЫХОДАМИ. Рабочее давление от 0,5 бар до 5 бар (для более высоких значений давления следует устанавливать редуктор). Средняя производительность при 3 бар с одним выходом около 40 л/мин.
External parts for thermostatic high-capacity built-in part mixer, 3/4" connections. Vertical/horizontal setting up with TWO SEPARATE EXITS. Functioning field from 0,5 bar to 5 bar (for greater pressures integrate water-flow limiting devices). Water-flow capacity to 3 bar with a single exit around 40 l/min.

031	Хром	Chrome	**945**

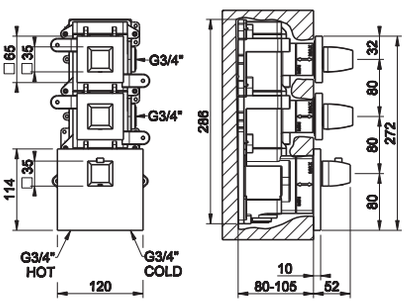

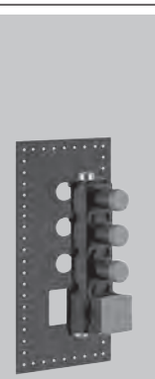

43105

Встраиваемые части для термостатического смесителя высокой производительности, подключение на 3/4", с вертикальной/ горизонтальной установкой с ТРЕМЯ НЕЗАВИСИМЫМИ ВЫХОДАМИ.
Built-in thermostatic high-capacity mixer, 3/4" connections. Vertical/horizontal setting up with THREE SEPARATE EXITS.

031	Хром	Chrome	**984**

43105 + 43246





43246

Внешние части встроенного термостатического смесителя высокой производительности, подключение на 3/4", с вертикальной/ горизонтальной установкой, с ТРЕМЯ НЕЗАВИСИМЫМИ ВЫХОДАМИ. Рабочее давление от 0,5 бар до 5 бар (для более высоких значений давления следует устанавливать редуктор). Средняя производительность при 3 бар с одним выходом около 40 л/мин.
External parts for thermostatic high-capacity built-in part mixer, 3/4" connections. Vertical/horizontal setting up with THREE SEPARATE EXITS. Functioning field from 0,5 bar to 5 bar (for greater pressures integrate water-flow limiting devices). Water-flow capacity to 3 bar with a single exit around 40 l/min.

031	Хром	Chrome	**1.100**

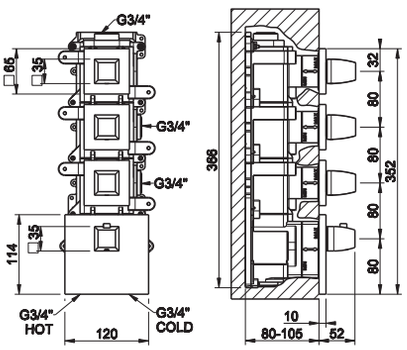

43107 + 43248



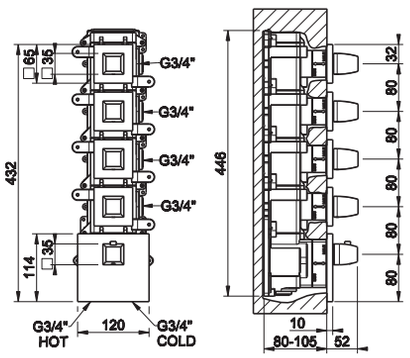

43107

Встраиваемые части для термостатического смесителя высокой производительности, подключение на 3/4", с вертикальной/ горизонтальной установкой с ЧЕТЫРЬМЯ НЕЗАВИСИМЫМИ ВЫХОДАМИ.
Built-in thermostatic high-capacity mixer, 3/4" connections. Vertical/horizontal setting-up with FOUR SEPARATE EXITS.



031 Хром Chrome **1.157**

43248

Внешние части встроенного термостатического смесителя высокой производительности, подключение на 3/4", с вертикальной/ горизонтальной установкой, с ЧЕТЫРЬМЯ НЕЗАВИСИМЫМИ ВЫХОДАМИ. Рабочее давление от 0,5 бар до 5 бар (для более высоких значений давления следует устанавливать редуктор). Средняя производительность при 3 бар с одним выходом около 40 л/мин.
External parts for thermostatic high-capacity built-in part mixer, 3/4" connections. Vertical/horizontal setting-up with FOUR SEPARATE EXITS. Functioning field from 0,5 bar to 5 bar (for greater pressures integrate water-flow limiting devices). Water-flow capacity to 3 bar with a single exit around 40 l/min.



031 Хром Chrome **1.250**

43109 + 43250

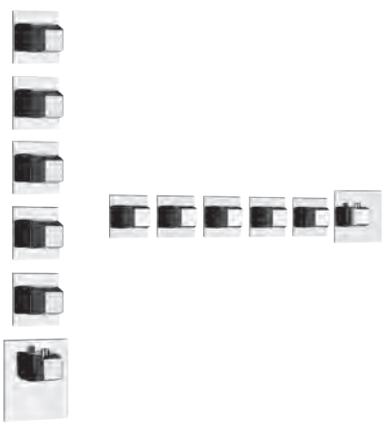

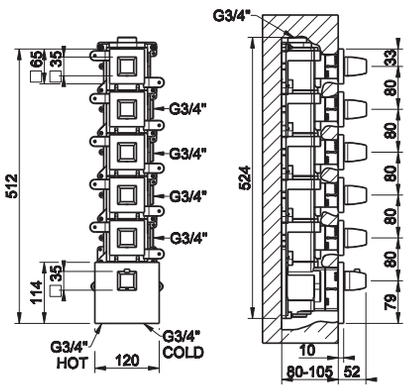

43109

Встраиваемые части для термостатического смесителя высокой производительности, подключение на 3/4", с вертикальной/ горизонтальной установкой с ПЯТЬЮ НЕЗАВИСИМЫМИ ВЫХОДАМИ.
Built-in thermostatic high-capacity mixer, 3/4" connections. Vertical/horizontal setting-up with FIVE SEPARATE EXITS.

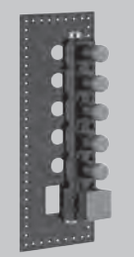

031 Хром Chrome **1.298**

43250

Внешние части встроенного термостатического смесителя высокой производительности, подключение на 3/4", с вертикальной/ горизонтальной установкой, с ПЯТЬЮ НЕЗАВИСИМЫМИ ВЫХОДАМИ. Рабочее давление от 0,5 бар до 5 бар (для более высоких значений давления следует устанавливать редуктор). Средняя производительность при 3 бар с одним выходом около 40 л/мин.
External parts for thermostatic high-capacity built-in part mixer, 3/4" connections. Vertical/horizontal setting-up with FIVE SEPARATE EXITS. Functioning field from 0,5 bar to 5 bar (for greater pressures integrate water-flow limiting devices). Water-flow capacity to 3 bar with a single exit around 40 l/min.

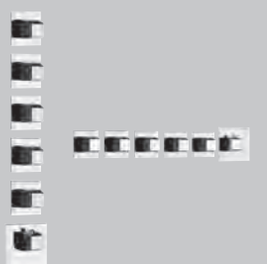

031 Хром Chrome **1.372**

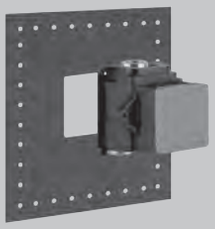

43281

Встраиваемые части для термостатического смесителя высокой производительности, подключение на 3/4".
Built-in parts for thermostatic high-capacity mixer, 3/4" connections.

031	Хром	Chrome	**486**

43281 + 43258





43258

Внешние части встроенного термостатического смесителя высокой производительности, подключение на 3/4". Рабочее давление от 0,5 бар до 5 бар (для более высоких значений давления следует устанавливать редуктор). Средняя производительность при 3 бар около 40 л/мин.
External parts for thermostatic high-capacity built-in mixer. Functioning field from 0,5 bar to 5 bar (for greater pressures integrate water-flow limiting devices). Water-flow capacity to 3 bar with a single exit around 40 l/min.

031	Хром	Chrome	**419**

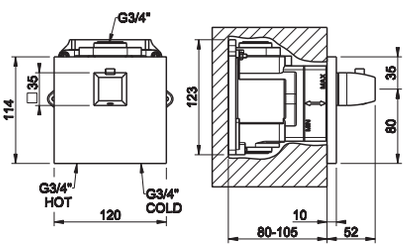

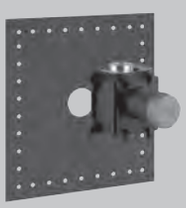

43283

Внутренние части запорного вентиля для термостатического смесителя высокой производительности, подключение на 3/4".
Built-in parts stop valve for thermostatic high-capacity mixer, 3/4" connections.

031	Хром	Chrome	**326**

43283 + 43270





43270

Внешние части для запорного крана для термостатического смесителя высокой производительности, подключение на 3/4", средняя
производительность при 3 бар с одним выходом около 40 л/мин.
External parts for stop valve for thermostatic high-capacity mixer, 3/4" connections. Water-flow capacity to 3 bar around to 40 l/min.

031	Хром	Chrome	**254**

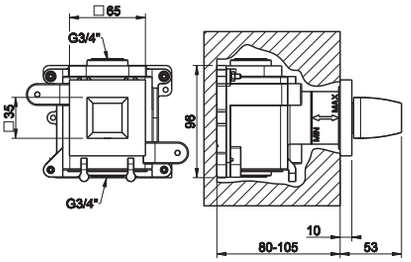

GESSI

THERMOSTATIC MULTIFUNCTION SELECTOR

OVALE



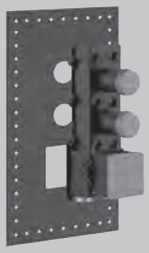

43103

Встраиваемые части для термостатического смесителя высокой производительности, подключение на 3/4", с вертикальной/ горизонтальной установкой с ДВУМЯ НЕЗАВИСИМЫМИ ВЫХОДАМИ.
Built-in thermostatic high-capacity mixer, 3/4" connections. Vertical/horizontal setting up with TWO SEPARATE EXITS.

031	Хром	Chrome	**881**

43103 + 43044





43044

Внешние части встроенного термостатического смесителя высокой производительности, подключение на 3/4", с вертикальной/ горизонтальной установкой, с ДВУМЯ НЕЗАВИСИМЫМИ ВЫХОДАМИ. Рабочее давление от 0,5 бар до 5 бар (для более высоких значений давления следует устанавливать редуктор). Средняя производительность при 3 бар с одним выходом около 40 л/мин.
External parts for thermostatic high-capacity built-in part mixer, 3/4" connections. Vertical/horizontal setting up with TWO SEPARATE EXITS. Functioning field from 0,5 bar to 5 bar (for greater pressures integrate water-flow limiting devices). Water-flow capacity to 3 bar with a single exit around 40 l/min.

031	Хром	Chrome	**945**

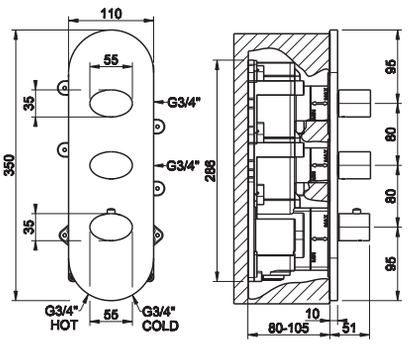

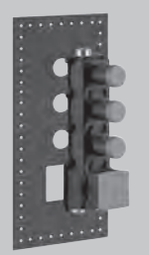

43105

Встраиваемые части для термостатического смесителя высокой производительности, подключение на 3/4", с вертикальной/ горизонтальной установкой с ТРЕМЯ НЕЗАВИСИМЫМИ ВЫХОДАМИ.
Built-in thermostatic high-capacity mixer, 3/4" connections. Vertical/horizontal setting up with THREE SEPARATE EXITS.

031	Хром	Chrome	**984**

43105 + 43046





43046

Внешние части встроенного термостатического смесителя высокой производительности, подключение на 3/4", с вертикальной/ горизонтальной установкой, с ТРЕМЯ НЕЗАВИСИМЫМИ ВЫХОДАМИ. Рабочее давление от 0,5 бар до 5 бар (для более высоких значений давления следует устанавливать редуктор). Средняя производительность при 3 бар с одним выходом около 40 л/мин.
External parts for thermostatic high-capacity built-in part mixer, 3/4" connections. Vertical/horizontal setting up with THREE SEPARATE EXITS. Functioning field from 0,5 bar to 5 bar (for greater pressures integrate water-flow limiting devices). Water-flow capacity to 3 bar with a single exit around 40 l/min.

031	Хром	Chrome	**1.100**

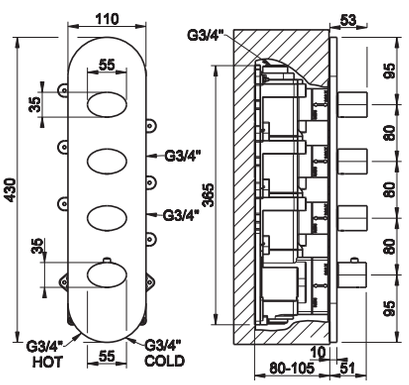

43107 + 43048



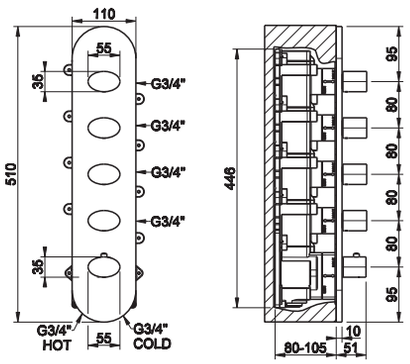

43107

Встраиваемые части для термостатического смесителя высокой производительности, подключение на 3/4", с вертикальной/ горизонтальной установкой с ЧЕТЫРЬМЯ НЕЗАВИСИМЫМИ ВЫХОДАМИ.
Built-in thermostatic high-capacity mixer, 3/4" connections. Vertical/horizontal setting-up with FOUR SEPARATE EXITS.

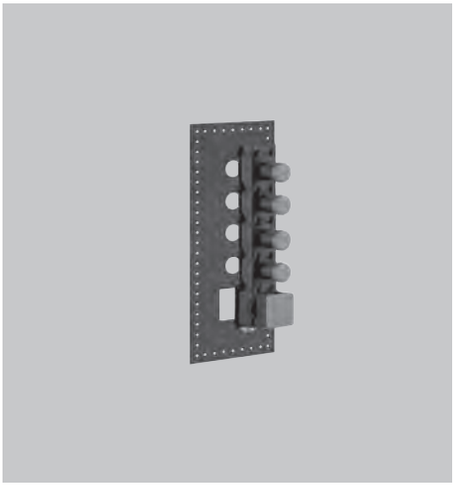

031	Хром	Chrome	**1.157**

43048

Внешние части встроенного термостатического смесителя высокой производительности, подключение на 3/4", с вертикальной/ горизонтальной установкой, с ЧЕТЫРЬМЯ НЕЗАВИСИМЫМИ ВЫХОДАМИ. Рабочее давление от 0,5 бар до 5 бар (для более высоких значений давления следует устанавливать редуктор). Средняя производительность при 3 бар с одним выходом около 40 л/мин.
External parts for thermostatic high-capacity built-in part mixer, 3/4" connections. Vertical/horizontal setting-up with FOUR SEPARATE EXITS. Functioning field from 0,5 bar to 5 bar (for greater pressures integrate water-flow limiting devices). Water-flow capacity to 3 bar with a single exit around 40 l/min.



031	Хром	Chrome	**1.250**

43109 + 43050



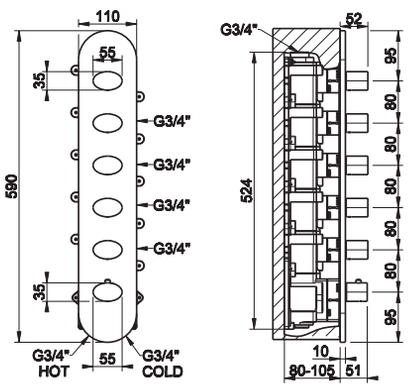

43109

Встраиваемые части для термостатического смесителя высокой производительности, подключение на 3/4", с вертикальной/ горизонтальной установкой с ПЯТЬЮ НЕЗАВИСИМЫМИ ВЫХОДАМИ.
Built-in thermostatic high-capacity mixer, 3/4" connections. Vertical/horizontal setting-up with FIVE SEPARATE EXITS.

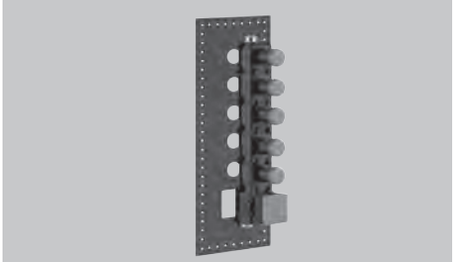

031	Хром	Chrome	**1.298**

43050

Внешние части встроенного термостатического смесителя высокой производительности, подключение на 3/4", с вертикальной/ горизонтальной установкой, с ПЯТЬЮ НЕЗАВИСИМЫМИ ВЫХОДАМИ. Рабочее давление от 0,5 бар до 5 бар (для более высоких значений давления следует устанавливать редуктор). Средняя производительность при 3 бар с одним выходом около 40 л/мин.
External parts for thermostatic high-capacity built-in part mixer, 3/4" connections. Vertical/horizontal setting-up with FIVE SEPARATE EXITS. Functioning field from 0,5 bar to 5 bar (for greater pressures integrate water-flow limiting devices). Water-flow capacity to 3 bar with a single exit around 40 l/min.

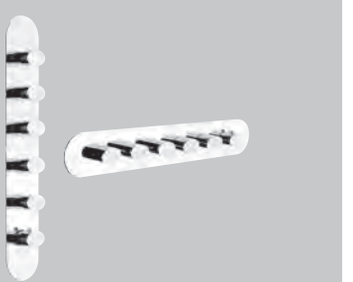

031	Хром	Chrome	**1.372**



43111

Встраиваемые части для термостатического смесителя высокой производительности, подключение на 3/4", с вертикальной/горизонтальной установкой с ПЯТЬЮ ВЫХОДАМИ И СЕЛЕКТОРОМ.
Built-in thermostatic high-capacity mixer, 3/4" connections. Vertical/horizontal setting-up with FIVE EXITS AND SELECTOR TO SINGLE CHOICE.

031	Хром	Chrome	**1.200**

43111 + 43052





43052

Внешние части для встраиваемого термостатического смесителя высокой производительности, подключение на 3/4", установка вертикальная/горизонтальная с ПЯТЬЮ ВЫХОДАМИ И СЕЛЕКТОРОМ. Рабочее давление от 0,5 бар до 5 бар (Для более высоких значений давления следует установить редуктор). Средняя производительность при 3 бар с одним выходом около 34 л/мин.
External parts for thermostatic high-capacity built in part mixer, 3/4" connections. Vertical/horizontal setting-up with FIVE EXITS AND SELECTOR TO SINGLE CHOICE. Functioning field from 0,5 bar to 5 bar (for greater pressures integrate water-flow limiting devices). Water-flow capacity to 3 bar with a single exit around 34 l/min.

031	Хром	Chrome	**945**

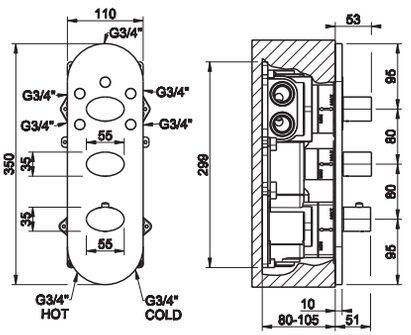

GESSI

THERMOSTATIC MULTIFUNCTION SELECTOR

OVALE



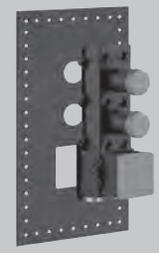

43103

Встраиваемые части для термостатического смесителя высокой производительности, подключение на 3/4", с вертикальной/ горизонтальной установкой с ДВУМЯ НЕЗАВИСИМЫМИ ВЫХОДАМИ.
Built-in thermostatic high-capacity mixer, 3/4" connections. Vertical/horizontal setting up with TWO SEPARATE EXITS.

031	Хром	Chrome	**881**

43103 + 43224





43224

Внешние части встроенного термостатического смесителя высокой производительности, подключение на 3/4", с вертикальной/ горизонтальной установкой, с ДВУМЯ НЕЗАВИСИМЫМИ ВЫХОДАМИ. Рабочее давление от 0,5 бар до 5 бар (для более высоких значений давления следует устанавливать редуктор). Средняя производительность при 3 бар с одним выходом около 40 л/мин.
External parts for thermostatic high-capacity built-in part mixer, 3/4" connections. Vertical/horizontal setting up with TWO SEPARATE EXITS. Functioning field from 0,5 bar to 5 bar (for greater pressures integrate water-flow limiting devices). Water-flow capacity to 3 bar with a single exit around 40 l/min.

031	Хром	Chrome	**945**

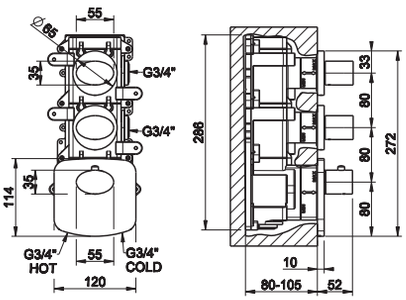



43105

Встраиваемые части для термостатического смесителя высокой производительности, подключение на 3/4", с вертикальной/ горизонтальной установкой с ТРЕМЯ НЕЗАВИСИМЫМИ ВЫХОДАМИ.
Built-in thermostatic high-capacity mixer, 3/4" connections. Vertical/horizontal setting up with THREE SEPARATE EXITS.

031	Хром	Chrome	**984**

43105 + 43226



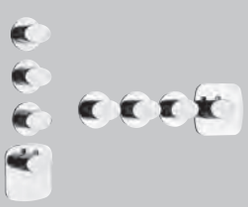

43226

Внешние части встроенного термостатического смесителя высокой производительности, подключение на 3/4", с вертикальной/ горизонтальной установкой, с ТРЕМЯ НЕЗАВИСИМЫМИ ВЫХОДАМИ. Рабочее давление от 0,5 бар до 5 бар (для более высоких значений давления следует устанавливать редуктор). Средняя производительность при 3 бар с одним выходом около 40 л/мин.
External parts for thermostatic high-capacity built-in part mixer, 3/4" connections. Vertical/horizontal setting up with THREE SEPARATE EXITS. Functioning field from 0,5 bar to 5 bar (for greater pressures integrate water-flow limiting devices). Water-flow capacity to 3 bar with a single exit around 40 l/min.

031	Хром	Chrome	**1.100**

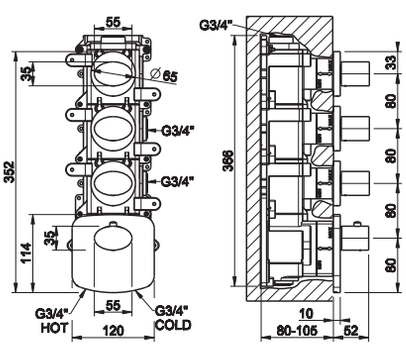

43107 + 43228

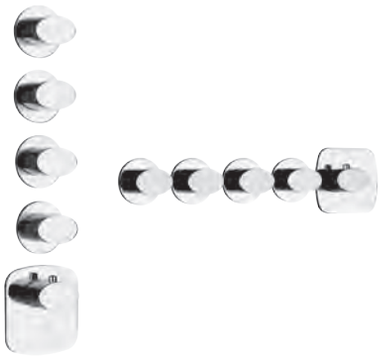

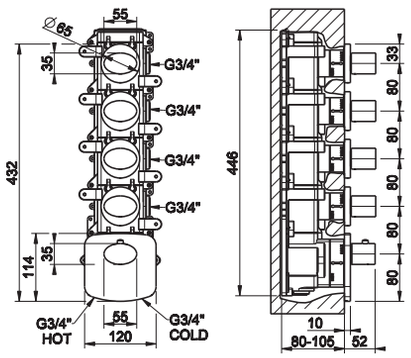

43107

Встраиваемые части для термостатического смесителя высокой производительности, подключение на 3/4", с вертикальной/ горизонтальной установкой с ЧЕТЫРЬМЯ НЕЗАВИСИМЫМИ ВЫХОДАМИ.
Built-in thermostatic high-capacity mixer, 3/4" connections. Vertical/horizontal setting-up with FOUR SEPARATE EXITS.

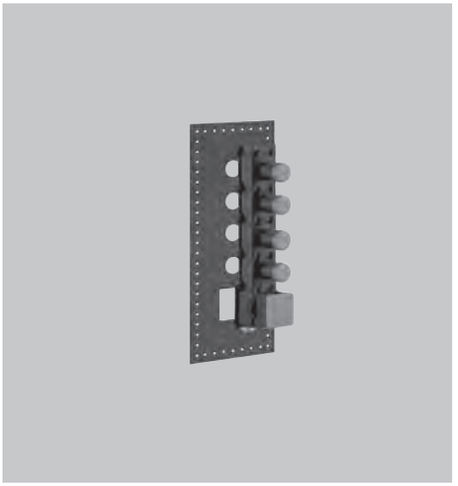

031	Хром	Chrome	**1.157**

43228

Внешние части встроенного термостатического смесителя высокой производительности, подключение на 3/4", с вертикальной/ горизонтальной установкой, с ЧЕТЫРЬМЯ НЕЗАВИСИМЫМИ ВЫХОДАМИ. Рабочее давление от 0,5 бар до 5 бар (для более высоких значений давления следует устанавливать редуктор). Средняя производительность при 3 бар с одним выходом около 40 л/мин.
External parts for thermostatic high-capacity built-in part mixer, 3/4" connections. Vertical/horizontal setting-up with FOUR SEPARATE EXITS. Functioning field from 0,5 bar to 5 bar (for greater pressures integrate water-flow limiting devices). Water-flow capacity to 3 bar with a single exit around 40 l/min.

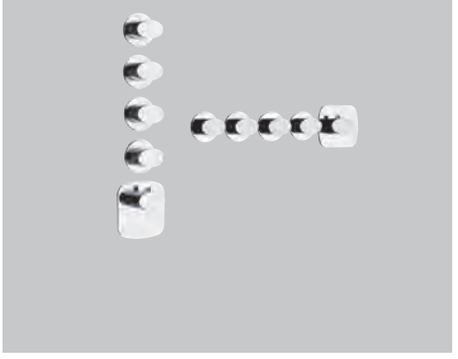

031	Хром	Chrome	**1.250**

43109 + 43230

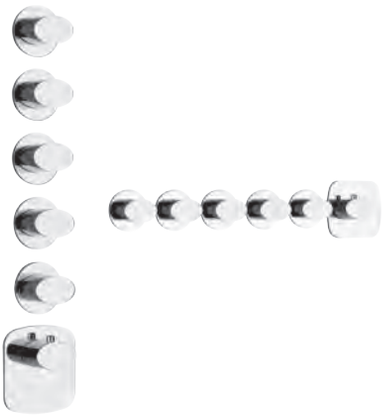

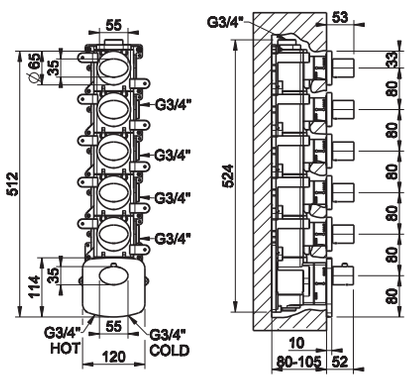

43109

Встраиваемые части для термостатического смесителя высокой производительности, подключение на 3/4", с вертикальной/ горизонтальной установкой с ПЯТЬЮ НЕЗАВИСИМЫМИ ВЫХОДАМИ.
Built-in thermostatic high-capacity mixer, 3/4" connections. Vertical/horizontal setting-up with FIVE SEPARATE EXITS.

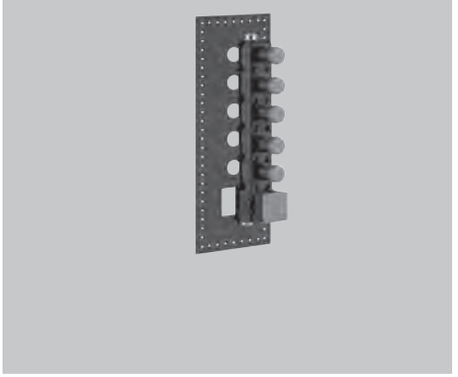

031	Хром	Chrome	**1.298**

43230

Внешние части встроенного термостатического смесителя высокой производительности, подключение на 3/4", с вертикальной/ горизонтальной установкой, с ПЯТЬЮ НЕЗАВИСИМЫМИ ВЫХОДАМИ. Рабочее давление от 0,5 бар до 5 бар (для более высоких значений давления следует устанавливать редуктор). Средняя производительность при 3 бар с одним выходом около 40 л/мин.
External parts for thermostatic high-capacity built-in part mixer, 3/4" connections. Vertical/horizontal setting-up with FIVE SEPARATE EXITS. Functioning field from 0,5 bar to 5 bar (for greater pressures integrate water-flow limiting devices). Water-flow capacity to 3 bar with a single exit around 40 l/min.

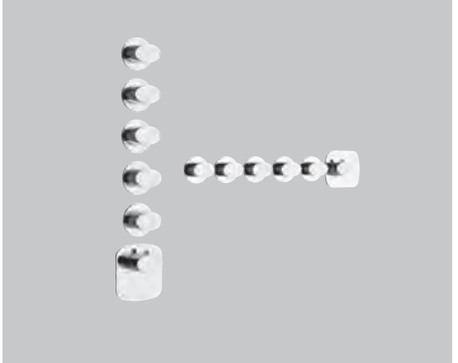

031	Хром	Chrome	**1.372**

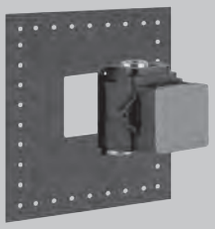

43281

Встраиваемые части для термостатического смесителя высокой производительности, подключение на 3/4".
Built-in parts for thermostatic high-capacity mixer, 3/4" connections.

031	Хром	Chrome	**486**

43281 + 43254





43254

Внешние части встроенного термостатического смесителя высокой производительности, подключение на 3/4". Рабочее давление от 0,5 бар до 5 бар (для более высоких значений давления следует устанавливать редуктор). Средняя производительность при 3 бар около 40 л/мин.
External parts for thermostatic high-capacity built-in mixer. Functioning field from 0,5 bar to 5 bar (for greater pressures integrate water-flow limiting devices). Water-flow capacity to 3 bar with a single exit around 40 l/min.

031	Хром	Chrome	**420**

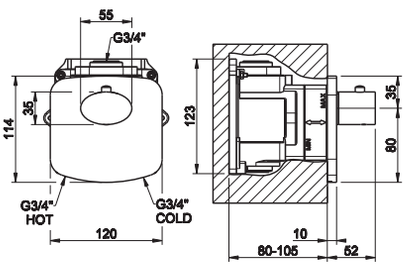

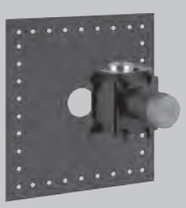

43283

Внутренние части запорного вентиля для термостатического смесителя высокой производительности, подключение на 3/4".
Built-in parts stop valve for thermostatic high-capacity mixer, 3/4" connections.

031	Хром	Chrome	**326**

43283 + 43266





43266

Внешние части для запорного крана для термостатического смесителя высокой производительности, подключение на 3/4", средняя
производительность при 3 бар с одним выходом около 40 л/мин.
External parts for stop valve for thermostatic high-capacity mixer, 3/4" connections. Water-flow capacity to 3 bar around to 40 l/min.

031	Хром	Chrome	**254**

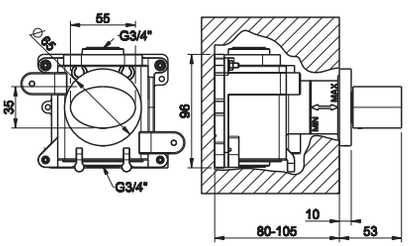

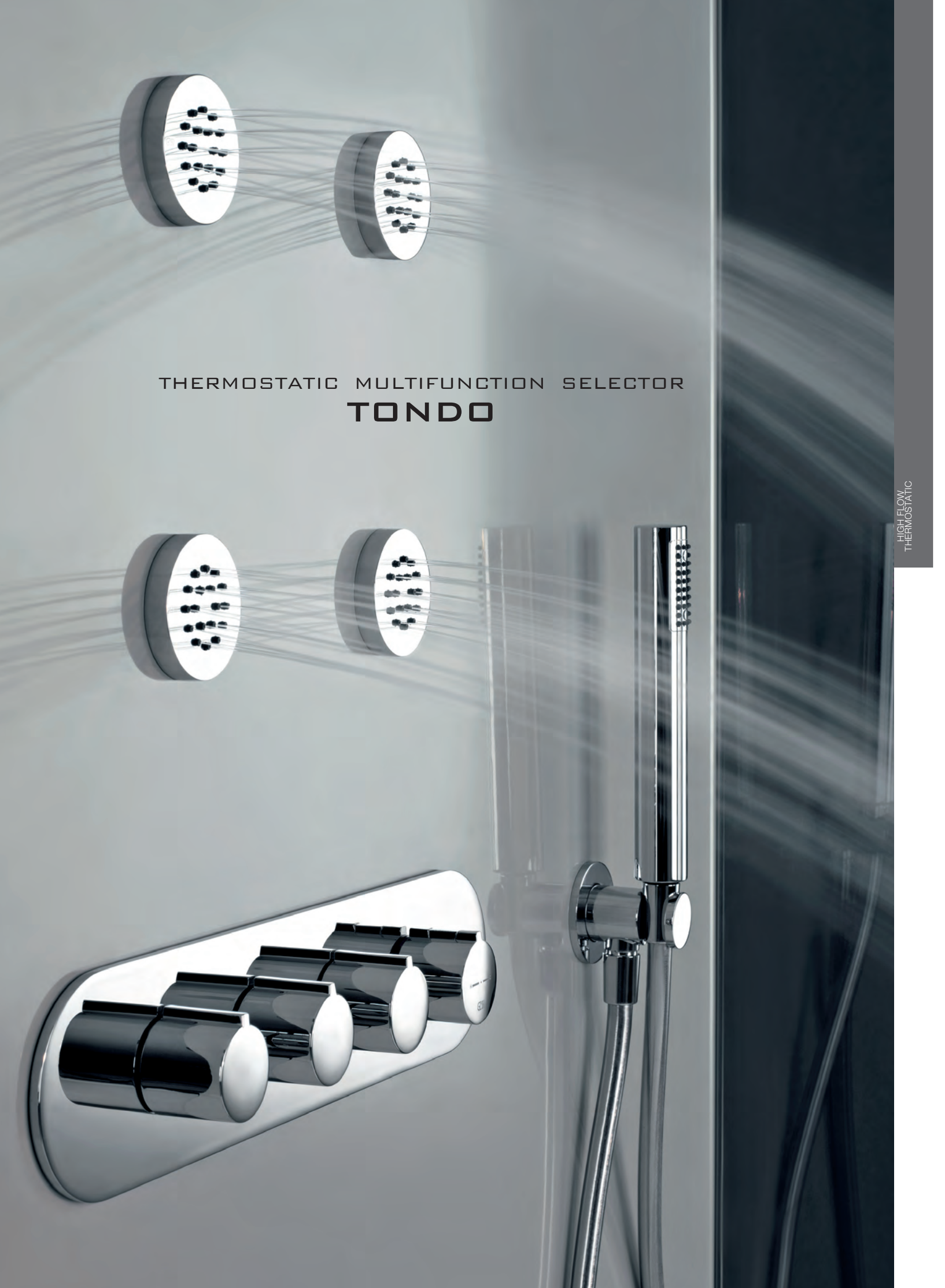

THERMOSTATIC MULTIFUNCTION SELECTOR

TONDO

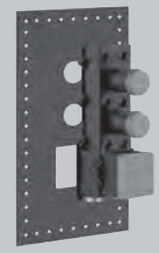

43103

Встраиваемые части для термостатического смесителя высокой производительности, подключение на 3/4", с вертикальной/ горизонтальной установкой с ДВУМЯ НЕЗАВИСИМЫМИ ВЫХОДАМИ.
Built-in thermostatic high-capacity mixer, 3/4" connections. Vertical/horizontal setting up with TWO SEPARATE EXITS.

031	Хром	Chrome	**881**

43103 + 43064

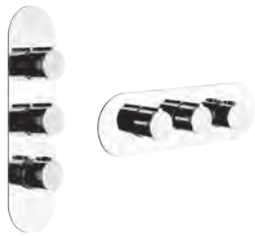



43064

Внешние части встроенного термостатического смесителя высокой производительности, подключение на 3/4", с вертикальной/ горизонтальной установкой, с ДВУМЯ НЕЗАВИСИМЫМИ ВЫХОДАМИ. Рабочее давление от 0,5 бар до 5 бар (для более высоких значений давления следует устанавливать редуктор). Средняя производительность при 3 бар с одним выходом около 40 л/мин.
External parts for thermostatic high-capacity built-in part mixer, 3/4" connections. Vertical/horizontal setting up with TWO SEPARATE EXITS. Functioning field from 0,5 bar to 5 bar (for greater pressures integrate water-flow limiting devices). Water-flow capacity to 3 bar with a single exit around 40 l/min.

031	Хром	Chrome	**945**

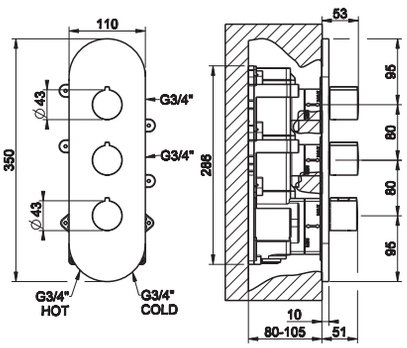

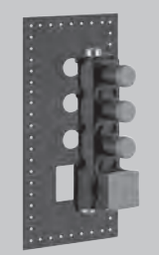

43105

Встраиваемые части для термостатического смесителя высокой производительности, подключение на 3/4", с вертикальной/ горизонтальной установкой с ТРЕМЯ НЕЗАВИСИМЫМИ ВЫХОДАМИ.
Built-in thermostatic high-capacity mixer, 3/4" connections. Vertical/horizontal setting up with THREE SEPARATE EXITS.

031	Хром	Chrome	**984**

43105 + 43066





43066

Внешние части встроенного термостатического смесителя высокой производительности, подключение на 3/4", с вертикальной/ горизонтальной установкой, с ТРЕМЯ НЕЗАВИСИМЫМИ ВЫХОДАМИ. Рабочее давление от 0,5 бар до 5 бар (для более высоких значений давления следует устанавливать редуктор). Средняя производительность при 3 бар с одним выходом около 40 л/мин.
External parts for thermostatic high-capacity built-in part mixer, 3/4" connections. Vertical/horizontal setting up with THREE SEPARATE EXITS. Functioning field from 0,5 bar to 5 bar (for greater pressures integrate water-flow limiting devices). Water-flow capacity to 3 bar with a single exit around 40 l/min.

031	Хром	Chrome	**1.100**

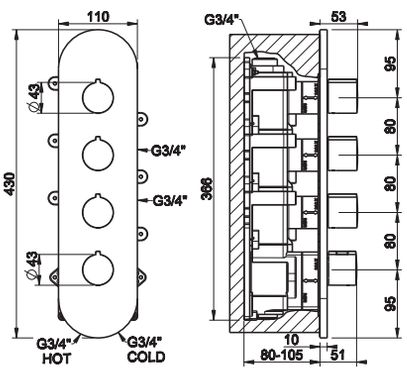

43107 + 43068



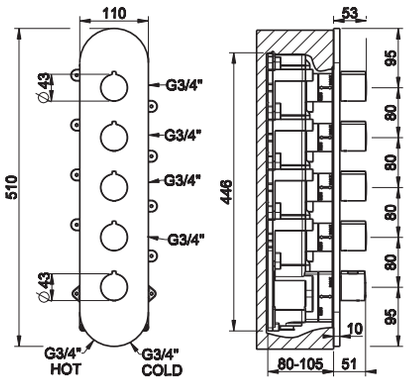

43107

Встраиваемые части для термостатического смесителя высокой производительности, подключение на 3/4", с вертикальной/ горизонтальной установкой с ЧЕТЫРЬМЯ НЕЗАВИСИМЫМИ ВЫХОДАМИ.
Built-in thermostatic high-capacity mixer, 3/4" connections. Vertical/horizontal setting-up with FOUR SEPARATE EXITS.



031	Хром	Chrome	**1.157**

43068

Внешние части встроенного термостатического смесителя высокой производительности, подключение на 3/4", с вертикальной/ горизонтальной установкой, с ЧЕТЫРЬМЯ НЕЗАВИСИМЫМИ ВЫХОДАМИ. Рабочее давление от 0,5 бар до 5 бар (для более высоких значений давления следует устанавливать редуктор). Средняя производительность при 3 бар с одним выходом около 40 л/мин.
External parts for thermostatic high-capacity built-in part mixer, 3/4" connections. Vertical/horizontal setting-up with FOUR SEPARATE EXITS. Functioning field from 0,5 bar to 5 bar (for greater pressures integrate water-flow limiting devices). Water-flow capacity to 3 bar with a single exit around 40 l/min.



031	Хром	Chrome	**1.250**

43109 + 43070



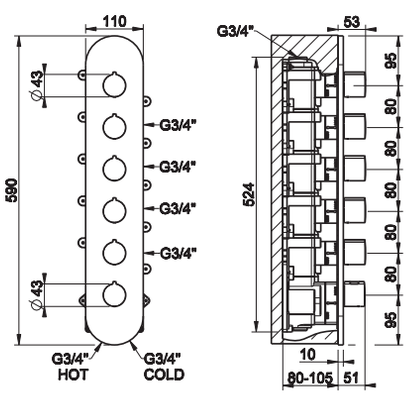

43109

Встраиваемые части для термостатического смесителя высокой производительности, подключение на 3/4", с вертикальной/ горизонтальной установкой с ПЯТЬЮ НЕЗАВИСИМЫМИ ВЫХОДАМИ.
Built-in thermostatic high-capacity mixer, 3/4" connections. Vertical/horizontal setting-up with FIVE SEPARATE EXITS.



031	Хром	Chrome	**1.298**

43070

Внешние части встроенного термостатического смесителя высокой производительности, подключение на 3/4", с вертикальной/ горизонтальной установкой, с ПЯТЬЮ НЕЗАВИСИМЫМИ ВЫХОДАМИ. Рабочее давление от 0,5 бар до 5 бар (для более высоких значений давления следует устанавливать редуктор). Средняя производительность при 3 бар с одним выходом около 40 л/мин.
External parts for thermostatic high-capacity built-in part mixer, 3/4" connections. Vertical/horizontal setting-up with FIVE SEPARATE EXITS. Functioning field from 0,5 bar to 5 bar (for greater pressures integrate water-flow limiting devices). Water-flow capacity to 3 bar with a single exit around 40 l/min.

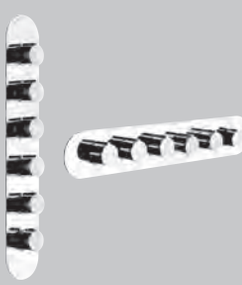

031	Хром	Chrome	**1.372**



43111

Встраиваемые части для термостатического смесителя высокой производительности, подключение на 3/4", с вертикальной/горизонтальной установкой с ПЯТЬЮ ВЫХОДАМИ И СЕЛЕКТОРОМ.
Built-in thermostatic high-capacity mixer, 3/4" connections. Vertical/horizontal setting-up with FIVE EXITS AND SELECTOR TO SINGLE CHOICE.

031	Хром	Chrome	**1.200**

43111 + 43072

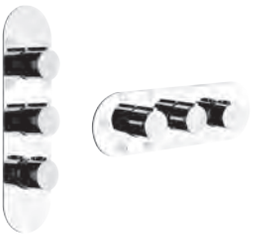



43072

Внешние части для встраиваемого термостатического смесителя высокой производительности, подключение на 3/4", установка вертикальная/горизонтальная с ПЯТЬЮ ВЫХОДАМИ И СЕЛЕКТОРОМ. Рабочее давление от 0,5 бар до 5 бар (Для более высоких значений давления следует установить редуктор). Средняя производительность при 3 бар с одним выходом около 34 л/мин.
External parts for thermostatic high-capacity built in part mixer, 3/4" connections. Vertical/horizontal setting-up with FIVE EXITS AND SELECTOR TO SINGLE CHOICE. Functioning field from 0,5 bar to 5 bar (for greater pressures integrate water-flow limiting devices). Water-flow capacity to 3 bar with a single exit around 34 l/min.

031	Хром	Chrome	**945**

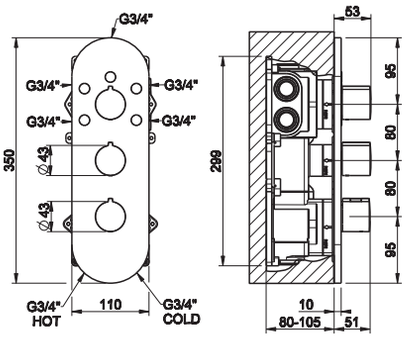

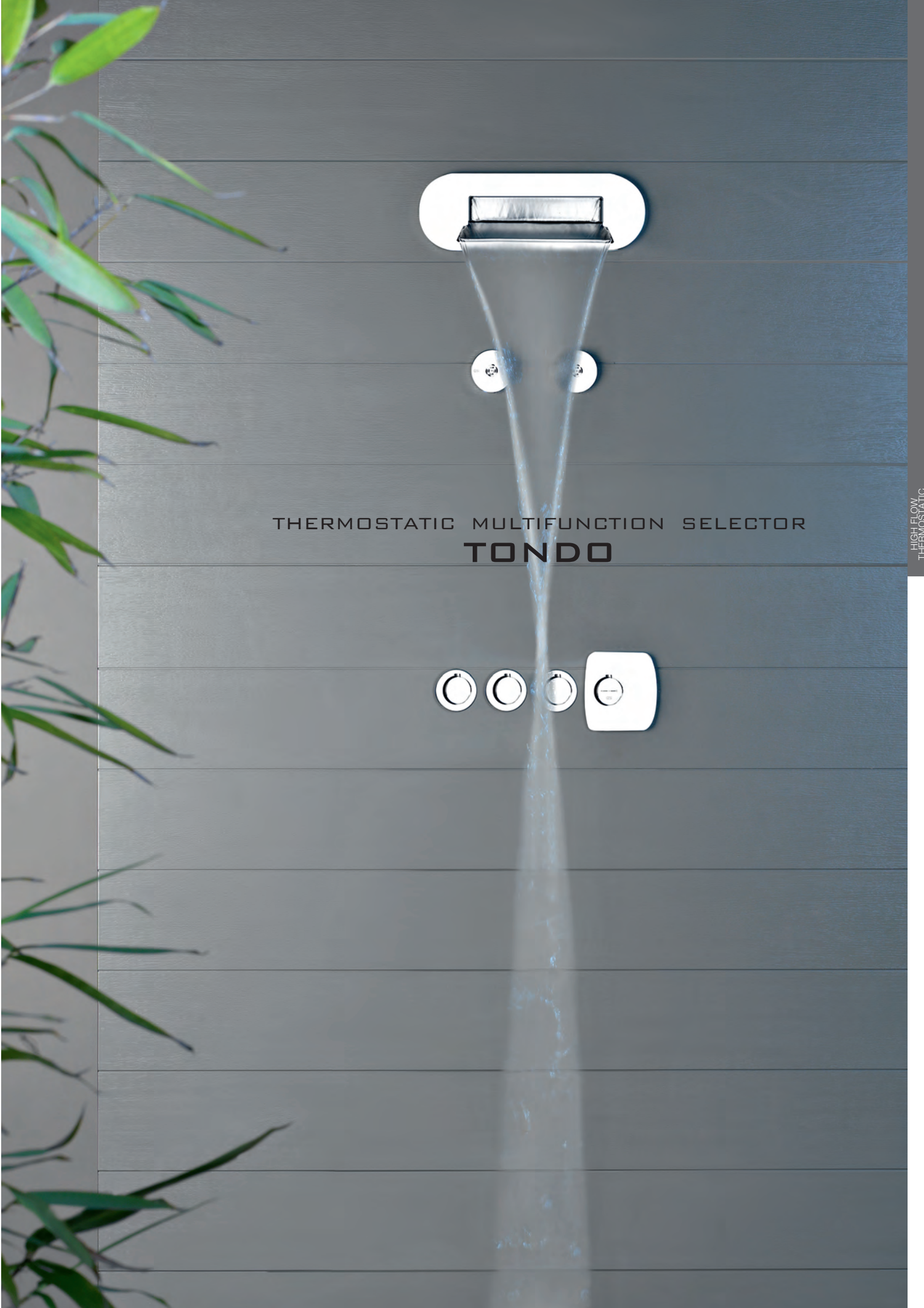

THERMOSTATIC MULTIFUNCTION SELECTOR

TONDO

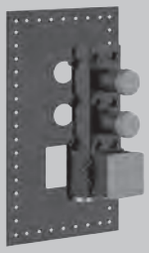

43103

Встраиваемые части для термостатического смесителя высокой производительности, подключение на 3/4", с вертикальной/ горизонтальной установкой с ДВУМЯ НЕЗАВИСИМЫМИ ВЫХОДАМИ.
Built-in thermostatic high-capacity mixer, 3/4" connections. Vertical/horizontal setting up with TWO SEPARATE EXITS.

031	Хром	Chrome	**881**

43103 + 43234





43234

Внешние части встроенного термостатического смесителя высокой производительности, подключение на 3/4", с вертикальной/ горизонтальной установкой, с ДВУМЯ НЕЗАВИСИМЫМИ ВЫХОДАМИ. Рабочее давление от 0,5 бар до 5 бар (для более высоких значений давления следует устанавливать редуктор). Средняя производительность при 3 бар с одним выходом около 40 л/мин.
External parts for thermostatic high-capacity built-in part mixer, 3/4" connections. Vertical/horizontal setting up with TWO SEPARATE EXITS. Functioning field from 0,5 bar to 5 bar (for greater pressures integrate water-flow limiting devices). Water-flow capacity to 3 bar with a single exit around 40 l/min.

031	Хром	Chrome	**945**

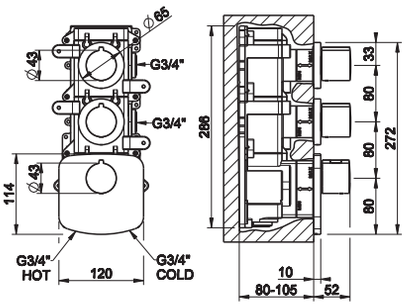

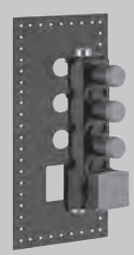

43105

Встраиваемые части для термостатического смесителя высокой производительности, подключение на 3/4", с вертикальной/ горизонтальной установкой с ТРЕМЯ НЕЗАВИСИМЫМИ ВЫХОДАМИ.
Built-in thermostatic high-capacity mixer, 3/4" connections. Vertical/horizontal setting up with THREE SEPARATE EXITS.

031	Хром	Chrome	**984**

43105 + 43236

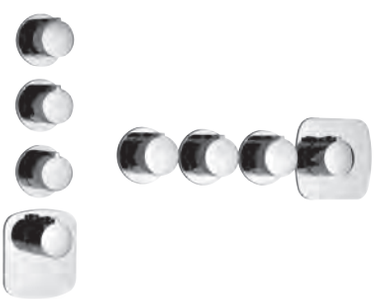



43236

Внешние части встроенного термостатического смесителя высокой производительности, подключение на 3/4", с вертикальной/ горизонтальной установкой, с ТРЕМЯ НЕЗАВИСИМЫМИ ВЫХОДАМИ. Рабочее давление от 0,5 бар до 5 бар (для более высоких значений давления следует устанавливать редуктор). Средняя производительность при 3 бар с одним выходом около 40 л/мин.
External parts for thermostatic high-capacity built-in part mixer, 3/4" connections. Vertical/horizontal setting up with THREE SEPARATE EXITS. Functioning field from 0,5 bar to 5 bar (for greater pressures integrate water-flow limiting devices). Water-flow capacity to 3 bar with a single exit around 40 l/min.

031	Хром	Chrome	**1.100**

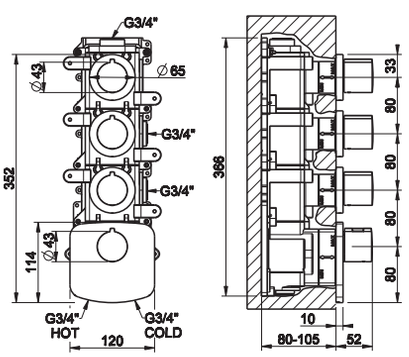

43107 + 43238



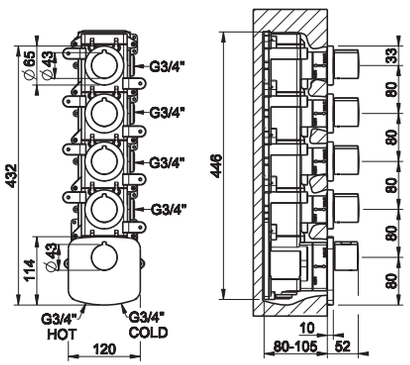

43107

Встраиваемые части для термостатического смесителя высокой производительности, подключение на 3/4", с вертикальной/ горизонтальной установкой с ЧЕТЫРЬМЯ НЕЗАВИСИМЫМИ ВЫХОДАМИ.
Built-in thermostatic high-capacity mixer, 3/4" connections. Vertical/horizontal setting-up with FOUR SEPARATE EXITS.

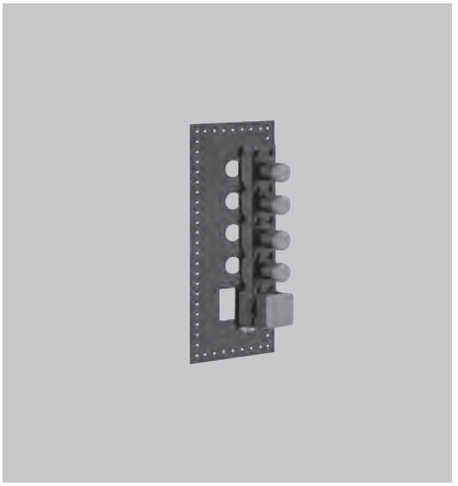

031	Хром	Chrome	**1.157**

43238

Внешние части встроенного термостатического смесителя высокой производительности, подключение на 3/4", с вертикальной/ горизонтальной установкой, с ЧЕТЫРЬМЯ НЕЗАВИСИМЫМИ ВЫХОДАМИ. Рабочее давление от 0,5 бар до 5 бар (для более высоких значений давления следует устанавливать редуктор). Средняя производительность при 3 бар с одним выходом около 40 л/мин.
External parts for thermostatic high-capacity built-in part mixer, 3/4" connections. Vertical/horizontal setting-up with FOUR SEPARATE EXITS. Functioning field from 0,5 bar to 5 bar (for greater pressures integrate water-flow limiting devices). Water-flow capacity to 3 bar with a single exit around 40 l/min.

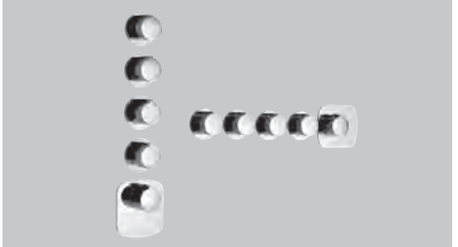

031	Хром	Chrome	**1.250**

43109 + 43240

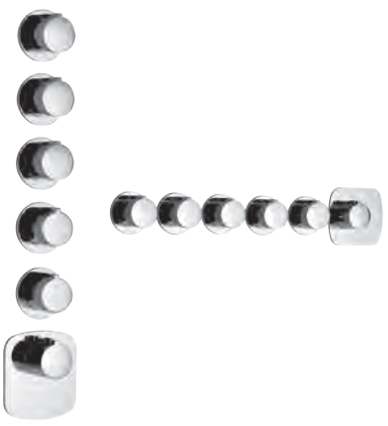

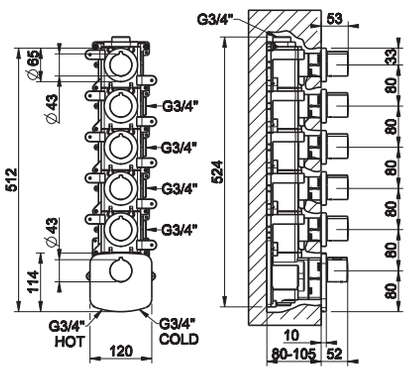

43109

Встраиваемые части для термостатического смесителя высокой производительности, подключение на 3/4", с вертикальной/ горизонтальной установкой с ПЯТЬЮ НЕЗАВИСИМЫМИ ВЫХОДАМИ.
Built-in thermostatic high-capacity mixer, 3/4" connections. Vertical/horizontal setting-up with FIVE SEPARATE EXITS.

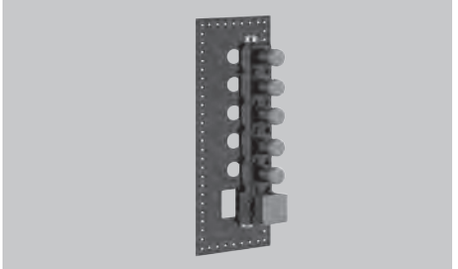

031	Хром	Chrome	**1.298**

43240

Внешние части встроенного термостатического смесителя высокой производительности, подключение на 3/4", с вертикальной/ горизонтальной установкой, с ПЯТЬЮ НЕЗАВИСИМЫМИ ВЫХОДАМИ. Рабочее давление от 0,5 бар до 5 бар (для более высоких значений давления следует устанавливать редуктор). Средняя производительность при 3 бар с одним выходом около 40 л/мин.
External parts for thermostatic high-capacity built-in part mixer, 3/4" connections. Vertical/horizontal setting-up with FIVE SEPARATE EXITS. Functioning field from 0,5 bar to 5 bar (for greater pressures integrate water-flow limiting devices). Water-flow capacity to 3 bar with a single exit around 40 l/min.

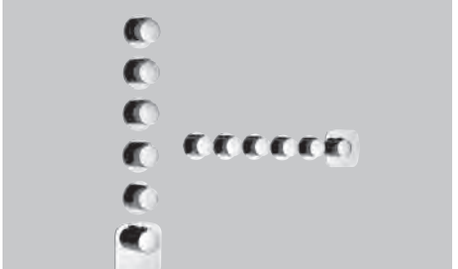

031	Хром	Chrome	**1.372**

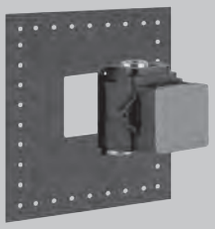

43281

Встраиваемые части для термостатического смесителя высокой производительности, подключение на 3/4".
Built-in parts for thermostatic high-capacity mixer, 3/4" connections.

031	Хром	Chrome	**486**

43281 + 43256





43256

Внешние части встроенного термостатического смесителя высокой производительности, подключение на 3/4". Рабочее давление от 0,5 бар до 5 бар (для более высоких значений давления следует устанавливать редуктор). Средняя производительность при 3 бар около 40 л/мин.
External parts for thermostatic high-capacity built-in mixer. Functioning field from 0,5 bar to 5 bar (for greater pressures integrate water-flow limiting devices). Water-flow capacity to 3 bar with a single exit around 40 l/min.

031	Хром	Chrome	**419**

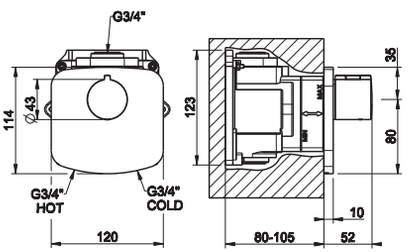

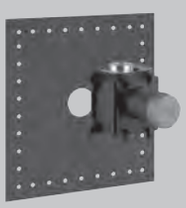

43283

Внутренние части запорного вентиля для термостатического смесителя высокой производительности, подключение на 3/4".
Built-in parts stop valve for thermostatic high-capacity mixer, 3/4" connections.

031	Хром	Chrome	**326**

43283 + 43268





43268

Внешние части для запорного крана для термостатического смесителя высокой производительности, подключение на 3/4", средняя
производительность при 3 бар с одним выходом около 40 л/мин.
External parts for stop valve for thermostatic high-capacity mixer, 3/4" connections. Water-flow capacity to 3 bar around to 40 l/min.

031	Хром	Chrome	**254**

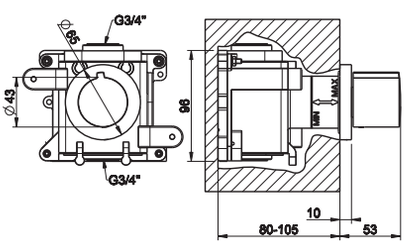

GESSI

WATER TUBE KNEIPP



32940 + 32932

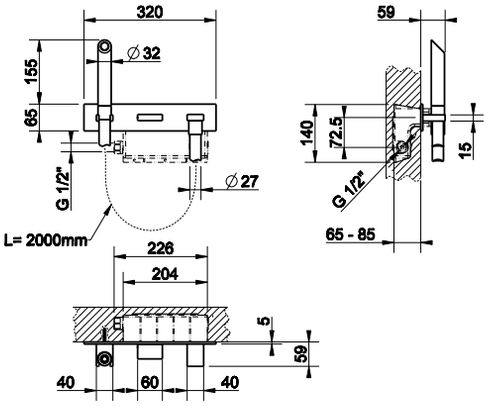

32940

Встраиваемые части для Water Tube Kneipp.
Built-in part for Water Tube Kneipp.

031	Хром	Chrome	**196**

32932

Внешние части для черного Water Tube Kneipp,душевая лейка с деревянной ручкой, с управлением,держателем для душевой лейки и выводом воды.
External parts for black Water Tube Kneipp with wooden handshower. With remote control, bracket and water supply connection.

031	Хром	Chrome	**528**



32940 + 32941

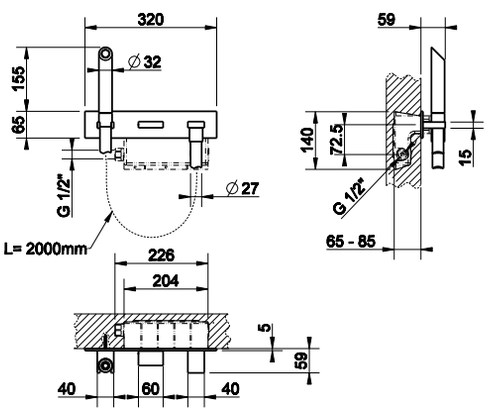

32940

Встраиваемые части для Water Tube Kneipp.
Built-in part for Water Tube Kneipp.

031	Хром	Chrome	**196**

32941

Внешние части для черного Water Tube Kneipp,душевая лейка с пластиковой ручкой, с управлением,держателем для душевой лейки и выводом воды.
External parts for black Water Tube Kneipp with handshower. With remote control, bracket and water supply connection.

031	Хром	Chrome	**453**

32961

Душ Water Tube Kneipp с деревянной лейкой, черный. Версия с удаленным управлением, держателем для лейки и выводом воды.
Black Water Tube Kneipp with wooden handshower. With bracket and water supply connection.



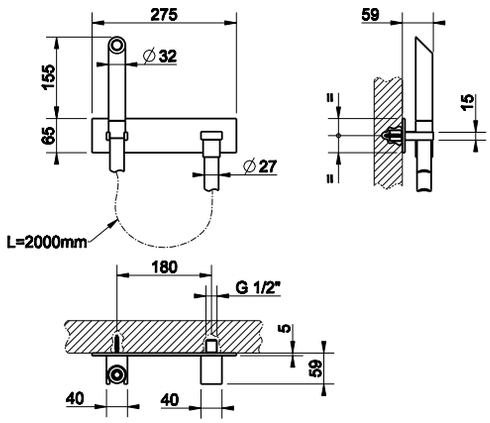

031	Хром	Chrome	**446**

32963

Душ Water Tube Kneipp с пластиковой лейкой, черный. Версия с удаленным управлением, держателем для лейки и выводом воды.
Black Water Tube Kneipp with handshower. With bracket and water supply connection.



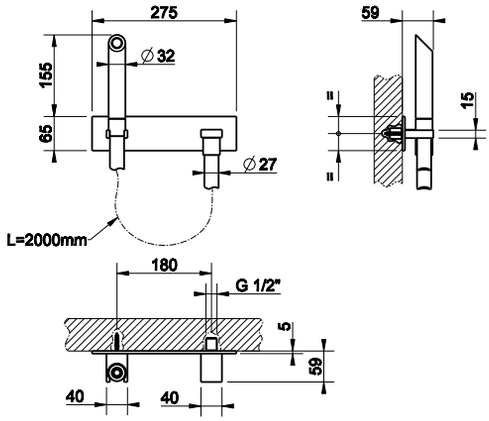

031	Хром	Chrome	**380**

GESSI®

BODY JETS







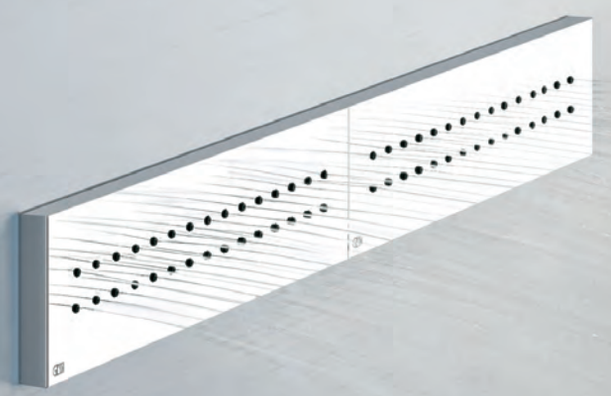



41175

Боковая форсунка ISPA.
ISPA Lateral body jet.

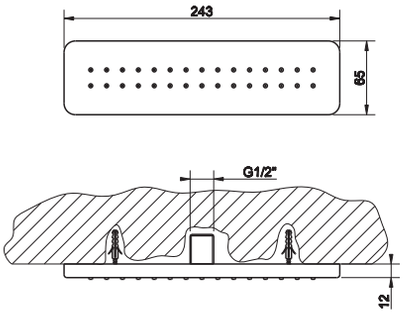

031	Хром	Chrome	**545**



41173

Боковая форсунка ISPA.
ISPA Lateral body jet.

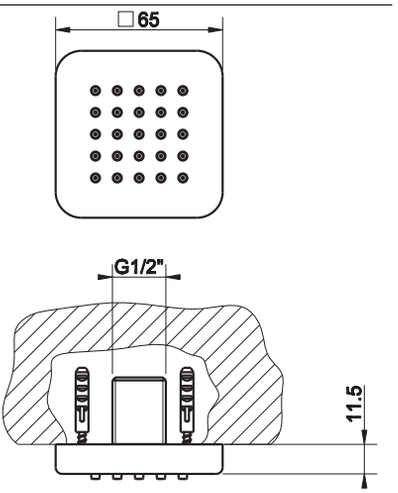

031	Хром	Chrome	**249**



41177

Боковая форсунка с распылителем ISPA.
ISPA Wall-mounted atomizer jet.

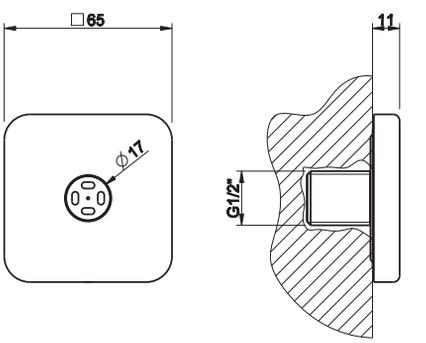

031	Хром	Chrome	**215**

32985 + 41172



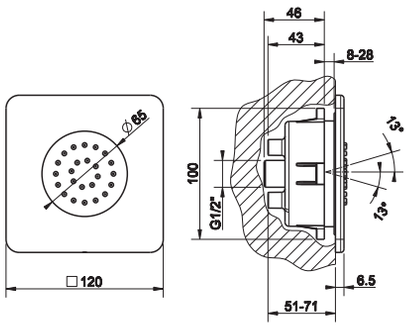

32985

Встраиваемая часть для поворотной боковой форсунки.
Built-in parts for adjustable lateral body jet.



031	Хром	Chrome	**166**

41172

Внешние части для регулируемой боковой встраиваемой форсунки ISPA.
External parts for ISPA built-in adjustable lateral body jet.



031	Хром	Chrome	**331**

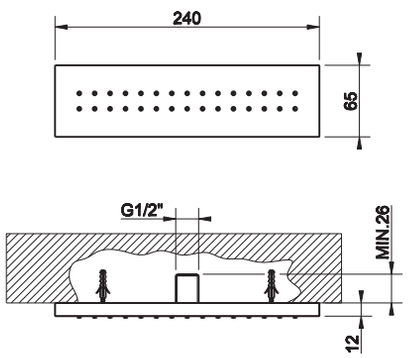

32975

Боковая форсунка RETTANGOLO.
RETTANGOLO Lateral body jet.

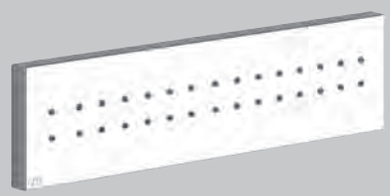

031	Хром	Chrome		**545**
149	Finox	Finox		**789**
706	Black Metal PVD	**030**	CopperPVD	**807**
299	Black XL			**684**
707	Black Metal Brushed PVD	**708**	Copper Brushed PVD	**862**

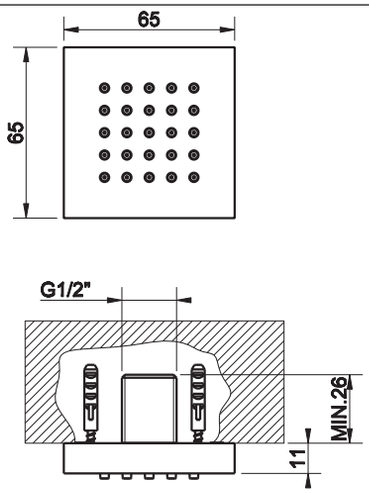

32973

Боковая форсунка QUADRO.
QUADRO Lateral body jet.



031	Хром	Chrome		**249**
149	Finox	Finox		**360**
706	Black Metal PVD	**030**	CopperPVD	**369**
299	Black XL			**313**
707	Black Metal Brushed PVD	**708**	Copper Brushed PVD	**394**



32987

Встраиваемая часть для поворотной боковой форсунки.
Built-in parts for adjustable lateral body jet.

031	Хром	Chrome	**166**

32987 + 32984





32984

Внешние части для регулируемой боковой встраиваемой форсунки QUADRO.
External parts for QUADRO built-in adjustable lateral body jet.

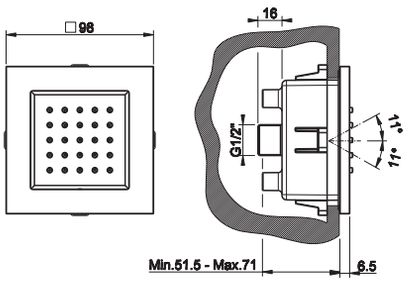

031	Хром	Chrome		**331**
149	Finox	Finox		**470**
706	Black Metal PVD	**030**	CopperPVD	**570**
299	Black XL			**458**
707	Black Metal Brushed PVD	**708**	Copper Brushed PVD	**620**



32979

Боковая форсунка с распылителем QUADRO.
QUADRO wall-mounted atomizer jet.

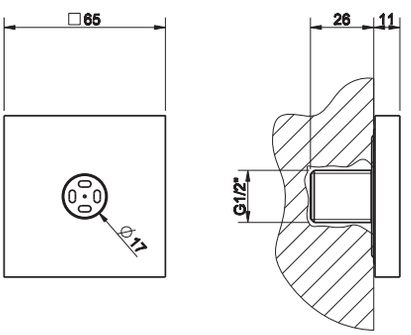

031	Хром	Chrome		**215**
149	Finox	Finox		**276**
706	Black Metal PVD	**030**	CopperPVD	**319**
299	Black XL			**272**
707	Black Metal Brushed PVD	**708**	Copper Brushed PVD	**340**



32971

Боковая форсунка TONDO.
TONDO Lateral body jet.

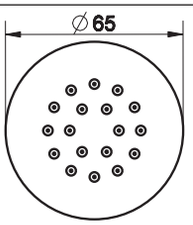

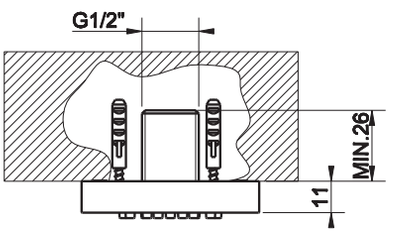

031	Хром	Chrome		**249**
149	Finox	Finox		**360**
706	Black Metal PVD	**030**	CopperPVD	**370**
299	Black XL			**313**
707	Black Metal Brushed PVD	**708**	Copper Brushed PVD	**395**

32985 + 32982



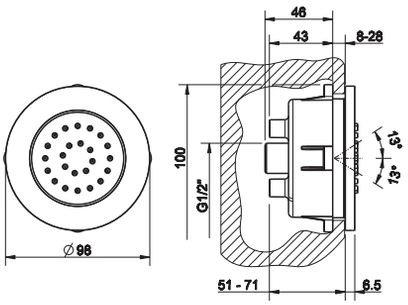

32985

Встраиваемая часть для поворотной боковой форсунки.
Built-in parts for adjustable lateral body jet.



031	Хром	Chrome		**166**

32982

Внешние части для регулируемой боковой встраиваемой форсунки TONDO.
External parts for TONDO built-in adjustable lateral body jet.



031	Хром	Chrome		**331**
149	Finox	Finox		**470**
706	Black Metal PVD	**030**	CopperPVD	**573**
299	Black XL			**458**
707	Black Metal Brushed PVD	**708**	Copper Brushed PVD	**623**

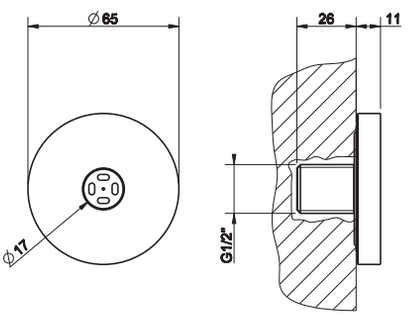

32977

Боковая форсунка с распылителем TONDO.
TONDO wall-mounted atomizer jet.



031	Хром	Chrome		**215**
149	Finox	Finox		**276**
706	Black Metal PVD	**030**	CopperPVD	**322**
299	Black XL			**272**
707	Black Metal Brushed PVD	**708**	Copper Brushed PVD	**343**

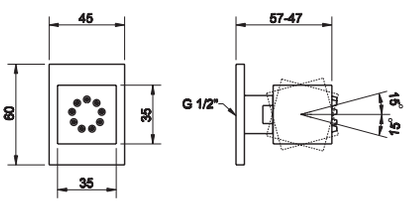

20172

Поворотная боковая форсунка QUADRO.
QUADRO Adjustable lateral body jet.

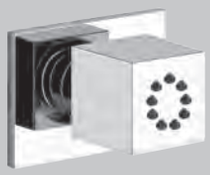

031	Хром	Chrome		**204**
149	Finox	Finox		**264**
706	Black Metal PVD	**030**	CopperPVD	**302**
299	Black XL			**259**
707	Black Metal Brushed PVD	**708**	Copper Brushed PVD	**323**

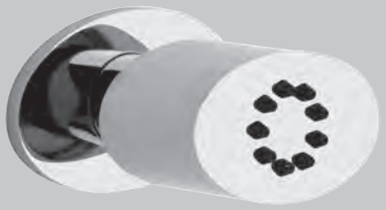

23175

Поворотная боковая форсунка OVALE.
OVALE Adjustable lateral body jet.

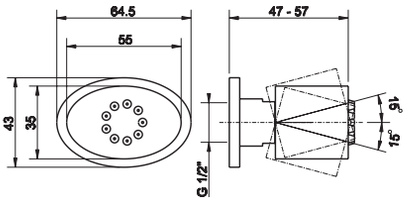

031	Хром	Chrome	**204**
149	Finox	Finox	**264**



33775

Поворотная боковая форсунка GOCCIA.
GOCCIA Adjustable lateral body jet.

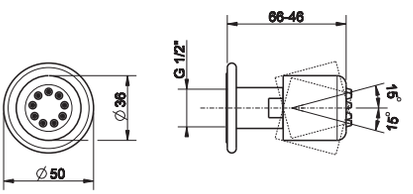

031	Хром	Chrome	**168**
147	Хром шлифованный	Brushed chrome	**219**
279	White CN		**212**
299	Black XL		**212**



13375

Поворотная боковая форсунка TONDO.
TONDO Adjustable lateral body jet.

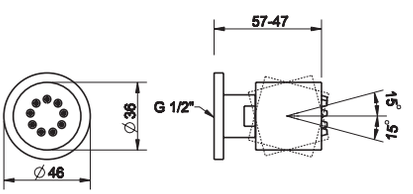

031	Хром	Chrome	**176**
149	Finox	Finox	**227**
707	Black Metal Brushed PVD		**279**
708	Copper Brushed PVD		**279**
726	Warm Steel Brushed PVD		**279**



31272

Поворотная боковая форсунка MIMI.
MIMI Adjustable lateral body jet.

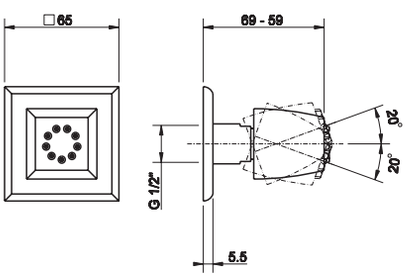

031	Хром	Chrome	**225**
149	Finox	Finox	**291**
080	Gold CCP	Gold CCP	**511**

GESSI

SHOWER SETS





54023

GESSI316 Душевой комплект, состоящий из вывода воды
на 1/2”, держателя, шланга 1,50 м и душевой лейки с защитой от известкового налёта.
GESSI316 Shower set made up of 1/2” connection water intake, shower hook, 1,50 m flexible hose and antilimestone handshower.

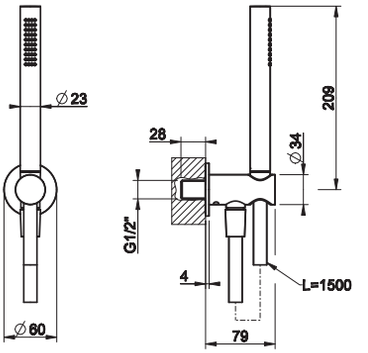

239	Steel Brushed	**438**
707	Black Metal Brushed PVD	**648**
708	Copper Brushed PVD	**648**
726	Warm Steel Brushed PVD	**648**



45223

CONO Душевой комплект, состоящий из вывода воды
на 1/2”, держателя, шланга 1,50 м и душевой лейки с защитой от известкового налёта.
CONO Shower set made up of 1/2” connection water intake, shower hook, 1,50 m flexible hose and antilimestone handshower.

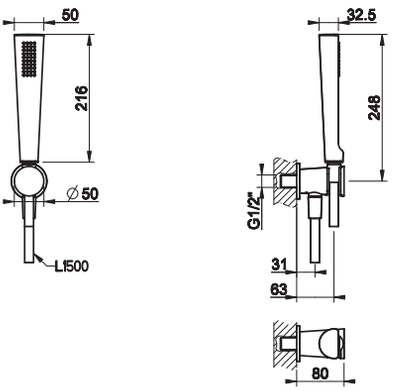

031	Хром	Chrome		**475**
149	Finox	Finox		**618**
706	Black Metal PVD	**030**	Copper PVD	**704**
279	White CN	**299**	Black XL	**567**
707	Black Metal Brushed PVD			**750**



46127

ELEGANZA Душевой комплект, состоящий из вывода воды
на 1/2”, держателя, шланга 1,50 м и душевой лейки с защитой от известкового налёта.
ELEGANZAShower set made up of 1/2” connection water intake, shower hook, 1,50 m flexible hose and antilimestone handshower.

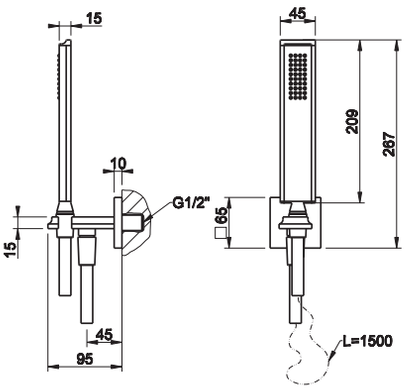

031	Хром	Chrome		**475**
149	Finox	Finox		**618**
080	Gold CCP	**087**	Gold Brushed CCP	**1.084**
713	Antique Brass PVD	Antique Brass PVD		**750**
706	Black Metal PVD	**030**	Copper PVD	**704**



41154

Душевая лейка с защитой от известкового налёта.
ISPA *Antilimestone handshower.*

031	Хром	Chrome	**210**

41161

ISPA Держатель для душевой лейки с выводом воды на 1/2”.
ISPA Handshower hook with 1/2” connection water outlet.

031	Хром	Chrome	**373**

01637

Шланг cromalux для ванны с коническим соединением на 1/2”, длина 150 см.
1,50 m Cromalux flexible hose with conic 1/2” connections.

031	Хром	Chrome	**56**

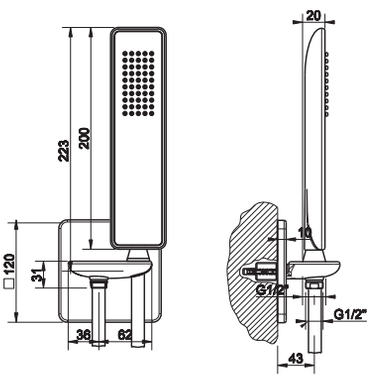

20123

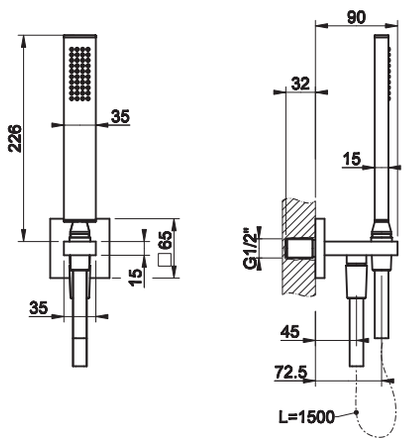

RETTANGOLO Душевой комплект, состоящий из вывода воды на 1/2”, держателя, шланга 1,50 м и душевой лейки с защитой от известкового налёта.
RETTANGOLO Shower set composed by 1/2” connection water outlet, shower hook, 1,50 m flexible hose and antilimestone handshower.

031	Хром	Chrome		**452**
149	Finox	Finox		**579**
706	Black Metal PVD	**030**	Copper PVD	**669**
299	Black XL			**580**
707	Black Metal Brushed PVD	**708**	Copper Brushed PVD	**715**



21623

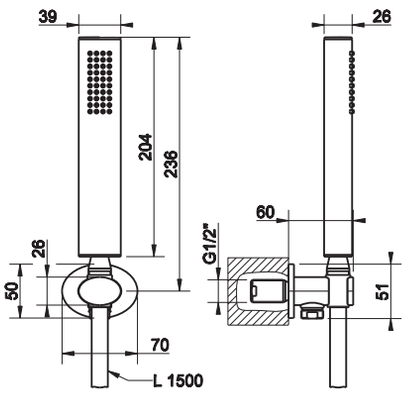

OVALE Душевой комплект, состоящий из вывода воды
на 1/2”, держателя, шланга 1,50 м и душевой лейки с защитой от известкового налёта.
OVALE Shower set composed by 1/2" connection water outlet, shower hook, 1,50 m flexible hose and antilimestone handshower.

031	Хром	Chrome	**452**
149	Finox	Finox	**579**



33773

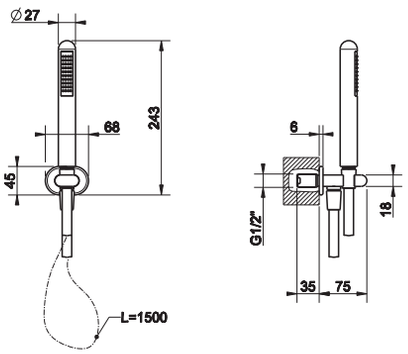

GOCCIA Душевой комплект, состоящий из вывода воды
на 1/2”, держателя, шланга 1,50 м и душевой лейки с защитой от известкового налёта.
GOCCIA Shower set composed by 1/2" water outlet connector, shower hook, 1,50 m flexible hose and antilimestone handshower.

031	Хром	Chrome	**452**
149	Finox	Finox	**579**
279	White CN		**569**
299	Black XL		**569**



14324

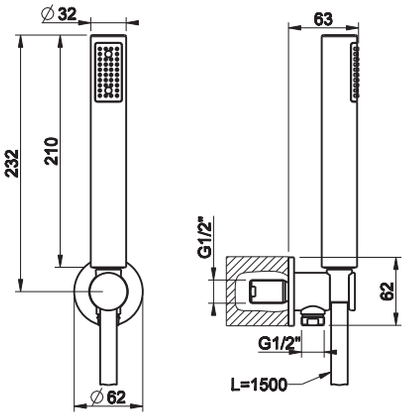

TONDO Душевой комплект, состоящий из вывода воды
на 1/2”, держателя, шланга 1,50 м и душевой лейки с защитой от известкового налёта.
TONDO Shower set made up of 1/2" connection water intake, shower hook, 1,50 m flexible hose and antilimestone handshower.

031	Хром	Chrome	**298**





31223

MIMI Душевой комплект, состоящий из вывода воды
на 1/2”, держателя, шланга 1,50 м и душевой лейки с защитой от известкового налёта.
MIMI Shower set composed by 1/2” connection water outlet, shower hook, 1,50 m flexible hose and antilimestone handshower.

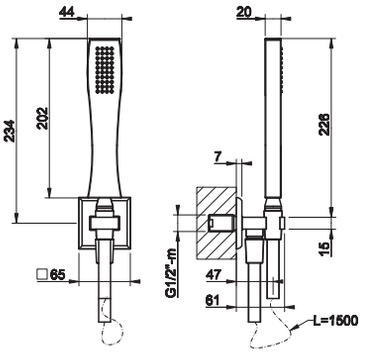

031	Хром	Chrome	**494**
149	Finox	Finox	**633**
080	Gold CCP	Gold CCP	**1.109**



TECHNICAL INFORMATIONS

Установка в подвесной потолок (термостат с переключателем на 5 выходов и запорным вентилем)
FALSE CEILING FITTING INSTALLATION (WITH THERMOSTATIC MIXER 5 EXITS WITH DIVERTER)

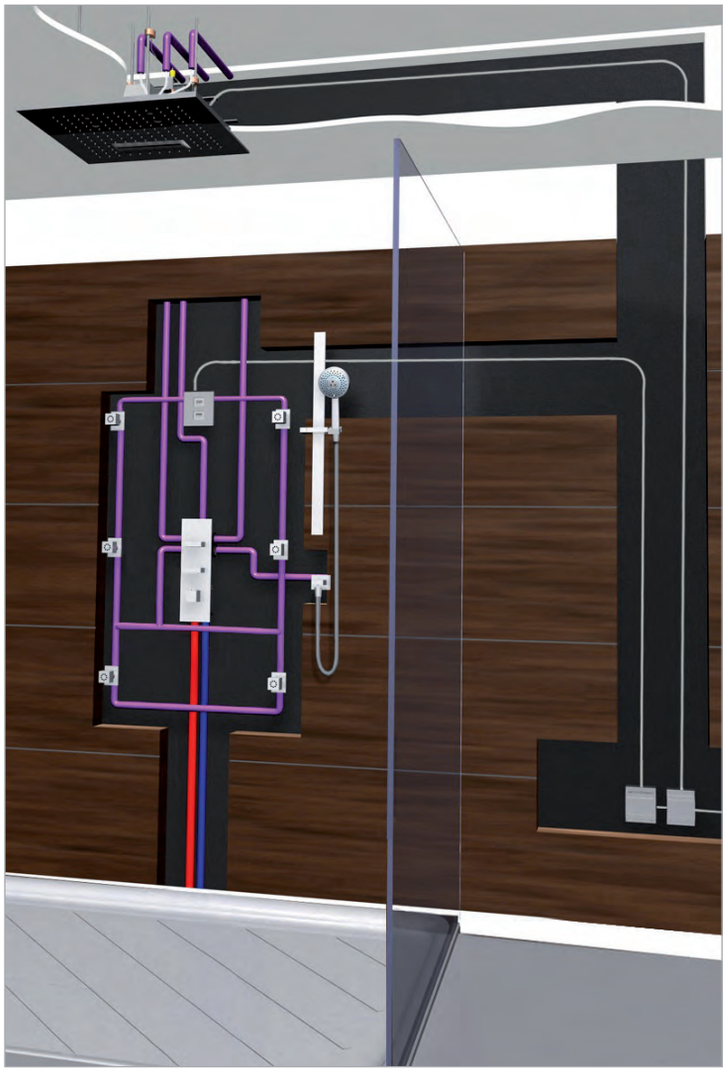

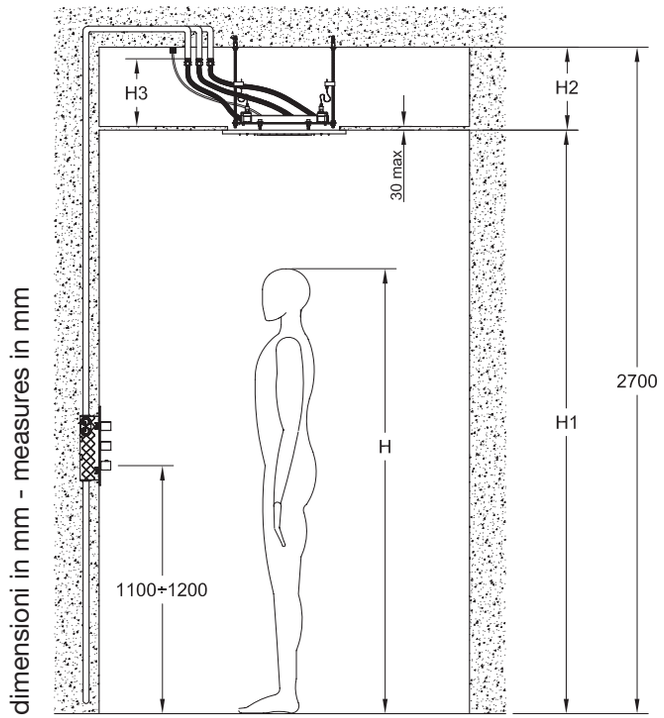

AFILO

H [mm]	H1 [mm]	H2 [mm]	H3 [mm]
1600	2100 ÷ 2200	300 min ÷ 1000 max	≤ 300
1700	2100 ÷ 2300		
1800	2200 ÷ 2350		
1900	2200 ÷ 2400		

MINIMALI/COLOUR

H [mm]	H1 [mm]	H2 [mm]	H3 [mm]
1600	2100 ÷ 2200	200 min ÷ 900 max	≤ 300
1700	2100 ÷ 2300		
1800	2200 ÷ 2350		
1900	2200 ÷ 2400		

H = высота клиента / Customer height

H1 = Рекомендуемая высота / Recommended height

H2 = расстояние установки от потолка / Distance of installation from the ceiling

H3 = расстояние от подвесного потолка до питающей трубы / Distance between false ceiling and flexible pipe

Внимание: электрическая и гидравлическая схемы, приведенные на рисунке, носят приблизительный характер.

Attention: the system layout in the picture is purely as an indication.

Установка в потолок (вариант с термостатом с 4 независимыми выходами)
CEILING FITTING INSTALLATION (SOLUTION WITH THERMOSTATIC MIXER 4 INDEPENDENT EXITS)

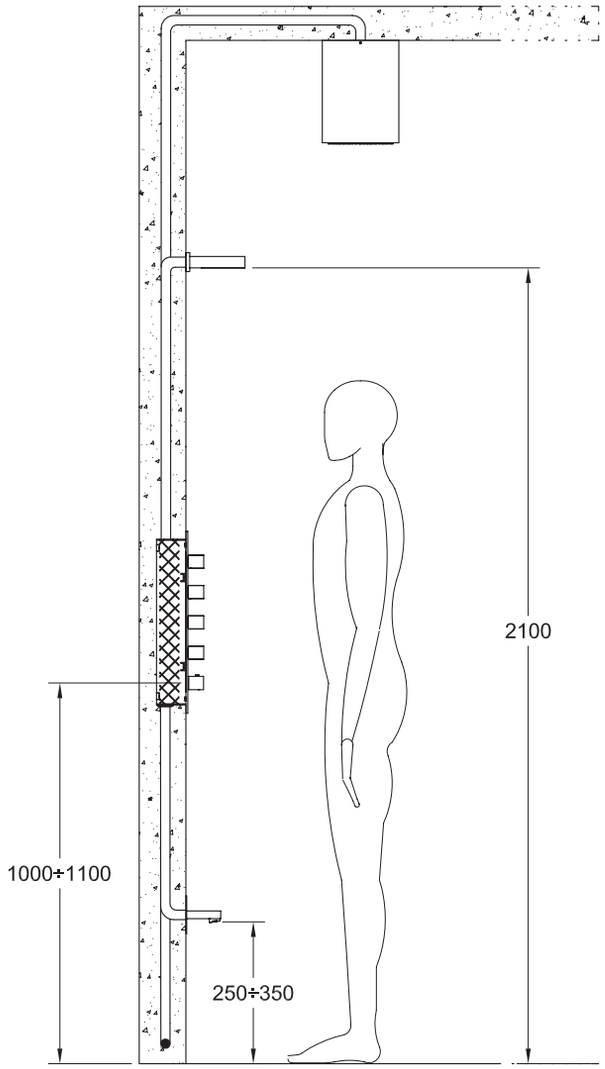

размеры в мм - measures in mm

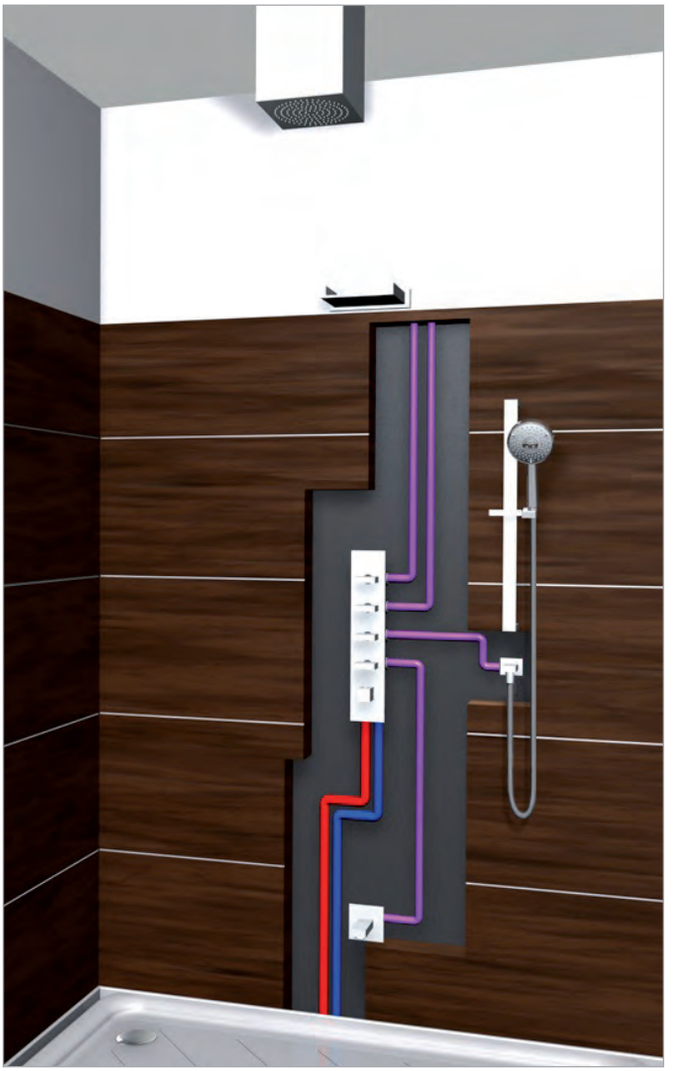

Внимание: гидравлическая схема, приведенная на рисунке, носит приблизительный характер.
Attention: the system layout in the picture is purely as an indication.

Встроенные смесители 44655 - 44673 - 44639 / *built-in mixers* 44655 - 44673 - 44639

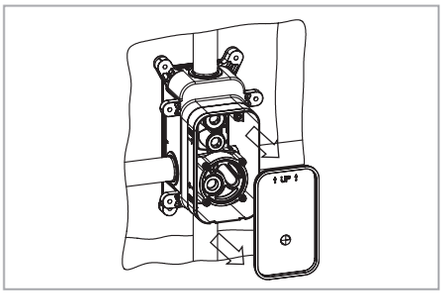

1_Герметичная встроенная часть. Для установки в стену или гипсокартонную перегородку. / ***Watertight built-in box.*** *To be installed either in masonry or plasterboard.*

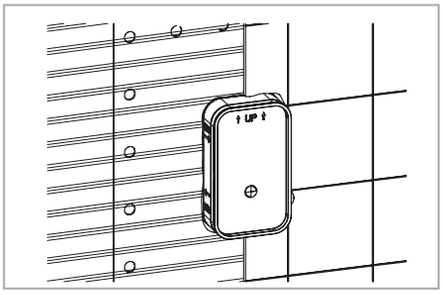

2_Уплотняющая прокладка между встраиваемым корпусом и стеной. Для достижения полной влагоизоляции между стеной и встраиваемым корпусом. / ***Tightness gasket located between the wall and the built-in part.*** *To get a perfect wet seal between the wall and the built-in mixer.*

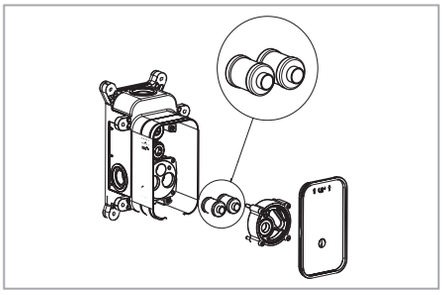

3_Встроенные уменьшители шума. Приглушают шум воды, который образуется в гидравлическом оборудовании. / ***Silencers included.*** *To reduce water noisiness conveyed to the water system.*

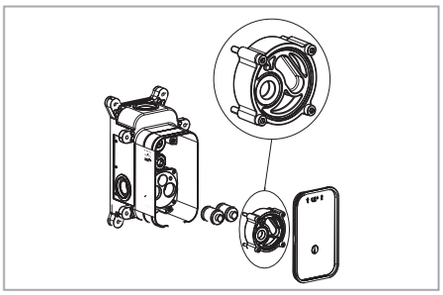

4_Заглушка для диагностирования и слива воды (EN 806-4)
Test plug and drain system (EN 806-4)

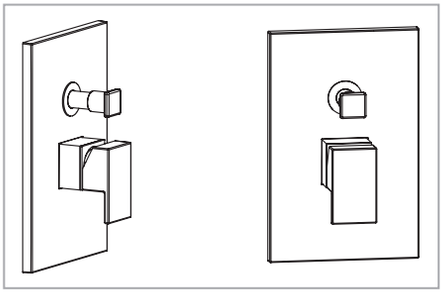

5_ Герметичная внешняя часть. Упрощенная установка, герметичная посадка, облегченный доступ к фильтрам для периодической очистки. / ***Wall tightness external parts.*** I*t makes it easier to install the mixer, grants a perfect tightness and considerably simplifes the periodical maintenance carried out to clean filters.*

Установка встраиваемых смесителей 44673 / 44639
Installation built-in bath/shower mixer two-way 44673 / 44639.

44655 - Расход воды **/ *flow rate***							
Давление [бар]	0	0,5	1,00	2,00	3,00	4,00	5,00
Расход [л/мин]	0	14,00	18,60	25,20	30,30	34,60	38,20

44673 - Расход воды **/ *flow rate***							
Давление [бар]	0	0,5	1,00	2,00	3,00	4,00	5,00
Расход [л/мин]	0	11,30	15,70	22,00	26,70	30,80	34,30

44639 - Расход воды **/ *flow rate***							
Давление [бар]	0	0,5	1,00	2,00	3,00	4,00	5,00
Расход [л/мин]	0	10,20	14,00	19,40	23,60	27,20	30,40

ДОПОЛНИТЕЛЬНОЕ ОБОРУДОВАНИЕ: защита от обратного тока воды (UNI EN 1717)
OPTIONAL KIT: *non-return system, UNI EN 1717 certified*

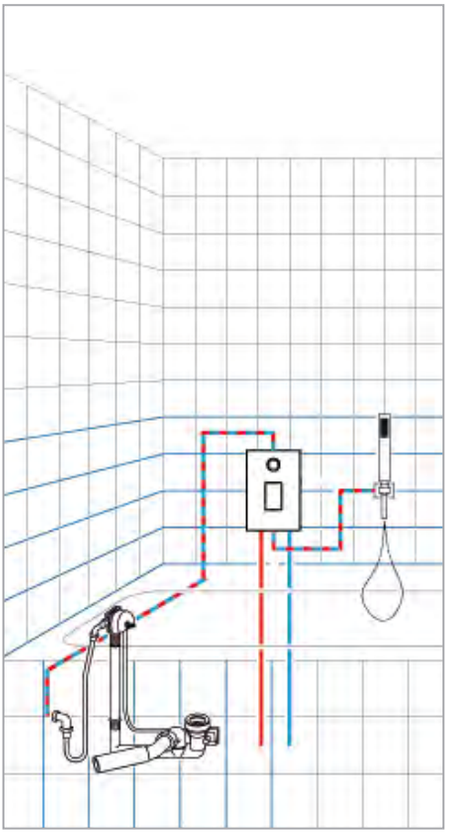

Устройство отвечает нормативу UNI EN 1717, который регулирует меры предотвращения загрязнений питьевой воды в жилых помещениях, в частности загрязнений вызванных обратным током воды.
Причиной возникновения эффекта обратного тока воды может быть частичное падение давления в системе водоснабжения, вызванное например действием клапана, разрывом трубы, работой резервного насоса, резкое увеличение водопотребления в одной из точек системы, экстренный забор воды из пожарного гидранта.

Возможны следующие типы установки:

Со смесителем для ванны с ручным душем
Со смесителем для ванны с подлючением к системе подачи воды ниже борта ванны.

Device that complies with the UNI EN 1717 on the prevention on pollution of potable water inside buildings in order to prevent pollution by backflow.

A fluid backflow in a system of supply of potable water may occur due to a partial vacuum (pressure drop) in the potable water supply system (caused for example by the operation of a valve, by the bursting of a tube, from the operation of an auxiliary pump, the excessive water demand in one part of the system, the water taken in emergency from a fire hydrant.

Types of installation concerned are:
Bath mixer with hand shower
Bath mixer with inlet port below the edge of the bath

Установка термостатов с высокой пропускной способностью
INSTALLATION OF HIGH CAPACITY THERMOSTATICS

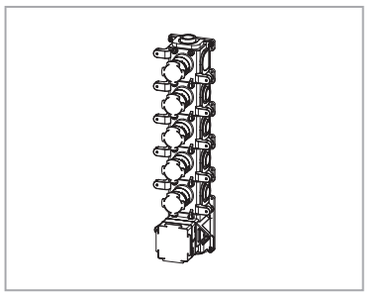

1_Встраиваемый бокс для герметичной установки. Установка в стену или гипсокартонную перегородку. / ***Hermetic built-in box.*** *For installation on wall or blasterboard panel.*

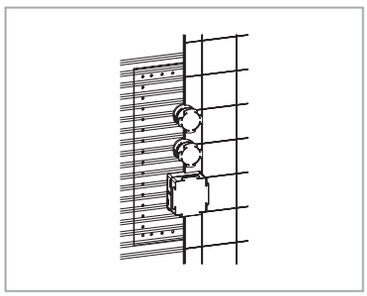

2_Уплотняющая прокладка между встраиваемым корпусом и стеной. Для достижения полной влагоизоляции между стеной и встраиваемым корпусом. / ***Joint washers between built-in part and wall.*** *For a perfect hydraulic tightness.*

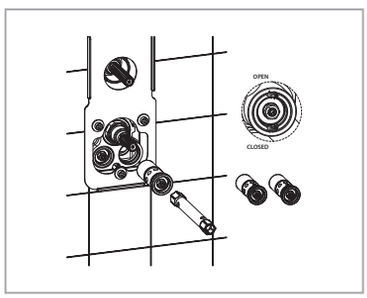

3_Фильтры 3/4" с обратными клапанами и системой ограничения/перекрытия воды. Кроме функции защиты смесителя от загрязнений воды и от обратного тока, встроенная система ограничения и перекрытия воды позволяет сбалансировать давление/напор потоков горячей и холодной воды, а при необходимости - полностью перекрыть подачу воды для выполнения технических работ. / ***3/4" filters with Non Return Valves and water flow limiting/closure device.*** *In addition to keeping the mixer cleaned and avoiding water flow return, the water limitation/closure device allows hot and cold water pressure/flow to be balanced as well as the water flow stop in case of maintenance.*

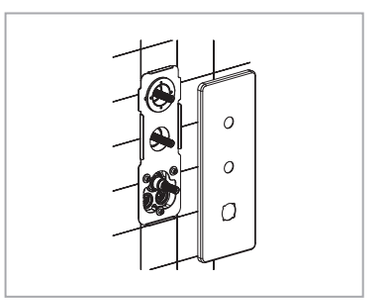

4_Уплотнительный настенный фланец, отдельный от декоративной накладки. Упрощает установку, гарантирует идеальное прилегание и существенно облегчает периодические работы по очистке фильтров. / ***Sealing flange indipendent of the aesthetic covering flange.*** *It helps installation, guarantees a perfect sealing and simplifies the periodical maintenance for filters cleaning.*

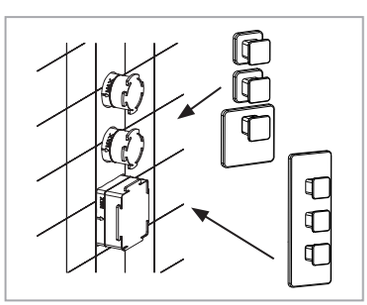

5_Встроенные части универсальные, подходящие для разных коллекций. Внешние части могут быть 2 видов: на единой либо на раздельных декоративных пластинах. / ***Universal built-in part fitting all collections.*** *External parts can be one plate or single plates.*

Характеристики термостатических смесителей

Все термостатические смесители с высокой пропускной способностью могут устанавливаться вертикально (с точками подключения холодной и горячей воды, обращенными вниз) или горизонтально (с точками подключения холодной и горячей воды, обращенными вправо).

• Минимальное рабочее давление: 0,5 бар
• Максимальное рабочее давление: 5 бар (в случае более высокого давления рекомендуем установить редуктор)
• Рекомендуемое рабочее давление: 3 бар
• Предохранительное ограничение температуры на 38°C
• Минимальная рабочая температура: 3°C для ХОЛОДНОЙ воды (рекомендуемая: 15°C)
• Максимальная рабочая температура: 80°C для ГОРЯЧЕЙ воды (рекомендуемая: 65°C)
• Рекомендуемая разница температуры: 50°C
• Предохранительная система с перекрытием подачи в случае отсутствия холодной или горячей воды
• Снабжены фильтрами из нержавеющей стали для улавливания примесей

Характеристики термостатических смесителей с высокой пропускной способностью с количеством выходов от 1 до 4 с цельными и отдельными связанными пластинами:
• Все выходы независимы друг от друга
(могут открываться одновременно - разумеется, в этом случае производительность распределяется на все открытые выходы)
• Термостатические смесители с 2 выходами имеют подачу воды направо
(или вверх в случае горизонтальной установки)
• Термостатические смесители с 3 выходами имеют две точки подачи воды направо и одну вверх
(или 2 вверх и одну налево в случае горизонтальной установки)
• Термостатические смесители с 4 выходами имеют все точки подачи воды направо
(или вверх в случае горизонтальной установки)
• Термостатические смесители с 5 выходами имеют две точки подачи воды направо и одну вверх
(или 4 вверх и одну налево в случае горизонтальной установки)
• При давлении 3 бар производительность каждого отдельного выхода составляет около 40 л/мин

Смесители с 5-ю последовательными выходами
отличаются от других смесителей, так как они предусматривают запорный кран и переключатель с пятью положениями. Выходы можно выбрать только поочередно, следовательно, их нельзя использовать одновременно; в любом положении переключателя можно открывать или закрывать подачу воды при помощи запорного крана.
• Выходы вертикальных термостатических смесителей расположены следующим образом: 2 справа, один вверху и 2 слева
• Выходы горизонтальных термостатических смесителей расположены следующим образом: 2 вверху, один слева и 2 внизу
• При давлении 3 бар производительность каждого отдельного выхода составляет около 35 л/мин

Термостатический смеситель с отдельными несвязанными пластинами (43281-43283)
Для термостатических смесителей с отдельными пластинами возможна установка раздельного термостатического узла; количество и положение выходов можно выбрать по желанию.

ВНИМАНИЕ:
Рекомендуем обращаться к квалифицированному сантехнику для выполнения правильной и эффективной установки термостатического смесителя с указанными выше водонагревательными приборами или с приборами другого типа.

technical features of high water-flow capacity thermostatic mixers

- *Minimum pressure of working: 0.5 bar*
- *Maximum operating pressure: 5 bar (For higher hydraulic pressures we recommend to install a pressure reducer)*
- *Pressure of working advised: 3 bar*
- *Safety block at 38° C*
- *Minimum working temperature 3° C COLD WATER (suggested 15° C)*
- *Maximum working temperature 80° C HOT WATER (suggested 65° C)*
- *Suggested temperature differential: 50° C*
- *Safety system with water supply block in case either hot or cold water is missing*
- *Supplied with steel filter to keep the impurity out*

Features of high capacity thermostatic mixers from 2 till 5 exits with option of one or separate restricted wall controls:
- *All the outflows are unconnected (they can be open at the same time – obviously in this case the water-flow capacity divides onto all the open ways)*
- *The thermostatic mixers with 2 outflows have the water-flow towards the right hand-side (or towards the top if they are sep up in the horizontal position)*
- *The thermostatic mixers with 3 outflows have two-ways water-flow towards the right hand-side and one at the top (or two ways towards the top and one towards the left side if they are set up in the horizontal position)*
- *The thermostatic mixers with 4 outflows have all the water-flow gateways towards the right hand-side (or all the gateways towards the top if they are set up in the horizontal position)*
- *The thermostatic mixers with 5 outflows have four-ways water-flow towards the right hand-side and one at the top (or four ways towards the top and one towards the left side if they are set up in the horizontal position)*
- *To three bars, the single gateway water-flow capacities are about 40 l/min*

The thermostatic mixers with 5 outflows: They are totally different from the others as they are made with a stopcock and one diverter with five positions. The outflows can be selected only one by one and therefore they cannot be matched; the water-flow can be open or closed in any position of the switch by operating on the stopcock.
The thermostatic mixer outflows in the vertical position are two on the right hand-side, one on the top and two on the left hand-side
The thermostatic mixer outflows in the horizontal position are two on the top, one on the left hand-side and two on the bottom
To 3 bars, the one single-gateway water-flow capacities are about 30 l/min

Thermostatic mixer with the option of separate wall control (art. 43281-43283): *A separaterd thermostatic group installation is possible for single-plated thermostatics; regarding quantity and positionning of thermostatic exits, they can be installed according to one's needs.*

ATTENTION: It is strongly recommended that the product is only installed by a fully qualified plumber who is aware of the installation and the pressure requirements of the system (both for the heating systems above mentioned and others).

43103 Встроенный термостатический смеситель с высокой пропускной способностью на 2 выхода
Thermostatic high capacity built in part mixer with two exits

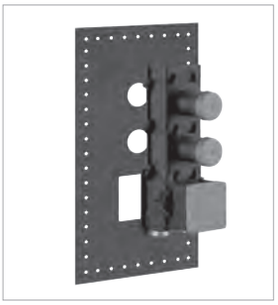

Мощность смешанного потока воды при 38°C / *Mixed flow rate 38°C*											
Давление [бар]	0	0,5	1,00	1,5	2,00	2,5	3,00	3,5	4,00	4,5	5,00
Расход [л/мин] выход 1	0	17,5	22,5	27	30	34	36,5	39,5	42	44	46,5
Расход [л/мин] выход 1+2	0	19	24	28,5	32,5	36	39,5	42	45	47,5	49,5

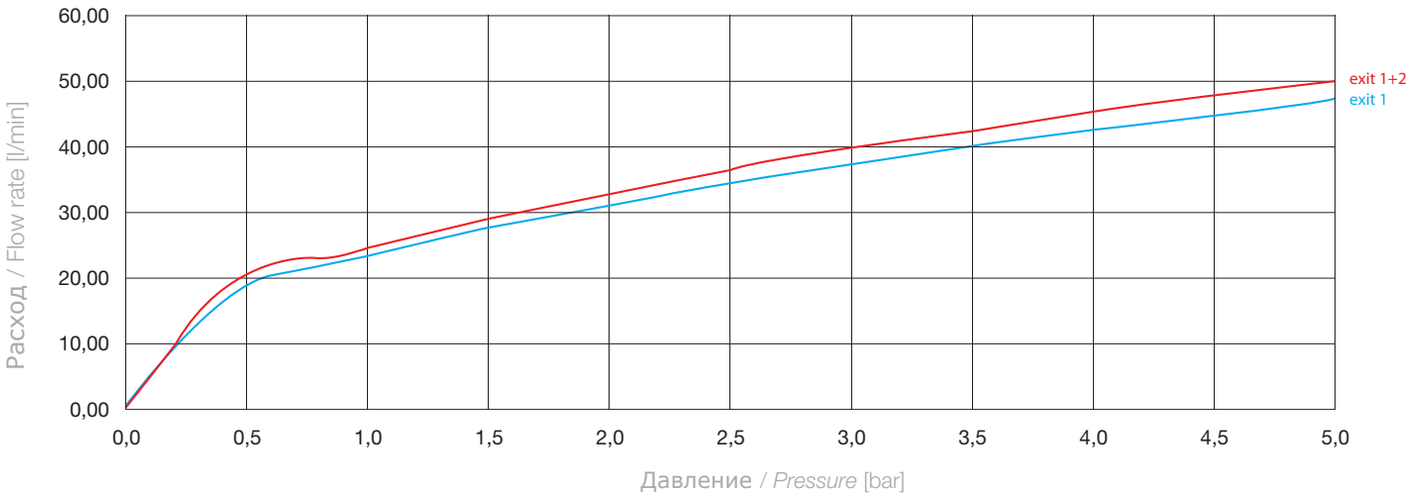

43105 Встроенный термостатический смеситель с высокой пропускной способностью на 3 выхода
Thermostatic high capacity built in part mixer with three exits

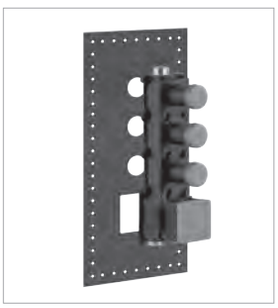

Мощность смешанного потока воды при 38°C / *Mixed flow rate 38°C*											
Давление [бар]	0	0,5	1,00	1,5	2,00	2,5	3,00	3,5	4,00	4,5	5,00
Расход [л/мин] выход 1	0	17,5	22,5	27	30	34	36,5	39,5	42	44	46,5
Расход [л/мин] выход 1+2	0	19	24	28,5	32,5	36	39,5	42	45	47,5	49,5
Расход [л/мин] выход 1+2+3	0	19,5	25,5	31	34,5	39	42	44,5	47,5	49	51

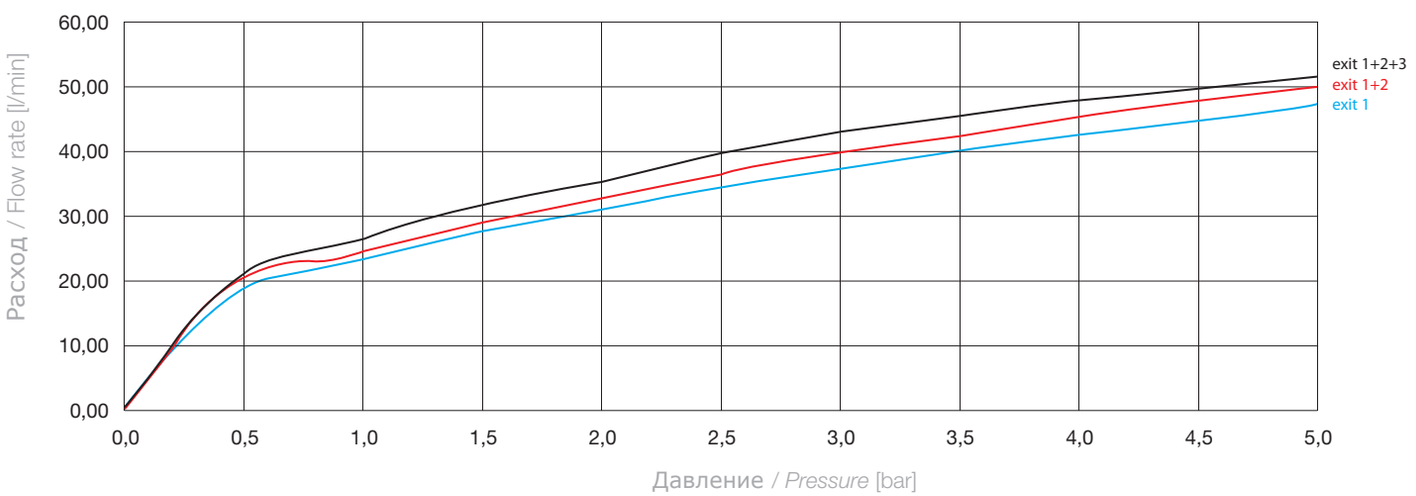

43107 Встроенный термостатический смеситель с высокой пропускной способностью на 4 выхода
Thermostatic high capacity built in part mixer with four exits

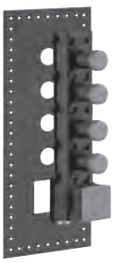

Мощность смешанного потока воды при 38°C / *Mixed flow rate 38°C*											
Давление [бар]	0	0,5	1,00	1,5	2,00	2,5	3,00	3,5	4,00	4,5	5,00
Расход [л/мин] выход 1	0	17,5	22,5	27	30	34	36,5	39,5	42	44	46,5
Расход [л/мин] выход 1+2	0	19	24	28,5	32,5	36	39,5	42	45	47,5	49,5
Расход [л/мин] выход 1+2+3	0	19,5	25,5	31	34,5	39	42	44,5	47,5	49	51
Расход [л/мин] выход 1+2+3+4	0	19	25,5	30,5	33,5	37,5	41,5	45	47,5	50	51,5

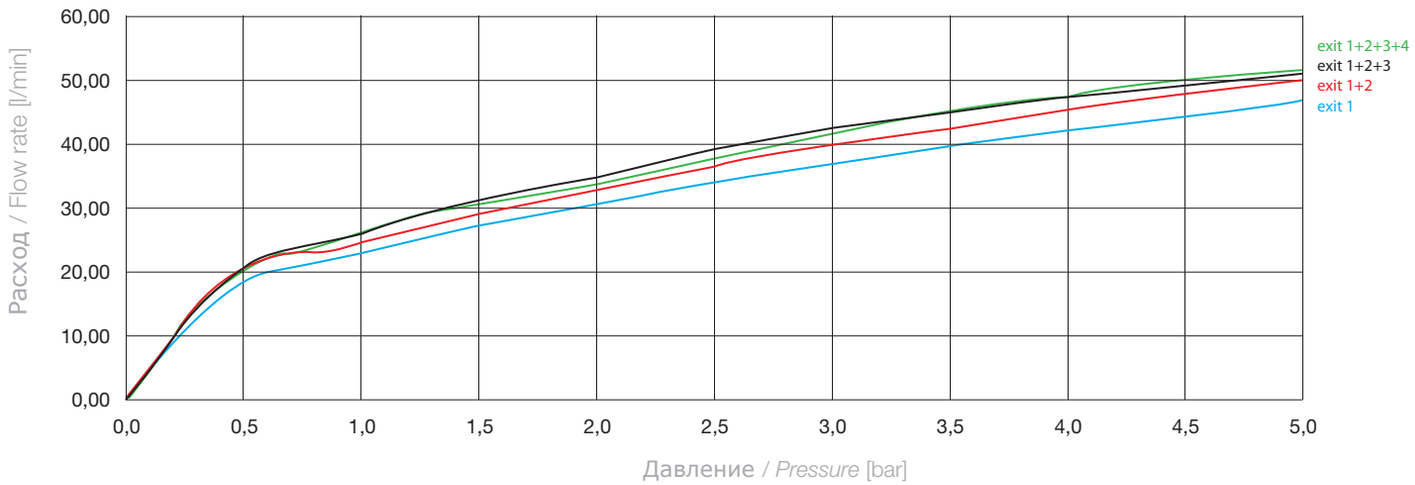

43109 Встроенный термостатический смеситель с высокой пропускной способностью на 5 выходов
Thermostatic high capacity built in part mixer with five exits

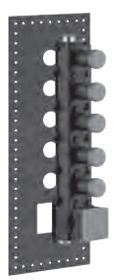

Мощность смешанного потока воды при 38°C / *Mixed flow rate 38°C*											
Давление [бар]	0	0,5	1,00	1,5	2,00	2,5	3,00	3,5	4,00	4,5	5,00
Расход [л/мин] выход 1	0	17,5	22,5	27	30	34	36,5	39,5	42	44	46,5
Расход [л/мин] выход 1+2	0	19	24	28,5	32,5	36	39,5	42	45	47,5	49,5
Расход [л/мин] выход 1+2+3	0	19,5	25,5	31	34,5	39	42	44,5	47,5	49	51
Расход [л/мин] выход 1+2+3+4	0	19	25,5	30,5	33,5	37,5	41,5	45	47,5	50	51,5
Расход [л/мин] выход 1+2+3+4+5	0	19	25,5	30,5	35,5	38,5	41,5	44,5	47	50	51,5

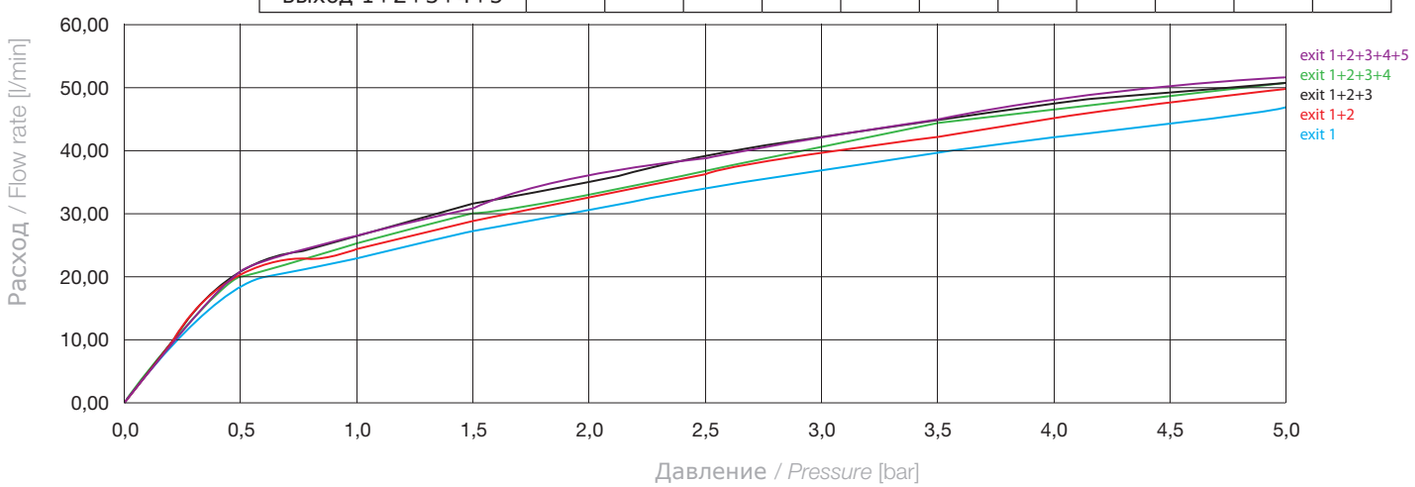

Встроенный термостатический смеситель с высокой пропускной способностью, на пять выходов с
Thermostatic high capacity built in part mixer with five exits with selector to single choice

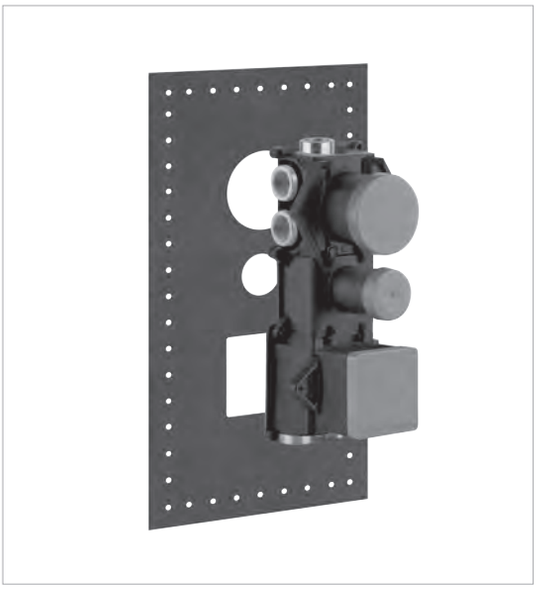

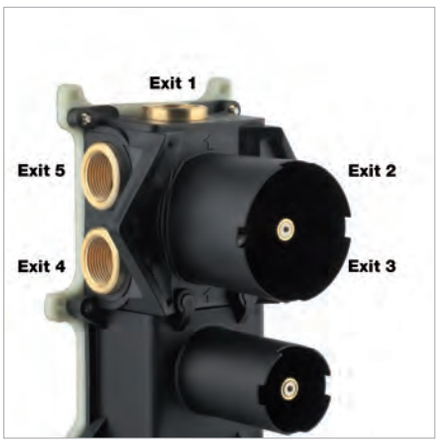

43111

Мощность смешанного потока воды при 38ºC / *Mixed flow rate 38°C*											
Давление [бар]	0	0,5	1,00	1,5	2,00	2,5	3,00	3,5	4,00	4,5	5,00
Расход [л/мин] выход 1	0	7,5	15	18,5	22	25,5	28,5	31	33	35	37,5
Расход [л/мин] выход 2	0	7,5	13,5	18,5	22	25	28	31,5	33,5	36	37,5
Расход [л/мин] выход 3	0	7,5	14,5	18,5	22,5	25,5	28,5	31,5	34,5	37	39
Расход [л/мин] выход 4	0	7,5	13,5	18,5	22	25,5	28,5	31	33,5	36	37,5
Расход [л/мин] выход 5	0	7,5	14,5	18,5	22,5	25,5	28,5	31,5	34	37	39

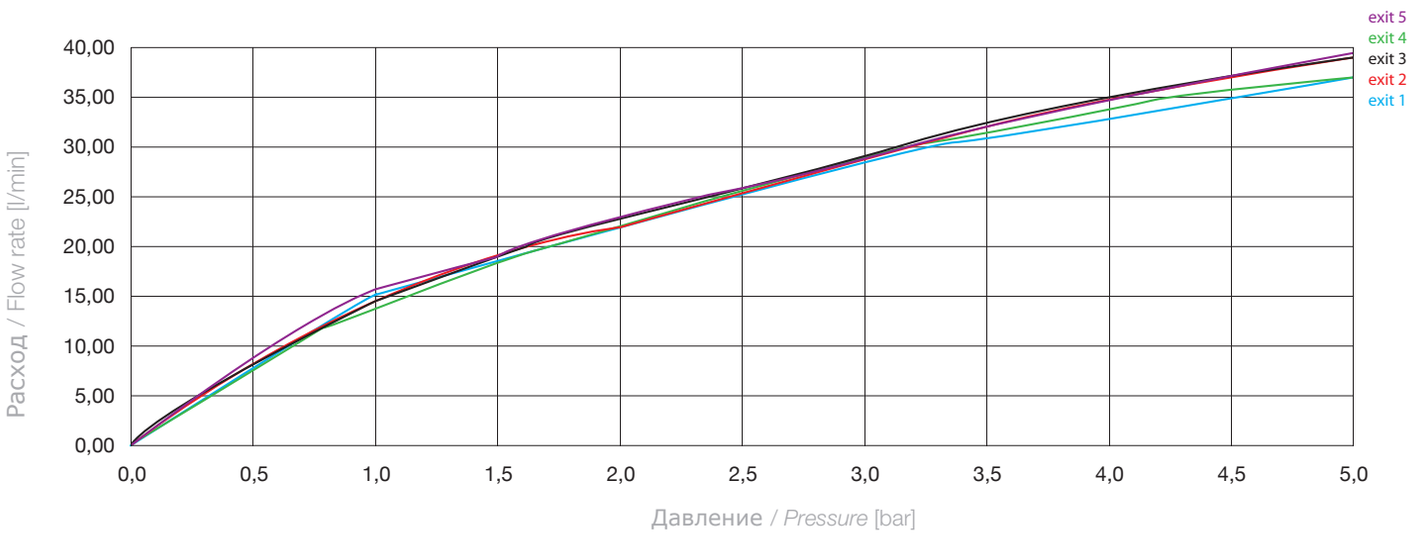



32977



32979



41177

Расход холодной воды / ***Cold flow rate***							
Давление [бар]	0	0,5	1,00	2,00	3,00	4,00	5,00
Расход [л/мин]	0	0,20	0,28	0,38	0,48	0,53	0,58

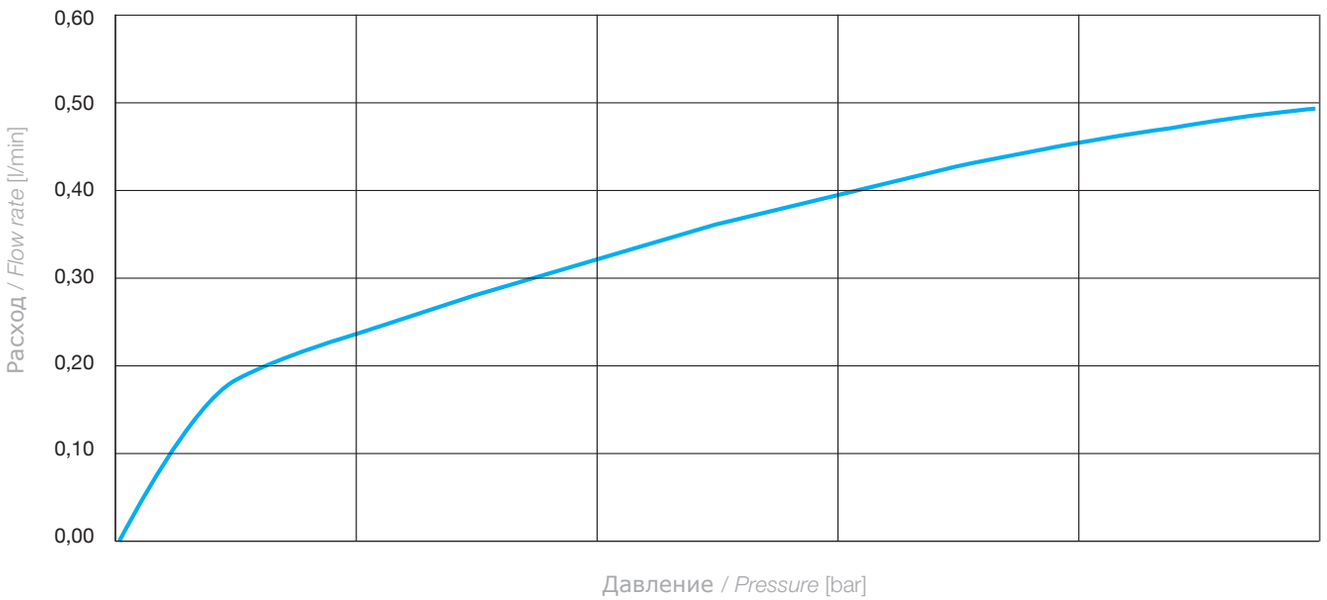

Функционирование

Распылитель – это система, обеспечивающая распыление в воздухе мельчайших капель воды. Отличительной особенностью его работы является то, что эти микрочастицы, в зависимости от их размеров и скорости, поглощают тепло окружающей среды (при испарении) и/или рассеивают его (охлаждаясь).
В любом случае, результатом является выход распыленной струи, имеющей невысокую температуру, гарантирующую целебный освежающий эффект.

Трубы подачи воды необходимо тщательно промыть перед установкой системы, чтобы в них не осталось мелких частиц, остатков сварки или пакли, или же любых других загрязнений, которые могут быть внутри труб. Не промывайте оборудование непосредственно через трубы или из общей водопроводной системы, так как в оборудование могут попасть инородные тела, которые способны повредить прокладки/уплотнительные кольца. Кроме того, рекомендуется оборудовать водопроводную систему фильтрами.
Минимальное давление для корректной работы: > 2 Бар.

Functioning

The nebulizer is a system that allows dispersion into the air of microscopic water droplets. The operation of these micro-particles features, according to sizes and speed, the absorption of heat from the surrounding environment (evaporating) and/or its dispersion (cooling).
Anyway the result obtained is the supply of an atomized flow at high temperature, such as to guarantee a beneficial refreshment effect.

The feeding pipes have to be rinsed carefully before the installation of the device so that there won't remain shavings, sealing or hemp residues, or other impurities inside the pipes. Through pipes not thoroughly rinsed or through the general water network, in the device foreign bodies can enter that could damage gaskets /o-ring. So filters should be installed also on the general system.
Minimum pressure for proper operation: > 2 Bar.



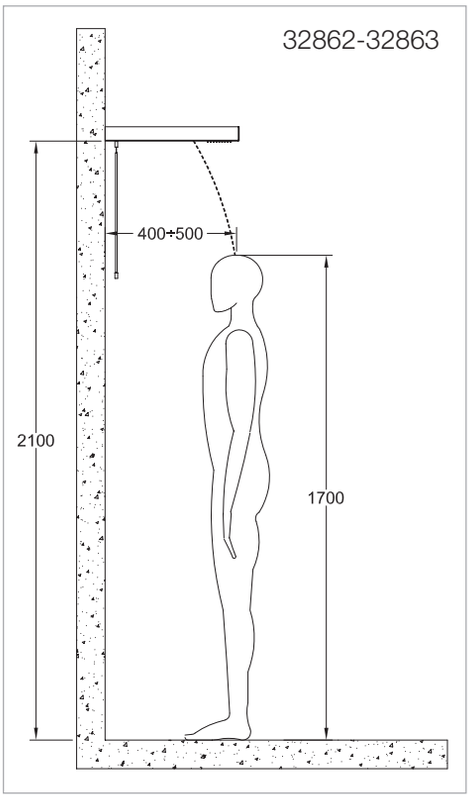

H = 2100 mm

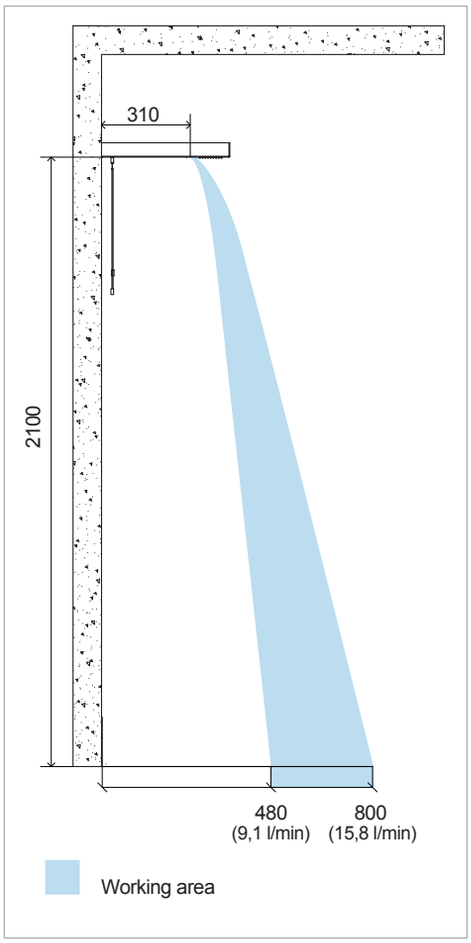

H = 2400 mm

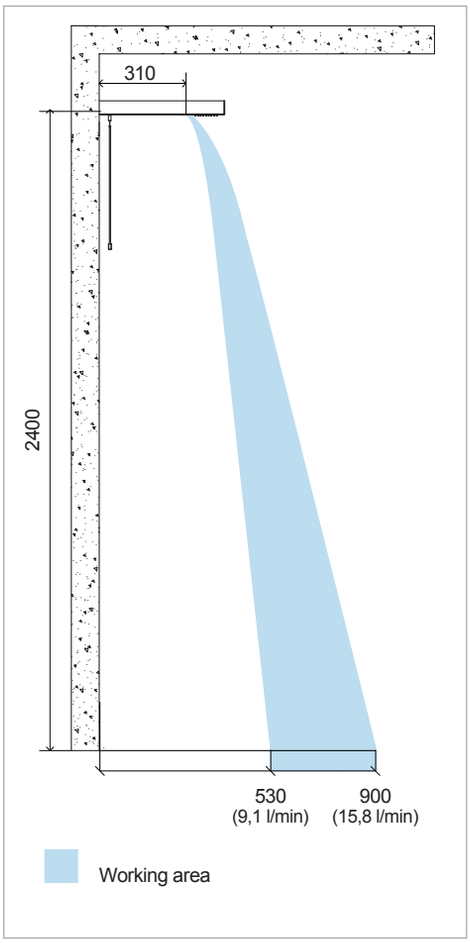

размеры в мм - measures in mm

Труба подвода воды: минимальный внутренний диаметр 12 мм *Water supply pipe: minimum internal diameter 12 mm*

Рабочий режим

Диапазон пропускной способности:
Минимальная подача воды = 5,0 л/мин
Максимальная подача воды = 14,0 л/мин

Functioning

Working range:
Minimum supply = 5,0 l/min
Maximum supply = 14,0 l/min

Рабочий режим

Диапазон пропускной способности:
Минимальная подача воды = 5,0 л/мин
Максимальная подача воды = 14,0 л/мин

Functioning

Working range:
Minimum supply = 5,0 l/min
Maximum supply = 14,0 l/min

Артикул с ограничителем расхода воды в 16 л/мин
Article with flow rate reducer of 16 l/min

Показания объема воды пропорциональны давлению воды, рекомендованное давление 3 бара.
График выхода получен в лабораторных условиях. Данные будут зависеть от показателей сети в месте установки продукта и от смесителя на последнем.
The range is proportional to the water supply pressure, 3 bar pressure is recommended.
Graph power supply obtained by laboratory test bench. The whole is then influenced by plant network when installing the product and the actual mixer last one before that.

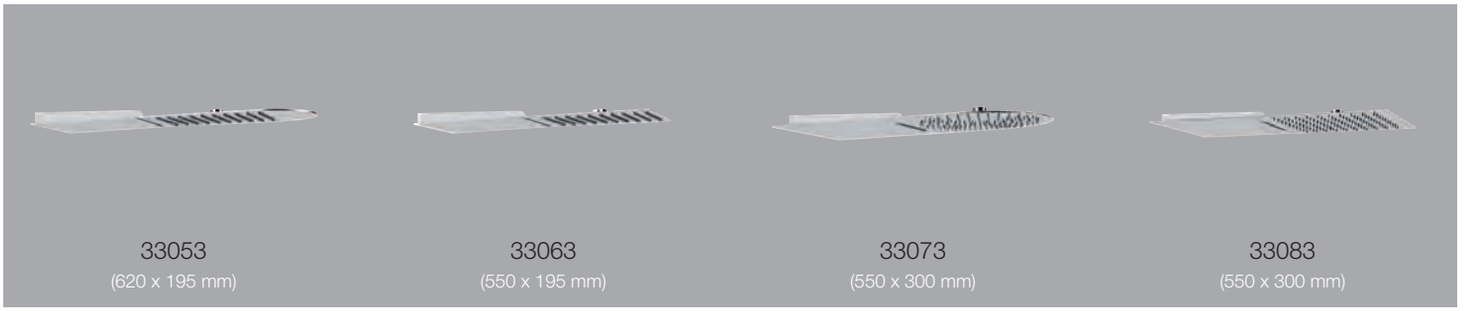

33053
(620 x 195 mm)

33063
(550 x 195 mm)

33073
(550 x 300 mm)

33083
(550 x 300 mm)

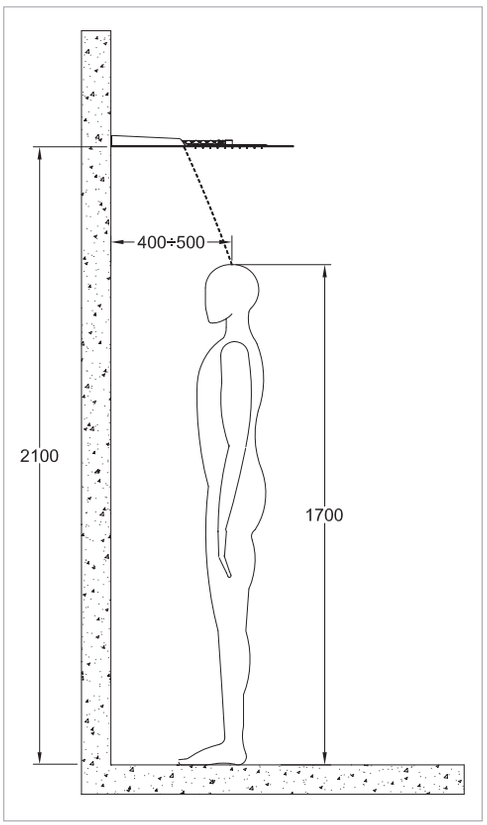

H = 2100 mm

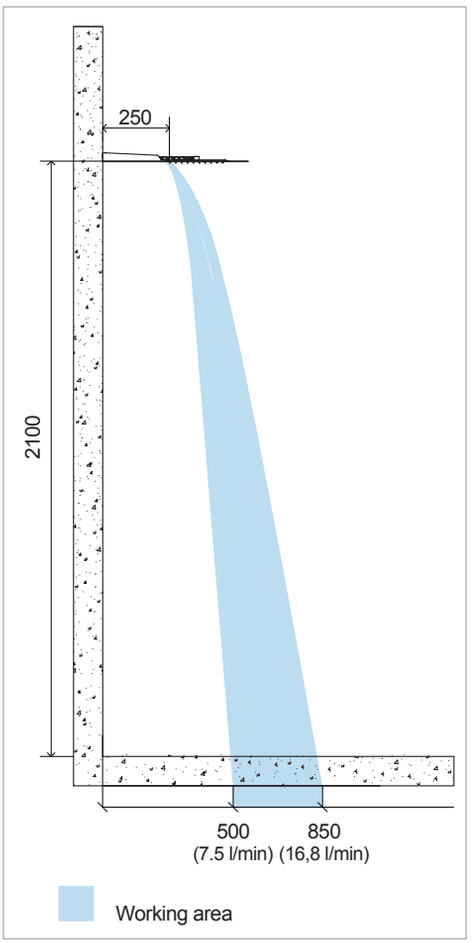

H = 2400 mm

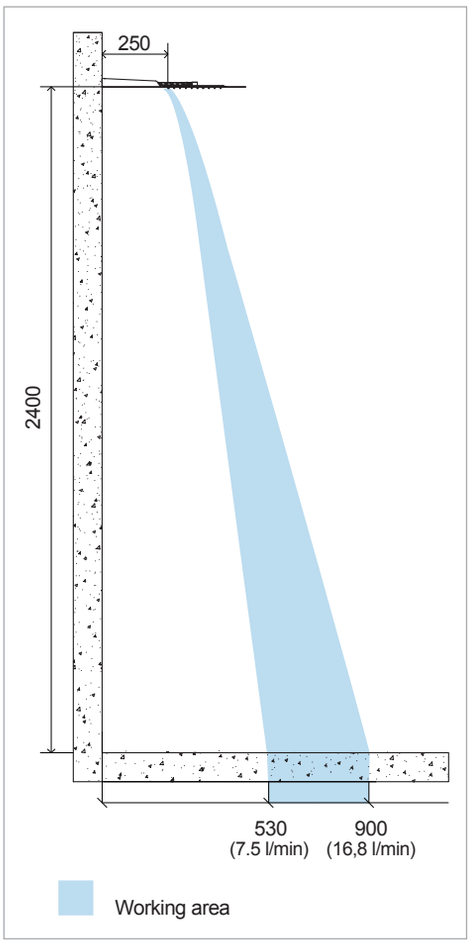

размеры в мм - measures in mm

Труба подвода воды: минимальный внутренний диаметр 12 мм *Water supply pipe: minimum internal diameter 12 mm*

Рабочий режим

Диапазон пропускной способности:
Минимальная подача воды = 7,5 л/мин
Максимальная подача воды = 18,0 л/мин

Functioning

Working range:
Minimum supply = 7,5 l/min
Maximum supply = 18,0 l/min

Рабочий режим

Диапазон пропускной способности:
Минимальная подача воды = 7,5 л/мин
Максимальная подача воды = 18,0 л/мин

Functioning

Working range:
Minimum supply = 7,5 l/min
Maximum supply = 18,0 l/min

Артикул с ограничителем расхода воды в 18 л/мин
Article with flow rate reducer of 18 l/min

Показания объема воды пропорциональны давлению воды, рекомендованное давление 3 бара.
График выхода получен в лабораторных условиях. Данные будут зависеть от показателей сети в месте установки продукта и от смесителя на последнем
The range is proportional to the water supply pressure, 3 bar pressure is recommended.
Graph power supply obtained by laboratory test bench. The whole is then influenced by plant network when installing the product and the actual mixer last one before that.

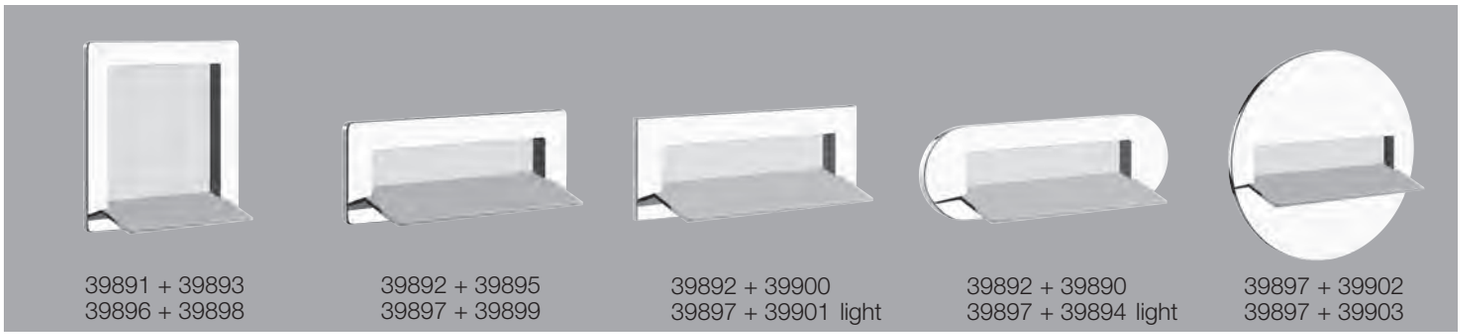

39891 + 39893
39896 + 39898

39892 + 39895
39897 + 39899

39892 + 39900
39897 + 39901 light

39892 + 39890
39897 + 39894 light

39897 + 39902
39897 + 39903

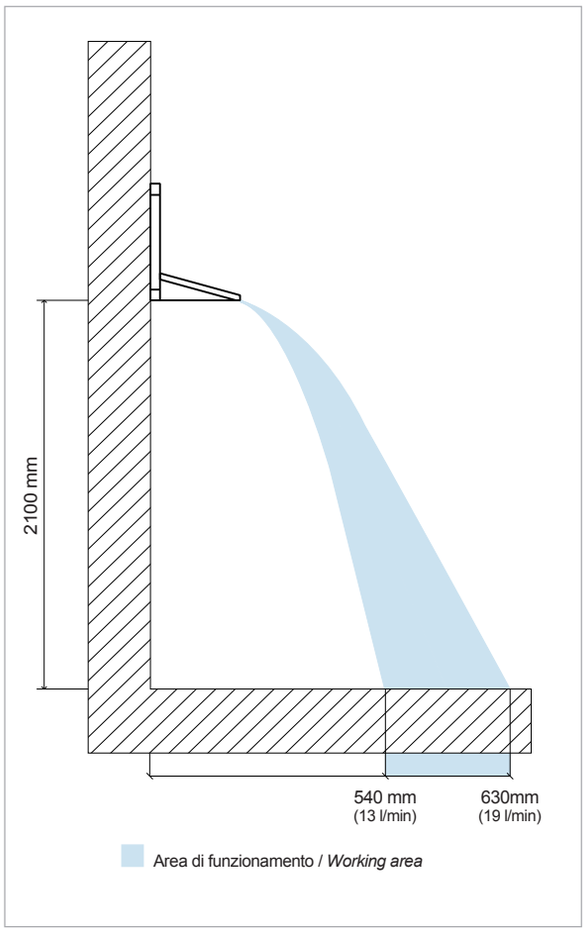

Труба подвода воды: минимальный внутренний диаметр 12 мм *Water supply pipe: minimum internal diameter 12 mm*

Рабочий режим

Диапазон пропускной способности:
Минимальная подача воды = 10,0 л/мин
Максимальная подача воды = 19,0 л/мин

Functioning

Working range:
Minimum supply = 10,0 l/min
Maximum supply = 19,0 l/min

Минимальный объём воды на подаче для каскада, необходимый для корректной работы: 19 л/мин
Minimum supply flow rate at the entry if the cascade shower spout necessary for the correct use: 19 l/min

Показания объема воды пропорциональны давлению воды (рекомендованное давление 3 бара).
График выхода получен в лабораторных условиях. Данные будут зависеть от показателей сети в месте установки продукта и от смесителя на последнем.
The range is proportional to the water supply pressure, 3 bar pressure is recommended.
Graph power supply obtained by laboratory test bench. The whole is then influenced by plant network when installing the product and the actual mixer last one before that.

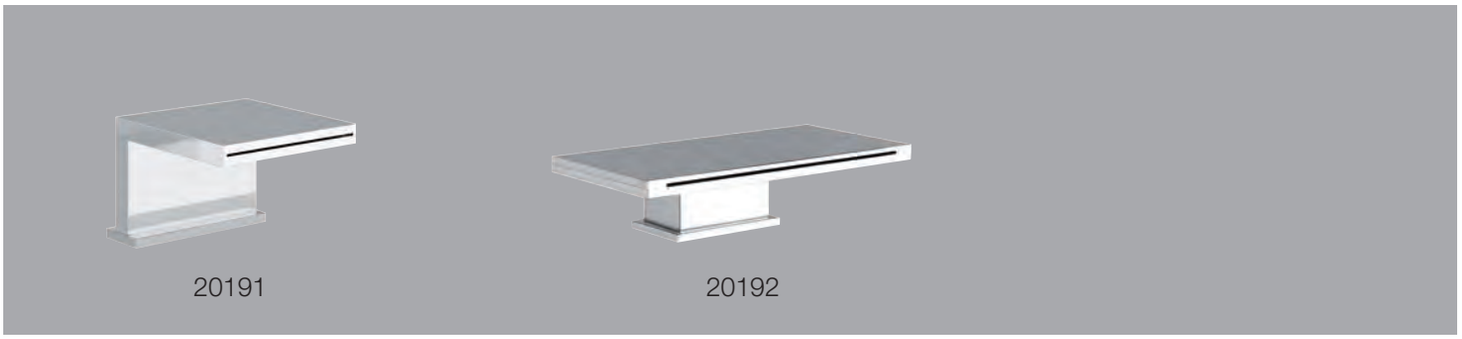

20191 20192

20191

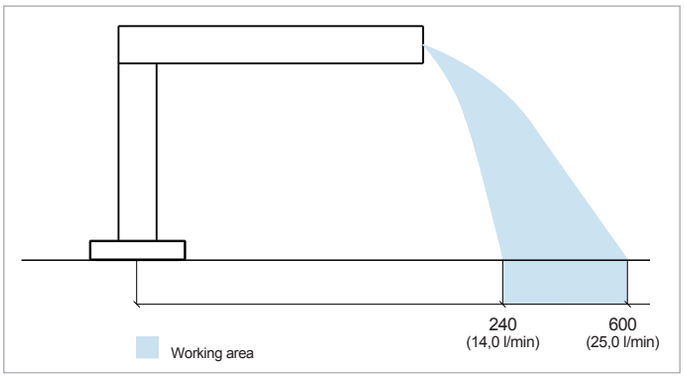

Труба подвода воды: минимальный внутренний диаметр 12 мм / *Water supply pipe: minimum internal diameter 12 mm*

Рабочий режим

Диапазон пропускной способности:
Минимальная подача воды = 14,0 л/мин
Максимальная подача воды = 25,0 л/мин

Functioning

Working range:
Minimum supply = 14,0 l/min
Maximum supply = 25,0 l/min

Объём воды на подаче для каскада, необходимый для корректной работы: минимум 16 л/мин - максимум 26 л/мин
Supply flow rate at the entry if the cascade shower spout necessary for the correct use: minimum 16 l/min - maximum 26 l/min

Показания объема воды пропорциональны давлению воды (рекомендованное давление 3 бара).
График выхода получен в лабораторных условиях. Данные будут зависеть от показателей сети в месте установки продукта и от смесителя на последнем.
The range is proportional to the water supply pressure, 3 bar pressure is recommended.
Graph power supply obtained by laboratory test bench. The whole is then influenced by plant network when installing the product and the actual mixer last one before that.

20192

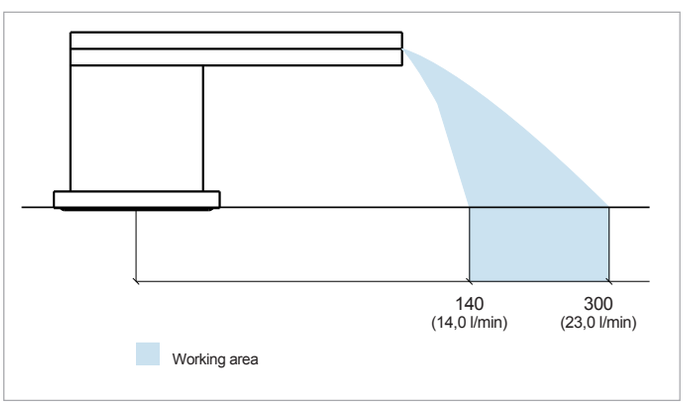

Труба подвода воды: минимальный внутренний диаметр 12 мм / *Water supply pipe: minimum internal diameter 12 mm*

Рабочий режим

Диапазон пропускной способности:
Минимальная подача воды = 14,0 л/мин
Максимальная подача воды = 23,0 л/мин

Functioning

Working range:
Minimum supply = 14,0 l/min
Maximum supply = 23,0 l/min

Объём воды на подаче для каскада, необходимый для корректной работы: минимум 16 л/мин - максимум 24 л/мин
Supply flow rate at the entry if the cascade shower spout necessary for the correct use: minimum 16 l/min - maximum 24 l/min

Показания объема воды пропорциональны давлению воды (рекомендованное давление 3 бара).
График выхода получен в лабораторных условиях. Данные будут зависеть от показателей сети в месте установки продукта и от смесителя на последнем.
The range is proportional to the water supply pressure, 3 bar pressure is recommended.
Graph power supply obtained by laboratory test bench. The whole is then influenced by plant network when installing the product and the actual mixer last one before that.

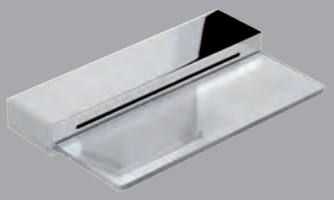

34391

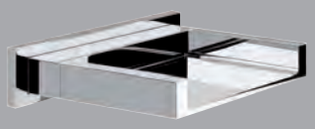

20193

34391

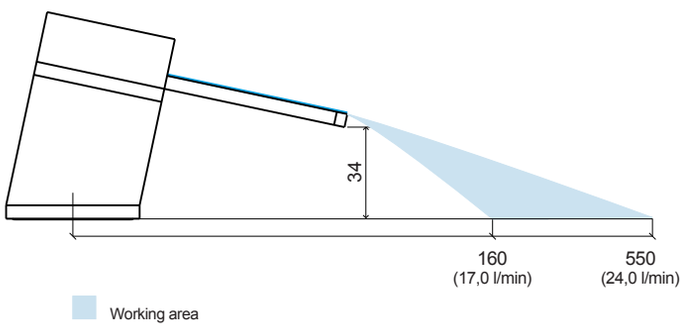

Рабочий режим

Диапазон пропускной способности:
Минимальная подача воды = 14,0 л/мин
Максимальная подача воды = 23,0 л/мин

Functioning

Working range:
Minimum supply = 14,0 l/min
Maximum supply = 23,0 l/min

Объём воды на подаче для каскада, необходимый для корректной работы: минимум 19 л/мин - максимум 26 л/мин
Supply flow rate at the entry if the cascade shower spout necessary for the correct use: minimum 19 l/min - maximum 26 l/min

Труба подвода воды: минимальный внутренний диаметр 12 мм
Water supply pipe: minimum internal diameter 12 mm

Показания объема воды пропорциональны давлению воды (рекомендованное давление 3 бара).
График выхода получен в лабораторных условиях. Данные будут зависеть от показателей сети в месте установки продукта и от смесителя на последнем.
The range is proportional to the water supply pressure, 3 bar pressure is recommended.
Graph power supply obtained by laboratory test bench. The whole is then influenced by plant network when installing the product and the actual mixer last one before that.

20193

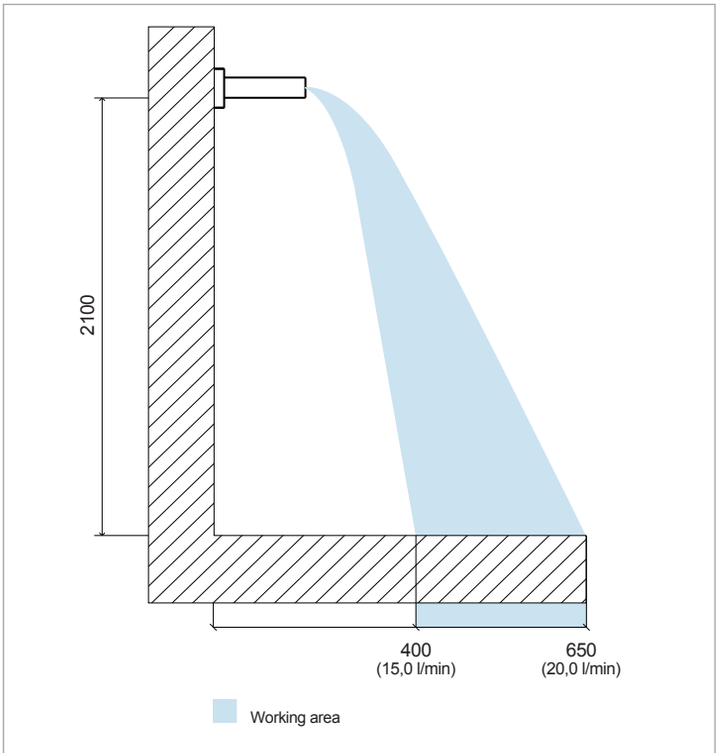

Рабочий режим

Диапазон пропускной способности:
Минимальная подача воды = 8,0 л/мин
Максимальная подача воды = 20,0 л/мин

Functioning

Working range:
Minimum supply = 8,0 l/min
Maximum supply = 20,0 l/min

Минимальный объём воды на подаче для каскада, необходимый для корректной работы: 20 л/мин
Minimum supply flow rate at the entry if the cascade shower spout necessary for the correct use: 20 l/min

Показания объема воды пропорциональны давлению воды (рекомендованное давление 3 бара).
График выхода получен в лабораторных условиях. Данные будут зависеть от показателей сети в месте установки продукта и от смесителя на последнем.
The range is proportional to the water supply pressure, 3 bar pressure is recommended.
Graph power supply obtained by laboratory test bench. The whole is then influenced by plant network when installing the product and the actual mixer last one before that.

Труба подвода воды: минимальный внутренний диаметр 12 мм
Water supply pipe: minimum internal diameter 12 mm



GESSI

Finiture/Finishes p. 211
Lavabo/Basin
Flessa p. 213
Trame p. 225
Intreccio p. 237
Meccanica p. 249
Cesello p. 261
Bidet
Flessa p. 223
Trame p. 235
Intreccio p. 247
Meccanica p. 259
Cesello p. 271

Vasca/Bath p. 273
Doccia/Shower p. 277
Accessori/Accessories p. 285
Sanitari/Sanitary Ware p. 290
Lavabi/Washbasins p. 290

GESSI 316

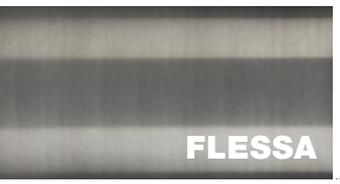



54001 54002 without waste | 54004 54009 without waste | 54003 54006 without waste | 54007 | 54197_54083 54197_54086 54197_54089 54197_54088 54197_54090 54197_54084 | 54010 54110 54210 54091 54093 | 53112_54019 54005 | 54099 54096

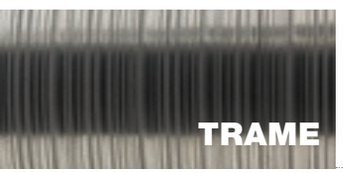

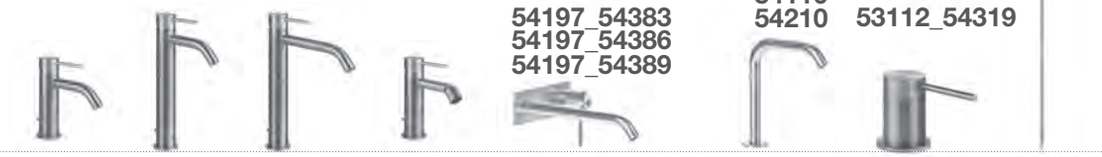

54301 54302 without waste | 54304 54309 without waste | 54303 54306 without waste | 54307 | 54197_54383 54197_54386 54197_54389 54197_54388 54197_54390 54197_54384 | 54010 54110 54210 54091 54093 | 53112_54319 54305 | 54399 54396





54101 54102 without waste | 54104 54109 without waste | 54103 54106 without waste | 54107 | 54197_54183 54197_54186 54197_54189 54197_54188 54197_54190 54197_54184 | 54010 54110 54210 54091 54093 | 53112_54119 54105 | 54199 54196





54201 54202 without waste | 54204 54209 without waste | 54203 54206 without waste | 54207 | 54197_54283 54197_54286 54197_54289 54197_54288 54197_54290 54197_54284 | 54010 54110 54210 54091 54093 | 53112_54219 54205 | 54299 54296

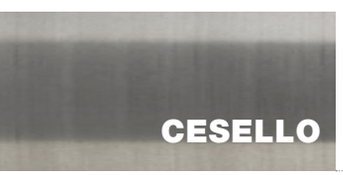



54401 54402 without waste | 54404 54409 without waste | 54403 54406 without waste | 54407 | 54197_54483 54197_54486 54197_54489 54197_54488 54197_54490 54197_54484 | 54010 54110 54210 54091 54093 | 53112_54419 54405 | 54499 54496



54055_54019



54008 54139_54136



54043 54037



46189_54028

BATH



54055_54019
54073_54079



54169_54032 1exit
54169_54034 2exits
54169_54036 3exits



32985_32982
32971



13375
32977



45163



54148
54150
54152

SHOWER









43103_54504
43103_54514

43105_54506
43105_54516

43107_54508
43107_54518

43109_54510
43109_54520



43281_54554



43283_54564



20293



54042
54044
54045



54054



54023



54161



54269



54157



54160



54137











54701
54725

54707
54731

54713
54737

54719
54743

54803
54800
54797



54821



54749

ACCESSORIES



45935

45933



54601

TOTAL LOOK

GESSI

IS-PVD TREATMENT



IS-PVD - это усовершенствованная технология нанесения тончайшей металлической пленки в вакууме.
Покрытие IS-PVD обладает уникальными характеристиками, касающимися как качества нанесенной пленки, так и технологии производства.
Инновативность заключается также в возможности создания эксклюзивных цветов и высокой прочности покрытия.

Производственный процесс
Компоненты, предназначенные для обработки, помещаются в специальную вакуумную камеру под давлением 5-10 мбар.
Внутри камеры создаются пары таких элементов как цирконий и титан, которые и формируют покрытие, конденсируясь в субстрате. Конденсации способствует контролируемая подача рабочего и реакционного газов (аргона, азота и метана).

IS-PVD is an enhanced vacuum technology for thin film deposition.
The new IS-PVD coatings have unique characteristics for both, surface quality and advanced production processes.
Exclusive colours and high technical features define IS-PVD coatings innovation.

The process
Components to be treated are set in a chamber which is then vacuum-sealed at pressures of 5-10 mbar.
Inside the chamber titanium and zirconium vapours, which will form the coating, are produced.
Vapours spread in the chamber and condense deep in the substrates. Condensation develops in the presence of process gases (argon, nitrogen and methane) that are introduced into the chamber in a controlled way.
Added to condensation, these chemical processes form compounds that are different from the starting ones.

Стандартные отделки / Standard finishings

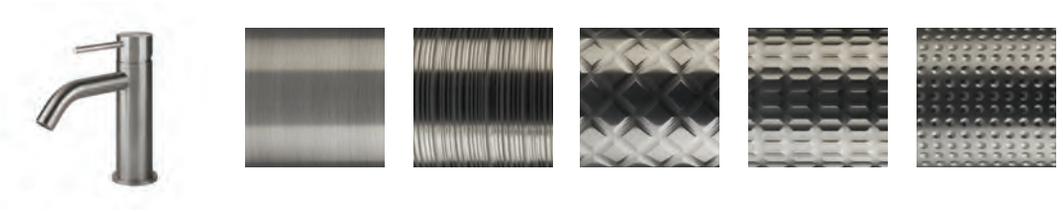

#239
Steel Brushed

Отделки по запросу / Finishings available on request

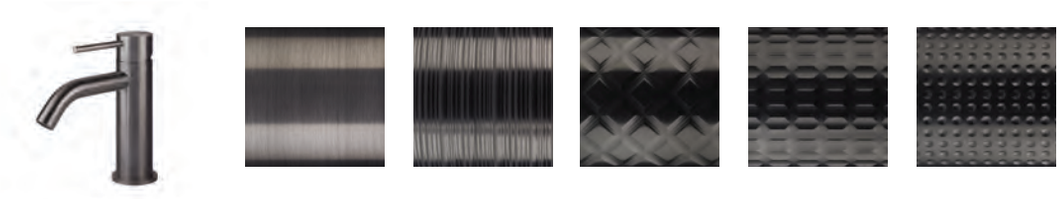

#707 P.V.D.
Black Metal brushed

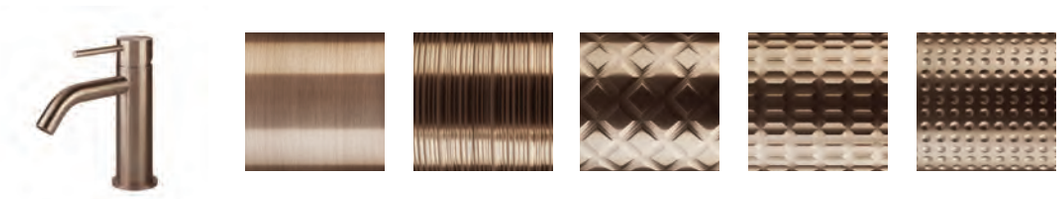

#708 P.V.D.
Copper Brushed

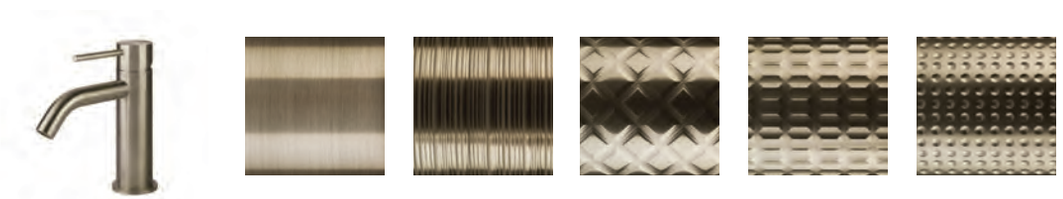

#726 P.V.D.
Warm Steel Brushed

GESSI



FLESSA

GESSI316

GESSI316

FLESSA GESSI 316



54001
54002
without waste



54004
54009
without waste



54003
54006
without waste



54197_54088
54197_54090
54197_54084 custom

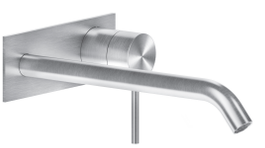

54197_54083
54197_54086
54197_54089 custom



54091
54093



54005



53112_54019



54010
54110
54210





45089_54092
45089_54094

54099
54096



54011
54012
54013



HANDLE KIT

The handle includes two levers of different length to customize the product according to the preferred aesthetics.

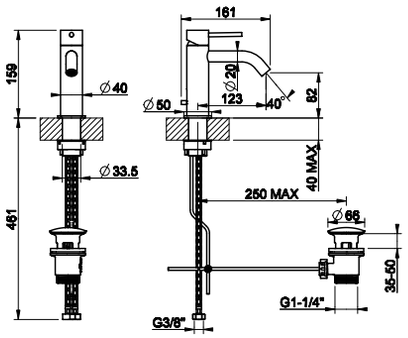

54001

Смеситель для раковины с донным клапаном на 1 1/4", соединительные шланги на 3/8".
Basin mixer, with 1 1/4" pop-up waste and flexible hoses with 3/8" connections.

239	Steel Brushed	493
707	Black Metal Brushed PVD	730
708	Copper Brushed PVD	730
726	Warm Steel Brushed PVD	730



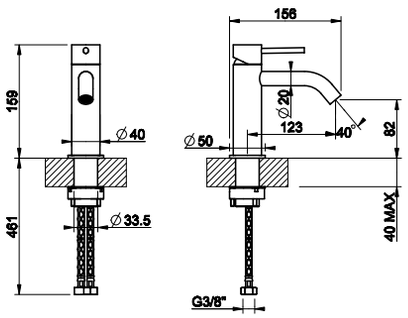

54002

Смеситель для раковины, соединительные шланги на 3/8", без донного клапана.
Basin mixer, flexible hoses with 3/8" connections, without waste.

239	Steel Brushed	432
707	Black Metal Brushed PVD	639
708	Copper Brushed PVD	639
726	Warm Steel Brushed PVD	639



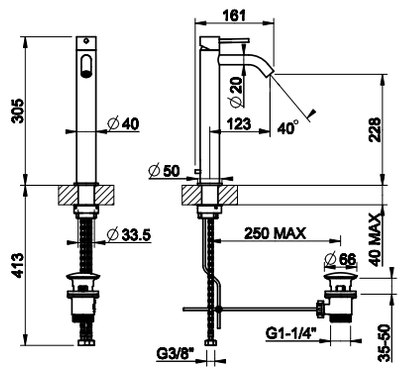

54004

Смеситель для раковины высокий, соединительные шланги на 3/8".
High version basin mixer, flexible hoses with 3/8" connections.

239	Steel Brushed	597
707	Black Metal Brushed PVD	883
708	Copper Brushed PVD	883
726	Warm Steel Brushed PVD	883



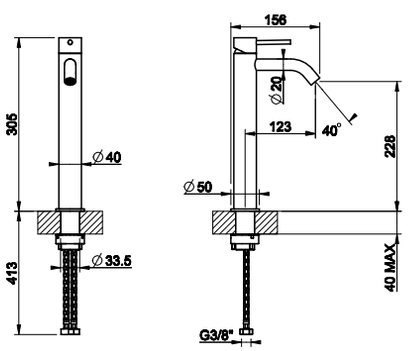

54009

Смеситель для раковины высокий, соединительные шланги на 3/8", без донного клапана.
High version basin mixer, flexible hoses with 3/8" connections, without waste.

239	Steel Brushed	538
707	Black Metal Brushed PVD	797
708	Copper Brushed PVD	797
726	Warm Steel Brushed PVD	797



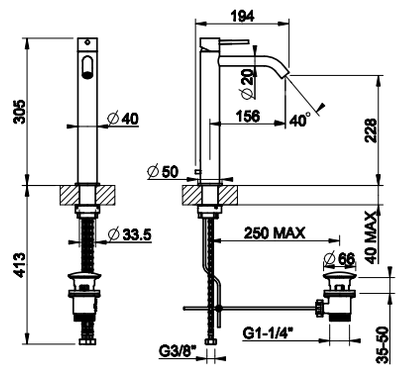

54003

Смеситель для раковины высокий, соединительные шланги на 3/8".
High version basin mixer, flexible hoses with 3/8" connections.

239	Steel Brushed	609
707	Black Metal Brushed PVD	902
708	Copper Brushed PVD	902
726	Warm Steel Brushed PVD	902





54006

Смеситель для раковины высокий, соединительные шланги на 3/8", без донного клапана.
High version basin mixer, flexible hoses with 3/8" connections, without waste.

239	Steel Brushed	549
707	Black Metal Brushed PVD	813
708	Copper Brushed PVD	813
726	Warm Steel Brushed PVD	813

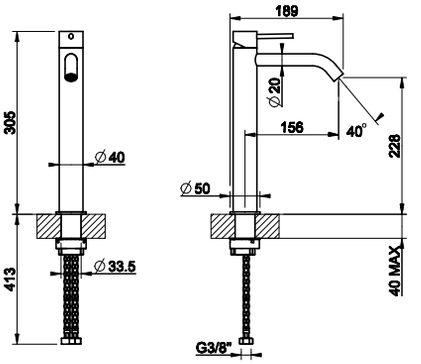



54011

Смеситель для раковины на 3 отверстия, соединительные шланги на 3/8", без донного клапана
Three-hole basin mixer with spout, flexible hoses with 3/8" connections, without waste.

239	Steel Brushed	809
707	Black Metal Brushed PVD	1.198
708	Copper Brushed PVD	1.198
726	Warm Steel Brushed PVD	1.198

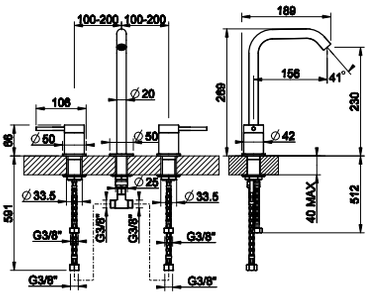



54012

Смеситель для раковины на 3 отверстия, соединительные шланги на 3/8", без донного клапана
Three-hole basin mixer with spout, flexible hoses with 3/8" connections, without waste.

239	Steel Brushed	797
707	Black Metal Brushed PVD	1.179
708	Copper Brushed PVD	1.179
726	Warm Steel Brushed PVD	1.179

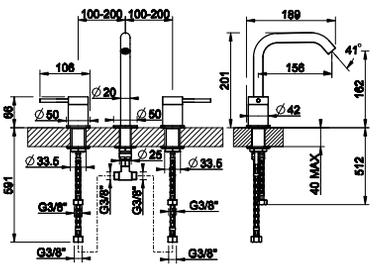



54013

Смеситель для раковины на 3 отверстия, соединительные шланги на 3/8", без донного клапана
Three-hole basin mixer with spout, flexible hoses with 3/8" connections, without waste.

239	Steel Brushed	788
707	Black Metal Brushed PVD	1.167
708	Copper Brushed PVD	1.167
726	Warm Steel Brushed PVD	1.167

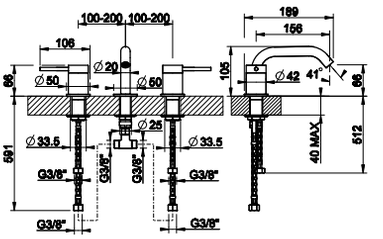

54197 + 54088



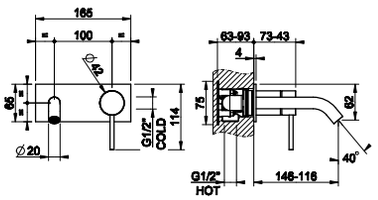

54197

Герметичная встраиваемая часть для смесителя с изливом.
Watertight built-in part for mixer with spout.



239	Steel Brushed	**352**

54088

Внешние части для встраиваемого однорычажного смесителя с изливом, без донного клапана.
External parts for built-in mixer with spout, without waste.



239	Steel Brushed	**458**
707	Black Metal Brushed PVD	**678**
708	Copper Brushed PVD	**678**
726	Warm Steel Brushed PVD	**678**

54197 + 54090



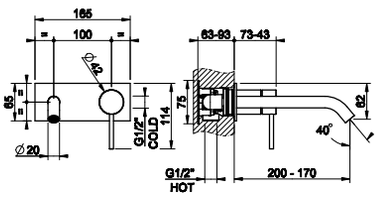

54197

Герметичная встраиваемая часть для смесителя с изливом.
Watertight built-in part for mixer with spout.



239	Steel Brushed	**352**

54090

Внешние части для встраиваемого однорычажного смесителя с изливом, без донного клапана.
External parts for built-in mixer with spout, without waste.



239	Steel Brushed	**468**
707	Black Metal Brushed PVD	**693**
708	Copper Brushed PVD	**693**
726	Warm Steel Brushed PVD	**693**

54197

Герметичная встраиваемая часть для смесителя с изливом.
Watertight built-in part for mixer with spout.



239	Steel Brushed	352

54197 + 54084



54084

Внешние части для встраиваемого однорычажного смесителя с индивидуальной длиной излива (мин 70 макс 300 мм), без донного клапана.
External parts for built-in mixer with spout, length on request (min 70 max 300 мм), without waste.



239 707 708 726	***Handcrafted item. Price upon request.***

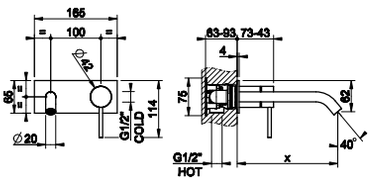

54197

Герметичная встраиваемая часть для смесителя с изливом.
Watertight built-in part for mixer with spout.



239	Steel Brushed	352

54197 + 54083

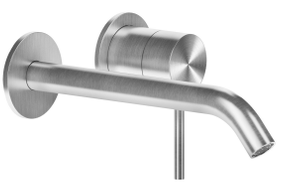

54083

Внешние части для встраиваемого однорычажного смесителя с изливом, без донного клапана.
External parts for built-in mixer with spout, without waste.

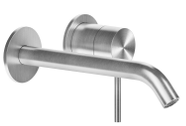

239	Steel Brushed	400
707	Black Metal Brushed PVD	593
708	Copper Brushed PVD	593
726	Warm Steel Brushed PVD	593

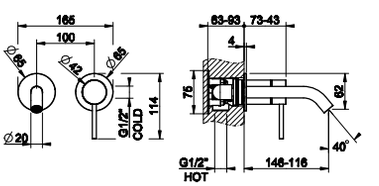

54197 + 54086



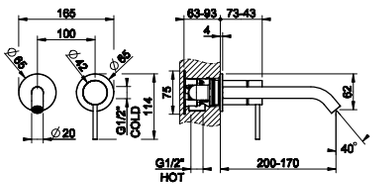

54197

Герметичная встраиваемая часть для смесителя с изливом.
Watertight built-in part for mixer with spout.



239	Steel Brushed	352

54086

Внешние части для встраиваемого однорычажного смесителя с изливом, без донного клапана.
External parts for built-in mixer with spout, without waste.



239	Steel Brushed	410
707	Black Metal Brushed PVD	608
708	Copper Brushed PVD	608
726	Warm Steel Brushed PVD	608

54197 + 54089

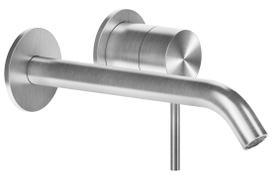

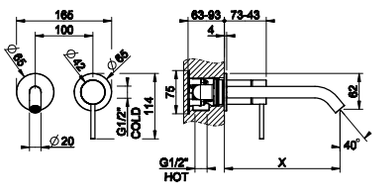

54197

Герметичная встраиваемая часть для смесителя с изливом.
Watertight built-in part for mixer with spout.



239	Steel Brushed	352

54089

Внешние части для встраиваемого однорычажного смесителя с индивидуальной длиной излива (мин 70 макс 300 мм), без донного клапана.
External parts for built-in mixer with spout, length on request (min 70 max 300 mm), without waste.



239	
707	
708	***Handcrafted item. Price upon request.***
726	

45089

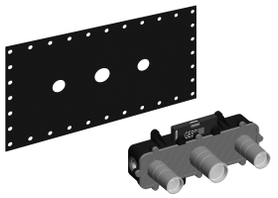

Герметичная встраиваемая часть для смесителя с изливом.
Watertight built-in part for mixer with spout.

031	Хром	Chrome	401

45089 + 54092

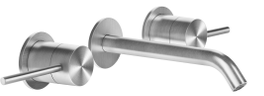

54092

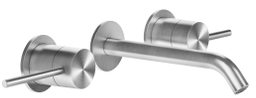

Внешние части для встраиваемого смесителя для раковины на 3 отверстия с изливом, без донного клапана.
External parts for built-in three-hole basin mixer with spout, without waste.

239	Steel Brushed	640
707	Black Metal Brushed PVD	948
708	Copper Brushed PVD	948
726	Warm Steel Brushed PVD	948

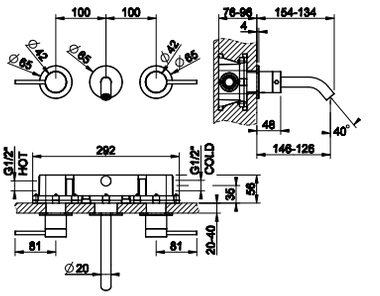

45089

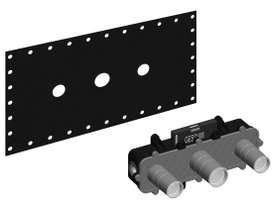

Герметичная встраиваемая часть для смесителя с изливом.
Watertight built-in part for mixer with spout.

031	Хром	Chrome	401

45089 + 54094

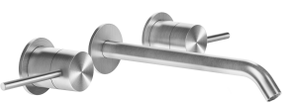

54094

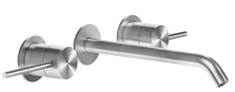

Внешние части для встраиваемого смесителя для раковины на 3 отверстия с изливом, без донного клапана.
External parts for built-in three-hole basin mixer with spout, without waste.

239	Steel Brushed	650
707	Black Metal Brushed PVD	963
708	Copper Brushed PVD	963
726	Warm Steel Brushed PVD	963

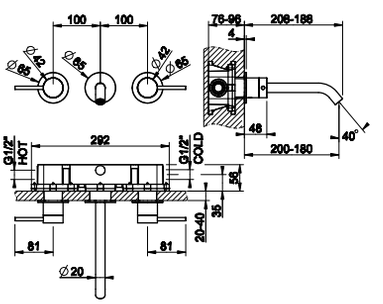

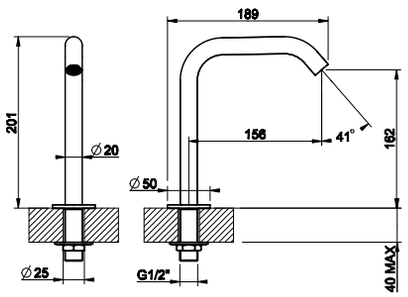

54091

Отдельно стоящий излив, комбинируемый с удаленным управлением (не входит в комплект). Высота 162 мм.
Counter spout 162 mm height with separate control (not included).

239	Steel Brushed	282
707	Black Metal Brushed PVD	417
708	Copper Brushed PVD	417
726	Warm Steel Brushed PVD	417



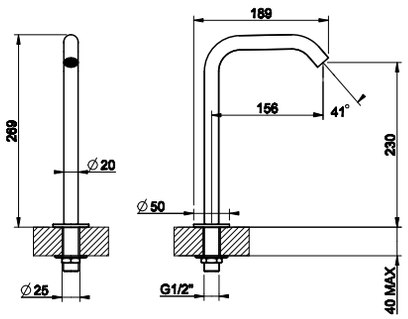

54093

Отдельно стоящий излив, комбинируемый с удаленным управлением (не входит в комплект). Высота 230 мм.
Counter spout 230 mm height with separate control (not included).

239	Steel Brushed	294
707	Black Metal Brushed PVD	435
708	Copper Brushed PVD	435
726	Warm Steel Brushed PVD	435



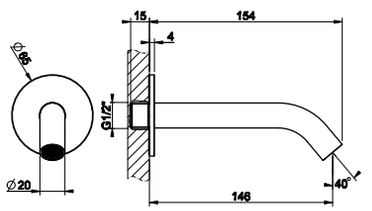

54010

Настенный излив на 1/2”, комбинируемый с удаленным управлением (не входит в комплект).
Wall-mounted spout, 1/2” connections with separate control (not included).

239	Steel Brushed	207
707	Black Metal Brushed PVD	307
708	Copper Brushed PVD	307
726	Warm Steel Brushed PVD	307



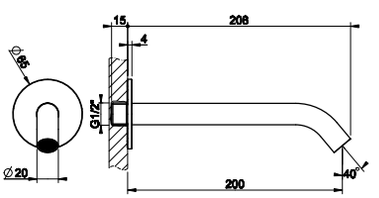

54110

Настенный излив на 1/2”, комбинируемый с удаленным управлением (не входит в комплект).
Wall-mounted spout, 1/2” connections with separate control (not included).

239	Steel Brushed	218
707	Black Metal Brushed PVD	323
708	Copper Brushed PVD	323
726	Warm Steel Brushed PVD	323



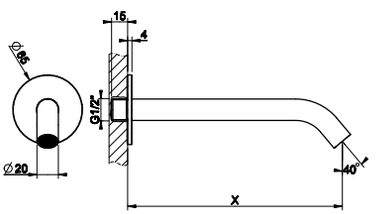

54210

Настенный излив с подключением 1/2”, длина индивидуальная (мин 70 макс 300 мм), комбинируемый с удаленным управлением (не входит в комплект).
Wall-mounted spout, 1/2” connections, length on request (min 70 max 300 mm) with separate control (not included) .

239		
707		
708	***Handcrafted item. Price upon request.***	
726		





54099

Излив потолочный, комбинируемый с удаленным управлением (не входит в комплект).
Ceiling mounted spout with separate control (not included).

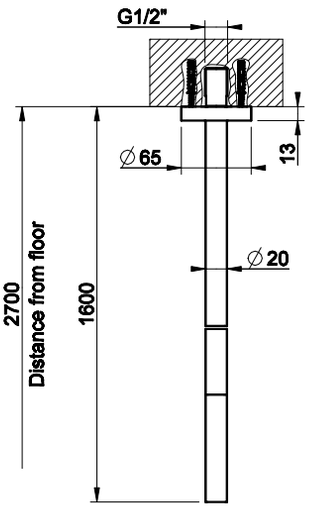

239	Steel Brushed	965
707	Black Metal Brushed PVD	1.429
708	Copper Brushed PVD	1.429
726	Warm Steel Brushed PVD	1.429



54096

Излив потолочный, комбинируемый с удаленным управлением (не входит в комплект). Длина изготавливается под заказ (мин 365 макс 1800 мм).
Ceiling mounted spout , lenght on request (min 365 - max 1800 mm) with separate control (not included).

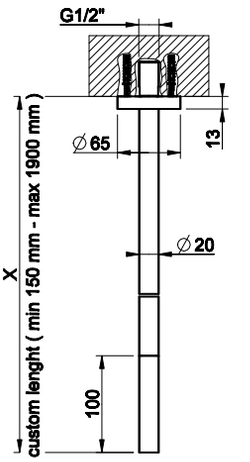

239		
707		
708	***Handcrafted item. Price upon request.***	
726		



54005

Рычаг удаленного управления.
Counter separate control.

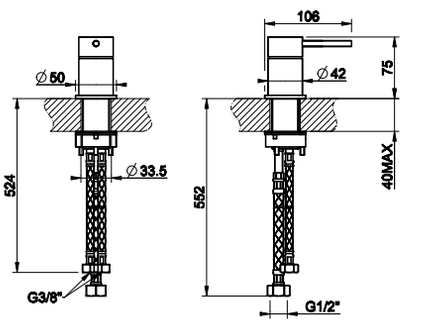

239	Steel Brushed	328
707	Black Metal Brushed PVD	485
708	Copper Brushed PVD	485
726	Warm Steel Brushed PVD	485

53112 + 54019



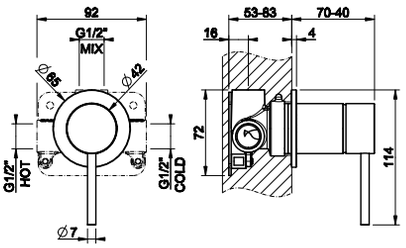

53112

Герметичная встраиваемая часть для смесителя однорычажного.
Watertight Built-in part for one-way mixer.



239	Steel Brushed	195

54019

Внешние части для встраиваемого однорычажного смесителя, на 1/2”, картридж Ø35 мм,одна позиция.
External parts for item built-in mixer, with 1/2” connections, Ø35 cartridge, one-way.



239	Steel Brushed	213
707	Black Metal Brushed PVD	315
708	Copper Brushed PVD	315
726	Warm Steel Brushed PVD	315

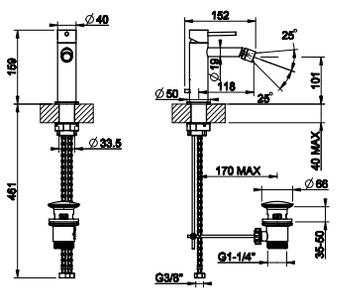

54007

Смеситель для биде с донным клапаном на 1 1/4”, соединительные шланги на 3/8”.
Bidet mixer, with 1 1/4” pop-up waste and flexible hoses with 3/8” connections.



239	Steel Brushed	493
707	Black Metal Brushed PVD	730
708	Copper Brushed PVD	730
726	Warm Steel Brushed PVD	730

GESSI

GESSI 316

TRAME





54301
54302
without waste



54304
54309
without waste



54303
54306
without waste

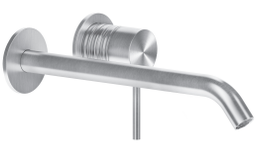

54197_54388 206mm
54197_54390 256mm
54197_54384 custom

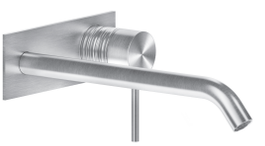

54197_54383 206mm
54197_54386 256mm
54197_54389 custom



54399
54396



45089_54392 206mm
45089_54394 256mm



54091
54093



54305



53112_54319



54311
54312
54313



54010
54110
54210



HANDLE KIT

The handle includes two levers of different length to customize the product according to the preferred aesthetics.

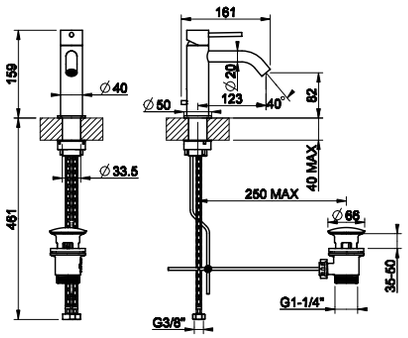

54301

Смеситель для раковины с донным клапаном на 1 1/4", соединительные шланги на 3/8".
Basin mixer, with 1 1/4" pop-up waste and flexible hoses with 3/8" connections.

239	Steel Brushed	592
707	Black Metal Brushed PVD	877
708	Copper Brushed PVD	877
726	Warm Steel Brushed PVD	877



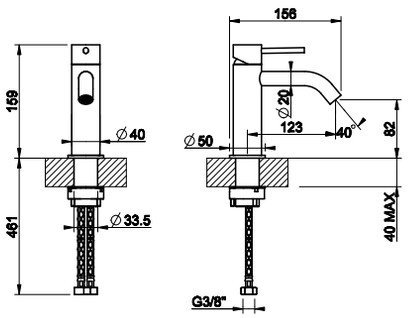

54302

Смеситель для раковины, соединительные шланги на 3/8", без донного клапана.
Basin mixer, flexible hoses with 3/8" connections, without waste.

239	Steel Brushed	518
707	Black Metal Brushed PVD	767
708	Copper Brushed PVD	767
726	Warm Steel Brushed PVD	767



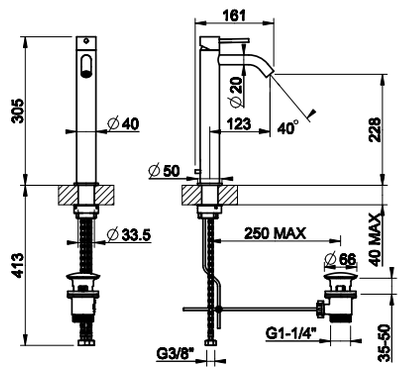

54304

Смеситель для раковины высокий, соединительные шланги на 3/8".
High version basin mixer, flexible hoses with 3/8" connections.

239	Steel Brushed	717
707	Black Metal Brushed PVD	1.062
708	Copper Brushed PVD	1.062
726	Warm Steel Brushed PVD	1.062



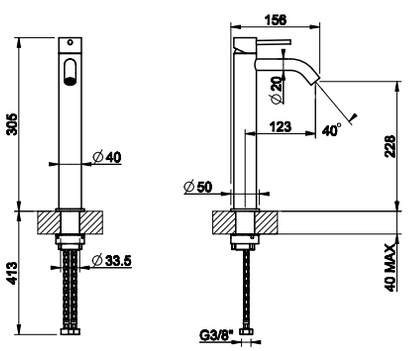

54309

Смеситель для раковины высокий, соединительные шланги на 3/8", без донного клапана.
High version basin mixer, flexible hoses with 3/8" connections, without waste.

239	Steel Brushed	645
707	Black Metal Brushed PVD	955
708	Copper Brushed PVD	955
726	Warm Steel Brushed PVD	955



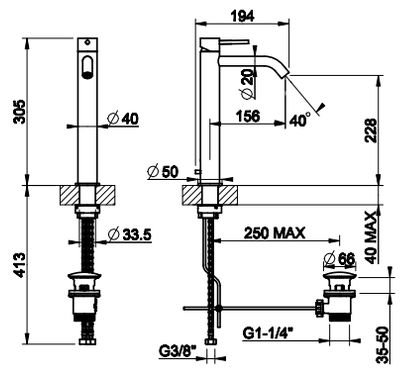

54303

Смеситель для раковины высокий, соединительные шланги на 3/8".
High version basin mixer, flexible hoses with 3/8" connections.

239	Steel Brushed	732
707	Black Metal Brushed PVD	1.083
708	Copper Brushed PVD	1.083
726	Warm Steel Brushed PVD	1.083





54306

Смеситель для раковины высокий, соединительные шланги на 3/8", без донного клапана.
High version basin mixer, flexible hoses with 3/8" connections, without waste.

239	Steel Brushed	659
707	Black Metal Brushed PVD	975
708	Copper Brushed PVD	975
726	Warm Steel Brushed PVD	975

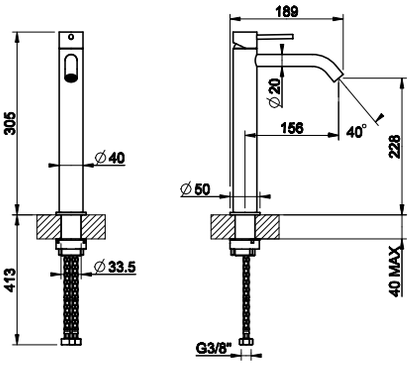



54311

Смеситель для раковины на 3 отверстия, соединительные шланги на 3/8", без донного клапана
Three-hole basin mixer with spout, flexible hoses with 3/8" connections, without waste.

239	Steel Brushed	964
707	Black Metal Brushed PVD	1.428
708	Copper Brushed PVD	1.428
726	Warm Steel Brushed PVD	1.428

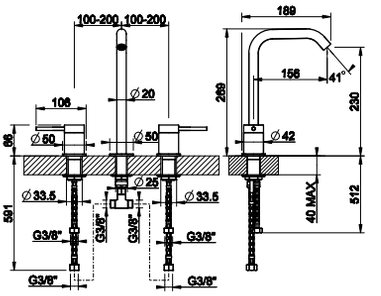



54312

Смеситель для раковины на 3 отверстия, соединительные шланги на 3/8", без донного клапана
Three-hole basin mixer with spout, flexible hoses with 3/8" connections, without waste.

239	Steel Brushed	953
707	Black Metal Brushed PVD	1.410
708	Copper Brushed PVD	1.410
726	Warm Steel Brushed PVD	1.410

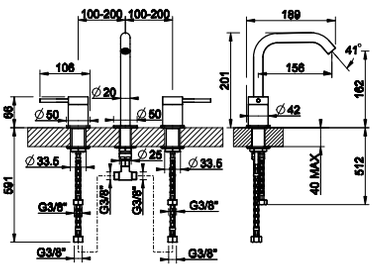



54313

Смеситель для раковины на 3 отверстия, соединительные шланги на 3/8", без донного клапана
Three-hole basin mixer with spout, flexible hoses with 3/8" connections, without waste.

239	Steel Brushed	942
707	Black Metal Brushed PVD	1.394
708	Copper Brushed PVD	1.394
726	Warm Steel Brushed PVD	1.394

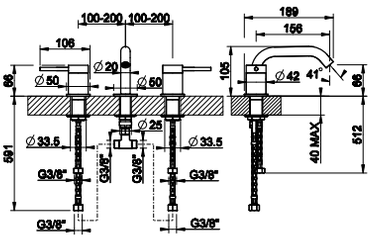

54197 + 54388

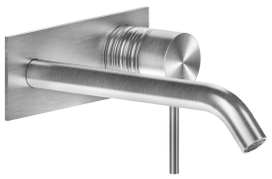

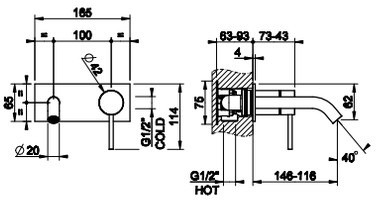

54197

Герметичная встраиваемая часть для смесителя с изливом.
Watertight built-in part for mixer with spout.



239	Steel Brushed	352

54388

Внешние части для встраиваемого однорычажного смесителя с изливом, без донного клапана.
External parts for built-in mixer with spout, without waste.



239	Steel Brushed	550
707	Black Metal Brushed PVD	815
708	Copper Brushed PVD	815
726	Warm Steel Brushed PVD	815

54197 + 54390

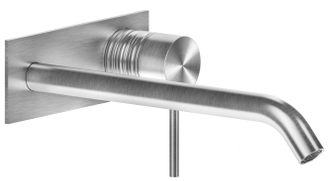

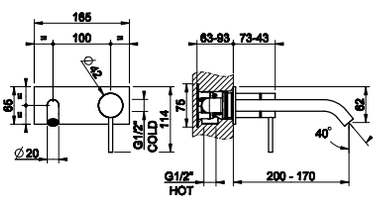

54197

Герметичная встраиваемая часть для смесителя с изливом.
Watertight built-in part for mixer with spout.



239	Steel Brushed	352

54390

Внешние части для встраиваемого однорычажного смесителя с изливом, без донного клапана.
External parts for built-in mixer with spout, without waste.

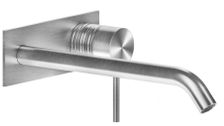

239	Steel Brushed	562
707	Black Metal Brushed PVD	832
708	Copper Brushed PVD	832
726	Warm Steel Brushed PVD	832



54197

Герметичная встраиваемая часть для смесителя с изливом.
Watertight built-in part for mixer with spout.

239	Steel Brushed	352

54197 + 54384





54384

Внешние части для встраиваемого однорычажного смесителя с индивидуальной длиной излива (мин 70 макс 300 мм), без донного клапана.
External parts for built-in mixer with spout, length on request (min 70 max 300 мм), without waste.

239 707 708 726	**Prezzo realizzato artigianalmente. Prezzo a richiesta.** ***Handcrafted item. Price upon request.***

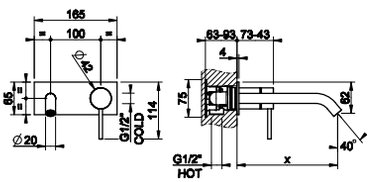

54197

Герметичная встраиваемая часть для смесителя с изливом.
Watertight built-in part for mixer with spout.



239	Steel Brushed	352

54197 + 54383

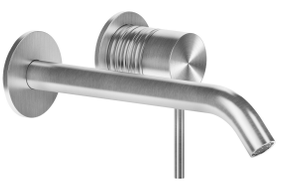

54383

Внешние части для встраиваемого однорычажного смесителя с изливом, без донного клапана.
External parts for built-in mixer with spout, without waste.

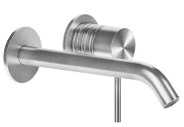

239	Steel Brushed	480
707	Black Metal Brushed PVD	712
708	Copper Brushed PVD	712
726	Warm Steel Brushed PVD	712

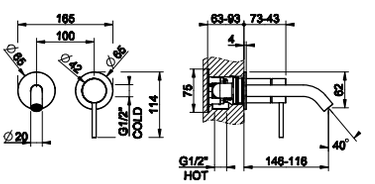

54197 + 54386

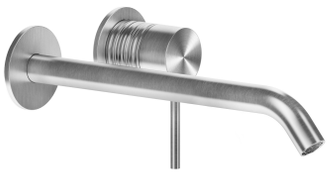

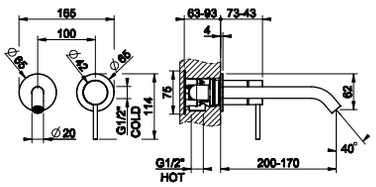

54197

Герметичная встраиваемая часть для смесителя с изливом.
Watertight built-in part for mixer with spout.



239	Steel Brushed	**352**

54386

Внешние части для встраиваемого однорычажного смесителя с изливом, без донного клапана.
External parts for built-in mixer with spout, without waste.



239	Steel Brushed	**493**
707	Black Metal Brushed PVD	**730**
708	Copper Brushed PVD	**730**
726	Warm Steel Brushed PVD	**730**

54197 + 54389

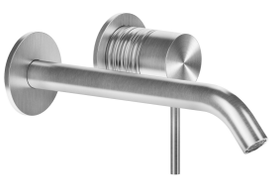

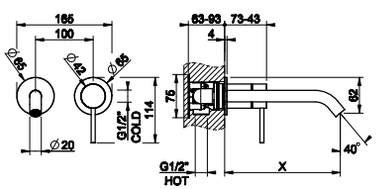

54197

Герметичная встраиваемая часть для смесителя с изливом.
Watertight built-in part for mixer with spout.



239	Steel Brushed	**352**

54389

Внешние части для встраиваемого однорычажного смесителя с индивидуальной длиной излива (мин 70 макс 300 мм), без донного клапана.
External parts for built-in mixer with spout, length on request (min 70 max 300 mm), without waste.

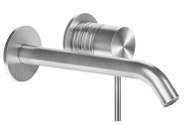

239 707 708 726	**Prezzo realizzato artigianalmente. Prezzo a richiesta.** ***Handcrafted item. Price upon request.***	



45089

Герметичная встраиваемая часть для смесителя с изливом.
Watertight built-in part for mixer with spout.

031	Хром	Chrome	401

45089 + 54392





54392

Внешние части для встраиваемого смесителя для раковины на 3 отверстия с изливом, без донного клапана.
External parts for built-in three-hole basin mixer with spout, without waste.

239	Steel Brushed	720
707	Black Metal Brushed PVD	1.067
708	Copper Brushed PVD	1.067
726	Warm Steel Brushed PVD	1.067

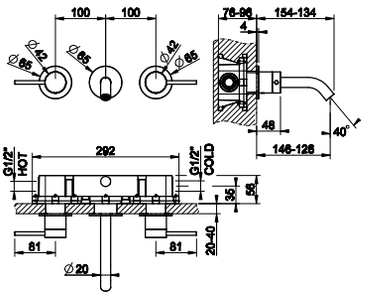

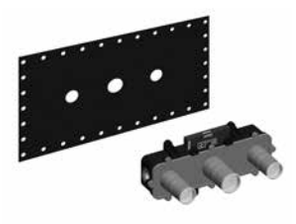

45089

Герметичная встраиваемая часть для смесителя с изливом.
Watertight built-in part for mixer with spout.

031	Хром	Chrome	401

45089 + 54394





54394

Внешние части для встраиваемого смесителя для раковины на 3 отверстия с изливом, без донного клапана.
External parts for built-in three-hole basin mixer with spout, without waste.

239	Steel Brushed	730
707	Black Metal Brushed PVD	1.082
708	Copper Brushed PVD	1.082
726	Warm Steel Brushed PVD	1.082

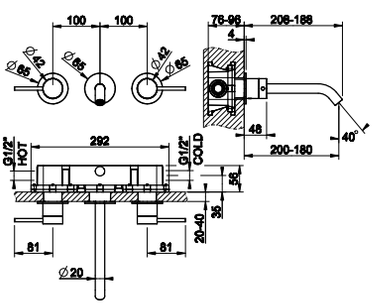

54091

Отдельно стоящий излив, комбинируемый с удаленным управлением (не входит в комплект). Высота 162 мм.
Counter spout 162 mm height with separate control (not included).

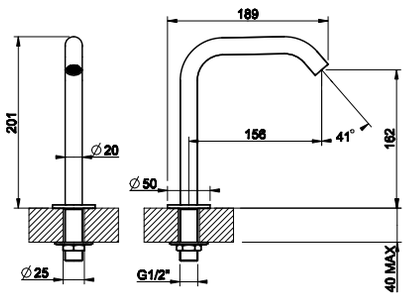

239	Steel Brushed	282
707	Black Metal Brushed PVD	417
708	Copper Brushed PVD	417
726	Warm Steel Brushed PVD	417



54093

Отдельно стоящий излив, комбинируемый с удаленным управлением (не входит в комплект). Высота 230 мм.
Counter spout 230 mm height with separate control (not included).

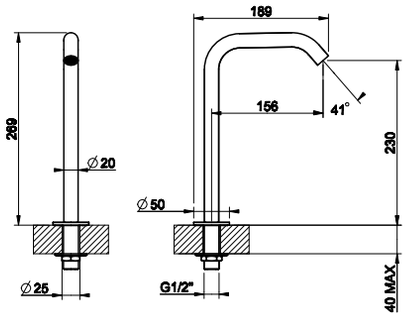

239	Steel Brushed	294
707	Black Metal Brushed PVD	435
708	Copper Brushed PVD	435
726	Warm Steel Brushed PVD	435



54010

Настенный излив на 1/2”, комбинируемый с удаленным управлением (не входит в комплект).
Wall-mounted spout, 1/2” connections with separate control (not included).

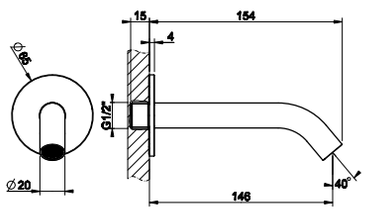

239	Steel Brushed	207
707	Black Metal Brushed PVD	307
708	Copper Brushed PVD	307
726	Warm Steel Brushed PVD	307



54110

Настенный излив на 1/2”, комбинируемый с удаленным управлением (не входит в комплект).
Wall-mounted spout, 1/2” connections with separate control (not included).

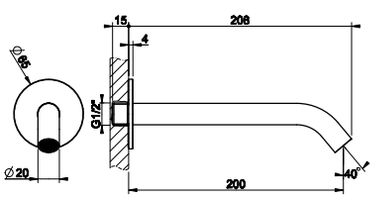

239	Steel Brushed	218
707	Black Metal Brushed PVD	323
708	Copper Brushed PVD	323
726	Warm Steel Brushed PVD	323



54210

Настенный излив с подключением 1/2”, длина индивидуальная (мин 70 макс 300 мм), комбинируемый с удаленным управлением (не входит в комплект).
Wall-mounted spout, 1/2” connections, length on request (min 70 max 300 mm) with separate control (not included) .

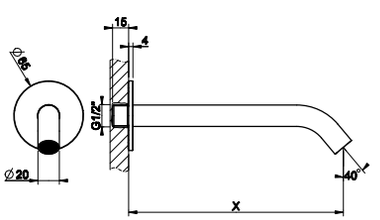

239		
707		
708	**Prezzo realizzato artigianalmente. Prezzo a richiesta.**	
726	***Handcrafted item. Price upon request.***	





54399

Излив потолочный, комбинируемый с удаленным управлением (не входит в комплект).
Ceiling mounted spout with separate control (not included).

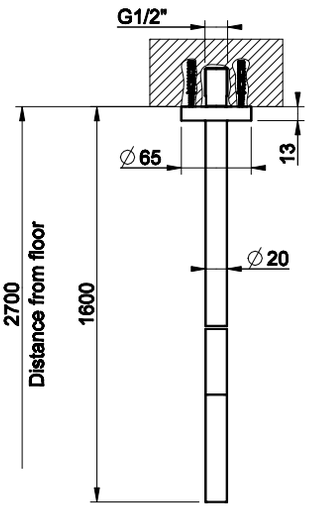

239	Steel Brushed	1.159
707	Black Metal Brushed PVD	1.715
708	Copper Brushed PVD	1.715
726	Warm Steel Brushed PVD	1.715



54396

Излив потолочный, комбинируемый с удаленным управлением (не входит в комплект). Длина изготавливается под заказ (мин 365 макс 1800 мм).
Ceiling mounted spout , lenght on request (min 365 - max 1800 mm) with separate control (not included).

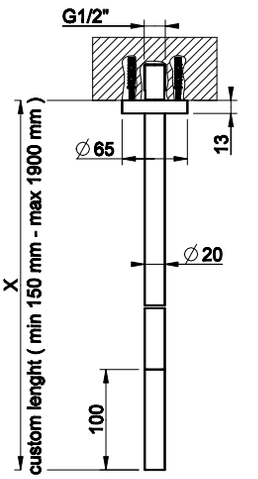

239	**Prezzo realizzato artigianalmente. Prezzo a richiesta.**	
707	***Handcrafted item. Price upon request.***	
708		
726		



54305

Рычаг удаленного управления.
Counter separate control.

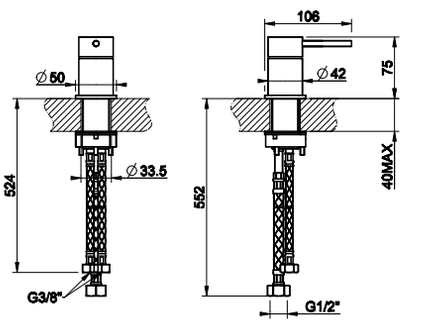

239	Steel Brushed	394
707	Black Metal Brushed PVD	584
708	Copper Brushed PVD	584
726	Warm Steel Brushed PVD	584

53112 + 54319



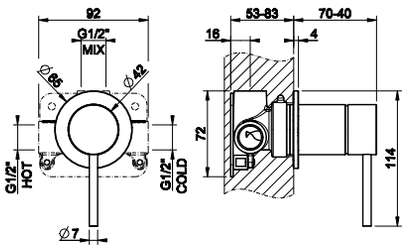

53112

Герметичная встраиваемая часть для смесителя однорычажного.
Watertight Built-in part for one-way mixer.



239	Steel Brushed	195

54319

Внешние части для встраиваемого однорычажного смесителя, на 1/2”, картридж Ø35 мм,одна позиция.
External parts for item built-in mixer, with 1/2” connections, Ø35 cartridge, one-way.



239	Steel Brushed	255
707	Black Metal Brushed PVD	378
708	Copper Brushed PVD	378
726	Warm Steel Brushed PVD	378

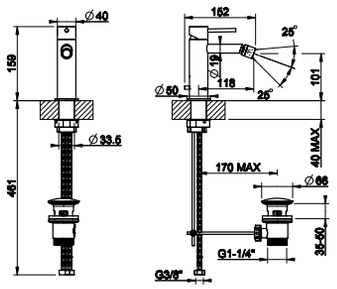

54307

Смеситель для биде с донным клапаном на 1 1/4”, соединительные шланги на 3/8”.
Bidet mixer, with 1 1/4” pop-up waste and flexible hoses with 3/8” connections.



239	Steel Brushed	592
707	Black Metal Brushed PVD	877
708	Copper Brushed PVD	877
726	Warm Steel Brushed PVD	877

GESSI



GESSI 316
INTRECCIO

GESSI316

INTRECCIO GESSI 316



54101
54102
without waste



54104
54109
without waste



54103
54106
without waste



54197_54188 206mm
54197_54190 256mm
54197_54184 custom

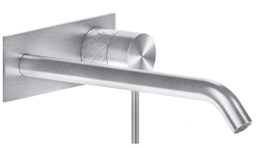

54197_54183 206mm
54197_54186 256mm
54197_54189 custom



54091
54093



54105



53112_54119



54010
54110
54210



54199
54196



45089_54192 206mm
45089_54194 256mm



54111
54112
54113



LEVA
LEVER

La maniglia include due leve per personalizzare il prodotto secondo l'estetica preferita.
The handle includes two lever to custom the product according to the favorite aesthetic

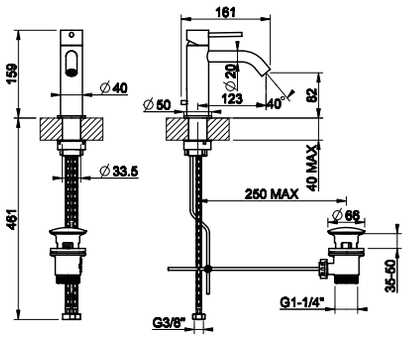

54101

Смеситель для раковины с донным клапаном на 1 1/4", соединительные шланги на 3/8".
Basin mixer, with 1 1/4" pop-up waste and flexible hoses with 3/8" connections.

239	Steel Brushed	592
707	Black Metal Brushed PVD	877
708	Copper Brushed PVD	877
726	Warm Steel Brushed PVD	877



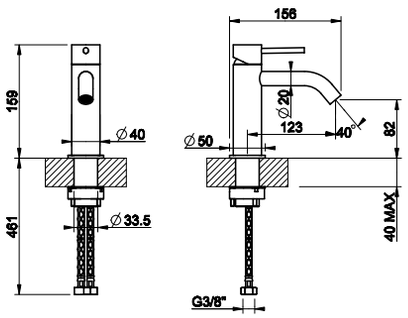

54102

Смеситель для раковины, соединительные шланги на 3/8", без донного клапана.
Basin mixer, flexible hoses with 3/8" connections, without waste.

239	Steel Brushed	518
707	Black Metal Brushed PVD	767
708	Copper Brushed PVD	767
726	Warm Steel Brushed PVD	767



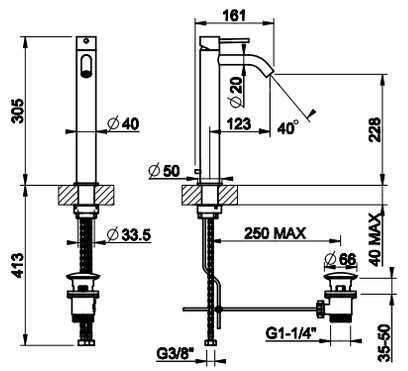

54104

Смеситель для раковины высокий, соединительные шланги на 3/8".
High version basin mixer, flexible hoses with 3/8" connections.

239	Steel Brushed	717
707	Black Metal Brushed PVD	1.062
708	Copper Brushed PVD	1.062
726	Warm Steel Brushed PVD	1.062



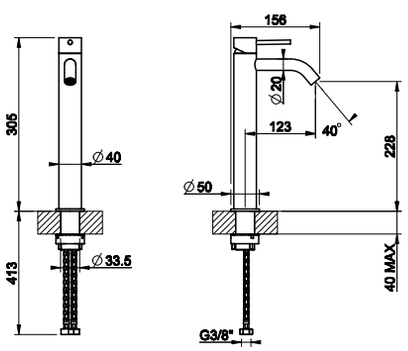

54109

Смеситель для раковины высокий, соединительные шланги на 3/8", без донного клапана.
High version basin mixer, flexible hoses with 3/8" connections, without waste.

239	Steel Brushed	645
707	Black Metal Brushed PVD	955
708	Copper Brushed PVD	955
726	Warm Steel Brushed PVD	955



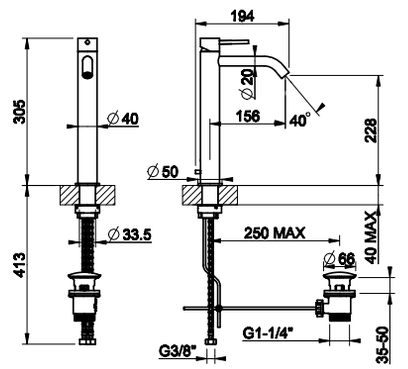

54103

Смеситель для раковины высокий, соединительные шланги на 3/8".
High version basin mixer, flexible hoses with 3/8" connections.

239	Steel Brushed	732
707	Black Metal Brushed PVD	1.083
708	Copper Brushed PVD	1.083
726	Warm Steel Brushed PVD	1.083





54106

Смеситель для раковины высокий, соединительные шланги на 3/8", без донного клапана.
High version basin mixer, flexible hoses with 3/8" connections, without waste.

239	Steel Brushed	659
707	Black Metal Brushed PVD	975
708	Copper Brushed PVD	975
726	Warm Steel Brushed PVD	975

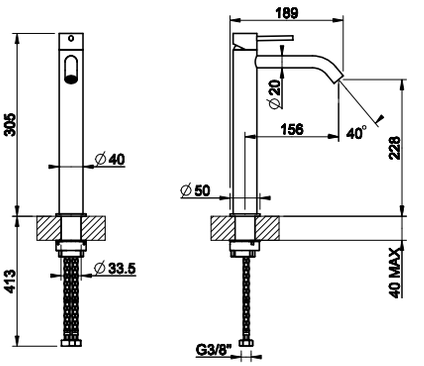

54111

Смеситель для раковины на 3 отверстия, соединительные шланги на 3/8", без донного клапана
Three-hole basin mixer with spout, flexible hoses with 3/8" connections, without waste.

239	Steel Brushed	964
707	Black Metal Brushed PVD	1.428
708	Copper Brushed PVD	1.428
726	Warm Steel Brushed PVD	1.428



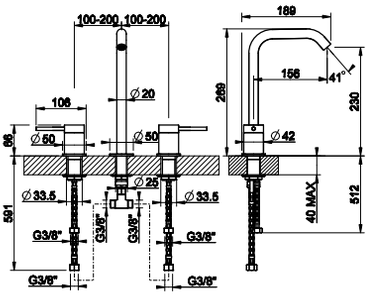

54112

Смеситель для раковины на 3 отверстия, соединительные шланги на 3/8", без донного клапана
Three-hole basin mixer with spout, flexible hoses with 3/8" connections, without waste.

239	Steel Brushed	953
707	Black Metal Brushed PVD	1.410
708	Copper Brushed PVD	1.410
726	Warm Steel Brushed PVD	1.410



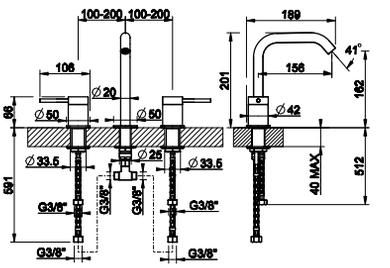

54113

Смеситель для раковины на 3 отверстия, соединительные шланги на 3/8", без донного клапана
Three-hole basin mixer with spout, flexible hoses with 3/8" connections, without waste.

239	Steel Brushed	942
707	Black Metal Brushed PVD	1.394
708	Copper Brushed PVD	1.394
726	Warm Steel Brushed PVD	1.394



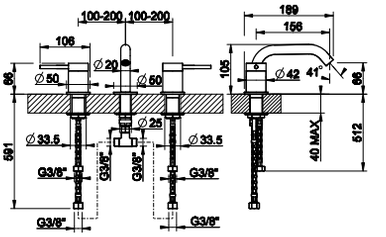

54197 + 54188

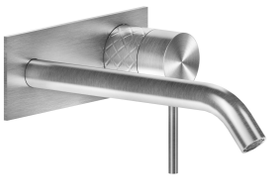

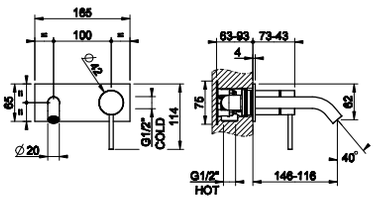

54197

Герметичная встраиваемая часть для смесителя с изливом.
Watertight built-in part for mixer with spout.



239	Steel Brushed	352

54188

Внешние части для встраиваемого однорычажного смесителя с изливом, без донного клапана.
External parts for built-in mixer with spout, without waste.

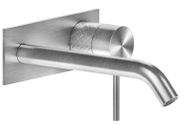

239	Steel Brushed	550
707	Black Metal Brushed PVD	815
708	Copper Brushed PVD	815
726	Warm Steel Brushed PVD	815

54197 + 54190

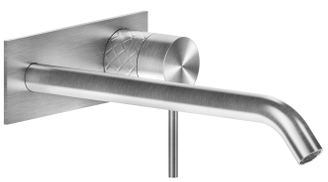

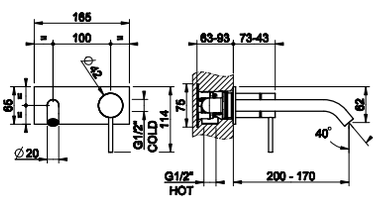

54197

Герметичная встраиваемая часть для смесителя с изливом.
Watertight built-in part for mixer with spout.



239	Steel Brushed	352

54190

Внешние части для встраиваемого однорычажного смесителя с изливом, без донного клапана.
External parts for built-in mixer with spout, without waste.

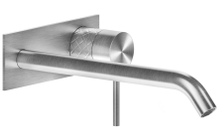

239	Steel Brushed	562
707	Black Metal Brushed PVD	832
708	Copper Brushed PVD	832
726	Warm Steel Brushed PVD	832

54197

Смеситель для раковины высокий, соединительные шланги на 3/8", без донного клапана.
High version basin mixer, flexible hoses with 3/8" connections, without waste.



239	Steel Brushed	352

54197 + 54184



54184

Смеситель для раковины на 3 отверстия, соединительные шланги на 3/8", без донного клапана
Three-hole basin mixer with spout, flexible hoses with 3/8" connections, without waste.

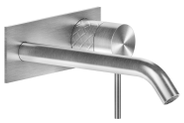

239		
707	**Prezzo realizzato artigianalmente. Prezzo a richiesta.**	
708	***Handcrafted item. Price upon request.***	
726		

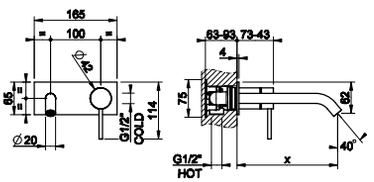

54197

Смеситель для раковины на 3 отверстия, соединительные шланги на 3/8", без донного клапана
Three-hole basin mixer with spout, flexible hoses with 3/8" connections, without waste.



239	Steel Brushed	352

54197 + 54183

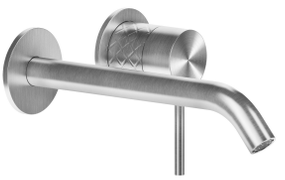

54183

Смеситель для раковины на 3 отверстия, соединительные шланги на 3/8", без донного клапана
Three-hole basin mixer with spout, flexible hoses with 3/8" connections, without waste.

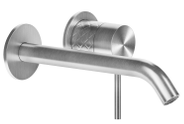

239	Steel Brushed	480
707	Black Metal Brushed PVD	712
708	Copper Brushed PVD	712
726	Warm Steel Brushed PVD	712

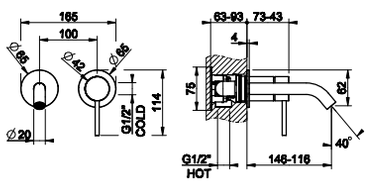

54197 + 54186



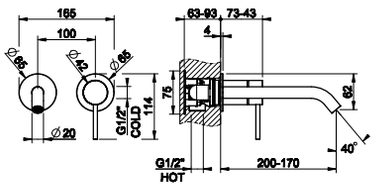

54197

Герметичная встраиваемая часть для смесителя с изливом.
Watertight built-in part for mixer with spout.



239	Steel Brushed	352

54186

Внешние части для встраиваемого однорычажного смесителя с изливом, без донного клапана.
External parts for built-in mixer with spout, without waste.



239	Steel Brushed	493
707	Black Metal Brushed PVD	730
708	Copper Brushed PVD	730
726	Warm Steel Brushed PVD	730

54197 + 54189

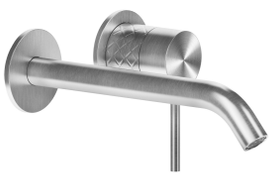

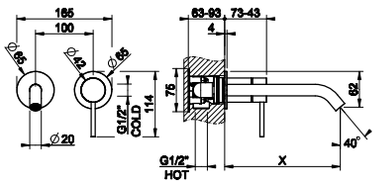

54197

Герметичная встраиваемая часть для смесителя с изливом.
Watertight built-in part for mixer with spout.



239	Steel Brushed	352

54189

Внешние части для встраиваемого однорычажного смесителя с изливом, без донного клапана.
External parts for built-in mixer with spout, without waste.



239 707 708 726	**Prezzo realizzato artigianalmente. Prezzo a richiesta.** ***Handcrafted item. Price upon request.***



45089

Герметичная встраиваемая часть для смесителя с изливом.
Watertight built-in part for mixer with spout.

031	Хром	Chrome	401

45089 + 54192





54192

Внешние части для встраиваемого смесителя для раковины на 3 отверстия с изливом, без донного клапана.
External parts for built-in three-hole basin mixer with spout, without waste.

239	Steel Brushed	720
707	Black Metal Brushed PVD	1.067
708	Copper Brushed PVD	1.067
726	Warm Steel Brushed PVD	1.067

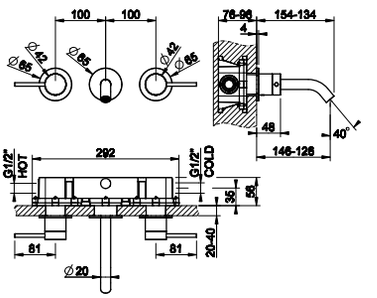

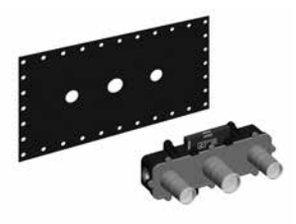

45089

Герметичная встраиваемая часть для смесителя с изливом.
Watertight built-in part for mixer with spout.

031	Хром	Chrome	401

45089 + 54194





54194

Внешние части для встраиваемого смесителя для раковины на 3 отверстия с изливом, без донного клапана.
External parts for built-in three-hole basin mixer with spout, without waste.

239	Steel Brushed	730
707	Black Metal Brushed PVD	1.082
708	Copper Brushed PVD	1.082
726	Warm Steel Brushed PVD	1.082

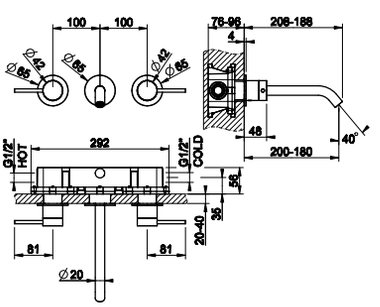

54091

Отдельно стоящий излив, комбинируемый с удаленным управлением (не входит в комплект). Высота 162 мм.
Counter spout 162 mm height with separate control (not included).

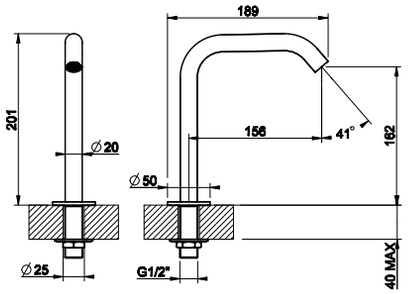

239	Steel Brushed	282
707	Black Metal Brushed PVD	417
708	Copper Brushed PVD	417
726	Warm Steel Brushed PVD	417



54093

Отдельно стоящий излив, комбинируемый с удаленным управлением (не входит в комплект). Высота 230 мм.
Counter spout 230 mm height with separate control (not included).

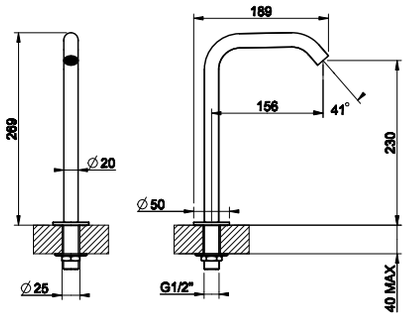

239	Steel Brushed	294
707	Black Metal Brushed PVD	435
708	Copper Brushed PVD	435
726	Warm Steel Brushed PVD	435



54010

Настенный излив на 1/2”, комбинируемый с удаленным управлением (не входит в комплект).
Wall-mounted spout, 1/2” connections with separate control (not included).

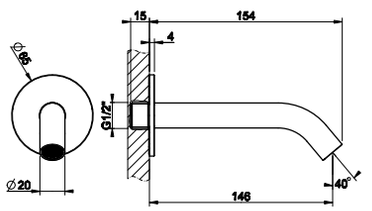

239	Steel Brushed	207
707	Black Metal Brushed PVD	307
708	Copper Brushed PVD	307
726	Warm Steel Brushed PVD	307



54110

Настенный излив на 1/2”, комбинируемый с удаленным управлением (не входит в комплект).
Wall-mounted spout, 1/2” connections with separate control (not included).

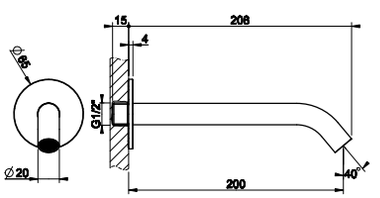

239	Steel Brushed	218
707	Black Metal Brushed PVD	323
708	Copper Brushed PVD	323
726	Warm Steel Brushed PVD	323



54210

Настенный излив с подключением 1/2”, длина индивидуальная (мин 70 макс 300 мм), комбинируемый с удаленным управлением (не входит в комплект).
Wall-mounted spout, 1/2” connections, length on request (min 70 max 300 mm) with separate control (not included) .

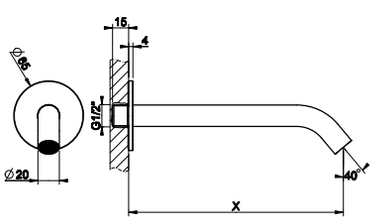

239	
707	
708	**Prezzo realizzato artigianalmente. Prezzo a richiesta.**
726	***Handcrafted item. Price upon request.***





54199

Излив потолочный, комбинируемый с удаленным управлением (не входит в комплект).
Ceiling mounted spout with separate control (not included).

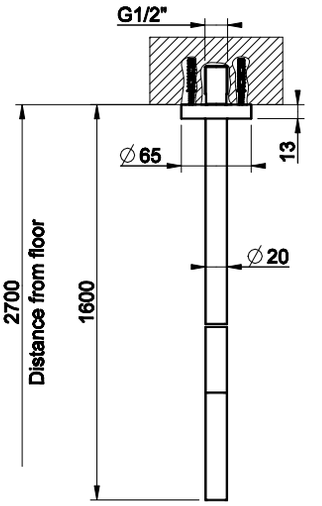

239	Steel Brushed	1.159
707	Black Metal Brushed PVD	1.715
708	Copper Brushed PVD	1.715
726	Warm Steel Brushed PVD	1.715



54196

Излив потолочный, комбинируемый с удаленным управлением (не входит в комплект). Длина изготавливается под заказ (мин 365 макс 1800 мм).
Ceiling mounted spout , lenght on request (min 365 - max 1800 mm) with separate control (not included).

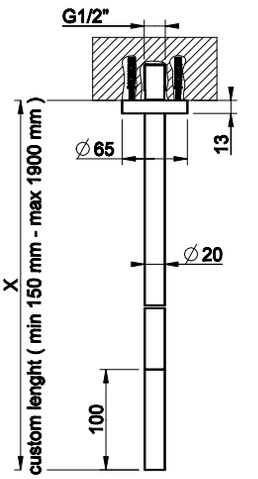

239	**Prezzo realizzato artigianalmente. Prezzo a richiesta.**
707	***Handcrafted item. Price upon request.***
708	
726	



54105

Рычаг удаленного управления.
Counter separate control.

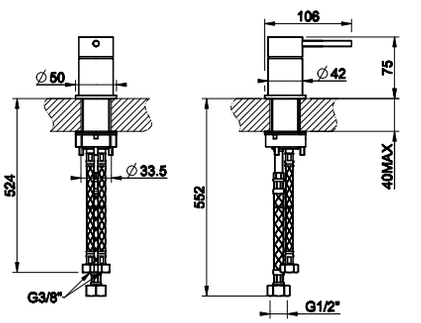

239	Steel Brushed	394
707	Black Metal Brushed PVD	584
708	Copper Brushed PVD	584
726	Warm Steel Brushed PVD	584

53112 + 54319



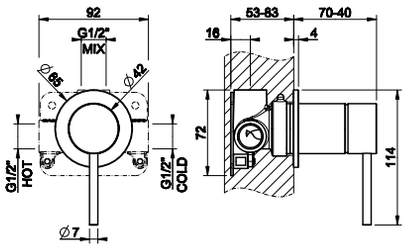

53112

Герметичная встраиваемая часть для смесителя однорычажного.
Watertight Built-in part for one-way mixer.



239	Steel Brushed	195

54119

Внешние части для встраиваемого однорычажного смесителя, на 1/2", картридж Ø35 мм,одна позиция.
External parts for item built-in mixer, with 1/2" connections, Ø35 cartridge, one-way.



239	Steel Brushed	255
707	Black Metal Brushed PVD	378
708	Copper Brushed PVD	378
726	Warm Steel Brushed PVD	378

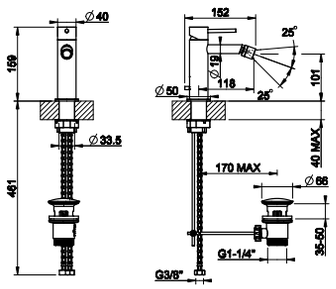

54107

Смеситель для биде с донным клапаном на 1 1/4", соединительные шланги на 3/8".
Bidet mixer, with 1 1/4" pop-up waste and flexible hoses with 3/8" connections.



239	Steel Brushed	592
707	Black Metal Brushed PVD	877
708	Copper Brushed PVD	877
726	Warm Steel Brushed PVD	877

GESSI 316

MECCANICA



MECCANICA GESSI 316



54201
54202
without waste



54204
54209
without waste



54203
54206
without waste

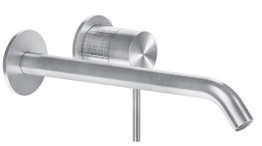

54197_54288 206mm
54197_54290 256mm
54197_54284 custom

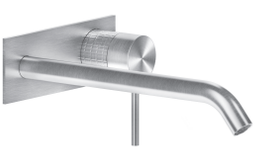

54197_54283 206mm
54197_54286 256mm
54197_54289 custom



54091
54093



54205



53112_54219



54010
54110
54210



54299
54296

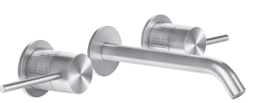

45089_54292 206mm
45089_54294 256mm



54211
54212
54213



KIT MANIGLIA
HANDLE KIT

La maniglia include due leve di lunghezza diversa per personalizzare il prodotto secondo l'estetica preferita.
The handle includes two levers of different length to customize the product according to the preferred aesthetics.

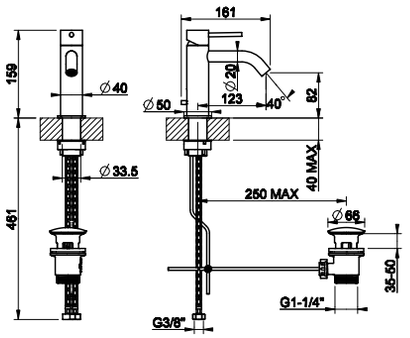

54201

Смеситель для раковины с донным клапаном на 1 1/4", соединительные шланги на 3/8".
Basin mixer, with 1 1/4" pop-up waste and flexible hoses with 3/8" connections.

239	Steel Brushed	592
707	Black Metal Brushed PVD	877
708	Copper Brushed PVD	877
726	Warm Steel Brushed PVD	877



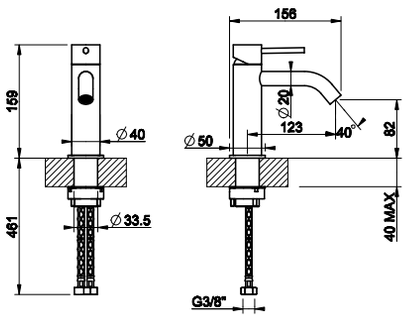

54202

Смеситель для раковины, соединительные шланги на 3/8", без донного клапана.
Basin mixer, flexible hoses with 3/8" connections, without waste.

239	Steel Brushed	518
707	Black Metal Brushed PVD	767
708	Copper Brushed PVD	767
726	Warm Steel Brushed PVD	767



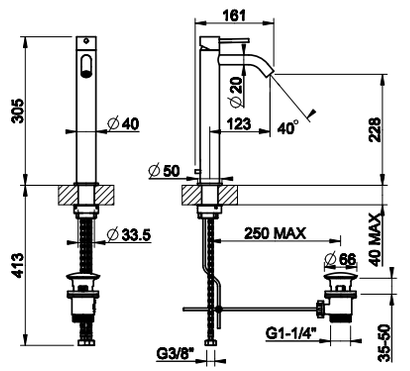

54204

Смеситель для раковины высокий, соединительные шланги на 3/8".
High version basin mixer, flexible hoses with 3/8" connections.

239	Steel Brushed	717
707	Black Metal Brushed PVD	1.062
708	Copper Brushed PVD	1.062
726	Warm Steel Brushed PVD	1.062



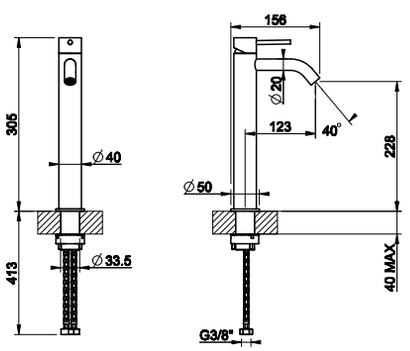

54209

Смеситель для раковины высокий, соединительные шланги на 3/8", без донного клапана.
High version basin mixer, flexible hoses with 3/8" connections, without waste.

239	Steel Brushed	645
707	Black Metal Brushed PVD	955
708	Copper Brushed PVD	955
726	Warm Steel Brushed PVD	955



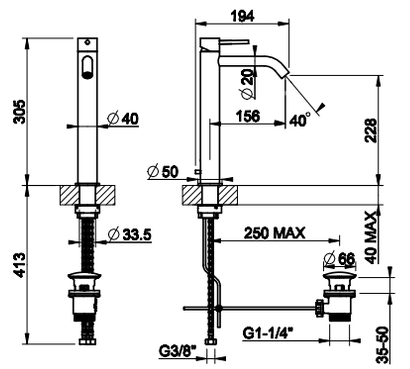

54203

Смеситель для раковины высокий, соединительные шланги на 3/8".
High version basin mixer, flexible hoses with 3/8" connections.

239	Steel Brushed	732
707	Black Metal Brushed PVD	1.083
708	Copper Brushed PVD	1.083
726	Warm Steel Brushed PVD	1.083





54206

Смеситель для раковины высокий, соединительные шланги на 3/8", без донного клапана.
High version basin mixer, flexible hoses with 3/8" connections, without waste.

239	Steel Brushed	659
707	Black Metal Brushed PVD	975
708	Copper Brushed PVD	975
726	Warm Steel Brushed PVD	975

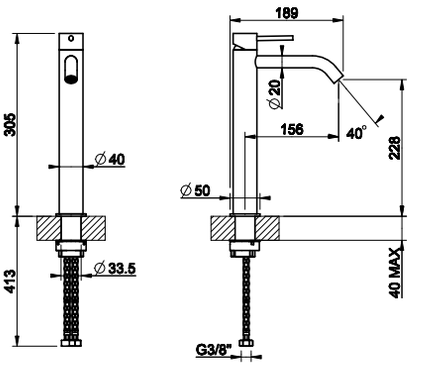



54211

Смеситель для раковины на 3 отверстия, соединительные шланги на 3/8", без донного клапана
Three-hole basin mixer with spout, flexible hoses with 3/8" connections, without waste.

239	Steel Brushed	964
707	Black Metal Brushed PVD	1.428
708	Copper Brushed PVD	1.428
726	Warm Steel Brushed PVD	1.428

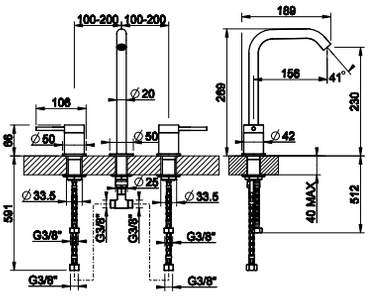



54212

Смеситель для раковины на 3 отверстия, соединительные шланги на 3/8", без донного клапана
Three-hole basin mixer with spout, flexible hoses with 3/8" connections, without waste.

239	Steel Brushed	953
707	Black Metal Brushed PVD	1.410
708	Copper Brushed PVD	1.410
726	Warm Steel Brushed PVD	1.410

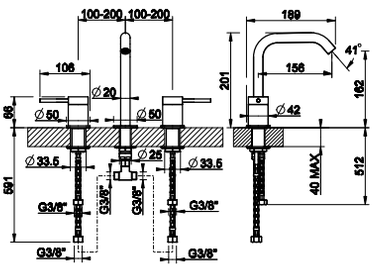



54213

Смеситель для раковины на 3 отверстия, соединительные шланги на 3/8", без донного клапана
Three-hole basin mixer with spout, flexible hoses with 3/8" connections, without waste.

239	Steel Brushed	942
707	Black Metal Brushed PVD	1.394
708	Copper Brushed PVD	1.394
726	Warm Steel Brushed PVD	1.394

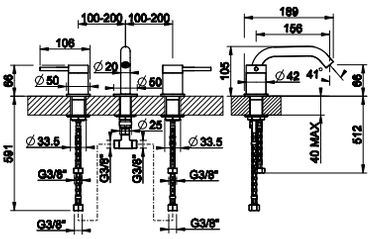

54197 + 54288

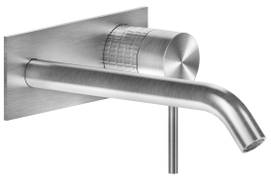

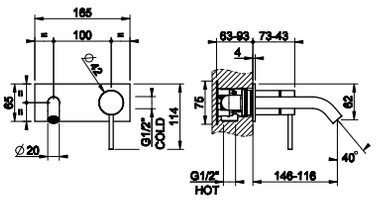

54197

Герметичная встраиваемая часть для смесителя с изливом.
Watertight built-in part for mixer with spout.



239	Steel Brushed	352

54288

Внешние части для встраиваемого однорычажного смесителя с изливом, без донного клапана.
External parts for built-in mixer with spout, without waste.



239	Steel Brushed	550
707	Black Metal Brushed PVD	815
708	Copper Brushed PVD	815
726	Warm Steel Brushed PVD	815

54197 + 54290

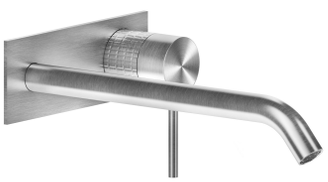

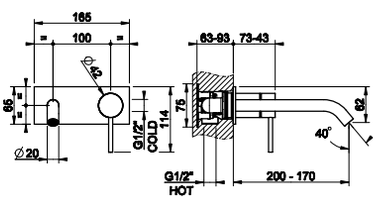

54197

Герметичная встраиваемая часть для смесителя с изливом.
Watertight built-in part for mixer with spout.



239	Steel Brushed	352

54290

Внешние части для встраиваемого однорычажного смесителя с изливом, без донного клапана.
External parts for built-in mixer with spout, without waste.

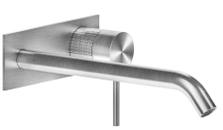

239	Steel Brushed	562
707	Black Metal Brushed PVD	832
708	Copper Brushed PVD	832
726	Warm Steel Brushed PVD	832

54197

Герметичная встраиваемая часть для смесителя с изливом.
Watertight built-in part for mixer with spout.



239	Steel Brushed	352

54197 + 54284



54284

Внешние части для встраиваемого однорычажного смесителя с индивидуальной длиной излива (мин 70 макс 300 мм), без донного клапана.
External parts for built-in mixer with spout, length on request (min 70 max 300 мм), without waste.



239 707 708 726	**Prezzo realizzato artigianalmente. Prezzo a richiesta.** ***Handcrafted item. Price upon request.***

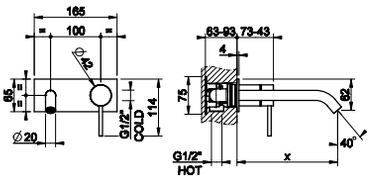

54197

Герметичная встраиваемая часть для смесителя с изливом.
Watertight built-in part for mixer with spout.



239	Steel Brushed	352

54197 + 54283

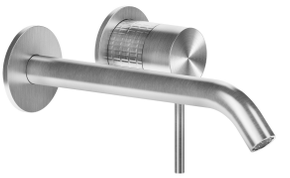

54283

Внешние части для встраиваемого однорычажного смесителя с изливом, без донного клапана.
External parts for built-in mixer with spout, without waste.

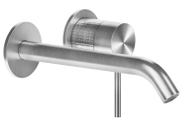

239	Steel Brushed	480
707	Black Metal Brushed PVD	712
708	Copper Brushed PVD	712
726	Warm Steel Brushed PVD	712

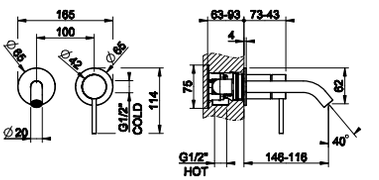

54197 + 54286

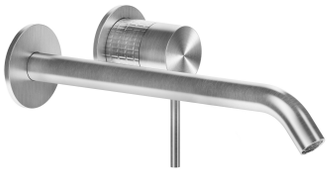

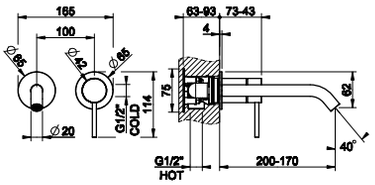

54197

Герметичная встраиваемая часть для смесителя с изливом.
Watertight built-in part for mixer with spout.



239	Steel Brushed	**352**

54286

Внешние части для встраиваемого однорычажного смесителя с изливом, без донного клапана.
External parts for built-in mixer with spout, without waste.



239	Steel Brushed	**493**
707	Black Metal Brushed PVD	**730**
708	Copper Brushed PVD	**730**
726	Warm Steel Brushed PVD	**730**

54197 + 54289

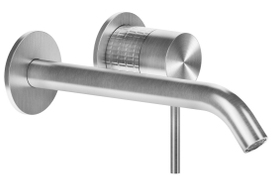

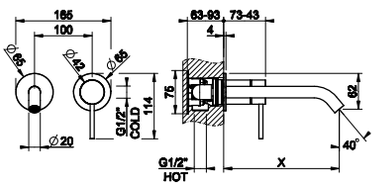

54197

Герметичная встраиваемая часть для смесителя с изливом.
Watertight built-in part for mixer with spout.



239	Steel Brushed	**352**

54289

Внешние части для встраиваемого однорычажного смесителя с индивидуальной длиной излива (мин 70 макс 300 мм), без донного клапана.
External parts for built-in mixer with spout, length on request (min 70 max 300 mm), without waste.

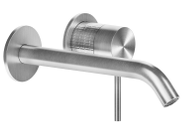

239 707 708 726	**Prezzo realizzato artigianalmente. Prezzo a richiesta.** ***Handcrafted item. Price upon request.***	



45089

Герметичная встраиваемая часть для смесителя с изливом.
Watertight built-in part for mixer with spout.

031	Хром	Chrome	401

45089 + 54292





54292

Внешние части для встраиваемого смесителя для раковины на 3 отверстия с изливом, без донного клапана.
External parts for built-in three-hole basin mixer with spout, without waste.

239	Steel Brushed	720
707	Black Metal Brushed PVD	1.067
708	Copper Brushed PVD	1.067
726	Warm Steel Brushed PVD	1.067

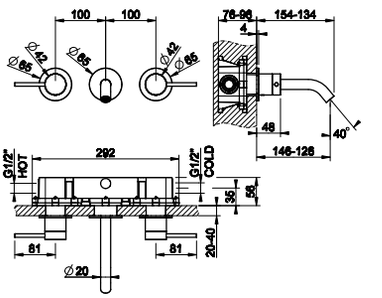

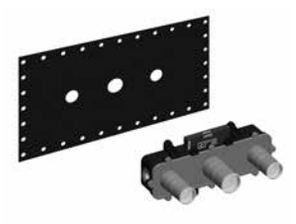

45089

Герметичная встраиваемая часть для смесителя с изливом.
Watertight built-in part for mixer with spout.

031	Хром	Chrome	401

45089 + 54294





54294

Внешние части для встраиваемого смесителя для раковины на 3 отверстия с изливом, без донного клапана.
External parts for built-in three-hole basin mixer with spout, without waste.

239	Steel Brushed	730
707	Black Metal Brushed PVD	1.082
708	Copper Brushed PVD	1.082
726	Warm Steel Brushed PVD	1.082

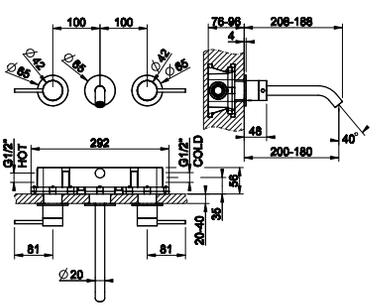

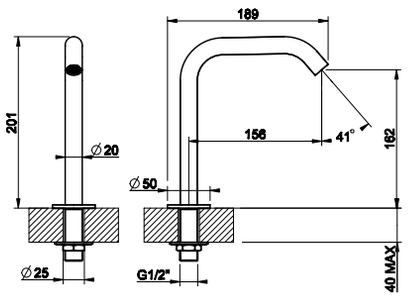

54091

Отдельно стоящий излив, комбинируемый с удаленным управлением (не входит в комплект). Высота 162 мм.
Counter spout 162 mm height with separate control (not included).

239	Steel Brushed	282
707	Black Metal Brushed PVD	417
708	Copper Brushed PVD	417
726	Warm Steel Brushed PVD	417



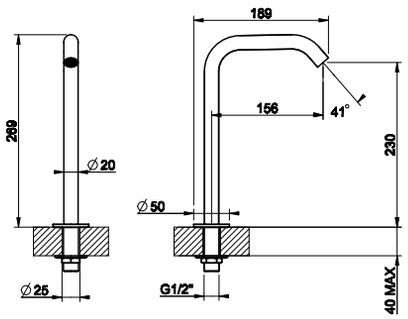

54093

Отдельно стоящий излив, комбинируемый с удаленным управлением (не входит в комплект). Высота 230 мм.
Counter spout 230 mm height with separate control (not included).

239	Steel Brushed	294
707	Black Metal Brushed PVD	435
708	Copper Brushed PVD	435
726	Warm Steel Brushed PVD	435



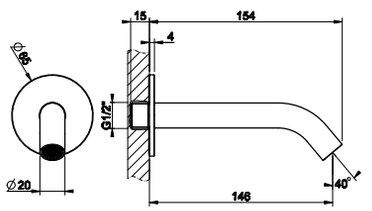

54010

Настенный излив на 1/2”, комбинируемый с удаленным управлением (не входит в комплект).
Wall-mounted spout, 1/2” connections with separate control (not included).

239	Steel Brushed	207
707	Black Metal Brushed PVD	307
708	Copper Brushed PVD	307
726	Warm Steel Brushed PVD	307



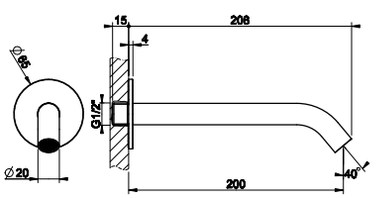

54110

Настенный излив на 1/2”, комбинируемый с удаленным управлением (не входит в комплект).
Wall-mounted spout, 1/2” connections with separate control (not included).

239	Steel Brushed	218
707	Black Metal Brushed PVD	323
708	Copper Brushed PVD	323
726	Warm Steel Brushed PVD	323



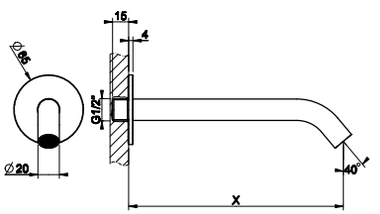

54210

Настенный излив с подключением 1/2”, длина индивидуальная (мин 70 макс 300 мм), комбинируемый с удаленным управлением (не входит в комплект).
Wall-mounted spout, 1/2” connections, length on request (min 70 max 300 mm) with separate control (not included) .

239	
707	**Prezzo realizzato artigianalmente. Prezzo a richiesta.**
708	***Handcrafted item. Price upon request.***
726	





54299

Излив потолочный, комбинируемый с удаленным управлением (не входит в комплект).
Ceiling mounted spout with separate control (not included).

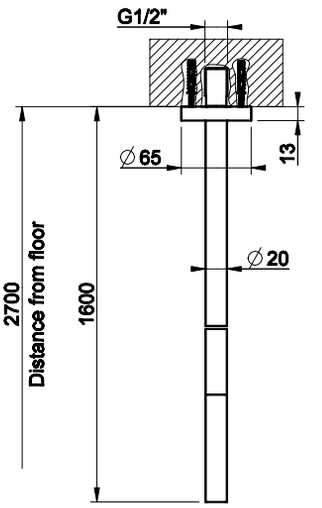

239	Steel Brushed	1.159
707	Black Metal Brushed PVD	1.715
708	Copper Brushed PVD	1.715
726	Warm Steel Brushed PVD	1.715



54296

Излив потолочный, комбинируемый с удаленным управлением (не входит в комплект). Длина изготавливается под заказ (мин 365 макс 1800 мм).
Ceiling mounted spout , lenght on request (min 365 - max 1800 mm) with separate control (not included).

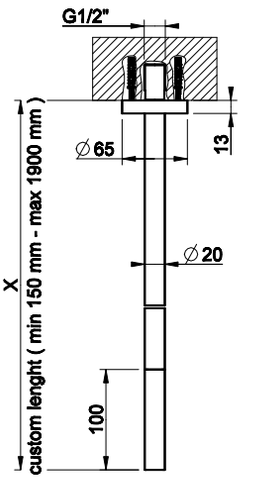

239	**Prezzo realizzato artigianalmente. Prezzo a richiesta.**	
707	***Handcrafted item. Price upon request.***	
708		
726		



54205

Рычаг удаленного управления.
Counter separate control.

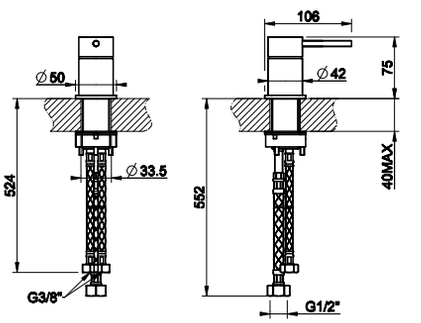

239	Steel Brushed	394
707	Black Metal Brushed PVD	584
708	Copper Brushed PVD	584
726	Warm Steel Brushed PVD	584

53112 + 54219



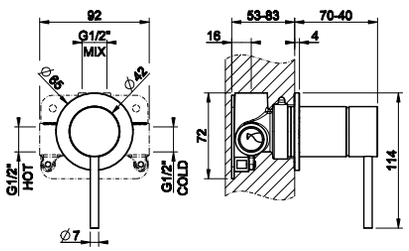

53112

Герметичная встраиваемая часть для смесителя однорычажного.
Watertight Built-in part for one-way mixer.



239	Steel Brushed	195

54219

Внешние части для встраиваемого однорычажного смесителя, на 1/2”, картридж Ø35 мм,одна позиция.
External parts for item built-in mixer, with 1/2” connections, Ø35 cartridge, one-way.



239	Steel Brushed	255
707	Black Metal Brushed PVD	378
708	Copper Brushed PVD	378
726	Warm Steel Brushed PVD	378

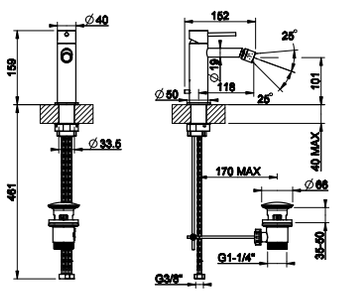

54207

Смеситель для биде с донным клапаном на 1 1/4”, соединительные шланги на 3/8”.
Bidet mixer, with 1 1/4” pop-up waste and flexible hoses with 3/8” connections.



239	Steel Brushed	592
707	Black Metal Brushed PVD	877
708	Copper Brushed PVD	877
726	Warm Steel Brushed PVD	877

GESSI



GESSI CESELLO 316

GESSI316

CESELLO

GESSI 316



54401
54402
without waste



54404
54409
without waste



54403
54406
without waste



54197_54488 206mm
54197_54490 256mm
54197_54484 custom

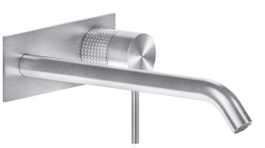

54197_54483 206mm
54197_54486 256mm
54197_54489 custom



54091
54093



54405



53112_54419



54010
54110
54210





45089_54492 206mm
45089_54494 256mm



54499
54496

54411
54412
54413



KIT MANIGLIA
HANDLE KIT

La maniglia include due leve di lunghezza diversa per personalizzare il prodotto secondo l'estetica preferita.
The handle includes two levers of different length to customize the product according to the preferred aesthetics.

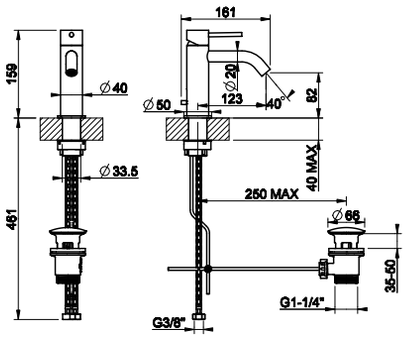

54401

Смеситель для раковины с донным клапаном на 1 1/4", соединительные шланги на 3/8".
Basin mixer, with 1 1/4" pop-up waste and flexible hoses with 3/8" connections.

239	Steel Brushed	592
707	Black Metal Brushed PVD	877
708	Copper Brushed PVD	877
726	Warm Steel Brushed PVD	877



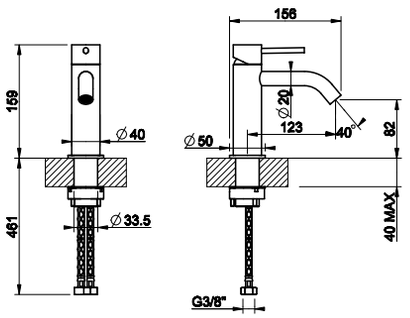

54402

Смеситель для раковины, соединительные шланги на 3/8", без донного клапана.
Basin mixer, flexible hoses with 3/8" connections, without waste.

239	Steel Brushed	518
707	Black Metal Brushed PVD	767
708	Copper Brushed PVD	767
726	Warm Steel Brushed PVD	767



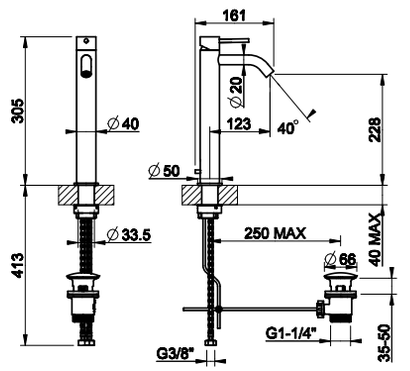

54404

Смеситель для раковины высокий, соединительные шланги на 3/8".
High version basin mixer, flexible hoses with 3/8" connections.

239	Steel Brushed	717
707	Black Metal Brushed PVD	1.062
708	Copper Brushed PVD	1.062
726	Warm Steel Brushed PVD	1.062



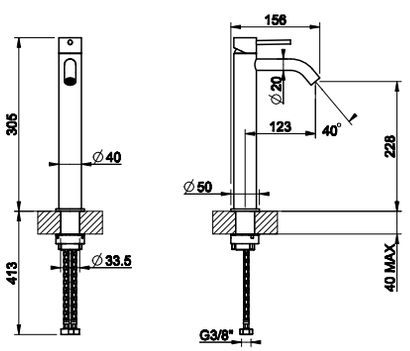

54409

Смеситель для раковины высокий, соединительные шланги на 3/8", без донного клапана.
High version basin mixer, flexible hoses with 3/8" connections, without waste.

239	Steel Brushed	645
707	Black Metal Brushed PVD	955
708	Copper Brushed PVD	955
726	Warm Steel Brushed PVD	955



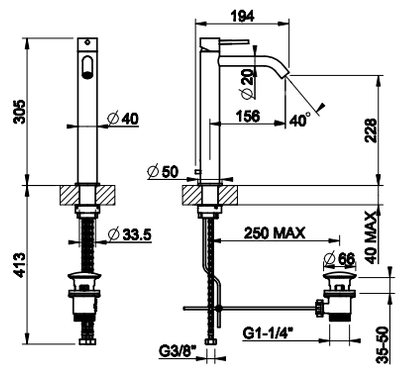

54403

Смеситель для раковины высокий, соединительные шланги на 3/8".
High version basin mixer, flexible hoses with 3/8" connections.

239	Steel Brushed	732
707	Black Metal Brushed PVD	1.083
708	Copper Brushed PVD	1.083
726	Warm Steel Brushed PVD	1.083





54406

Смеситель для раковины высокий, соединительные шланги на 3/8", без донного клапана.
High version basin mixer, flexible hoses with 3/8" connections, without waste.

239	Steel Brushed	659
707	Black Metal Brushed PVD	975
708	Copper Brushed PVD	975
726	Warm Steel Brushed PVD	975

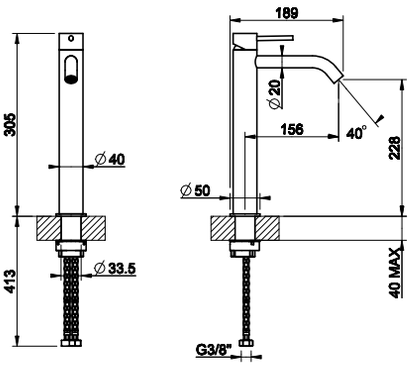



54411

Смеситель для раковины на 3 отверстия, соединительные шланги на 3/8", без донного клапана
Three-hole basin mixer with spout, flexible hoses with 3/8" connections, without waste.

239	Steel Brushed	964
707	Black Metal Brushed PVD	1.428
708	Copper Brushed PVD	1.428
726	Warm Steel Brushed PVD	1.428

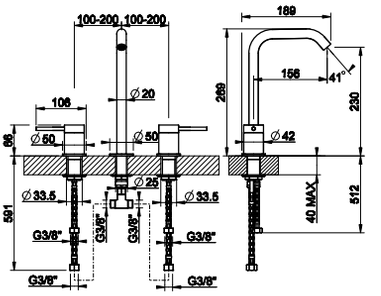



54412

Смеситель для раковины на 3 отверстия, соединительные шланги на 3/8", без донного клапана
Three-hole basin mixer with spout, flexible hoses with 3/8" connections, without waste.

239	Steel Brushed	953
707	Black Metal Brushed PVD	1.410
708	Copper Brushed PVD	1.410
726	Warm Steel Brushed PVD	1.410

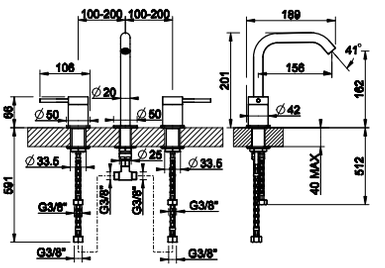



54413

Смеситель для раковины на 3 отверстия, соединительные шланги на 3/8", без донного клапана
Three-hole basin mixer with spout, flexible hoses with 3/8" connections, without waste.

239	Steel Brushed	942
707	Black Metal Brushed PVD	1.394
708	Copper Brushed PVD	1.394
726	Warm Steel Brushed PVD	1.394

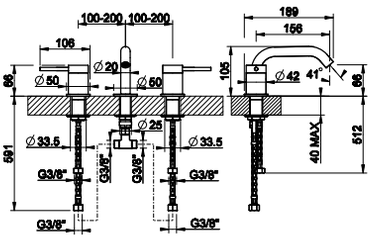

54197 + 54488

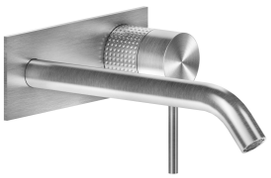

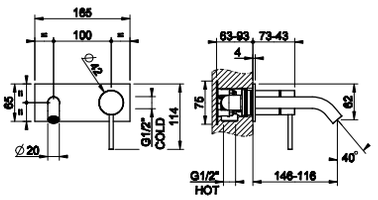

54197

Герметичная встраиваемая часть для смесителя с изливом.
Watertight built-in part for mixer with spout.



239	Steel Brushed	352

54488

Внешние части для встраиваемого однорычажного смесителя с изливом, без донного клапана.
External parts for built-in mixer with spout, without waste.

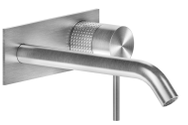

239	Steel Brushed	550
707	Black Metal Brushed PVD	815
708	Copper Brushed PVD	815
726	Warm Steel Brushed PVD	815

54197 + 54490

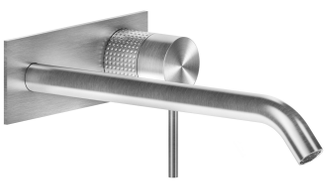

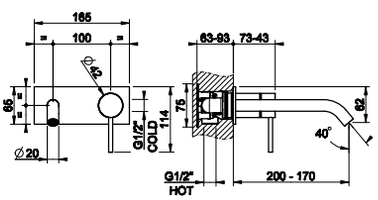

54197

Герметичная встраиваемая часть для смесителя с изливом.
Watertight built-in part for mixer with spout.



239	Steel Brushed	352

54490

Внешние части для встраиваемого однорычажного смесителя с изливом, без донного клапана.
External parts for built-in mixer with spout, without waste.

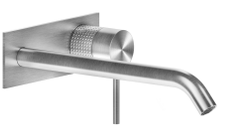

239	Steel Brushed	562
707	Black Metal Brushed PVD	832
708	Copper Brushed PVD	832
726	Warm Steel Brushed PVD	832

54197

Герметичная встраиваемая часть для смесителя с изливом.
Watertight built-in part for mixer with spout.



239	Steel Brushed	352

54197 + 54484



54484

Внешние части для встраиваемого однорычажного смесителя с индивидуальной длиной излива (мин 70 макс 300 мм), без донного клапана.
External parts for built-in mixer with spout, length on request (min 70 max 300 mm), without waste.

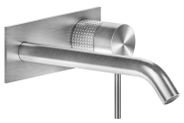

239 707 708 726	**Prezzo realizzato artigianalmente. Prezzo a richiesta.** ***Handcrafted item. Price upon request.***

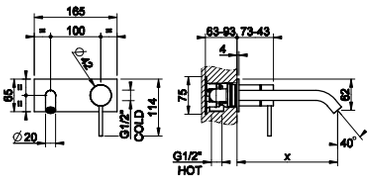

54197

Герметичная встраиваемая часть для смесителя с изливом.
Watertight built-in part for mixer with spout.



239	Steel Brushed	352

54197 + 54483

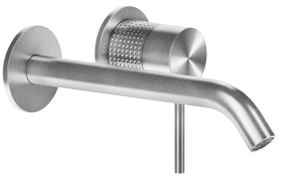

54483

Внешние части для встраиваемого однорычажного смесителя с изливом, без донного клапана.
External parts for built-in mixer with spout, without waste.

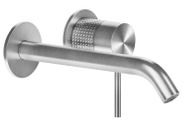

239	Steel Brushed	480
707	Black Metal Brushed PVD	712
708	Copper Brushed PVD	712
726	Warm Steel Brushed PVD	712

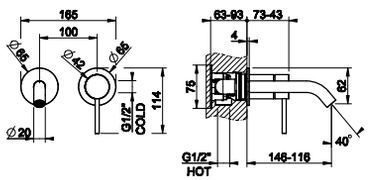

54197 + 54486

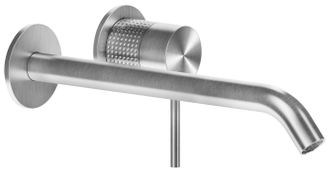

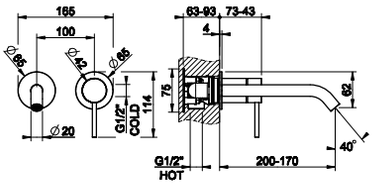

54197

Герметичная встраиваемая часть для смесителя с изливом.
Watertight built-in part for mixer with spout.



239	Steel Brushed	**352**

54486

Внешние части для встраиваемого однорычажного смесителя с изливом, без донного клапана.
External parts for built-in mixer with spout, without waste.



239	Steel Brushed	**493**
707	Black Metal Brushed PVD	**730**
708	Copper Brushed PVD	**730**
726	Warm Steel Brushed PVD	**730**

54197 + 54489

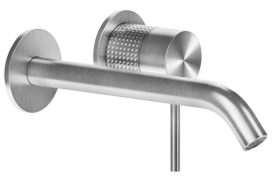

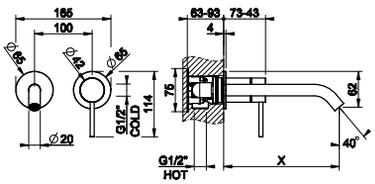

54197

Герметичная встраиваемая часть для смесителя с изливом.
Watertight built-in part for mixer with spout.



239	Steel Brushed	**352**

54489

Внешние части для встраиваемого однорычажного смесителя с индивидуальной длиной излива (мин 70 макс 300 мм), без донного клапана.
External parts for built-in mixer with spout, length on request (min 70 max 300 mm), without waste.

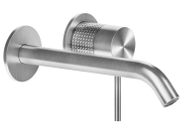

239 707 708 726	**Prezzo realizzato artigianalmente. Prezzo a richiesta.** ***Handcrafted item. Price upon request.***	



45089

Герметичная встраиваемая часть для смесителя с изливом.
Watertight built-in part for mixer with spout.

031	Хром	Chrome	401

45089 + 54492





54492

Внешние части для встраиваемого смесителя для раковины на 3 отверстия с изливом, без донного клапана.
External parts for built-in three-hole basin mixer with spout, without waste.

239	Steel Brushed	720
707	Black Metal Brushed PVD	1.067
708	Copper Brushed PVD	1.067
726	Warm Steel Brushed PVD	1.067

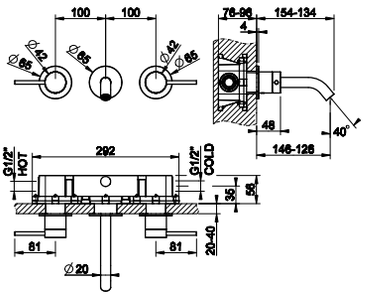

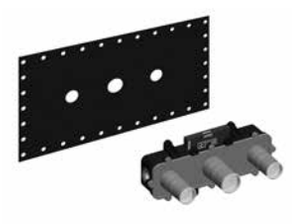

45089

Герметичная встраиваемая часть для смесителя с изливом.
Watertight built-in part for mixer with spout.

031	Хром	Chrome	401

45089 + 54494





54494

Внешние части для встраиваемого смесителя для раковины на 3 отверстия с изливом, без донного клапана.
External parts for built-in three-hole basin mixer with spout, without waste.

239	Steel Brushed	730
707	Black Metal Brushed PVD	1.082
708	Copper Brushed PVD	1.082
726	Warm Steel Brushed PVD	1.082

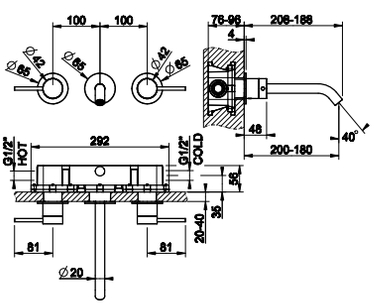

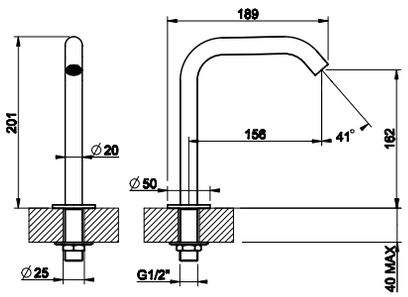

54091

Отдельно стоящий излив, комбинируемый с удаленным управлением (не входит в комплект). Высота 162 мм.
Counter spout 162 mm height with separate control (not included).

239	Steel Brushed	282
707	Black Metal Brushed PVD	417
708	Copper Brushed PVD	417
726	Warm Steel Brushed PVD	417



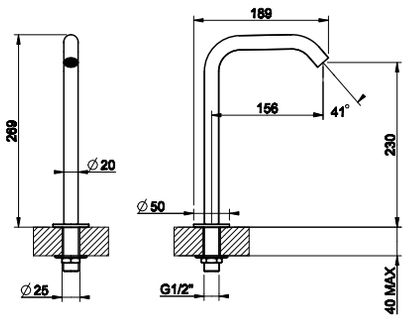

54093

Отдельно стоящий излив, комбинируемый с удаленным управлением (не входит в комплект). Высота 230 мм.
Counter spout 230 mm height with separate control (not included).

239	Steel Brushed	294
707	Black Metal Brushed PVD	435
708	Copper Brushed PVD	435
726	Warm Steel Brushed PVD	435



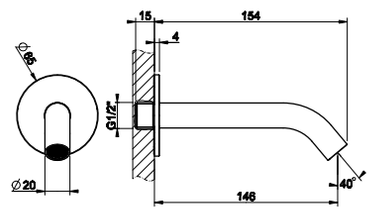

54010

Настенный излив на 1/2”, комбинируемый с удаленным управлением (не входит в комплект).
Wall-mounted spout, 1/2” connections with separate control (not included).

239	Steel Brushed	207
707	Black Metal Brushed PVD	307
708	Copper Brushed PVD	307
726	Warm Steel Brushed PVD	307



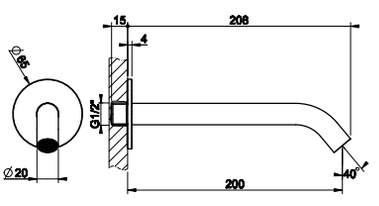

54110

Настенный излив на 1/2”, комбинируемый с удаленным управлением (не входит в комплект).
Wall-mounted spout, 1/2” connections with separate control (not included).

239	Steel Brushed	218
707	Black Metal Brushed PVD	323
708	Copper Brushed PVD	323
726	Warm Steel Brushed PVD	323



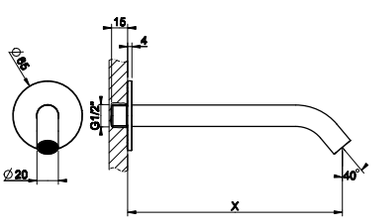

54210

Настенный излив с подключением 1/2”, длина индивидуальная (мин 70 макс 300 мм), комбинируемый с удаленным управлением (не входит в комплект).
Wall-mounted spout, 1/2” connections, length on request (min 70 max 300 mm) with separate control (not included) .

239		
707		
708	**Prezzo realizzato artigianalmente. Prezzo a richiesta.**	
726	***Handcrafted item. Price upon request.***	





54499

Излив потолочный, комбинируемый с удаленным управлением (не входит в комплект).
Ceiling mounted spout with separate control (not included).

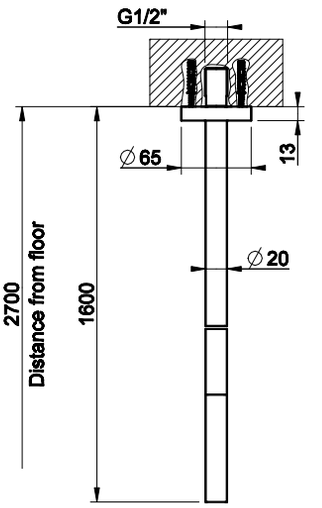

239	Steel Brushed	1.159
707	Black Metal Brushed PVD	1.715
708	Copper Brushed PVD	1.715
726	Warm Steel Brushed PVD	1.715



54496

Излив потолочный, комбинируемый с удаленным управлением (не входит в комплект). Длина изготавливается под заказ (мин 365 макс 1800 мм).
Ceiling mounted spout , lenght on request (min 365 - max 1800 mm) with separate control (not included).

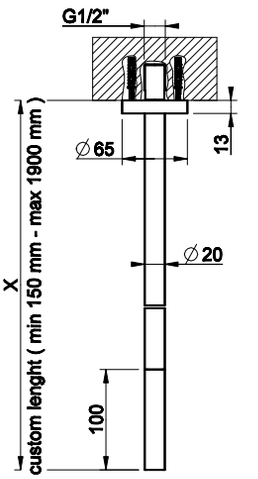

239		
707		
708	**Prezzo realizzato artigianalmente. Prezzo a richiesta.**	
726	***Handcrafted item. Price upon request.***	



54405

Рычаг удаленного управления.
Counter separate control.

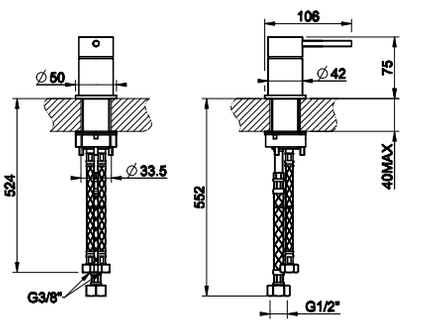

239	Steel Brushed	394
707	Black Metal Brushed PVD	584
708	Copper Brushed PVD	584
726	Warm Steel Brushed PVD	584

53112 + 54419



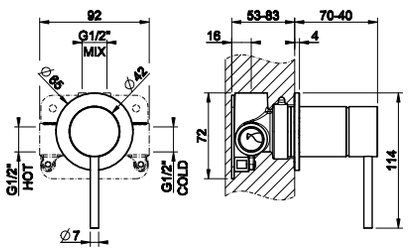

53112

Герметичная встраиваемая часть для смесителя однорычажного.
Watertight Built-in part for one-way mixer.



239	Steel Brushed	195

54419

Внешние части для встраиваемого однорычажного смесителя, на 1/2”, картридж Ø35 мм,одна позиция.
External parts for item built-in mixer, with 1/2” connections, Ø35 cartridge, one-way.



239	Steel Brushed	255
707	Black Metal Brushed PVD	378
708	Copper Brushed PVD	378
726	Warm Steel Brushed PVD	378

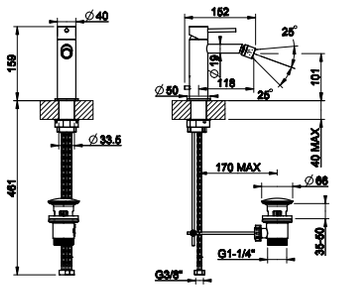

54407

Смеситель для биде с донным клапаном на 1 1/4”, соединительные шланги на 3/8”.
Bidet mixer, with 1 1/4” pop-up waste and flexible hoses with 3/8” connections.



239	Steel Brushed	592
707	Black Metal Brushed PVD	877
708	Copper Brushed PVD	877
726	Warm Steel Brushed PVD	877



GESSI 316

BATH

GESSI316



54043

Смеситель для ванны на 3 отверстия для наполнения через слив-перелив с переключателем и шлангом 1,50 м.
Three-hole bath mixer with diverter, 1/2 fitting and 1,50 m flexible hose. To be used with overflow filler.

239	Steel Brushed	987
707	Black Metal Brushed PVD	1.460
708	Copper Brushed PVD	1.460
726	Warm Steel Brushed PVD	1.460

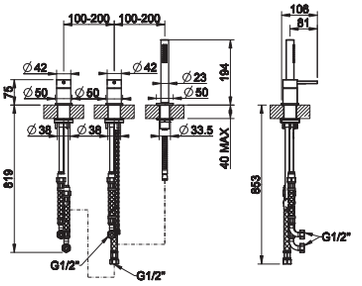



54037

Смеситель для ванны на 4 отверстия, с переключателем, изливом и шлангом 1,50 м.
Four-hole bath mixer with tub-filler spout and diverter, 1/2 fitting and 1,50 m flexible hose.

239	Steel Brushed	1.265
707	Black Metal Brushed PVD	1.873
708	Copper Brushed PVD	1.873
726	Warm Steel Brushed PVD	1.873

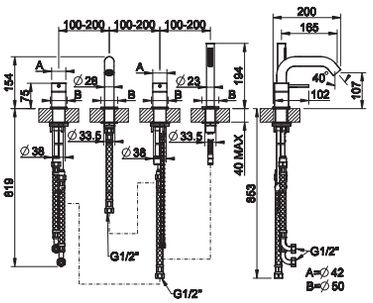



54593

Пластина на 3 отверстия для монтажного бокса.
Three-hole finishing plate for mounting box.

239	Steel Brushed	410
707	Black Metal Brushed PVD	608
708	Copper Brushed PVD	608
726	Warm Steel Brushed PVD	608

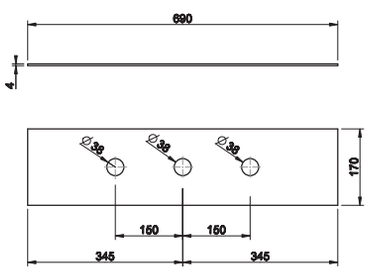



54595

Пластина на 4 отверстия для монтажного бокса.
Four-hole finishing plate for mounting box.

239	Steel Brushed	410
707	Black Metal Brushed PVD	608
708	Copper Brushed PVD	608
726	Warm Steel Brushed PVD	608

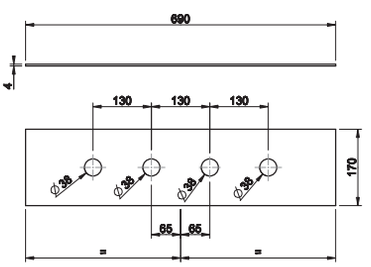



01669

Монтажный бокс с каркасом для смесителя на борт ванны.
Mounting box for bath group.

239	Steel Brushed	1.245

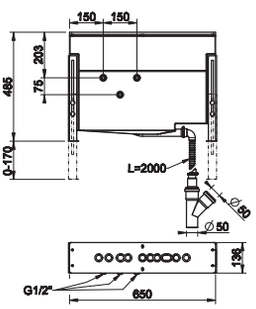

46189 + 54028



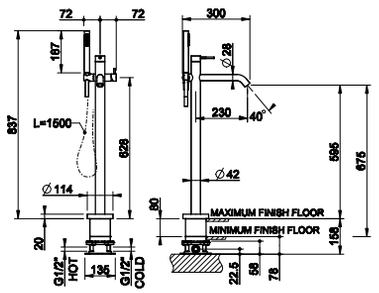

46189

Встраиваемая часть для напольного смесителя для ванны с душевой лейкой.
Built-in part for freestanding bath mixer.



031	Хром	Chrome	383

54028

Внешние части для напольного смесителя для ванны с душевой лейкой.
External parts for freestanding external bath mixer with handshower.



239	Steel Brushed	1.563
707	Black Metal Brushed PVD	2.313
708	Copper Brushed PVD	2.313
726	Warm Steel Brushed PVD	2.313

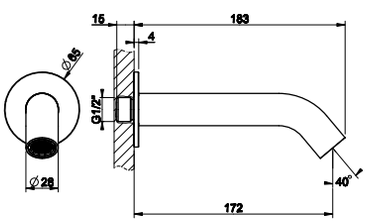

54008

Излив для ванны с уда ленным управлением (не входит в комплект).
Bath spout with separate control (not included).



239	Steel Brushed	207
707	Black Metal Brushed PVD	307
708	Copper Brushed PVD	307
726	Warm Steel Brushed PVD	307

54139

Встраиваемая часть для смесителя на 2 выхода.
Built-in part for two-way mixer.



239	Steel Brushed	478

54136

Внешние части для встраиваемого смесителя на 2 выхода, с изливом и переключателем
External parts for two-way built-in shower mixer with tub-filler spout and diverter.



239	Steel Brushed	579
707	Black Metal Brushed PVD	858
708	Copper Brushed PVD	858
726	Warm Steel Brushed PVD	858

54139 + 54136



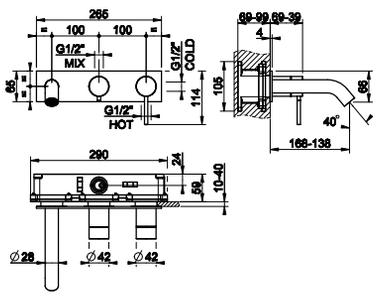



GESSI316

54139

Встраиваемая часть для смесителя на 2 выхода.
Watertight built-in part for two-way mixer.



239	Steel Brushed	478

54139 + 54038



54038

Внешние части для встраиваемого настенного смесителя для ванны, автоматический переключатель ванна-душ, держатель неподвижный, шланг 1,50 м, душевая лейка с защитой от известкового налёта.
External parts for wall-mounted bath mixer, automatic bath/shower diverter, 1,50 m flexible hose and antilimestone handshower with fixed hook.



239	Steel Brushed	772
707	Black Metal Brushed PVD	1.143
708	Copper Brushed PVD	1.143
726	Warm Steel Brushed PVD	1.143

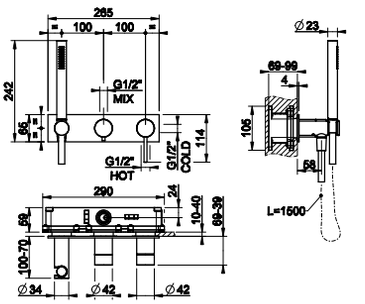

54055

Герметичная встраиваемая часть для смесителя однорычажного.
Watertight built-in part for one-way mixer.

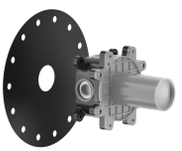

239	Steel Brushed	248

54055 + 54019



54019

Внешние части для встраиваемого однорычажного смесителя, на 1/2”, картридж Ø35 мм,одна позиция.
External parts for built-in mixer, with 1/2” connections, Ø35 cartridge, one-way.



239	Steel Brushed	213
707	Black Metal Brushed PVD	315
708	Copper Brushed PVD	315
726	Warm Steel Brushed PVD	315

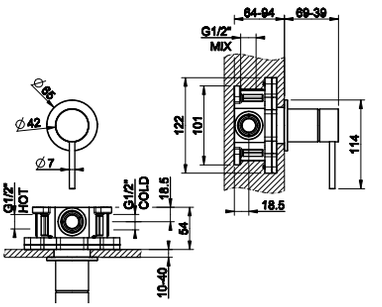

54073 + 54079

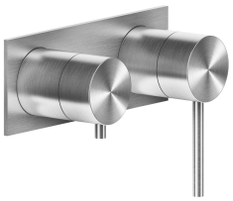

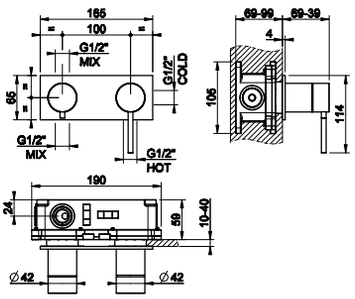

54073

Встраиваемая часть для смесителя на 2 выхода.
Watertight built-in part for two-way mixer.

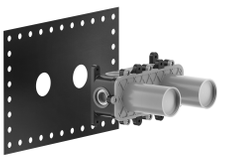

239	Steel Brushed	430

54079

Внешние части для встраиваемого однорычажного смесителя, на 1/2”, картридж Ø35 мм, две позиции с автоматическим переключателем ванна/душ.
External parts for built-in mixer, with 1/2” connections, Ø35 cartridge, two-way and automatic bath/shower diverter.

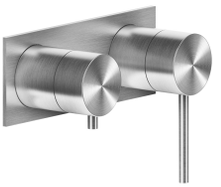

239	Steel Brushed	498
707	Black Metal Brushed PVD	738
708	Copper Brushed PVD	738
726	Warm Steel Brushed PVD	738

54169 + 54032



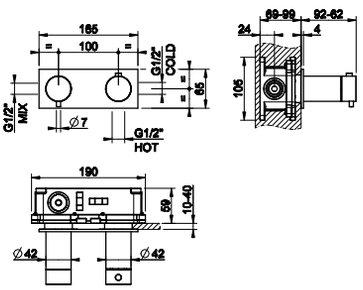

54169

Встраиваемые части для термостатического смесителя на один выход.
Built-in part for one-way thermostatic mixer.

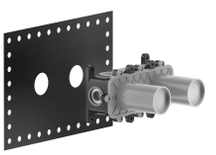

239	Steel Brushed	172

54032

Внешние части для термостатического смесителя, с подключением на 3/4”, фильтрами и вентилем с керамическими дисками, на одну позицию на 1/2”.
External parts for thermostatic mixer with 3/4” connections, filters and 1/2” one way-diverter with ceramic discs.



239	Steel Brushed	713
707	Black Metal Brushed PVD	1.055
708	Copper Brushed PVD	1.055
726	Warm Steel Brushed PVD	1.055

54169

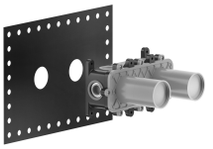

Встраиваемые части для термостатического смесителя на два выхода.
Built-in part for two-way thermostatic mixer.

239	Steel Brushed	172

54169 + 54034



54034



Внешние части для термостатического смесителя, с подключением на 3/4", фильтрами и переключателем с керамическими дисками, на две позиции на 1/2".
External parts for thermostatic mixer with 3/4" connections, filters and 1/2" two-way diverter with ceramic discs.

239	Steel Brushed	713
707	Black Metal Brushed PVD	1.055
708	Copper Brushed PVD	1.055
726	Warm Steel Brushed PVD	1.055

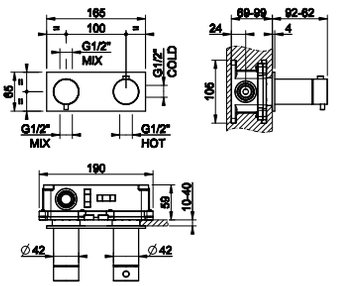

54169

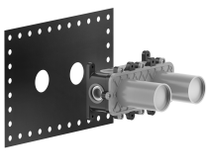

Встраиваемые части для термостатического смесителя на три выхода.
Built-in part for three-way thermostatic mixer.

239	Steel Brushed	172

54169 + 54036



54036



Внешние части для термостатического смесителя, с подключением на 3/4", фильтрами и переключателем с керамическими дисками, на три позиции на 1/2".
External parts for thermostatic mixer with 3/4" connections, filters and 1/2" three-way diverter with ceramic discs.

239	Steel Brushed	713
707	Black Metal Brushed PVD	1.055
708	Copper Brushed PVD	1.055
726	Warm Steel Brushed PVD	1.055

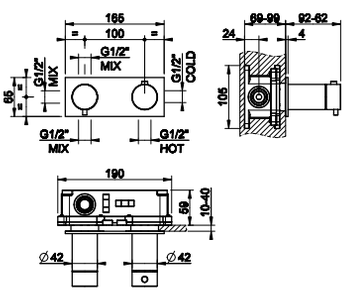

45163

Душевая головка для настенного крепления.
Wall-fixing headshower.

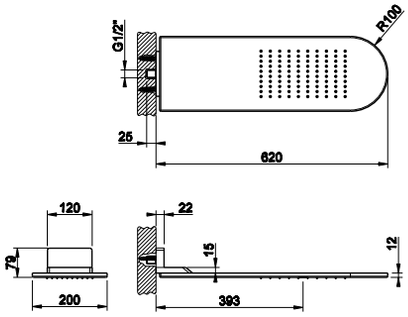



239	Steel Brushed	1.540
707	Black Metal Brushed PVD	2.280
708	Copper Brushed PVD	2.280
726	Warm Steel Brushed PVD	2.280

54148

Душевая головка шарнирная для настенного крепления на 1/2" с защитой от известкового налёта
Wall-mounted adjustable and antilimestone showerhead, 1/2" connections.

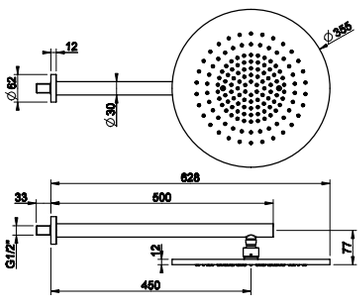



239	Steel Brushed	1.563
707	Black Metal Brushed PVD	2.313
708	Copper Brushed PVD	2.313
726	Warm Steel Brushed PVD	2.313

54152

Душевая головка шарнирная для потолочного крепления на 1/2" с защитой от известкового налёта, высота 243 мм.
Ceiling-mounted adjustable and antilimestone showerhead, 243 mm length, 1/2" connections.

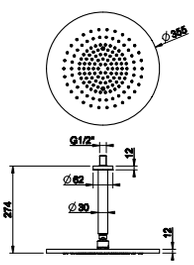



239	Steel Brushed	1.374
707	Black Metal Brushed PVD	2.034
708	Copper Brushed PVD	2.034
726	Warm Steel Brushed PVD	2.034

54150

Душевая головка потолочная, высота изготавливается под заказ (мин 115 макс 1865 мм), на 1/2", с защитой от известкового налёта.
Ceiling-mounted antilimestone showerhead, length on request (min 115 max 1865 mm), 1/2" connections.



239	Steel Brushed	1.787
707	Black Metal Brushed PVD	2.644
708	Copper Brushed PVD	2.644
726	Warm Steel Brushed PVD	2.644

54045

Штанга в комплекте с душевой лейкой с защитой от известкового налёта, шланг 1,50 м, вывод воды из стены.
Sliding rail with antilimestone handshower, 1,50 m flexible hose and water outlet.

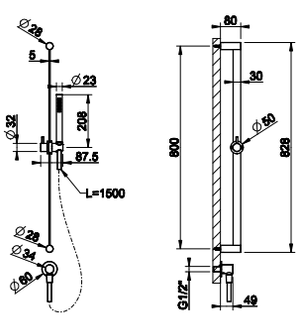



239	Steel Brushed	1.245
707	Black Metal Brushed PVD	1.828
708	Copper Brushed PVD	1.828
726	Warm Steel Brushed PVD	1.828



54044

Штанга в комплекте с душевой лейкой с защитой от известкового налёта, шланг 1,50 м.
Sliding rail with antilimestone handshower and 1,50 m flexible hose.

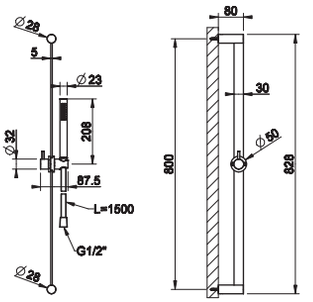

239	Steel Brushed	1.068
707	Black Metal Brushed PVD	1.574
708	Copper Brushed PVD	1.574
726	Warm Steel Brushed PVD	1.574



54042

Штанга для душа.
Sliding rail.

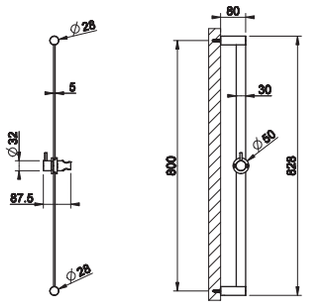

239	Steel Brushed	817
707	Black Metal Brushed PVD	1.209
708	Copper Brushed PVD	1.209
726	Warm Steel Brushed PVD	1.209



54023

Душевой комплект, состоящий из вывода воды на 1/2”, держателя, шланга 1,50 м и душевой лейки с защитой от известкового налёта.
Shower set composed by 1/2” connection water outlet, shower hook, 1,50 m flexible hose and antilimestone handshower.

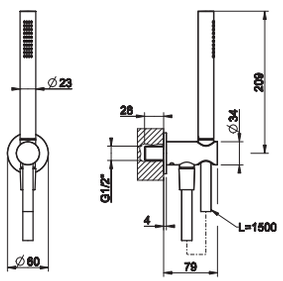

239	Steel Brushed	438
707	Black Metal Brushed PVD	648
708	Copper Brushed PVD	648
726	Warm Steel Brushed PVD	648



32971

Боковая форсунка.
Lateral body jet.

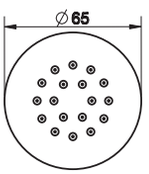

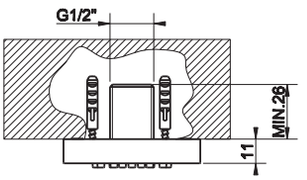

149	Finox	360
707	Black Metal Brushed PVD	395
708	Copper Brushed PVD	395
726	Warm Steel Brushed PVD	395



32977

Боковая форсунка с распылителем.
Wall-mounted atomizer jet.

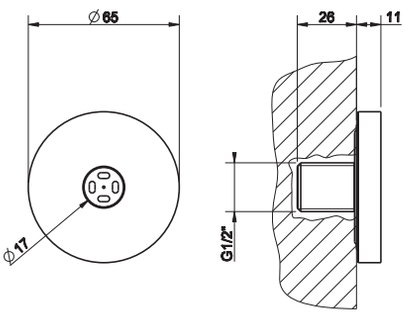

149	Finox	276
707	Black Metal Brushed PVD	322
708	Copper Brushed PVD	322
726	Warm Steel Brushed PVD	322

32985 + 32982



32985

Встраиваемая часть для поворотной боковой форсунки.
Built-in parts for adjustable lateral body jet.



031	Хром	Chrome	166

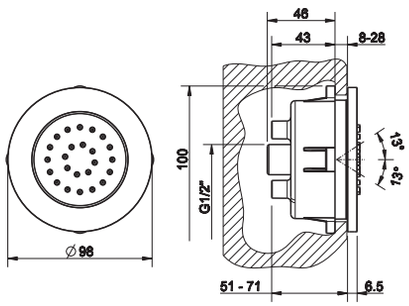

32982

Внешние части для поворотной боковой встраиваемой форсунки.
External parts for built-in adjustable lateral body jet.



149	Finox	470
707	Black Metal Brushed PVD	623
708	Copper Brushed PVD	623
726	Warm Steel Brushed PVD	623

13375

Поворотная боковая форсунка TONDO.
TONDO Adjustable lateral body jet.



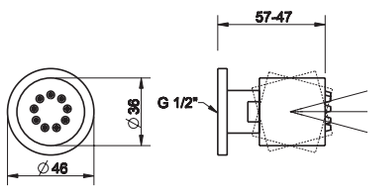

149	Finox	227
707	Black Metal Brushed PVD	279
708	Copper Brushed PVD	279
726	Warm Steel Brushed PVD	279

20293

Каскадный излив для душа, настенное крепление, с удаленным управлением (не входит в комплект).
Wall-fixing cascade shower spout with separate control (not included).



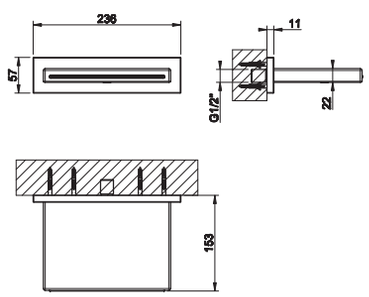

239	Steel Brushed	1.305
707	Black Metal Brushed PVD	1.933
708	Copper Brushed PVD	1.933
726	Warm Steel Brushed PVD	1.933

54161

Вывод воды с держателем для душевой лейки на 1/2".
Handshower hook with 1/2" connection water outlet.



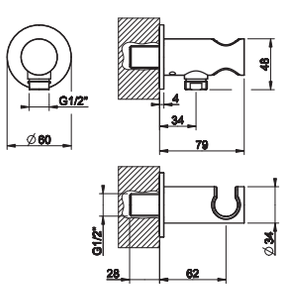

239	Steel Brushed	185
707	Black Metal Brushed PVD	275
708	Copper Brushed PVD	275
726	Warm Steel Brushed PVD	275

54269

Вывод воды на 1/2".
1/2" connection water outlet.



239	Steel Brushed	367
707	Black Metal Brushed PVD	254
708	Copper Brushed PVD	254
726	Warm Steel Brushed PVD	254

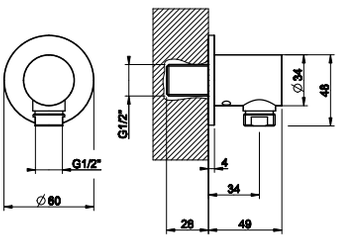

54157

Держатель для душевой лейки неподвижный.
Fixed handshower hook.



239	Steel Brushed	164
707	Black Metal Brushed PVD	243
708	Copper Brushed PVD	243
726	Warm Steel Brushed PVD	243

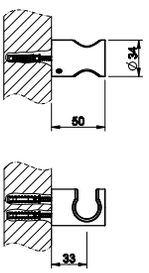

54160

Держатель для душевой лейки поворотный.
Adjustable handshower hook.



239	Steel Brushed	224
707	Black Metal Brushed PVD	332
708	Copper Brushed PVD	332
726	Warm Steel Brushed PVD	332

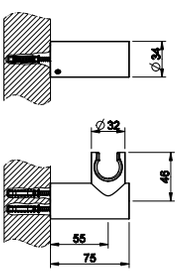

54054

Душевая лейка с защитой от известкового налёта.
Antilimestone handshower.



239	Steel Brushed	179
707	Black Metal Brushed PVD	265
708	Copper Brushed PVD	265
726	Warm Steel Brushed PVD	265

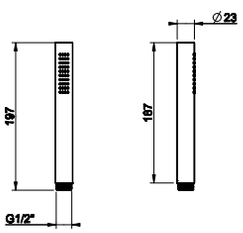

54137

Шланг Darkflex для ванны с коническим соединением на 1/2", длина 150 см.
1,50 m Darkflex flexible hose with conic 1/2" connections.



239	Steel Brushed	73
707	Black Metal Brushed PVD	100
708	Copper Brushed PVD	100
726	Warm Steel Brushed PVD	100

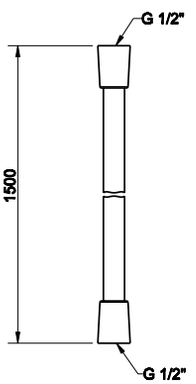



GESSI 316

ACCESSORIES



54701

Мыльница настенная.
Wall-mounted soap holder.

239	Steel Brushed	423
707	Black Metal Brushed PVD	607
708	Copper Brushed PVD	607
726	Warm Steel Brushed PVD	607

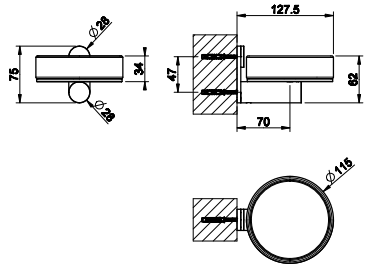



54707

Стакан настенный.
Wall-mounted tumbler holder.

239	Steel Brushed	322
707	Black Metal Brushed PVD	474
708	Copper Brushed PVD	474
726	Warm Steel Brushed PVD	474

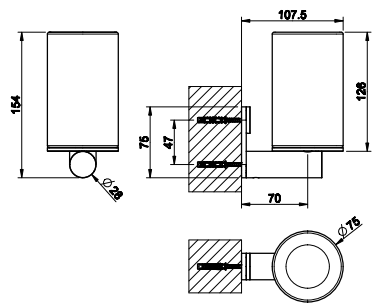



54713

Дозатор для жидкого мыла настенный.
Wall-mounted soap dispenser holder.

239	Steel Brushed	551
707	Black Metal Brushed PVD	816
708	Copper Brushed PVD	816
726	Warm Steel Brushed PVD	816

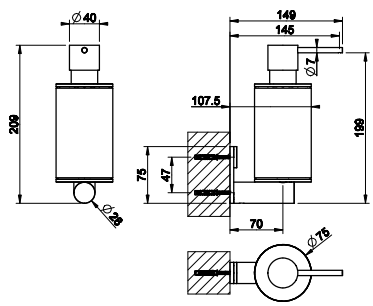



54719

Ершик настенный.
Wall-mounted brush holder.

239	Steel Brushed	456
707	Black Metal Brushed PVD	675
708	Copper Brushed PVD	675
726	Warm Steel Brushed PVD	675

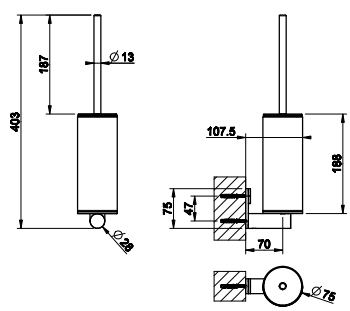



54725

Мыльница настольная.
Standing soap holder.

239	Steel Brushed	259
707	Black Metal Brushed PVD	384
708	Copper Brushed PVD	384
726	Warm Steel Brushed PVD	384

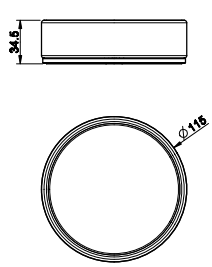

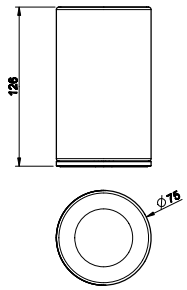

54731

Стакан настольный.
Standing tumbler holder.

239	Steel Brushed	161
707	Black Metal Brushed PVD	238
708	Copper Brushed PVD	238
726	Warm Steel Brushed PVD	238



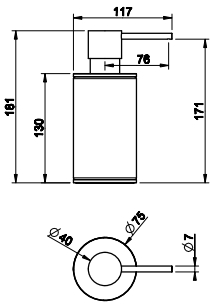

54737

Дозатор для жидкого мыла настольный.
Standing soap dispenser holder.

239	Steel Brushed	398
707	Black Metal Brushed PVD	588
708	Copper Brushed PVD	588
726	Warm Steel Brushed PVD	588



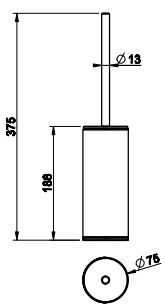

54743

Ершик напольный.
Standing brush holder.

239	Steel Brushed	297
707	Black Metal Brushed PVD	441
708	Copper Brushed PVD	441
726	Warm Steel Brushed PVD	441



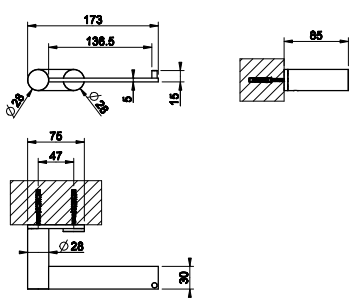

54749

Portarotolo a muro orizzontale/verticale.
Paper-roll holder for horizontal/vertical installation.

239	Steel Brushed	375
707	Black Metal Brushed PVD	555
708	Copper Brushed PVD	555
726	Warm Steel Brushed PVD	555



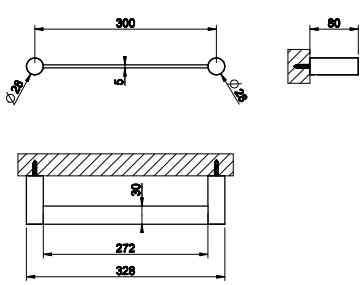

54797

Полотенцедержатель, 30 см.
30 cm centre distance towel rail.

239	Steel Brushed	355
707	Black Metal Brushed PVD	526
708	Copper Brushed PVD	526
726	Warm Steel Brushed PVD	526





54800

Полотенцедержатель, 45 см.
45 cm centre distance towel rail.

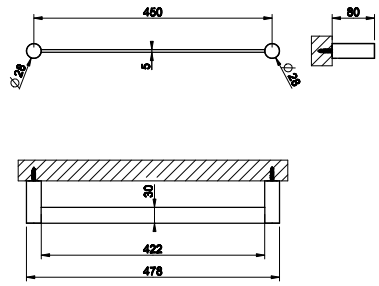

239	Steel Brushed	386
707	Black Metal Brushed PVD	572
708	Copper Brushed PVD	572
726	Warm Steel Brushed PVD	572



54803

Полотенцедержатель, 60 см.
60 cm centre distance towel rail.

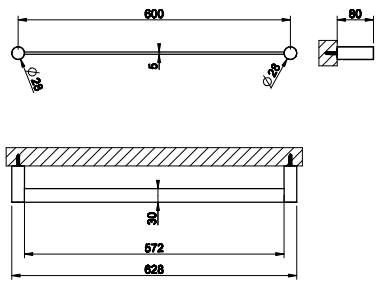

239	Steel Brushed	418
707	Black Metal Brushed PVD	620
708	Copper Brushed PVD	620
726	Warm Steel Brushed PVD	620



54821

Крючок настенный.
Wall-mounted robe hook.

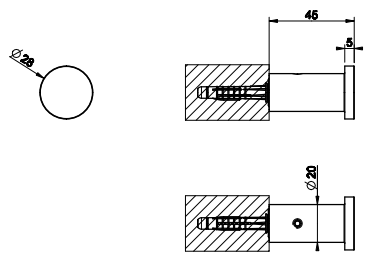

239	Steel Brushed	53
707	Black Metal Brushed PVD	79
708	Copper Brushed PVD	79
726	Warm Steel Brushed PVD	79



GESSI316



45933

Унитаз подвесной из керамики Bianco Europa (6 л), сиденье с плавным закрыванием. В комплект входят петли и боковые накладки в отделке 031
Wall hung WC (6 litres) in White Europe Ceramic, integrated siphon. Soft-closing hardware and lateral holes plugs included in 031 finishing.

518	Ceramica Bianco Europa White Europe Ceramic	1.155

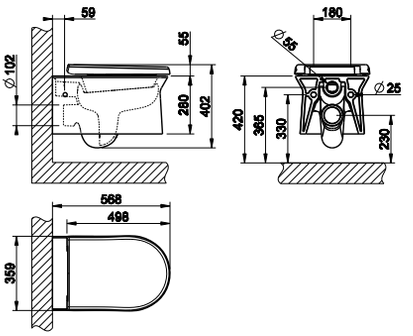



45935

Биде подвесное из керамики Bianco Europa с переливом и центральным отверстием под смеситель. В комплект входит пробка для перелива и боковые накладки в отделке 031
Wall hung bidet in in White Europe Ceramic with overflow waste with central hole for taps and fittings. Overflow cap and side covering caps included in 031 finishing

518	Ceramica Bianco Europa White Europe Ceramic	828

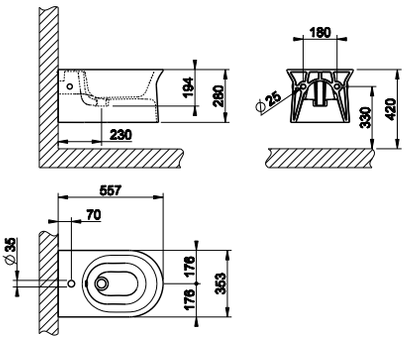



54601

Накладная раковина без слива-перелива.
Deck-mounted washbasin without overflow waste.

239	Steel Brushed	1.077
707	Black Metal Brushed PVD	3.189
708	Copper Brushed PVD	3.189
726	Warm Steel Brushed PVD	3.189

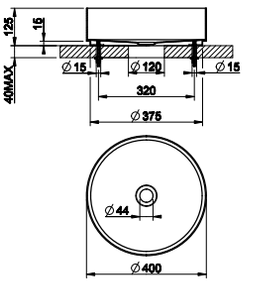



54599

Автоматический донный клапан для раковины “Stop&Go” на 1 1/4”, без слива-перелива.
1 1/4” authomatic basin waste “Stop&Go” without overflow.

239	Steel Brushed	55
707	Black Metal Brushed PVD	162
708	Copper Brushed PVD	162
726	Warm Steel Brushed PVD	162

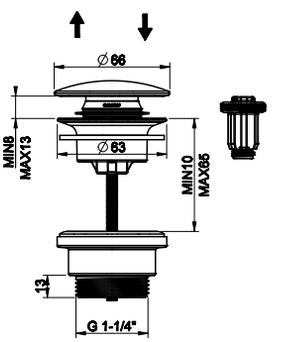



45936

Сиденье для унитаза из термоотверждающихся смол для арт. 45933.
Thermo-hardening WC seat. for 45933

031	Хром	Chrome	275

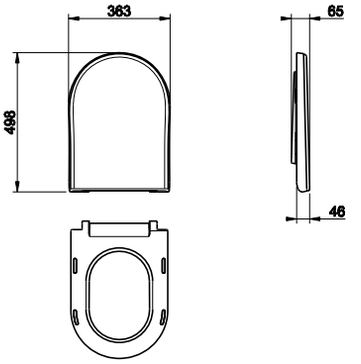

37584

Петли плавного закрывания и пробки для боковых отверстий для арт. 45933.
Soft-closing hardware and lateral holes plugs.



149	Finox	170
707	Black Metal Brushed PVD	214
708	Copper Brushed PVD	214
726	Warm Steel Brushed PVD	214

37587

Пробка для перелива с пробками для боковых отверстий для арт. 45935.
Finished cover cap for overflow waste with lateral hole plugs.



149	Finox	98
707	Black Metal Brushed PVD	119
708	Copper Brushed PVD	119
726	Warm Steel Brushed PVD	119



GESSI®
EQUILIBRIO®



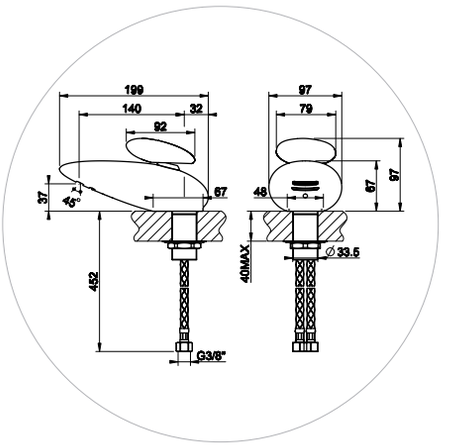

52001 Однорычажный смеситель / Basin mixer
52002 Ручка / Handle



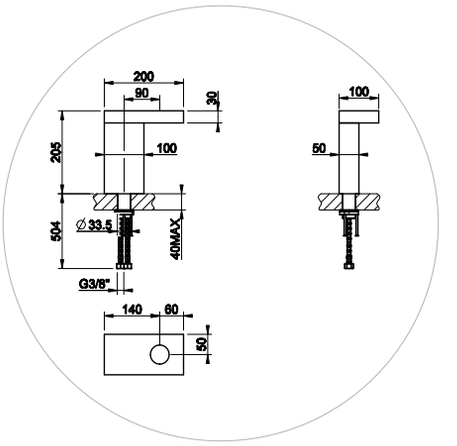

52015 Выступ (H=205mm) для однорычажного смесителя
Shelf (H=205 mm) for basin mixer for countertop installation



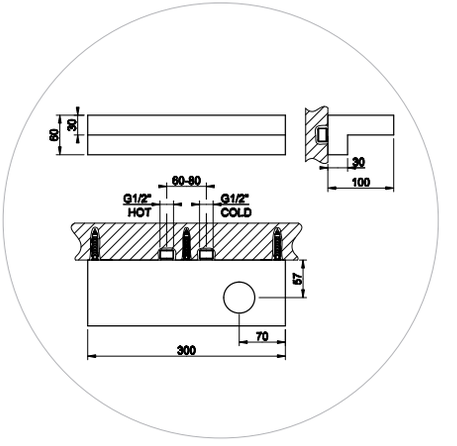

52017 Настенная полка для однорычажного смесителя
Shelf for basin mixer

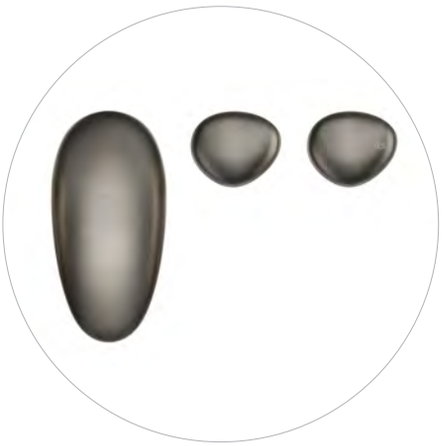

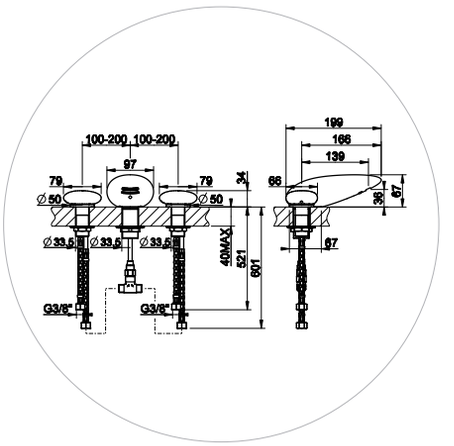

52011 Смеситель для раковины на три отверстия/ Three-hole basin mixer
52012 Комплект ручек / Set of handles













Подборка
Matchings

ПРОТОТИП- РАБОТАЮЩАЯ МОДЕЛЬ, КОТОРАЯ ВОПЛОЩАЕТ И ПЕРЕДАЕТ СВОЕОБРАЗНУЮ ЭНЕРГИЮ.
Для обустройства ванной комнаты
Рекомендуем программу PRIVATE WELLNESS или коллекцию CONO.

AN ARCHETYPE IS AN OBJECT INSTILLING BALANCE AND ENERGY.
In order to fully furnish your bathroom,
*we suggest the programme **PRIVATE WELLNESS** or the **CONO** collection.*

GESSI®
EQUILIBRIO®



52001#031 Хром
Chrome **592**



52001#246 Gold Pvd **1.053**



52001#149 Finox **769**



52001#716 Brushed Gold Pvd **1.053**



52001#079 Белый CN
White CN **710**



52001#099 Черный XL
Black XL **710**



52001#030 Copper Pvd **875**



52001#706 Black Metal Pvd **875**



52001#723 Materic Copper Pvd **935**



52001#722 Materic Black Metal Pvd **935**



52015 Nero XL Black XL **895**
Выступ (H=205mm) для однорычажного смесителя
Shelf (H=205 mm) for basin mixer for countertop installation



52017 Nero XL Black XL **942**
Настенная полка для однорычажного смесителя
Shelf for basin mixer

52001

Корпус однорычажного смесителя
Basin mixer body

Корпус и ручка будут упакованы отдельно
Body and handles will be provided in separate packages

GESSI®
EQUILIBRIO®



52002#031 Хром
Chrome **105**



52002#246 Gold Pvd **188**



52002#149 Finox **138**



52002#716 Brushed Gold Pvd **188**

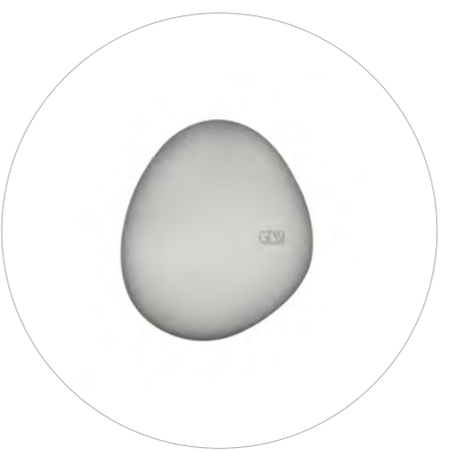

52002#279 Белый CN
White CN **128**



52002#299 Черный XL
Black XL **128**

metal



52002#030 Copper Pvd **157**



52002#706 Black Metal Pvd **157**



52002#723 Materic Copper Pvd **167**



52002#722 Materic Black Metal Pvd **167**



52002

Ручка для однорычажного смесителя
Basin mixer handle

Выбрать отделку для ручки и положить ее на корпус.
Они будут упакованы по отдельности.
Choose the finish handle to put in balance over the body
they will be provided in separate packages

Обратите внимание на страницы 296 и 297, где указаны все имеющиеся отделки.
Please refer to pages 296 and 297 for body finishes.

GESSI®
EQUILIBRIO®



52002#541 Calacatta White **392**



52002#542 Marquina Black **392**



52002#543 Forest Gold **392**



fashion stones





52002#544 River Stone **392**

Камни и мрамор созданные природой, каждый из них уникален по-своему: разная эстетика, цвета, дизайн мельчайших частиц.

Stones and marbles created by nature, each one unique and different aesthetics, colors and design of the grains.



52002

Ручка для однорычажного смесителя
Basin mixer handle

Выбрать отделку для ручки и положить ее на корпус. Они будут упакованы по отдельности.
Choose the finish handle to put in balance over the body they will be provided in separate packages

Обратите внимание на страницы 296 и 297, где указаны все имеющиеся отделки.
Please refer to pages 296 and 297 for body finishes.

GESSI® EQUILIBRIO®



Body	52001#723	Materic Copper
Handle	52002#695	Rosewood

Деревья созданные природой, каждые из них уникальны по-своему: разная эстетика, цвета, дизайн мельчайших частиц.

Woods created by nature, each one unique and different aesthetics, colors and design of the grains.

wood

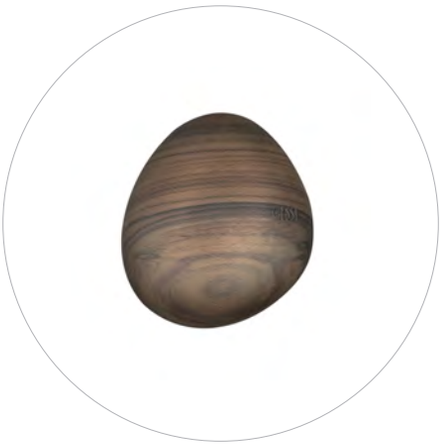

52002#695 Palissandro/Rosewood **235**



52002#696 Wengé **235**

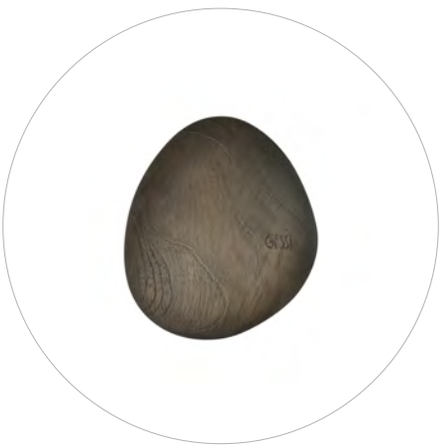

52002#697 Teak Matt **235**



52002#698 Ash Matt **235**



52002

Ручка для однорычажного смесителя
Basin mixer handle

Выбрать отделку для ручки и положить ее на корпус.
Они будут упакованы по отдельности.
Choose the finish handle to put in balance over the body
they will be provided in separate packages

GESSI®
EQUILIBRIO®

Обратите внимание на страницы 296 и 297, где указаны все имеющиеся отделки.
Please refer to pages 296 and 297 for body finishes.

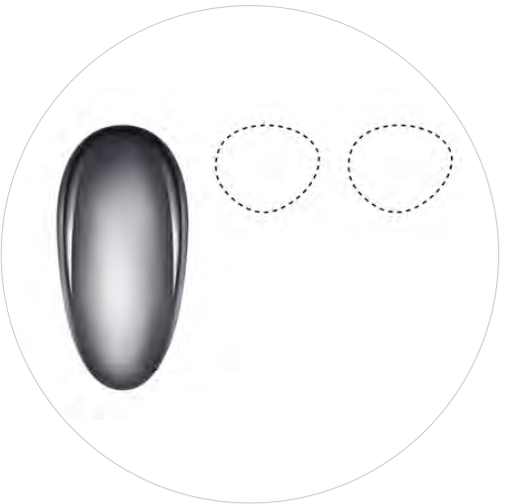

52011#031 Хром
Chrome **738**

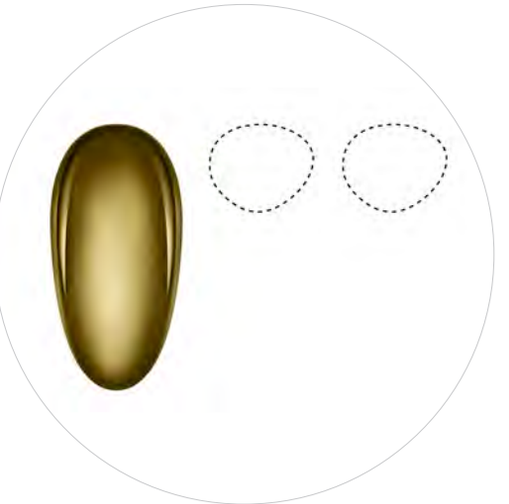

52011#246 Gold Pvd **1.317**

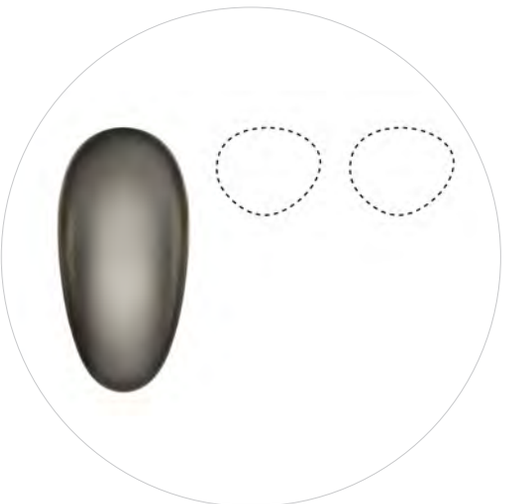

52011#149 Finox **962**

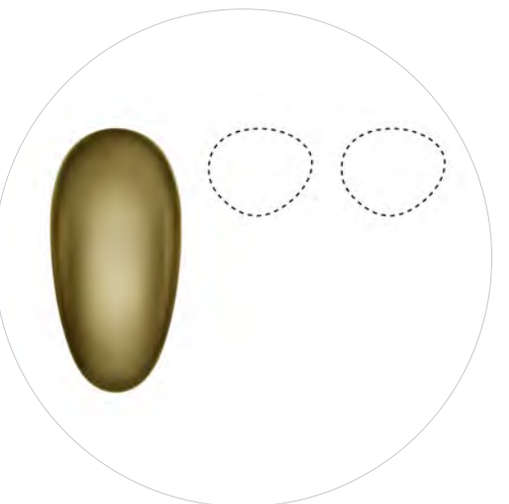

52011#716 Brushed Gold Pvd **1.317**

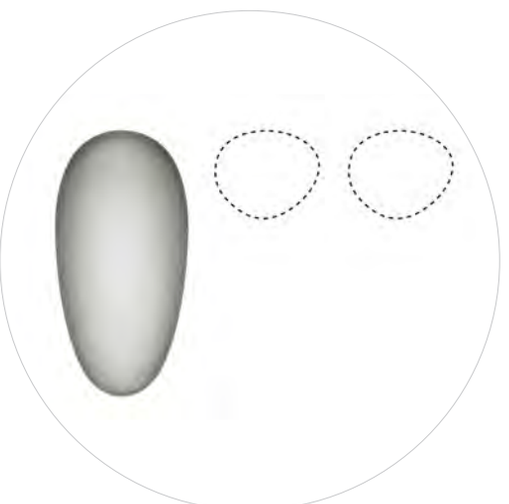

52011#279 Белый CN
White CN **888**

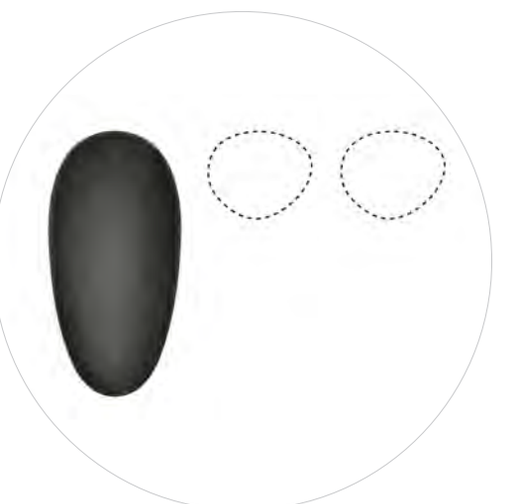

52011#099 Черный XL
Black XL **888**

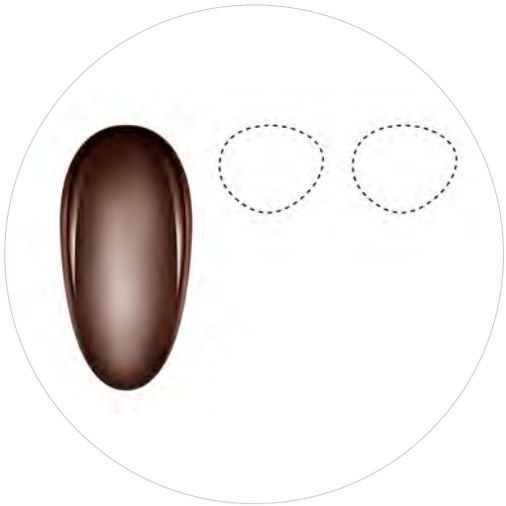

52011#030 Copper Pvd **1.094**

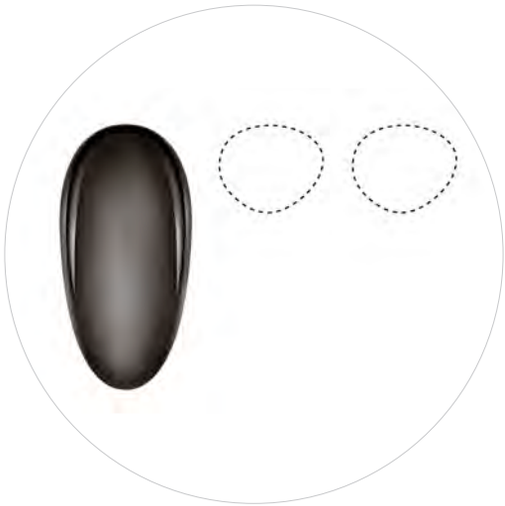

52011#706 Black Metal Pvd **1.094**



52011#723 Materic Copper Pvd **1.169**

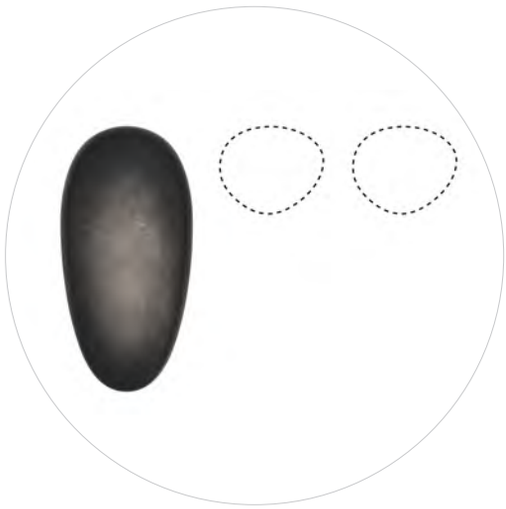

52011#722 Materic Black Metal Pvd **1.169**

52011

Смеситель для раковины на три отверстия
Three-hole basin mixer

Корпус и ручка будут упакованы отдельно
Body and handles will be provided in separate packages

GESSI®
EQUILIBRIO®



52012#031 Хром
Chrome **210**



52012#246 Gold Pvd **375**



52012#149 Finox **275**



52012#716 Brushed Gold Pvd **375**

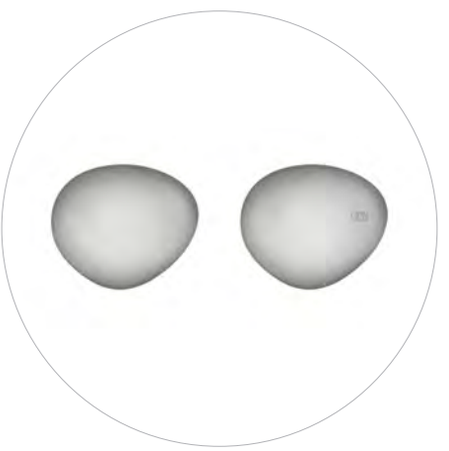

52012#279 Белый CN
White CN **255**



52012#299 Черный XL
Black XL **255**

metal



52012#030 Copper Pvd **313**



52012#706 Black Metal Pvd **313**



52012#723 Materic Copper Pvd **333**



52012#722 Materic Black Metal Pvd **333**

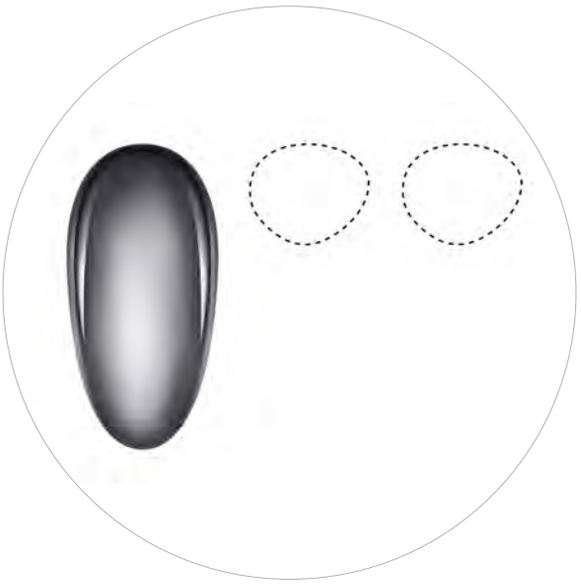

52012

Комплект ручек
Three hole basin mixer handles set

Выбрать отделку для ручки и положить ее на корпус.
Они будут упакованы по отдельности.
Choose the finish handle to put in balance over the body
they will be provided in separate packages

GESSI®
EQUILIBRIO®

Обратите внимание на страницы 304 и 305, где указаны все имеющиеся отделки.
Please refer to pages 304 and 305 for body finishes.



52012#541 Calacatta White **783**



52012#542 Marquina Black **783**



52012#543 Forest Gold **783**







river stone

52012#544 River Stone **783**

Камни и мрамор созданные природой, каждый из них уникален по-своему: разная эстетика, цвета, дизайн мельчайших частиц.

Stones and marbles created by nature, each one unique and different aesthetics, colors and design of the grains.

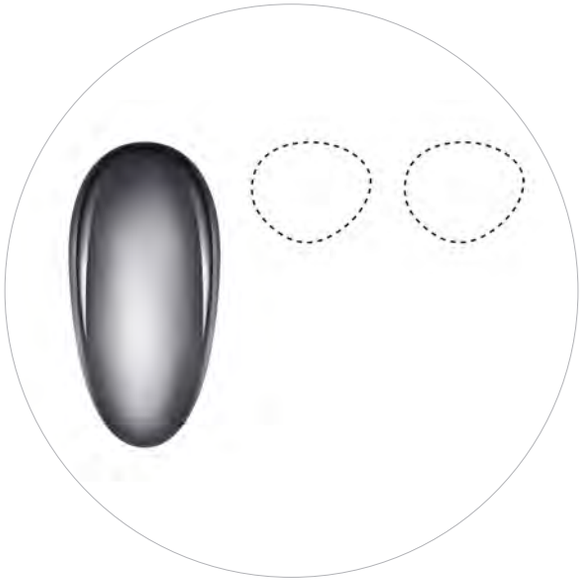

52012

Комплект ручек
Three hole basin mixer handles set

Выбрать отделку для ручки и положить ее на корпус. Они будут упакованы по отдельности.
Choose the finish handle to put in balance over the body they will be provided in separate packages

Обратите внимание на страницы 304 и 305, где указаны все имеющиеся отделки.
Please refer to pages 304 and 305 for body finishes.

GESSI®
EQUILIBRIO®



Body	52011#722	Materic Black Metal
Handle	52012#697	Teak Matt

Деревья созданные природой, каждые из них уникальны по-своему: разная эстетика, цвета, дизайн мельчайших частиц.

Woods created by nature, each one unique and different aesthetics, colors and design of the grains.

wood



52012#695 Palissandro/Rosewood **470**



52012#696 Wengé **470**



52012#697 Teak Matt **470**



52012#698 Ash Matt **470**

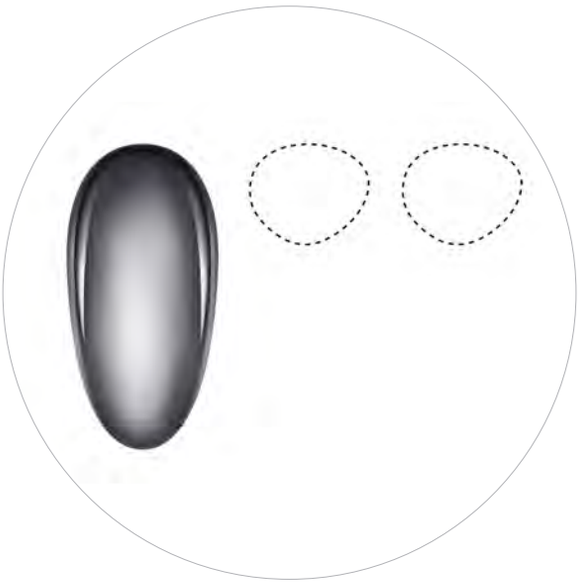

52012

Комплект ручек
Three hole basin mixer handles set

Выбрать отделку для ручки и положить ее на корпус.
Они будут упакованы по отдельности.
Choose the finish handle to put in balance over the body
they will be provided in separate packages

GESSI®
EQUILIBRIO®

Обратите внимание на страницы 304 и 305, где указаны все имеющиеся отделки.
Please refer to pages 304 and 305 for body finishes.



GESSI

RETTANGOLO K

THE ICON GENERATES A NEW WORK OF ART

Finiture/Finishes_____ p. 315
Lavabo/Basin _____ p. 317
Bidet _____ p. 322
Vasca/Bath_____ p. 322
Doccia/Shower_____ p. 326
Accessori/Accessories_____ p. 393
Vasche/Bathtubs_____ p. 409
Sanitari/Sanitary Ware_____ p. 412
Lavabi/Washbasins_____ p. 413

GESSI

IS-PVD TREATMENT



IS-PVD - это усовершенствованная технология нанесения тончайшей металлической пленки в вакууме.
Покрытие IS-PVD обладает уникальными характеристиками, касающимися как качества нанесенной пленки, так и технологии производства.
Инновативность заключается также в возможности создания эксклюзивных цветов и высокой прочности покрытия.

Производственный процесс
Компоненты, предназначенные для обработки, помещаются в специальную вакуумную камеру под давлением 5-10 мбар.
Внутри камеры создаются пары таких элементов как цирконий и титан, которые и формируют покрытие, конденсируясь в субстрате. Конденсации способствует контролируемая подача рабочего и реакционного газов (аргона, азота и метана).

IS-PVD is an enhanced vacuum technology for thin film deposition.
The new IS-PVD coatings have unique characteristics for both, surface quality and advanced production processes.
Exclusive colours and high technical features define IS-PVD coatings innovation.

The process
Components to be treated are set in a chamber which is then vacuum-sealed at pressures of 5-10 mbar.
Inside the chamber titanium and zirconium vapours, which will form the coating, are produced.
Vapours spread in the chamber and condense deep in the substrates. Condensation develops in the presence of process gases (argon, nitrogen and methane) that are introduced into the chamber in a controlled way.
Added to condensation, these chemical processes form compounds that are different from the starting ones.

Стандартные отделки / Standard finishings



#031
Хром
Chrome



#149
Finox
Finox

Отделки по запросу / Finishings available on request



#706 P.V.D.

Black Metal



#707 P.V.D.

Black Metal brushed



#030 P.V.D.

Copper



#708 P.V.D.

Copper Brushed



#299
черный XL
Black XL



53001



53005



53003



44697_53089
44697_53088

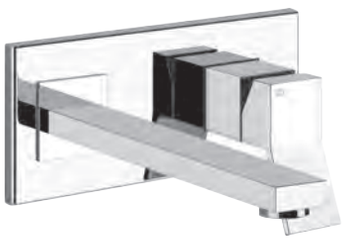

44697_53090
44697_53084

RETTANGOLO K



46112_53109



20114 - 20118

20399_20396

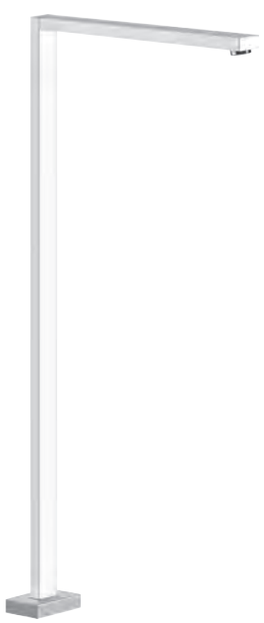



20099 - 20199

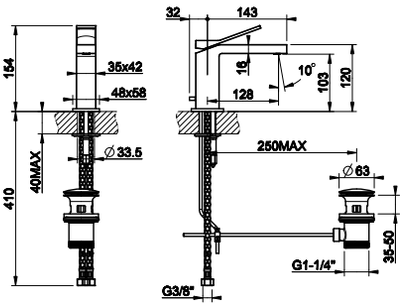

53001

Смеситель однорычажный с донным клапаном на 1 1/4", соединительные шланги на 3/8".
Basin mixer with 1 1/4" pop-up waste and flexible hoses with 3/8" connections.

031	Хром	Chrome		489
149	Finox	Finox		634
706	Black Metal PVD	030	Copper PVD	724
299	Black XL			612
707	Black Metal Brushed PVD	708	Copper Brushed PVD	773



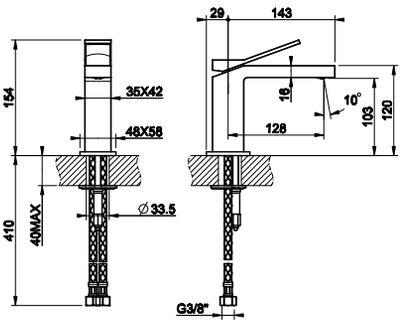

53002

Смеситель для раковины, соединительные шланги на 3/8", без донного клапана.
Basin mixer, flexible hoses with 3/8" connections, without waste.

031	Хром	Chrome		470
149	Finox	Finox		605
706	Black Metal PVD	030	Copper PVD	696
299	Black XL			590
707	Black Metal Brushed PVD	708	Copper Brushed PVD	743



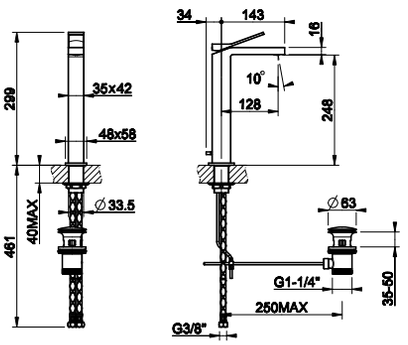

53005

Смеситель однорычажный высокий с донным клапаном на 1 1/4", соединительные шланги на 3/8". Излив 128 мм.
High version basin mixer with 1 1/4" pop-up waste and flexible hoses with 3/8" connections. Projection 128 mm.

031	Хром	Chrome		590
149	Finox	Finox		766
706	Black Metal PVD	030	Copper PVD	874
299	Black XL			740
707	Black Metal Brushed PVD	708	Copper Brushed PVD	933



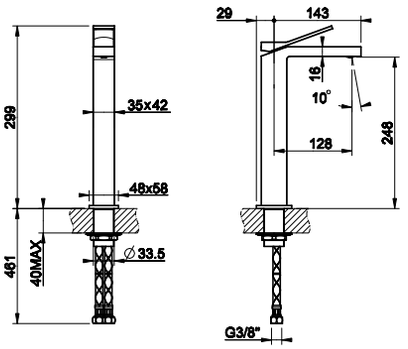

53006

Смеситель для раковины высокий, соединительные шланги на 3/8", без донного клапана. Излив 128 мм.
High version basin mixer, flexible hoses with 3/8" connections, without waste. Projection 128 mm.

031	Хром	Chrome		572
149	Finox	Finox		738
706	Black Metal PVD	030	Copper PVD	847
299	Black XL			718
707	Black Metal Brushed PVD	708	Copper Brushed PVD	904



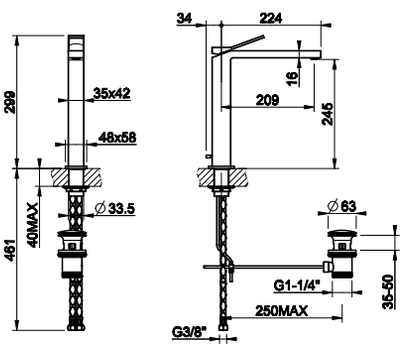

53003

Смеситель однорычажный высокий с донным клапаном на 1 1/4", соединительные шланги на 3/8". Излив 213 мм.
High version basin mixer with 1 1/4" pop-up waste and flexible hoses with 3/8" connections. Projection 213 mm.

031	Хром	Chrome		590
149	Finox	Finox		766
706	Black Metal PVD	030	Copper PVD	874
299	Black XL			740
707	Black Metal Brushed PVD	708	Copper Brushed PVD	933





53004

Смеситель для раковины высокий, соединительные шланги на 3/8", без донного клапана. Излив 213 мм.
High version basin mixer, flexible hoses with 3/8" connections, without waste. Projection 213 mm.

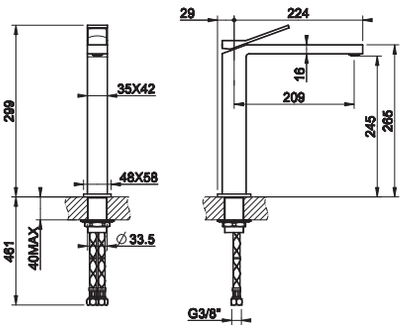

031	Хром	Chrome		572
149	Finox	Finox		738
706	Black Metal PVD	030	Copper PVD	847
299	Black XL			718
707	Black Metal Brushed PVD	708	Copper Brushed PVD	904



20099

Излив потолочный, комбинируемый с удаленным управлением 26105/26209, 20005/20119, 20605/20709 (не входит в комплект).
Ceiling-mounted spout with separate control 26105/26209, 20005/20119, 20605/20709 (not included).

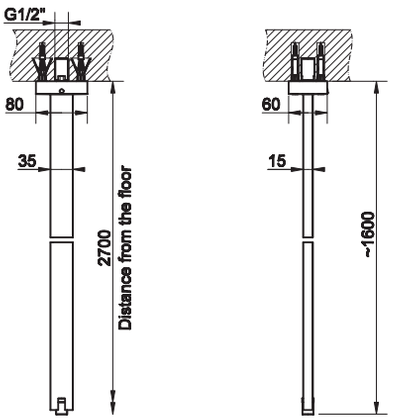

031	Хром	Chrome		811
149	Finox	Finox		1.057
706	Black Metal PVD	030	Copper PVD	1.201
299	Black XL			1.017
707	Black Metal Brushed PVD	708	Copper Brushed PVD	1.282



20199

Излив потолочный, комбинируемый с удаленным управлением 26105/26209, 20005/20119, 20605/20709 (не входит в комплект). Длина изготавливается под заказ (мин 50 макс 1800 мм).
Ceiling-mounted spout, length on request (min 50 max 1800 mm) with separate control 26105/26209, 20005/20119, 20605/20709 (not included).

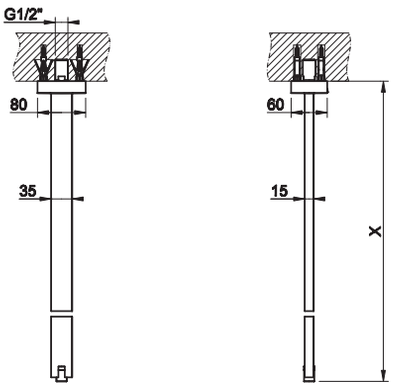

031	Хром	Chrome		1.056
149	Finox	Finox		1.372
706	Black Metal PVD	030	Copper PVD	1.563
299	Black XL			1.322
707	Black Metal Brushed PVD	708	Copper Brushed PVD	1.669

20114

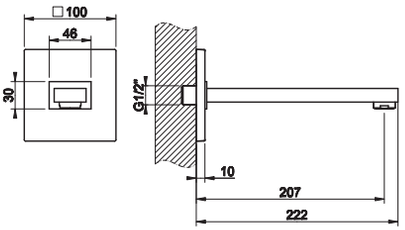

Настенный излив на 1/2", комбинируемый с удаленным управлением (не входит в комплект). Излив 197 мм.
Wall-mounted spout, 1/2" connections with separate control (not included). Projection 197 mm.



031	Хром	Chrome		292
149	Finox	Finox		378
706	Black Metal PVD	030	Copper PVD	433
299	Black XL			367
707	Black Metal Brushed PVD	708	Copper Brushed PVD	462

20118

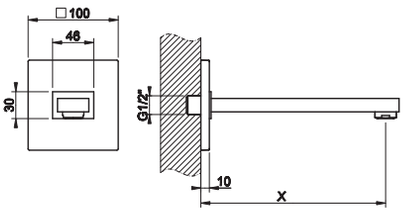

Настенный излив с подключением 1/2", длина индивидуальная (мин 70 макс 300 мм), комбинируемый с удаленным управлением (не входит в комплект).
Wall-mounted spout, 1/2" connections, length on request (min 70 max 300 mm) with separate control (not included) .



031	Хром	Chrome		584
149	Finox	Finox		760
706	Black Metal PVD	030	Copper PVD	865
299	Black XL			729
707	Black Metal Brushed PVD	708	Copper Brushed PVD	923

20399 + 20396

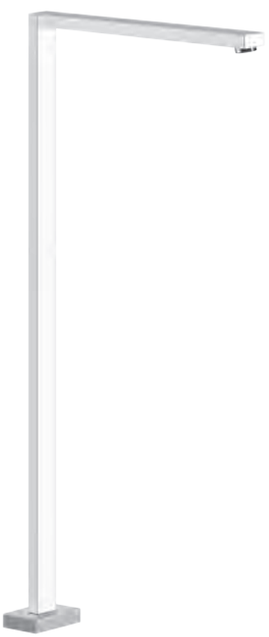

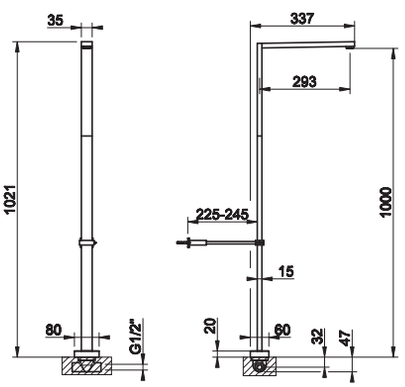

20399

Встраиваемая часть для напольного излива.
Built-in part for freestanding spout.



031	Хром	Chrome		248

20396

Внешние части для напольного излива высота 1021 мм. Комбинируемый с удаленным управлением (не входит в комплект). Длина излива 285 мм.
External parts for freestanding spout 1021 mm height with separate control 20005/20119, 20605/20709 (not included). Projection 285 mm.

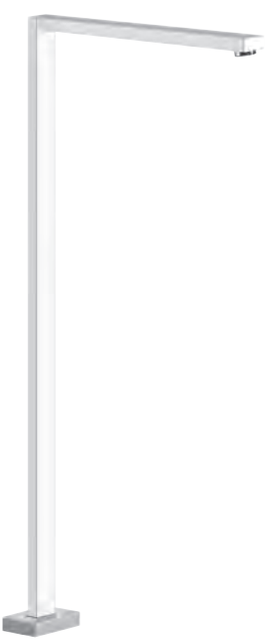

031	Хром	Chrome		786
149	Finox	Finox		1.096
706	Black Metal PVD	030	Copper PVD	1.283
299	Black XL			1.045
707	Black Metal Brushed PVD	708	Copper Brushed PVD	1.386

46112



Встраиваемая часть для смесителя однорычажного.
Built-in part for one-way mixer.

031	Хром	Chrome	178

46112 + 53109



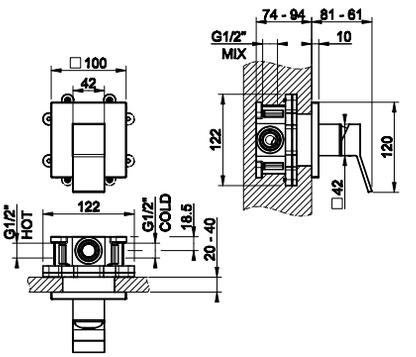

53109



Внешние части для встраиваемого однорычажного смесителя, на 1/2", картридж Ø35 мм,одна позиция.
External parts for built-in mixer, with 1/2" connections, Ø35 cartridge, one-way.

031	Хром	Chrome		256
149	Finox	Finox		386
706	Black Metal PVD	030	Copper PVD	465
299	Black XL			364
707	Black Metal Brushed PVD	708	Copper Brushed PVD	508

44697



Встраиваемая часть для смесителя с изливом.
Built-in part for mixer with spout.

031	Хром	Chrome	210

44697 + 53089



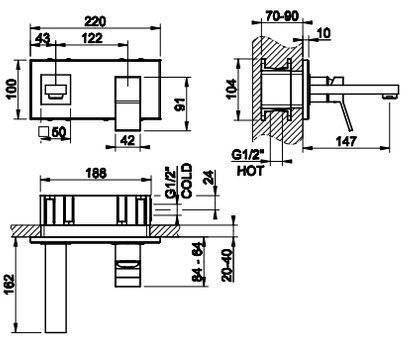

53089



Внешние части для встраиваемого однорычажного смесителя с изливом, без донного клапана. Излив 147 мм.
External parts for built-in mixer with spout, without waste. Projection 147 mm.

031	Хром	Chrome		518
149	Finox	Finox		738
706	Black Metal PVD	030	Copper PVD	868
299	Black XL			700
707	Black Metal Brushed PVD	708	Copper Brushed PVD	941

44697 + 53088



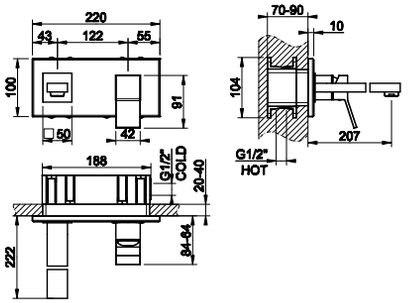

44697

Встраиваемая часть для смесителя с изливом.
Built-in part for mixer with spout.



031	Хром	Chrome		210

53088

Внешние части для встраиваемого однорычажного смесителя с изливом, без донного клапана. Излив 201 мм.
External parts for built-in mixer with spout, without waste. Projection 201 mm.



031	Хром	Chrome		518
149	Finox	Finox		738
706	Black Metal PVD	030	Copper PVD	868
299	Black XL			700
707	Black Metal Brushed PVD	707	Copper Brushed PVD	941

44697 + 53090

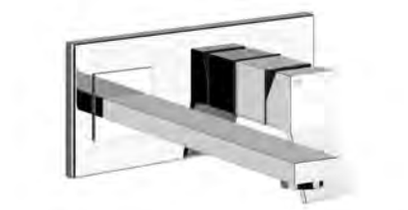

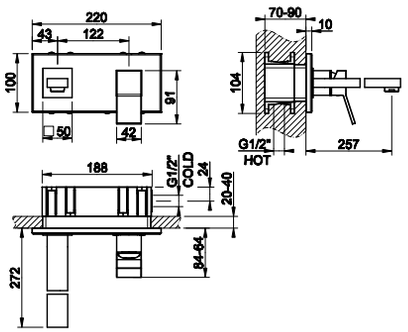

44697

Встраиваемая часть для смесителя с изливом.
Built-in part for mixer with spout.



031	Хром	Chrome		210

53090

Внешние части для встраиваемого однорычажного смесителя с изливом, без донного клапана. Излив 249 мм.
External parts for built-in mixer with spout, without waste. Projection 249 mm.

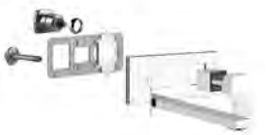

031	Хром	Chrome		561
149	Finox	Finox		793
706	Black Metal PVD	030	Copper PVD	932
299	Black XL			755
707	Black Metal Brushed PVD	708	Copper Brushed PVD	1.009

44697

Встраиваемая часть для смесителя с изливом.
Built-in part for mixer with spout.



031	Хром	Chrome	210

44697 + 53084



53084

Внешние части для встраиваемого однорычажного смесителя с индивидуальной длиной излива (мин 70 макс 300 мм), без донного клапана.
External parts for built-in mixer with spout, length on request (min 70 max 300 mm), without waste.



031	Хром	Chrome		1.386
149	Finox	Finox		1.865
706	Black Metal PVD	030	Copper PVD	2.153
299	Black XL			1.703
707	Black Metal Brushed PVD	708	Copper Brushed PVD	2.312

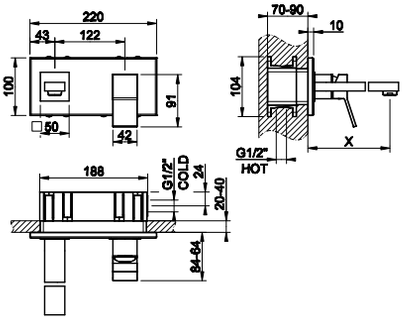

53007

Смеситель однорычажный для биде с донным клапаном на 1 1/4", соединительные шланги на 3/8".
Bidet mixer, with 1 1/4" pop-up waste and flexible hoses with 3/8" connections.



031	Хром	Chrome		489
149	Finox	Finox		634
706	Black Metal PVD	030	Copper PVD	724
299	Black XL			612
707	Black Metal Brushed PVD	708	Copper Brushed PVD	773

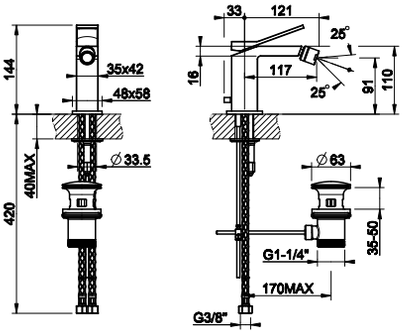

53013

Смеситель однорычажный наружный для ванны с автоматическим переключателем ванна-душ.
External bath mixer with automatic bath/shower diverter.



031	Хром	Chrome		805
149	Finox	Finox		1.046
706	Black Metal PVD	030	Copper PVD	1.192
299	Black XL			1.009
707	Black Metal Brushed PVD	708	Copper Brushed PVD	1.272

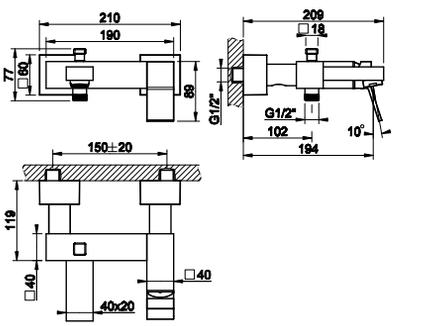

53037

Смеситель для ванны на 3 отверстия с переключателем, встроенным в излив, шланг 1,50 м, убирающаяся душевая лейка с защитой от известкового налёта. Излив 195 мм.
Three-hole bath mixer with diverter in the spout, 1,50 m flexible hose and pull-out antilimestone handshower. Projection 195 mm.



031	Хром	Chrome		1.095
149	Finox	Finox		1.426
706	Black Metal PVD	030	Copper PVD	1.621
299	Black XL			1.373
707	Black Metal Brushed PVD	708	Copper Brushed PVD	1.731

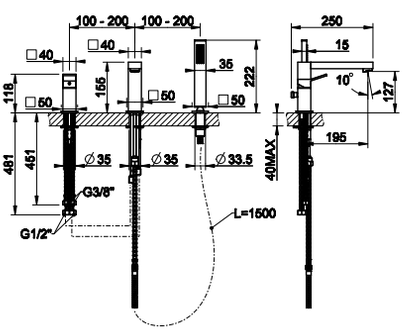

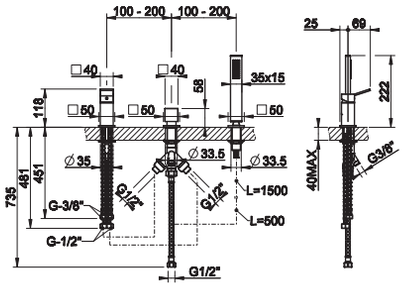

53043

Смеситель для ванны на 3 отверстия для наполнения через слив-перелив с переключателем, шланг 1,50 м, убирающаяся душевая лейка с защитой от известкового налёта.
Three-hole bath mixer, diverter, 1/2" fitting, 1,50 m flexible hose and pull-out handshower. To be used with overflow filler.



031	Хром	Chrome		982
149	Finox	Finox		1.277
706	Black Metal PVD	030	Copper PVD	1.454
299	Black XL			1.232
707	Black Metal Brushed PVD	708	Copper Brushed PVD	1.552

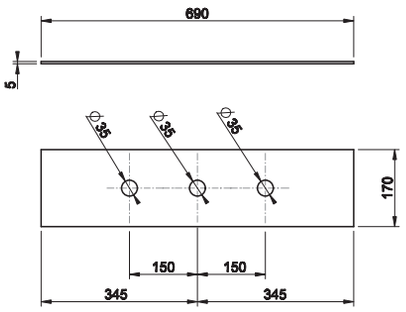

01663

Пластина на 3 отверстия для монтажного бокса.
Three-hole finishing plate for mounting box.



031	Хром	Chrome		409
149	Finox	Finox		513
706	Black Metal PVD	030	Copper PVD	606
299	Black XL			493
707	Black Metal Brushed PVD	708	Copper Brushed PVD	647

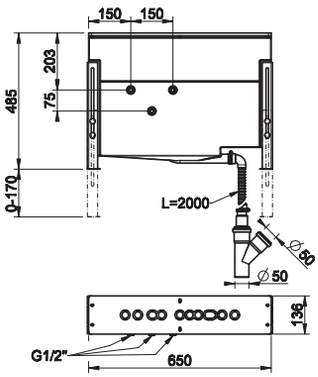

01669

Монтажный бокс с каркасом для смесителя на борт ванны.
Mounting box for bath group.



031	Хром	Chrome		1.245

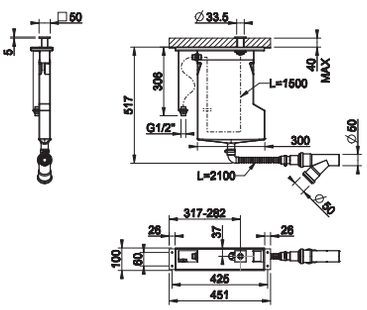

01766

Система сбора воды для ручного гибкого душа, устанавливаемая на борт ванны. Не подходит для артикулов 01669, 01658, 01663 и 01664.
Pull-out handshower drain kit. Not fitting items 01669, 01658, 01663 and 01664.



031	Хром	Chrome		954
149	Finox	Finox		1.145
706	Black Metal PVD	030	Copper PVD	1.240
707	Black Metal Brushed PVD	708	Copper Brushed PVD	1.337

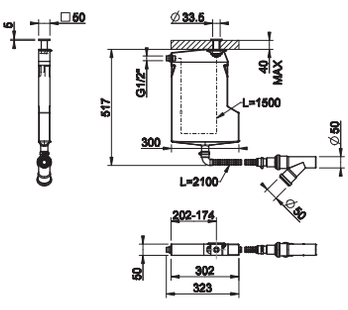

01767

Система сбора воды для ручного гибкого душа, устанавливаемая на борт ванны. Не подходит для артикулов 01669, 01658, 01663 и 01664.
Pull-out handshower drain kit. Not fitting items 01669, 01658, 01663 and 01664.



031	Хром	Chrome		728
149	Finox	Finox		874
706	Black Metal PVD	030	Copper PVD	947
707	Black Metal Brushed PVD	708	Copper Brushed PVD	1.019

20191



Каскадный излив для ванны, комбинируемый с удаленным управлением 20047, 20350 (не входит в комплект).
Bath group waterfall spout with separate control 20047, 20350 (not included).

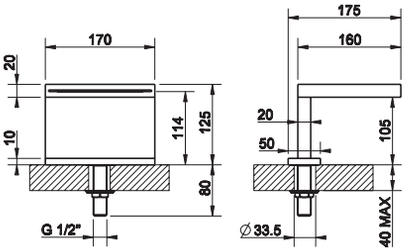

031	Хром	Chrome		1.424
149	Finox	Finox		1.846
706	Black Metal PVD	030	Copper PVD	2.108
707	Black Metal Brushed PVD	708	Copper Brushed PVD	2.250

53047



Рычаг удаленного управления.
Counter separate control.

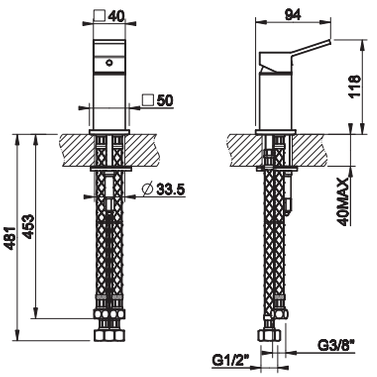

031	Хром	Chrome		370
149	Finox	Finox		480
706	Black Metal PVD	030	Copper PVD	548
299	Black XL			468
707	Black Metal Brushed PVD	708	Copper Brushed PVD	585

46189



Встраиваемая часть для напольного смесителя для ванны с душевой лейкой.
Built-in part for freestanding bath mixer.

031	Хром	Chrome	383

53128



Внешние части для напольного смесителя для ванны с душевой лейкой.
External parts for freestanding external bath mixer with handshower.

031	Хром	Chrome		1.929
149	Finox	Finox		2.622
706	Black Metal PVD	030	Copper PVD	3.039
299	Black XL			2.508
707	Black Metal Brushed PVD	708	Copper Brushed PVD	3.270

46189 + 53128

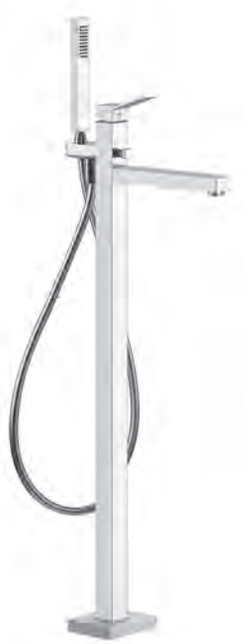

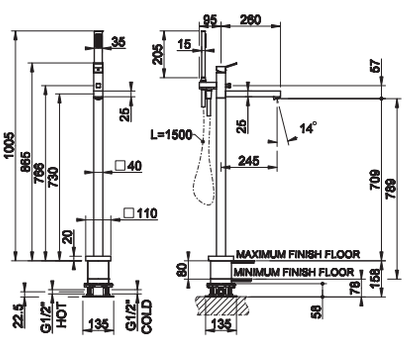

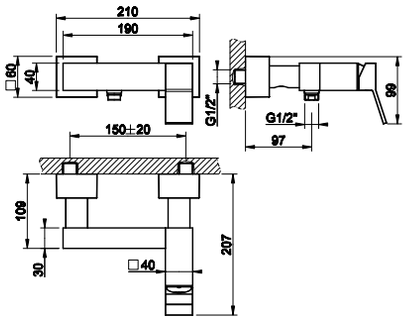

53031

Смеситель наружный для душа.
External shower mixer.



031	Хром	Chrome		670
149	Finox	Finox		870
706	Black Metal PVD	030	Copper PVD	992
299	Black XL			840
707	Black Metal Brushed PVD	708	Copper Brushed PVD	1.059

44639 + 53136



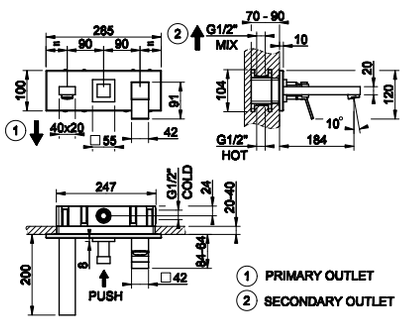

44639

Встраиваемая часть для смесителя на 2 выхода.
Built-in part for two-way mixer.



031	Хром	Chrome		346

53136

Внешние части для встраиваемого смесителя на 2 выхода, с изливом и переключателем
External parts for two-way built-in shower mixer with tub-filler spout and diverter.



031	Хром	Chrome		1.040
149	Finox	Finox		1.460
706	Black Metal PVD	030	Copper PVD	1.706
299	Black XL			1.323
707	Black Metal Brushed PVD	708	Copper Brushed PVD	1.844

44639 + 53138



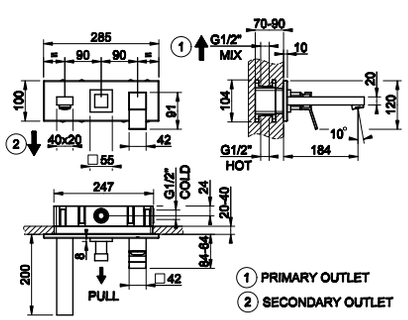

44639

Встраиваемая часть для смесителя на 2 выхода.
Built-in part for two-way mixer.



031	Хром	Chrome		346

53138

Внешние части для встраиваемого смесителя на 2 выхода, с изливом и переключателем
External parts for two-way built-in shower mixer with tub-filler spout and diverter.



031	Хром	Chrome		1.040
149	Finox	Finox		1.460
706	Black Metal PVD	030	Copper PVD	1.706
299	Black XL			1.323
707	Black Metal Brushed PVD	708	Copper Brushed PVD	1.844

20111

Смеситель термостатический наружный для ванны с автоматическим переключателем ванна-душ.
External bath thermostatic mixer with automatic bath/shower diverter.



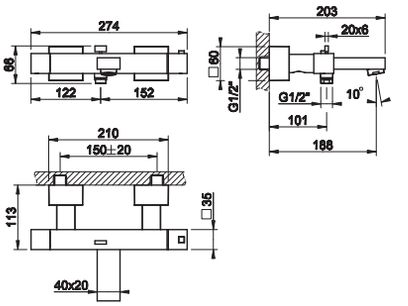

031	Хром	Chrome		879
149	Finox	Finox		1.145
706	Black Metal PVD	030	Copper PVD	1.301
299	Black XL			1.103
707	Black Metal Brushed PVD	708	Copper Brushed PVD	1.389

19431

Смеситель термостатический наружный для душа.
External shower thermostatic mixer.



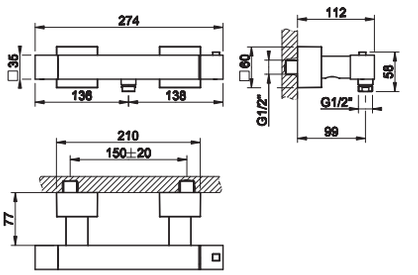

031	Хром	Chrome		756
149	Finox	Finox		1.021
706	Black Metal PVD	030	Copper PVD	1.119
299	Black XL			949
707	Black Metal Brushed PVD	708	Copper Brushed PVD	1.195

20120

Излив для ванны с удаленным управлением (не входит в комплект). Излив 176 мм.
Bath spout with separate control (not included). Projection 176 mm.



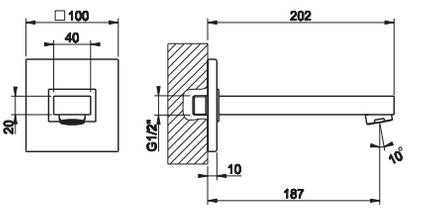

031	Хром	Chrome		292
149	Finox	Finox		378
706	Black Metal PVD	030	Copper PVD	433
299	Black XL			367
707	Black Metal Brushed PVD	708	Copper Brushed PVD	462

20121

Излив для ванны с индивидуальной длиной (мин 70 макс 300 мм) с удаленным управлением (не входит в комплект).
Bath spout, length on request (min 70 max 300 mm) with separate control (not included).



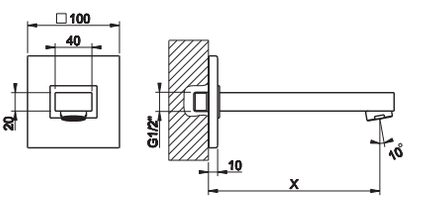

031	Хром	Chrome		584
149	Finox	Finox		760
706	Black Metal PVD	030	Copper PVD	865
299	Black XL			729
707	Black Metal Brushed PVD	708	Copper Brushed PVD	923

20293

Каскадный излив для душа, настенное крепление, с удаленным управлением (не входит в комплект).
Wall-fixing cascade shower spout with separate control (not included).



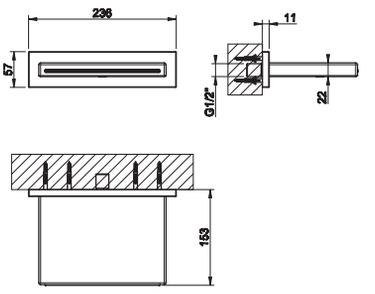

238	Mirror Steel	Mirror Steel		1.305
239	Steel Brushed	Steel Brushed		1.305
706	Black Metal PVD	030	Copper PVD	1.933
299	Black XL			1.632
707	Black Metal Brushed PVD	708	Copper Brushed PVD	1.933

44655 + 53061



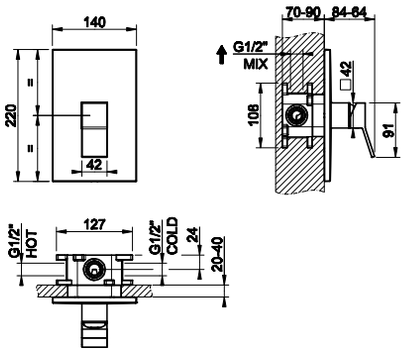

44655

Встраиваемая часть для смесителя однорычажного.
Built-in part for one-way mixer.



031	Хром	Chrome		141

53061

Внешние части для встраиваемого однорычажного смесителя, на 1/2”, картридж Ø35 мм,одна позиция.
External parts for built-in mixer, with 1/2” connections, Ø35 cartridge, one-way.



031	Хром	Chrome		331
149	Finox	Finox		472
706	Black Metal PVD	030	Copper PVD	558
299	Black XL			450
707	Black Metal Brushed PVD	708	Copper Brushed PVD	605

44673 + 53079



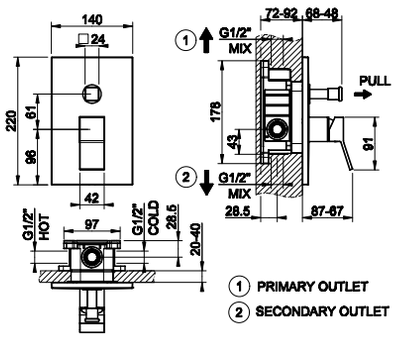

44673

Встраиваемая часть для смесителя на 2 выхода.
Built-in part for two-way mixer.



031	Хром	Chrome		181

53079

Внешние части для встраиваемого однорычажного смесителя, на 1/2”, картридж Ø35 мм, две позиции с автоматическим переключателем ванна/душ.
External parts for built-in mixer, with 1/2” connections, Ø35 cartridge, two-way and automatic bath/shower diverter.



031	Хром	Chrome		354
149	Finox	Finox		538
706	Black Metal PVD	030	Copper PVD	611
299	Black XL			488
707	Black Metal Brushed PVD	708	Copper Brushed PVD	665

R4012

Система защиты от обратного тока воды UNI EN 1717. Подходит для арт 44673, 44639.
Non-return system (optional), UNI EN 1717 certified, compatible with 44673, 44639.



031	Хром	Chrome		30

44639



Встраиваемая часть для смесителя на 2 выхода.
Watertight built-in part for two-way mixer.

031	Хром	Chrome	346

44639 + 53140



53140



Внешние части для встраиваемого однорычажного смесителя на 2 позиции с переключателем, подводом воды и держателем душевой лейки. Комплектуется с душевой лейкой арт. 46154 и шлангом 01637.
External parts for two-way built-in shower mixer with diverter, water outlet and handshower hook. To be completed with handshower 46154, and flexible hose 01637.

031	Хром	Chrome		970
149	Finox	Finox		1.371
706	Black Metal PVD	030	Copper PVD	1.602
299	Black XL			1.242
707	Black Metal Brushed PVD	708	Copper Brushed PVD	1.734

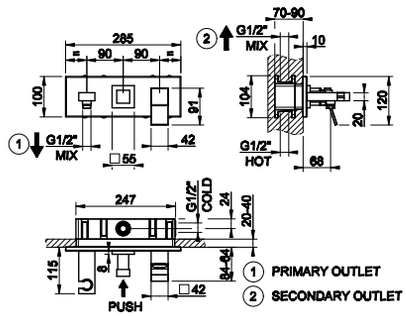

44639



Встраиваемая часть для смесителя на 2 выхода.
Watertight built-in part for two-way mixer.

031	Хром	Chrome	346

44639 + 53141



53141



Внешние части для встраиваемого однорычажного смесителя на 2 позиции с переключателем, подводом воды и держателем душевой лейки. Комплектуется с душевой лейкой арт. 46154 и шлангом 01637.
External parts for two-way built-in shower mixer with diverter, water outlet and handshower hook. To be completed with handshower 46154, and flexible hose 01637.

031	Хром	Chrome		970
149	Finox	Finox		1.371
706	Black Metal PVD	030	Copper PVD	1.602
299	Black XL			1.242
707	Black Metal Brushed PVD	708	Copper Brushed PVD	1.734

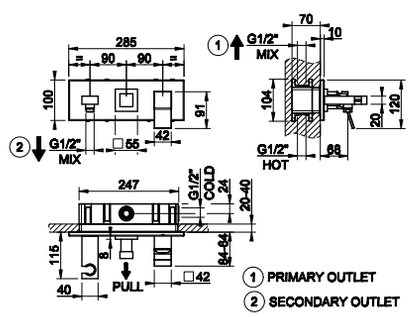

R4012



Система защиты от обратного тока воды UNI EN 1717. Подходит для арт 44673, 44639
Non-return system (optional), UNI EN 1717 certified, compatible with 44673, 44639.

031	Хром	Chrome	30



RETTANGOLO

Finiture/Finishes_____ p. 331
Lavabo/Basin
- Rettangolo_____ p. 333
- Rettangolo XL_____ p. 347
- Rettangolo J_____ p. 355
- Rettangolo T_____ p. 363
- Rettangolo Cascata____ p. 370
- Rettangolo Colour_____ p. 374

Bidet
- Rettangolo_____ p. 339
- Rettangolo XL_____ p. 350
- Rettangolo J_____ p. 359

Vasca/Bath
- Rettangolo_____ p. 339
- Rettangolo XL_____ p. 351
- Rettangolo T_____ p. 366

Doccia/Shower_____ p. 378
Accessori/Accessories_____ p. 393
Vasche/Bathtubs_____ p. 409
Sanitari/Sanitary Ware_____ p. 412
Lavabi/Washbasins_____ p. 413

GESSI

TRATTAMENTO IS-PVD
IS-PVD TREATMENT



IS-PVD - это усовершенствованная технология нанесения тончайшей металлической пленки в вакууме.
Покрытие IS-PVD обладает уникальными характеристиками, касающимися как качества нанесенной пленки, так и технологии производства.
Инновативность заключается также в возможности создания эксклюзивных цветов и высокой прочности покрытия.

Производственный процесс
Компоненты, предназначенные для обработки, помещаются в специальную вакуумную камеру под давлением 5-10 мбар.
Внутри камеры создаются пары таких элементов как цирконий и титан, которые и формируют покрытие, конденсируясь в субстрате. Конденсации способствует контролируемая подача рабочего и реакционного газов (аргона, азота и метана).

IS-PVD is an enhanced vacuum technology for thin film deposition.
The new IS-PVD coatings have unique characteristics for both, surface quality and advanced production processes.
Exclusive colours and high technical features define IS-PVD coatings innovation.

The process
Components to be treated are set in a chamber which is then vacuum-sealed at pressures of 5-10 mbar.
Inside the chamber titanium and zirconium vapours, which will form the coating, are produced.
Vapours spread in the chamber and condense deep in the substrates. Condensation develops in the presence of process gases (argon, nitrogen and methane) that are introduced into the chamber in a controlled way.
Added to condensation, these chemical processes form compounds that are different from the starting ones.

Стандартные отделки / Standard finishings



#031
Хром
Chrome



#149
Finox
Finox

Отделки по запросу / Finishings available on request



#706 P.V.D.

Black Metal



#707 P.V.D.

Black Metal brushed



#030 P.V.D.

Copper



#708 P.V.D.

Copper Brushed



#299
черный XL
Black XL



20001



11921



11923



44697_44840
44697_44836



44697_44838
44697_44834

RETTANGOLO



46112_20119



20114 - 20118



20094

20399_20396





20099 - 20199

20005





20091

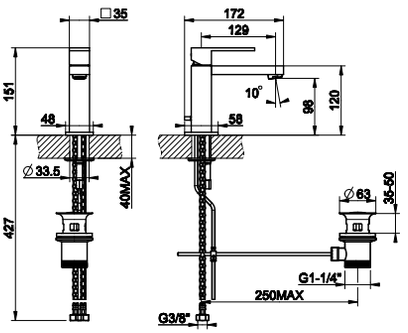

20001

Смеситель однорычажный с донным клапаном на 1 1/4", соединительные шланги на 3/8".
Basin mixer with 1 1/4" pop-up waste and flexible hoses with 3/8" connections.



031	Хром	Chrome		489
149	Finox	Finox		634
706	Black Metal PVD	030	Copper PVD	724
299	Black XL			612
707	Black Metal Brushed PVD	708	Copper Brushed PVD	773

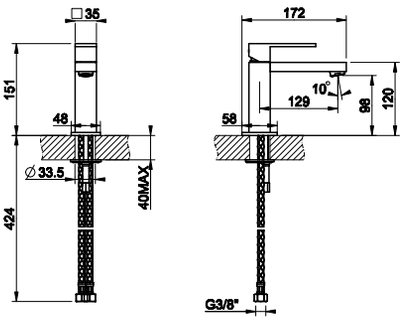

20002

Смеситель для раковины, соединительные шланги на 3/8", без донного клапана.
Basin mixer, flexible hoses with 3/8" connections, without waste.



031	Хром	Chrome		470
149	Finox	Finox		605
706	Black Metal PVD	030	Copper PVD	696
299	Black XL			590
707	Black Metal Brushed PVD	708	Copper Brushed PVD	743

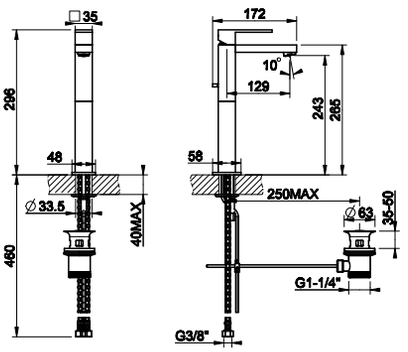

11921

Смеситель однорычажный высокий с донным клапаном на 1 1/4", соединительные шланги на 3/8". Излив 128 мм.
High version basin mixer with 1 1/4" pop-up waste and flexible hoses with 3/8" connections. Projection 128 mm.



031	Хром	Chrome		590
149	Finox	Finox		766
706	Black Metal PVD	030	Copper PVD	874
299	Black XL			740
707	Black Metal Brushed PVD	708	Copper Brushed PVD	934

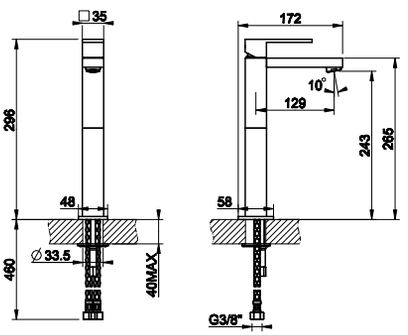

11922

Смеситель для раковины высокий, соединительные шланги на 3/8", без донного клапана. Излив 128 мм.
High version basin mixer, flexible hoses with 3/8" connections, without waste. Projection 128 mm.



031	Хром	Chrome		572
149	Finox	Finox		738
706	Black Metal PVD	030	Copper PVD	848
299	Black XL			718
707	Black Metal Brushed PVD	708	Copper Brushed PVD	905

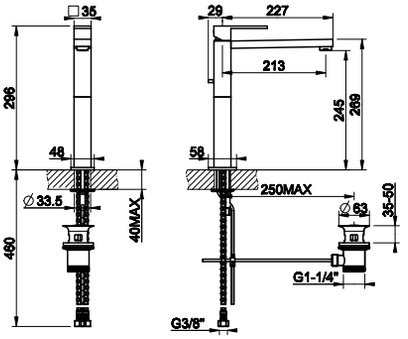

11923

Смеситель однорычажный высокий с донным клапаном на 1 1/4", соединительные шланги на 3/8". Излив 213 мм.
High version basin mixer with 1 1/4" pop-up waste and flexible hoses with 3/8" connections. Projection 213 mm.



031	Хром	Chrome		590
149	Finox	Finox		766
706	Black Metal PVD	030	Copper PVD	874
299	Black XL			740
707	Black Metal Brushed PVD	708	Copper Brushed PVD	933



11924

Смеситель для раковины высокий, соединительные шланги на 3/8", без донного клапана. Излив 213 мм.
High version basin mixer, flexible hoses with 3/8" connections, without waste. Projection 213 mm.

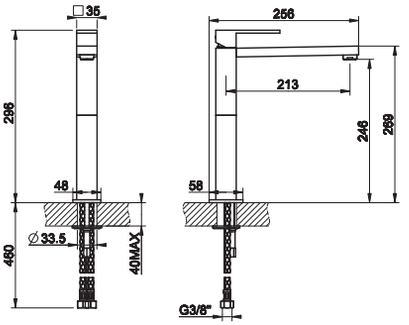

031	Хром	Chrome		572
149	Finox	Finox		738
706	Black Metal PVD	030	Copper PVD	847
299	Black XL			718
707	Black Metal Brushed PVD	708	Copper Brushed PVD	904



20099

Излив потолочный, комбинируемый с удаленным управлением 26105/26209, 20005/20119, 20605/20709 (не входит в комплект).
Ceiling-mounted spout with separate control 26105/26209, 20005/20119, 20605/20709 (not included).

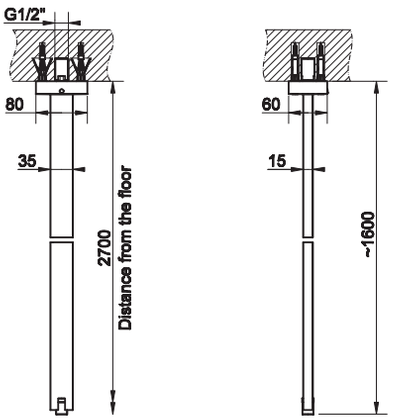

031	Хром	Chrome		811
149	Finox	Finox		1.057
706	Black Metal PVD	030	Copper PVD	1.201
299	Black XL			1.017
707	Black Metal Brushed PVD	708	Copper Brushed PVD	1.282



20199

Излив потолочный, комбинируемый с удаленным управлением 26105/26209, 20005/20119, 20605/20709 (не входит в комплект). Длина изготавливается под заказ (мин 50 макс 1800 мм).
Ceiling-mounted spout, length on request (min 50 max 1800 mm) with separate control 26105/26209, 20005/20119, 20605/20709 (not included).

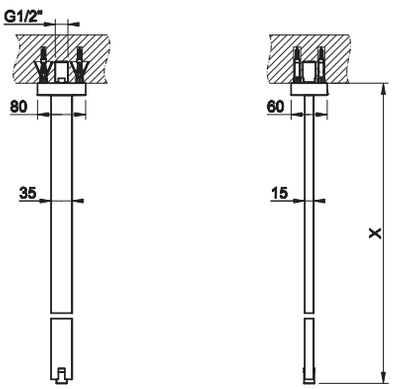

031	Хром	Chrome		1.056
149	Finox	Finox		1.372
706	Black Metal PVD	030	Copper PVD	1.563
299	Black XL			1.322
707	Black Metal Brushed PVD	708	Copper Brushed PVD	1.669

20114

Bocca da parete con attacco da 1/2" alimentata con comando remoto 46112_53109 (non incluso). Erogazione 207 mm.
Wall-mounted spout, 1/2" connections with separate control 46112_53109 (not included). Projection 207 mm.

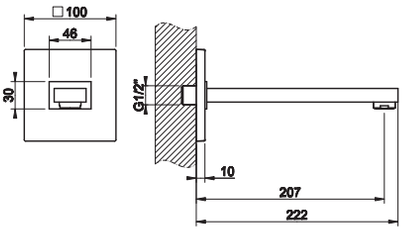



031	Хром	Chrome		292
149	Finox	Finox		378
706	Black Metal PVD	030	Copper PVD	433
299	Black XL			367
707	Black Metal Brushed PVD	708	Copper Brushed PVD	462

20118

Bocca da parete con attacco da 1/2" con lunghezza personalizzabile (min 70 max 300 mm) alimentata con comando remoto 46112_53109 (non incluso).
Wall-mounted spout, 1/2" connections, length on request (min 70 max 300 mm) with separate control 46112_53109 (not included) .

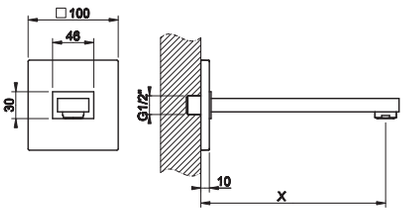



031	Хром	Chrome		584
149	Finox	Finox		760
706	Black Metal PVD	030	Copper PVD	865
299	Black XL			729
707	Black Metal Brushed PVD	708	Copper Brushed PVD	923

20094

Bocca da banco altezza 158 mm alimentata con comando remoto 20005/20119, 20605/20709 (non incluso). Erogazione 144 mm.
Counter spout 158 mm height with separate control 20005/20119, 20605/20709 (not included). Projection 144 mm.

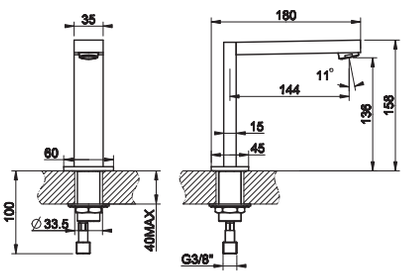



031	Хром	Chrome		453
149	Finox	Finox		590
706	Black Metal PVD	030	Copper PVD	674
299	Black XL			572
707	Black Metal Brushed PVD	708	Copper Brushed PVD	720

20091

Bocca da banco altezza 308 mm alimentata con comando remoto 20005/20119, 20605/20709 (non incluso). Erogazione 203 mm.
Counter spout 308 mm height with separate control 20005/20119, 20605/20709 (not included). Projection 203 mm.

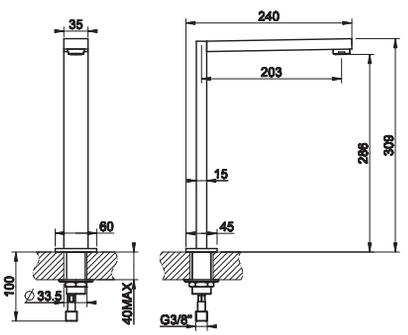



031	Хром	Chrome		541
149	Finox	Finox		703
706	Black Metal PVD	030	Copper PVD	804
299	Black XL			680
707	Black Metal Brushed PVD	708	Copper Brushed PVD	858

20399



Встраиваемая часть для напольного излива.
Built-in part for freestanding spout.

031	Хром	Chrome	248

20396

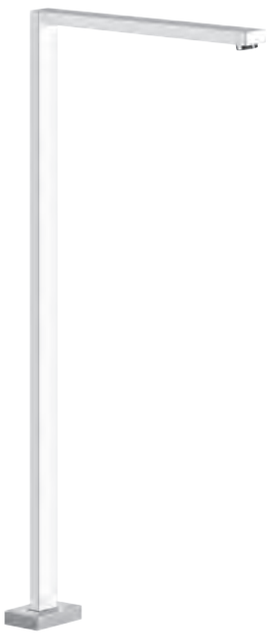

Внешние части для напольного излива высота 1021 мм. Комбинируемый с удаленным управлением (не входит в комплект). Длина излива 285 мм.
External parts for freestanding spout 1021 mm height with separate control 20005/20119, 20605/20709 (not included). Projection 285 mm.

031	Хром	Chrome		786
149	Finox	Finox		1.096
706	Black Metal PVD	030	Copper PVD	1.283
299	Black XL			1.045
707	Black Metal Brushed PVD	708	Copper Brushed PVD	1.386

20399 + 20396

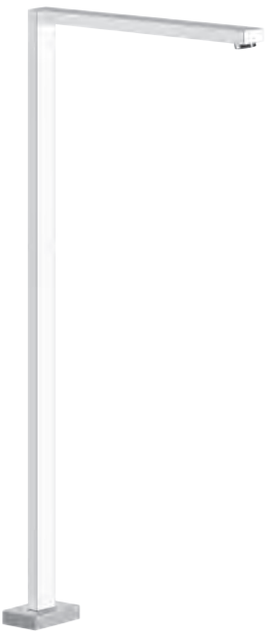

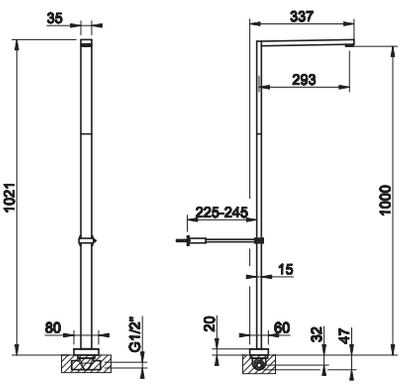

20005



Рычаг удаленного управления.
Counter separate control.

031	Хром	Chrome		231
149	Finox	Finox		301
706	Black Metal PVD	030	Copper PVD	343
299	Black XL			290
707	Black Metal Brushed PVD	708	Copper Brushed PVD	367

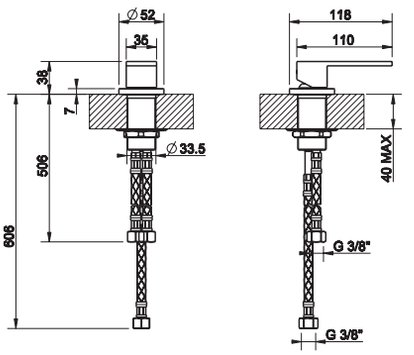

46112 + 20119



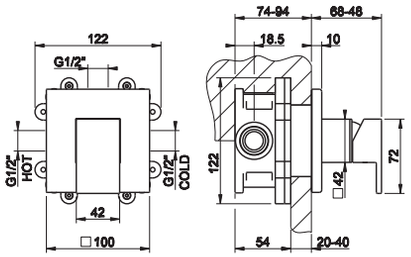

46112

Встраиваемая часть для смесителя однорычажного.
Built-in part for one-way mixer.



031	Хром	Chrome	178

20119

Внешние части для встраиваемого однорычажного смесителя, на 1/2", картридж Ø35 мм,одна позиция.
External parts for built-in mixer, with 1/2" connections, Ø35 cartridge, one-way.



031	Хром	Chrome		256
149	Finox	Finox		386
706	Black Metal PVD	030	Copper PVD	465
299	Black XL			364
707	Black Metal Brushed PVD	708	Copper Brushed PVD	508

44697 + 44840



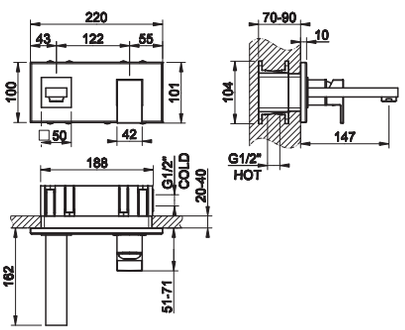

44697

Встраиваемая часть для смесителя с изливом.
Built-in part for mixer with spout.



031	Хром	Chrome	210

44840

Внешние части для встраиваемого однорычажного смесителя с изливом, без донного клапана. Излив 146 мм.
External parts for built-in mixer with spout, without waste. Projection 146 mm.



031	Хром	Chrome		518
149	Finox	Finox		738
706	Black Metal PVD	030	Copper PVD	868
299	Black XL			700
707	Black Metal Brushed PVD	708	Copper Brushed PVD	941



44697

Parte incasso per miscelatore con bocca.
Built-in part for mixer with spout.

031	Хром	Chrome	210

44697 + 44836





44836

Parti esterne per miscelatore monocomando ad incasso con bocca, senza scarico. Erogazione 206 mm.
External parts fot built-in mixer with spout, without waste. Projection 206 mm.

031	Хром	Chrome		518
149	Finox	Finox		738
706	Black Metal PVD	030	Copper PVD	868
299	Black XL			700
707	Black Metal Brushed PVD	708	Copper Brushed PVD	941

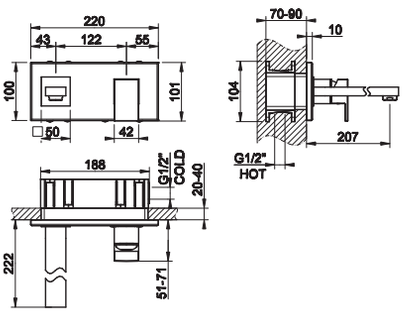

44697

Parte incasso per miscelatore con bocca.
Built-in part for mixer with spout.

031	Хром	Chrome	210

44697 + 44838





44838

Parti esterne per miscelatore monocomando ad incasso con bocca, senza scarico. Erogazione 256 mm.
External parts fot built-in mixer with spout, without waste. Projection 256 mm.

031	Хром	Chrome		561
149	Finox	Finox		793
706	Black Metal PVD	030	Copper PVD	932
299	Black XL			755
707	Black Metal Brushed PVD	708	Copper Brushed PVD	1.009

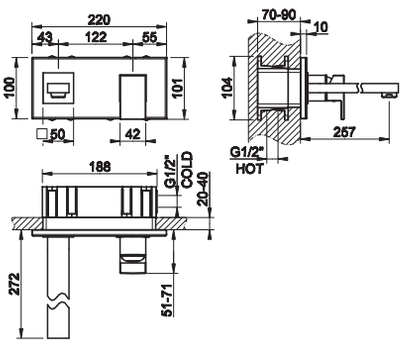

44697 + 44834



44697

Встраиваемая часть для смесителя с изливом.
Built-in part for mixer with spout.



031	Хром	Chrome	210

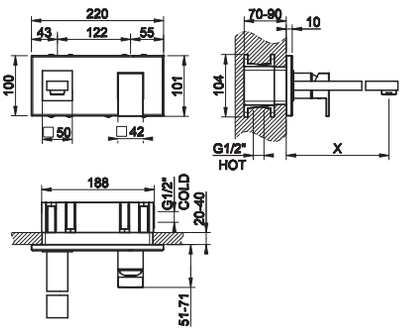

44834

Внешние части для встраиваемого однорычажного смесителя с индивидуальной длиной излива (мин 70 макс 300 мм), без донного клапана.
External parts for built-in mixer with spout, length on request (min 70 max 300 mm), without waste.



031	Хром	Chrome		1.386
149	Finox	Finox		1.865
706	Black Metal PVD	030	Copper PVD	2.153
299	Black XL			1.703
707	Black Metal Brushed PVD	708	Copper Brushed PVD	2.312

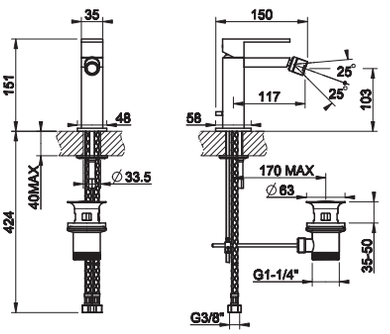

20007

Смеситель однорычажный для биде с донным клапаном на 1 1/4", соединительные шланги на 3/8".
Bidet mixer, with 1 1/4" pop-up waste and flexible hoses with 3/8" connections.



031	Хром	Chrome		489
149	Finox	Finox		634
706	Black Metal PVD	030	Copper PVD	724
299	Black XL			612
707	Black Metal Brushed PVD	708	Copper Brushed PVD	773

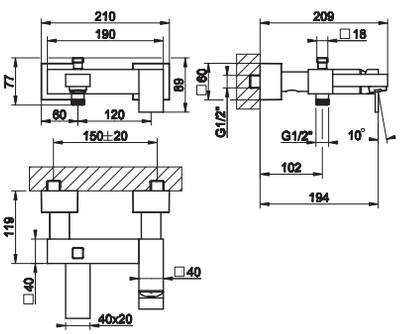

20013

Смеситель однорычажный наружный для ванны с автоматическим переключателем ванна-душ.
External bath mixer with automatic bath/shower diverter.



031	Хром	Chrome		805
149	Finox	Finox		1.046
706	Black Metal PVD	030	Copper PVD	1.192
299	Black XL			1.009
707	Black Metal Brushed PVD	708	Copper Brushed PVD	1.272

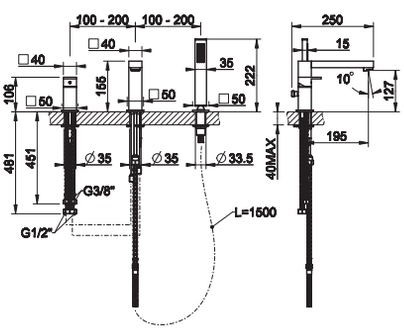

20037

Смеситель для ванны на 3 отверстия с переключателем, встроенным в излив, шланг 1,50 м, убирающаяся душевая лейка с защитой от известкового налёта. Излив 195 мм.
Three-hole bath mixer with diverter in the spout, 1,50 m flexible hose and pull-out antilimestone handshower. Projection 195 mm.



031	Хром	Chrome		1.095
149	Finox	Finox		1.426
706	Black Metal PVD	030	Copper PVD	1.621
299	Black XL			1.373
707	Black Metal Brushed PVD	708	Copper Brushed PVD	1.731



20043

Gruppo bordo vasca tre fori per erogazione alla colonna vasca con deviatore, flessibile 1,50 m e doccetta anticalcare estraibile.
Three-hole bath mixer, diverter, 1/2" fitting, 1,50 m flexible hose and pull-out handshower. To be used with overflow filler.

031	Хром	Chrome		982
149	Finox	Finox		1.277
706	Black Metal PVD	030	Copper PVD	1.454
299	Black XL			1.232
707	Black Metal Brushed PVD	708	Copper Brushed PVD	1.552

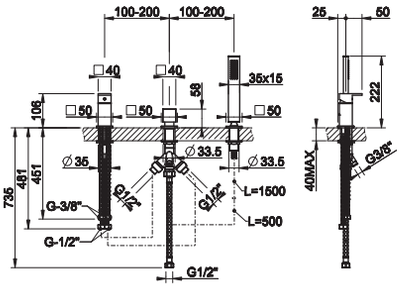



20191

Bocca bordo vasca a cascata alimentata con comando remoto (non incluso).
Bath group waterfall spout with separate control (not included).

031	Хром	Chrome		1.424
149	Finox	Finox		1.846
706	Black Metal PVD	030	Copper PVD	2.108
707	Black Metal Brushed PVD	708	Copper Brushed PVD	2.250

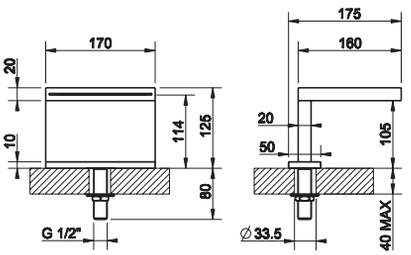



20293

Bocca doccia a cascata fissaggio a parete alimentata con comando remoto (non incluso).
Wall-fixing cascade shower spout with separate control (not included).

238	Mirror Steel	Mirror Steel		1.305
239	Steel Brushed	Steel Brushed		1.305
706	Black Metal PVD	030	Copper PVD	1.933
299	Black XL			1.632
707	Black Metal Brushed PVD	708	Copper Brushed PVD	1.933

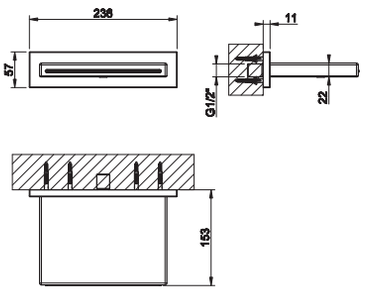



20047

Comando remoto.
Counter separate control.

031	Хром	Chrome		370
149	Finox	Finox		480
706	Black Metal PVD	030	Copper PVD	548
299	Black XL			468
707	Black Metal Brushed PVD	708	Copper Brushed PVD	585

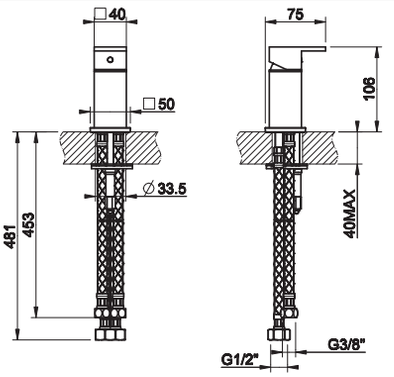



20127

Cono porta doccetta con doccetta estraibile e flessibile.
Conical shower hook with extractible handshower.

031	Хром	Chrome		328
149	Finox	Finox		426
706	Black Metal PVD	030	Copper PVD	486
299	Black XL			412
707	Black Metal Brushed PVD	708	Copper Brushed PVD	519

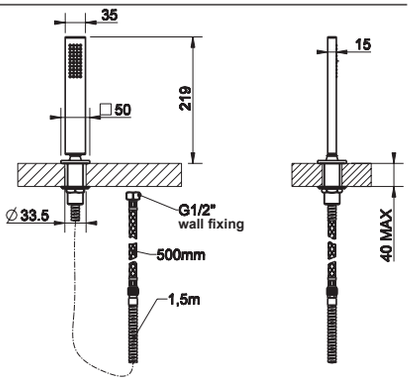

01663

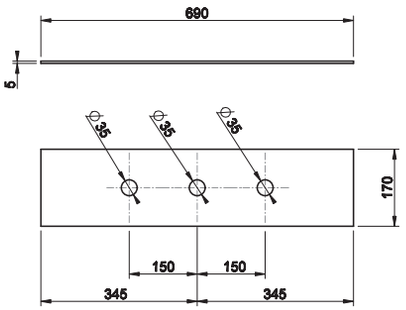

Пластина на 3 отверстия для монтажного бокса.
Three-hole finishing plate for mounting box.



031	Хром	Chrome		409
149	Finox	Finox		513
706	Black Metal PVD	030	Copper PVD	606
299	Black XL			493
707	Black Metal Brushed PVD	708	Copper Brushed PVD	647

01669

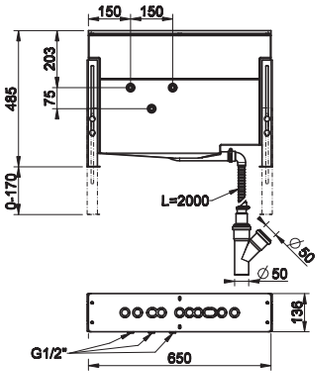

Монтажный бокс с каркасом для смесителя на борт ванны.
Mounting box for bath group.



031	Хром	Chrome		1.245

01766

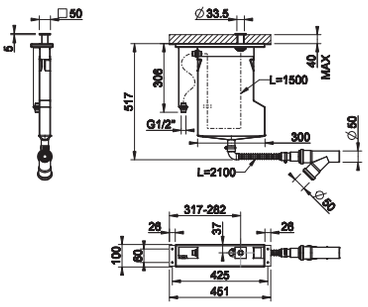

Система сбора воды для ручного гибкого душа, устанавливаемая на борт ванны. Не подходит для артикулов 01669, 01658, 01663 и 01664.
Pull-out handshower drain kit. Not fitting items 01669, 01658, 01663 and 01664.



031	Хром	Chrome		954
149	Finox	Finox		1.145
706	Black Metal PVD	030	Copper PVD	1.240
707	Black Metal Brushed PVD	708	Copper Brushed PVD	1.337

01767

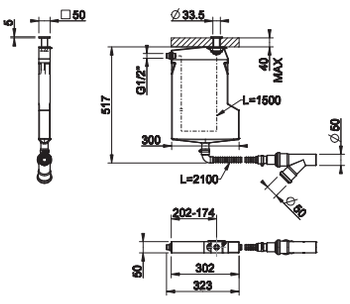

Система сбора воды для ручного гибкого душа, устанавливаемая на борт ванны. Не подходит для артикулов 01669, 01658, 01663 и 01664.
Pull-out handshower drain kit. Not fitting items 01669, 01658, 01663 and 01664.



031	Хром	Chrome		728
149	Finox	Finox		874
706	Black Metal PVD	030	Copper PVD	947
707	Black Metal Brushed PVD	708	Copper Brushed PVD	1.019

46189



Встраиваемая часть для напольного смесителя для ванны с душевой лейкой.
Built-in part for freestanding bath mixer.

031	Хром	Chrome	383

24968



Внешние части для напольного смесителя для ванны с душевой лейкой.
External parts for freestanding external bath mixer with handshower.

031	Хром	Chrome		1.929
149	Finox	Finox		2.622
706	Black Metal PVD	030	Copper PVD	3.039
299	Black XL			2.508
707	Black Metal Brushed PVD	708	Copper Brushed PVD	3.270

46189 + 24968

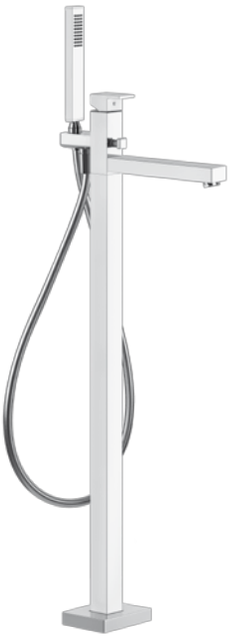

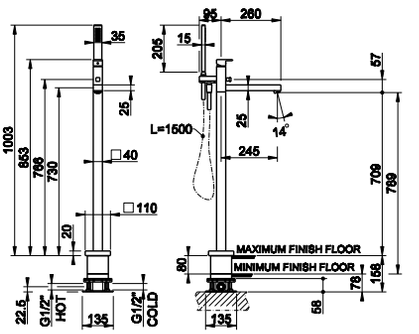

20031

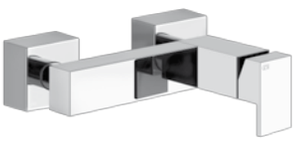

Смеситель наружный для душа.
External shower mixer.

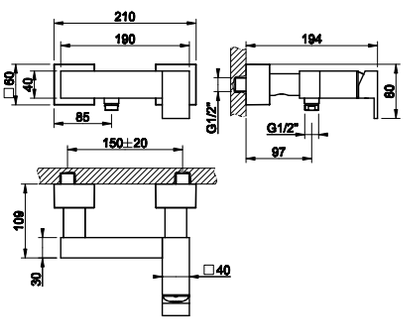

031	Хром	Chrome		670
149	Finox	Finox		870
706	Black Metal PVD	030	Copper PVD	992
299	Black XL			840
707	Black Metal Brushed PVD	708	Copper Brushed PVD	1.059

09109 + 20166



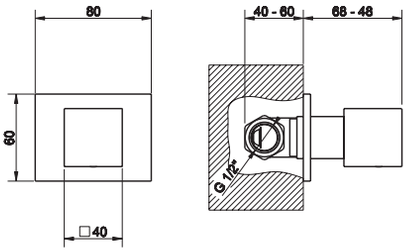

09109

Встраиваемая часть для запорного вентиля.
Built-in part for stop valve.



031	Хром	Chrome		75

20166

Внешние части для запорного встраиваемого вентиля с подключением на 1/2".
External parts for 1/2" built-in stop valve.



031	Хром	Chrome		168
149	Finox	Finox		238
706	Black Metal PVD	030	Copper PVD	287
299	Black XL			230
707	Black Metal Brushed PVD	708	Copper Brushed PVD	310

09271 + 20175



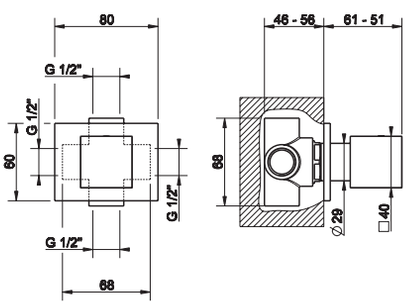

09271

Встраиваемая часть для переключателя на 2 выхода.
Built-in part for two-way diverter.



031	Хром	Chrome		251

20175

Внешние части для переключателя.
External parts for diverter.



031	Хром	Chrome		183
149	Finox	Finox		313
706	Black Metal PVD	030	Copper PVD	392
299	Black XL			292
707	Black Metal Brushed PVD	708	Copper Brushed PVD	435

09273

Parte incasso per deviatore a tre vie.
Built-in part for three-way diverter.



031	Хром	Chrome	251

09273 + 20175



20175

Parti esterne per deviatore.
External parts for diverter.



031	Хром	Chrome		183
149	Finox	Finox		313
706	Black Metal PVD	030	Copper PVD	392
299	Black XL			292
707	Black Metal Brushed PVD	708	Copper Brushed PVD	435

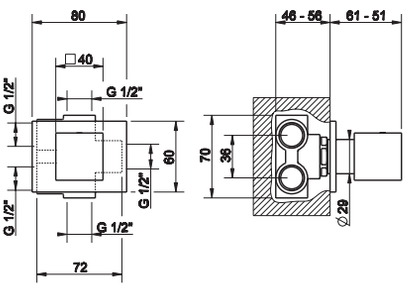

33823

Scopino a getto d'acqua con attacco a muro da 1/2".
Hydrobrush with 1/2" connection.



031	Хром	Chrome		682
149	Finox	Finox		887
706	Black Metal PVD	030	Copper PVD	1.009
299	Black XL			853
707	Black Metal Brushed PVD	708	Copper Brushed PVD	1.078

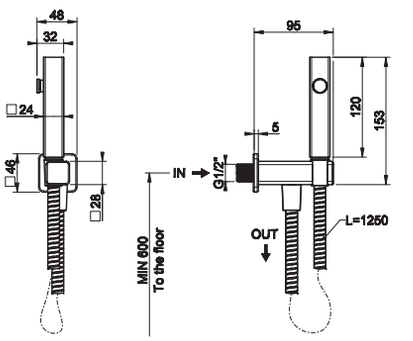

20021

Doccetta shut-off con attacco a muro da 1/2".
Shut-off douchette with 1/2" pipe connection.



031	Хром	Chrome	545
149	Finox	Finox	637

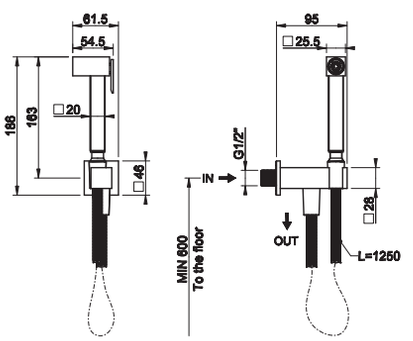

20023

Doccetta shut-off con presa acqua da 1/2" sul supporto.
Shut-off douchette hook with integrated 1/2" connection water outlet.



031	Хром	Chrome	578
149	Finox	Finox	670

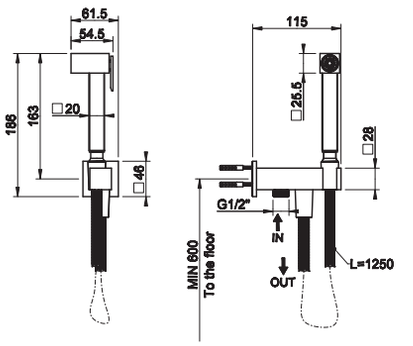

GESSI®



RETTANGOLO XL

GESSI



26101



11953





26298_26295



20497_26188
20497_26184

20699_26104

RETTANGOLO XL



20712_26209



26200 - 26208



26105



20099 - 20199

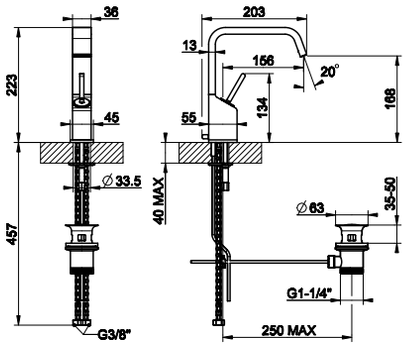

26101

Смеситель однорычажный для раковины с донным клапаном на 1 1/4", соединительные шланги на 3/8".
Basin joystick mixer with 1 1/4" pop-up waste and flexible hoses with 3/8" connections.

031	Хром	Chrome	616
149	Finox	Finox	800
279	Bianco CN	White CN	774
299	Nero XL	Black XL	774



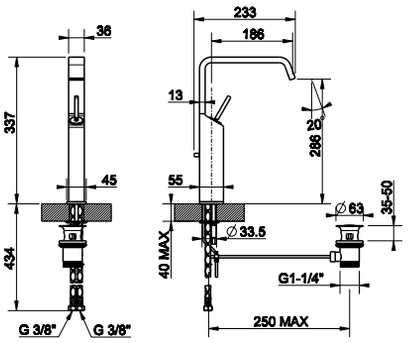

11953

Смеситель однорычажный для раковины высокий с донным клапаном на 1 1/4", соединительные шланги на 3/8".
High version basin joystick mixer with 1 1/4" pop-up waste and flexible hoses with 3/8" connections.

031	Хром	Chrome	726
149	Finox	Finox	942
279	Bianco CN	White CN	912
299	Nero XL	Black XL	912



26298 + 26295



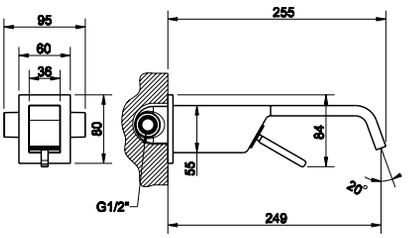

26298

Встраиваемая часть для смесителя с изливом.
Built-in part for mixer with spout.

031	Хром	Chrome	138



26295

Внешние части для встроенного смесителя с управлением по типу джойстик с изливом, без донного клапана. Излив 249 мм.
External parts for built-in joystick mixer with spout, without waste. Projection 249 mm.

031	Хром	Chrome	529
149	Finox	Finox	727
279	Bianco CN	White CN	693
299	Nero XL	Black XL	693



20699

Встраиваемая часть для напольного смесителя.
Built-in part for mixer and freestanding spout.



031	Хром	Chrome	248

26104

Внешние части для напольного смесителя с управлением по типу джойстик, высота 1000 мм, без донного клапана. Излив 252 мм.
External parts for freestanding joystick mixer 1000 mm height, without waste. Projection 252 mm.



031	Хром	Chrome	1.569
149	Finox	Finox	2.116
279	Bianco CN	White CN	2.055
299	Nero XL	Black XL	2.055

20699 + 26104



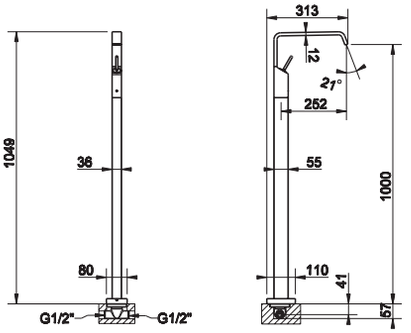

26200

Настенный излив на 1/2", комбинируемый с удаленным управлением 26105/26209 (не входит в комплект). Излив 207 мм.
Wall-mounted spout, 1/2" connections with separate control 26105/26209 (not included). Projection 207 mm.



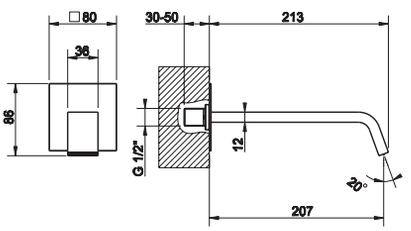

031	Хром	Chrome	325
149	Finox	Finox	423
279	Bianco CN	White CN	407
299	Nero XL	Black XL	407

26208

Настенный излив с подключением 1/2", длина индивидуальная (мин 70 макс 300 мм), комбинируемый с удаленным управлением 26105/26209 (не входит в комплект).
Wall-mounted spout, 1/2" connections, length on request (min 70 max 300 mm) with separate control 26105/26209 (not included).



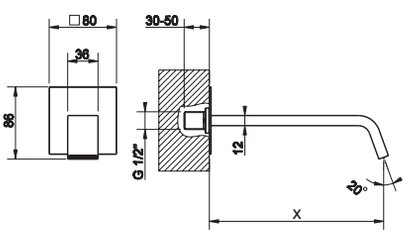

031	Хром	Chrome	649
149	Finox	Finox	843
279	Bianco CN	White CN	813
299	Nero XL	Black XL	813

20099

Излив потолочный, комбинируемый с удаленным управлением 26105/26209, 20005/20119, 20605/20709 (не входит в комплект).
Ceiling-mounted spout with separate control 26105/26209, 20005/20119, 20605/20709 (not included).

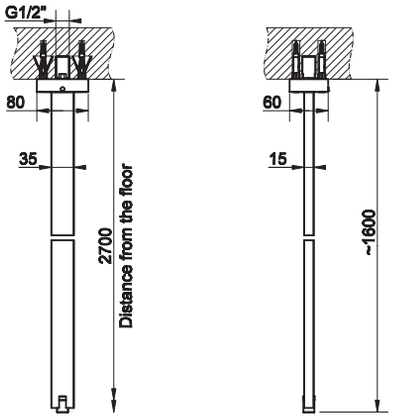



031	Хром	Chrome	811
149	Finox	Finox	1.057
279	Bianco CN	White CN	1.017
299	Nero XL	Black XL	1.017

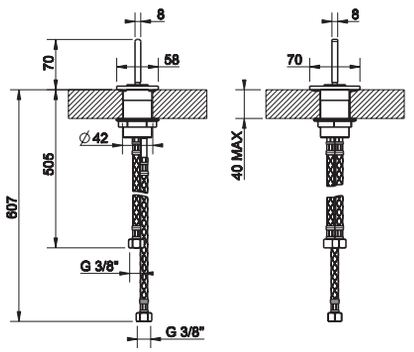

26105

Рычаг удаленного управления.
Counter separate control.



031	Хром	Chrome	231
149	Finox	Finox	301
279	Bianco CN	White CN	290
299	Nero XL	Black XL	290

20712 + 26209



20712

Встраиваемая часть для смесителя однорычажного.
Built-in part for one-way mixer.



031	Хром	Chrome	141

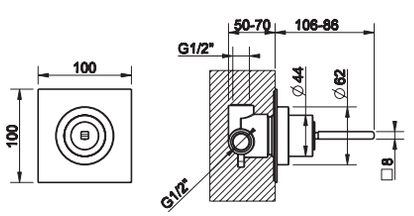

26209

Внешние части для встроенного смесителя с управлением по типу джойстик, подключение на 1/2", на один выход.
External parts for built-in joystick mixer with 1/2" connections, one-way.



031	Хром	Chrome	255
149	Finox	Finox	372
279	Bianco CN	White CN	355
299	Nero XL	Black XL	355

20497

Встраиваемая часть для смесителя с изливом.
Built-in part for mixer with spout.



031	Хром	Chrome	209

20497 + 26188



26188

Внешние части для встроенного смесителя с управлением по типу джойстик с изливом, без донного клапана. Излив 212 мм.
External parts for built-in joystick mixer with spout, without waste. Projection 212 мм.



031	Хром	Chrome	552
149	Finox	Finox	781
279	Bianco CN	White CN	747
299	Nero XL	Black XL	747

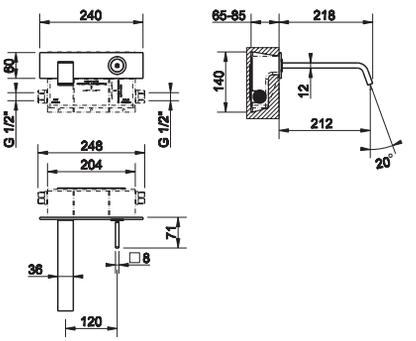

20497

Встраиваемая часть для смесителя с изливом.
Built-in part for mixer with spout.



031	Хром	Chrome	209

20497 + 26184



26184

Внешние части встроенного смесителя с управлением по типу джойстик с индивидуальной длиной излива (мин 70 макс 300 мм), без донного клапана.
External parts for built-in joystick mixer with spout, length on request (min 70 max 300 мм), without waste.



031	Хром	Chrome	1.317
149	Finox	Finox	1.877
279	Bianco CN	White CN	1.797
299	Nero XL	Black XL	1.797

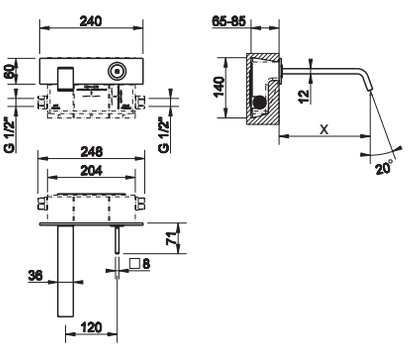

26107

Смеситель однорычажный для биде с донным клапаном на 1 1/4", соединительные шланги на 3/8".
Bidet joystick mixer with 1 1/4" pop-up waste and flexible hoses with 3/8" connections.



031	Хром	Chrome	616
149	Finox	Finox	800
279	Bianco CN	White CN	774
299	Nero XL	Black XL	774

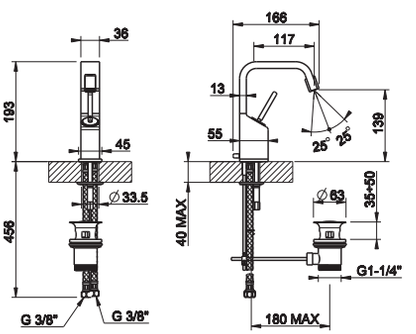

20497 + 26189



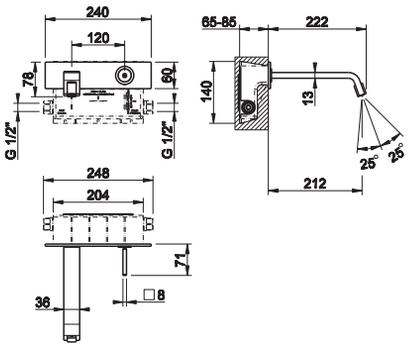

20497

Встраиваемая часть для смесителя с изливом.
Built-in part for mixer with spout.



031	Хром	Chrome	209

26189

Внешние части для встроенного смесителя с управлением по типу джойстик для биде с изливом, без донного клапана.
External parts for item bidet built-in joystick mixer with spout, without waste.



031	Хром	Chrome	552
149	Finox	Finox	781
279	Bianco CN	White CN	747
299	Nero XL	Black XL	747

20497 + 26183



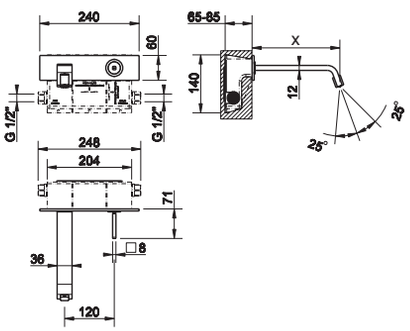

20497

Встраиваемая часть для смесителя с изливом.
Built-in part for mixer with spout.



031	Хром	Chrome	209

26183

Внешние части встроенного смесителя с управлением по типу джойстик для биде с индивидуальной длиной излива (мин 70 макс 300 мм), без донного клапана.
External parts for bidet built-in joystick mixer with spout, length on request (min 70 max 300 mm), without waste.



031	Хром	Chrome	1.317
149	Finox	Finox	1.877
279	Bianco CN	White CN	1.797
299	Nero XL	Black XL	1.797

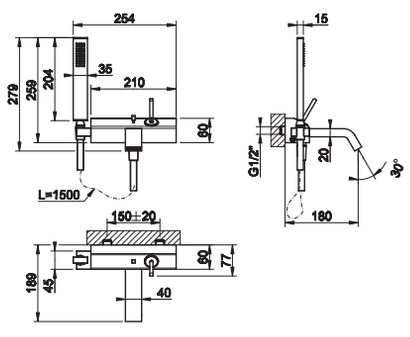

26119

Смеситель однорычажный наружный для ванны, автоматический переключатель ванна-душ, неподвижный настенный держатель, шланг 1,50 м, душевая лейка с защитой от известкового налёта.
External bath mixer with automatic bath/shower diverter, 1,50 m flexible hose and antilimestone handshower with fixed hook.



031	Хром	Chrome	1.145
149	Finox	Finox	1.466
279	Bianco CN	White CN	1.415
299	Nero XL	Black XL	1.415



26137

Смеситель для ванны на 3 отверстия с переключателем, встроенным в излив, шланг 1,50 м, убирающаяся душевая лейка с защитой от известкового налёта.
Three-hole bath mixer with diverter in the spout, 1,50 m flexible hose and pull-out antilimestone handshower.

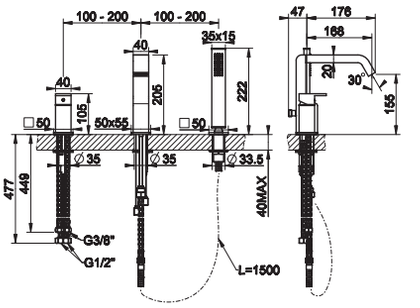

031	Хром	Chrome	1.185
149	Finox	Finox	1.538
279	Bianco CN	White CN	1.587
299	Nero XL	Black XL	1.587



01663

Пластина на 3 отверстия для монтажного бокса.
Three-hole finishing plate for mounting box.

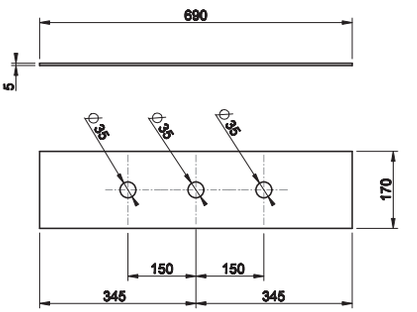

031	Хром	Chrome	409
149	Finox	Finox	513
279	Bianco CN	White CN	493
299	Nero XL	Black XL	493



01669

Монтажный бокс с каркасом для смесителя на борт ванны.
Mounting box for bath group.

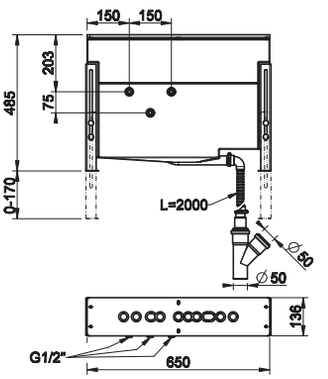

031	Хром	Chrome	1.245



26239

Настенный термостатический смеситель с душевой головкой 216x140 мм, автоматический переключатель ванна-душ, шланг 1,50 м, душевая лейка с защитой от известкового налёта.
Wall-mounted thermostatic mixer with showerhead 216x140 mm, automatic bath/shower diverter, 1,50 m flexible hose and antilimestone handshower.

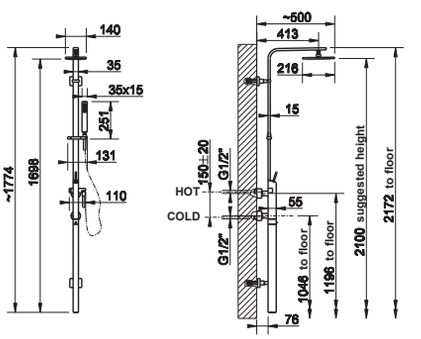

031	Хром	Chrome	3.890
149	Finox	Finox	5.056
279	Bianco CN	White CN	4.863
299	Nero XL	Black XL	4.863

GESSI

RETTANGOLO J



GESSI



20601



11925



11927



20699_20604



20497_20689
20497_20688



20497_20694
20497_20684

RETTANGOLO J



20712_20709



20114 - 20118 Rettangolo



20094 Rettangolo

20399_20396
Rettangolo





20099 - 20199
Rettangolo

20605





20091 Rettangolo

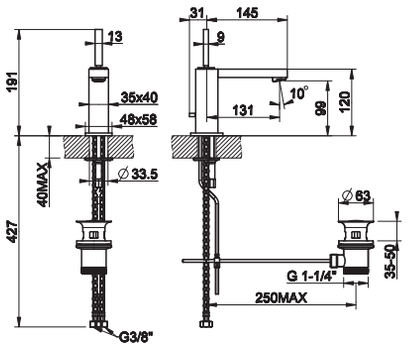

20601

Смеситель однорычажный для раковины с донным клапаном на 1 1/4", соединительные шланги на 3/8".
Basin joystick mixer with 1 1/4" pop-up waste and flexible hoses with 3/8" connections.



031	Хром	Chrome	489
149	Finox	Finox	634

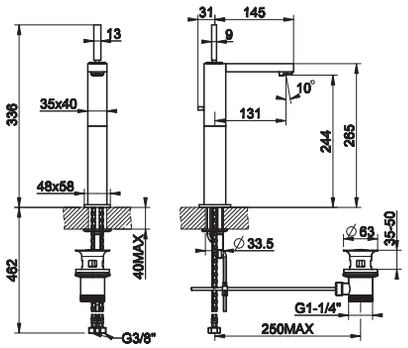

11925

Смеситель однорычажный для раковины высокий с донным клапаном на 1 1/4", соединительные шланги на 3/8". Излив 132 мм.
High version basin joystick mixer with 1 1/4" pop-up waste and flexible hoses with 3/8" connections. Projection 132 mm.



031	Хром	Chrome	590
149	Finox	Finox	766

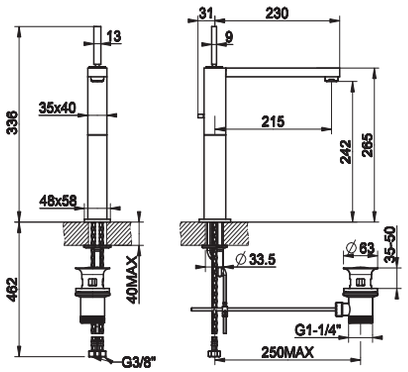

11927

Смеситель однорычажный для раковины высокий с донным клапаном на 1 1/4", соединительные шланги на 3/8". Излив 217 мм.
High version basin joystick mixer with 1 1/4" pop-up waste and flexible hoses with 3/8" connections. Projection 217 mm.



031	Хром	Chrome	590
149	Finox	Finox	766

20699

Встраиваемая часть для напольного смесителя.
Built-in part for mixer and freestanding spout.



031	Хром	Chrome	248

20699 + 20604



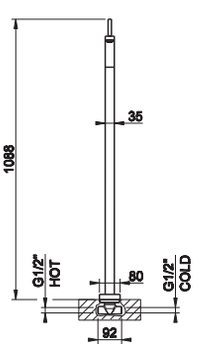

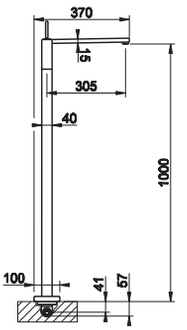

20604

Внешние части для напольного смесителя с управлением по типу джойстик, без донного клапана, высота 1000 мм.
External parts for freestanding joystick mixer 1000 mm height, without waste.



031	Хром	Chrome	1.421
149	Finox	Finox	1.836

20605

Рычаг удаленного управления.
Counter separate control.



031	Хром	Chrome	231
149	Finox	Finox	301

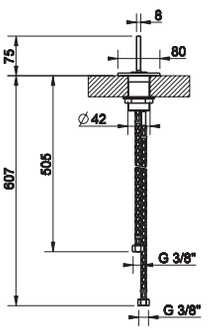

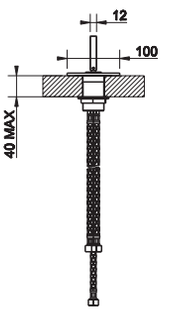

20712 + 20709



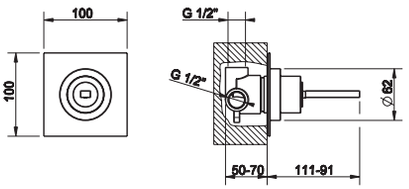

20712

Встраиваемая часть для смесителя однорычажного.
Built-in part for one-way mixer.



031	Хром	Chrome	141

20709

Внешние части для встроенного смесителя с управлением по типу джойстик, подключение на 1/2", картридж Ø35, на один выход.
External parts for built-in joystick mixer with 1/2" connections, Ø35 cartridge, one-way.



031	Хром	Chrome	255
149	Finox	Finox	372

20497 + 20689



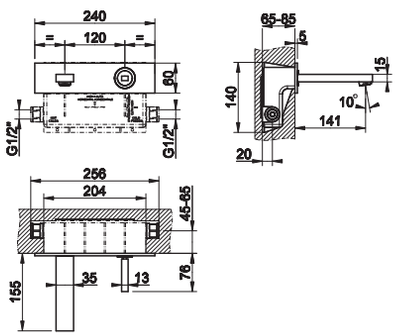

20497

Встраиваемая часть для смесителя с изливом.
Built-in part for mixer with spout.



031	Хром	Chrome	209

20689

Внешние части для встроенного смесителя с управлением по типу джойстик с изливом, без донного клапана. Излив 141 мм.
External parts for built-in joystick mixer with spout, without waste. Projection 141 mm.



031	Хром	Chrome	511
149	Finox	Finox	725

20497



Встраиваемая часть для смесителя с изливом.
Built-in part for mixer with spout.

031	Хром	Chrome	209

20497 + 20688



20688



Внешние части для встроенного смесителя с управлением по типу джойстик с изливом, без донного клапана. Излив 200 мм.
External parts for built-in joystick mixer with spout, without waste. Projection 200 mm.

031	Хром	Chrome	511
149	Finox	Finox	725

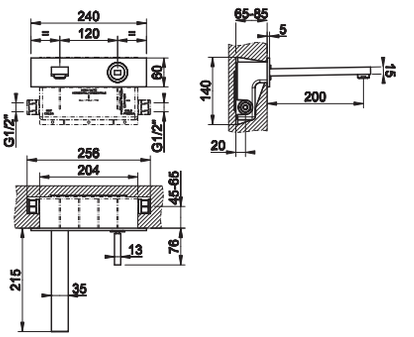

20497



Встраиваемая часть для смесителя с изливом.
Built-in part for mixer with spout.

031	Хром	Chrome	209

20497 + 20694



20694



Внешние части для встроенного смесителя с управлением по типу джойстик с изливом, без донного клапана. Излив 290 мм.
External parts for built-in joystick mixer with spout, without waste. Projection 290 mm.

031	Хром	Chrome	638
149	Finox	Finox	892

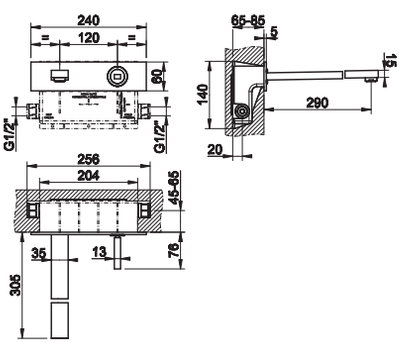

20497 + 20684



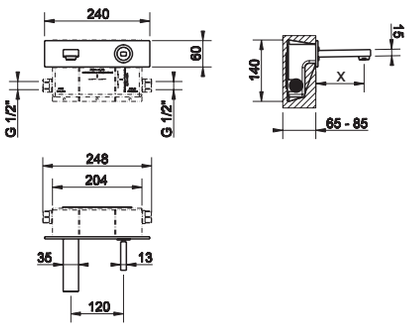

20497

Встраиваемая часть для смесителя с изливом.
Built-in part for mixer with spout.



031	Хром	Chrome	209

20684

Внешние части встроенного смесителя с управлением по типу джойстик с индивидуальной длиной излива (мин 70 макс 300 мм), без донного клапана.
External parts for built-in joystick mixer with spout, length on request (min 70 max 300 мм), without waste.



031	Хром	Chrome	1.486

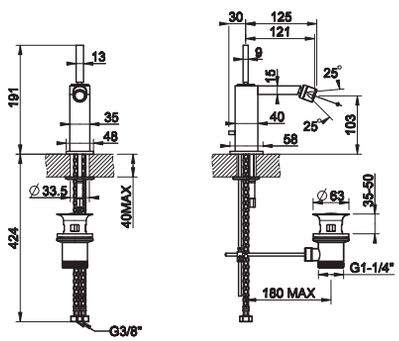

20607

Смеситель однорычажный для биде с донным клапаном на 1 1/4", соединительные шланги на 3/8".
Bidet joystick mixer with 1 1/4" pop-up waste and flexible hoses with 3/8" connections.



031	Хром	Chrome	489
149	Finox	Finox	634



GESSI®

RETTANGOLO T



20402



20403 - 20405



20426



20497_20494
20497_20484

RETTANGOLO T



20497_20489
20497_20488

20399_20396
Rettangolo





20099 - 20199
Rettangolo

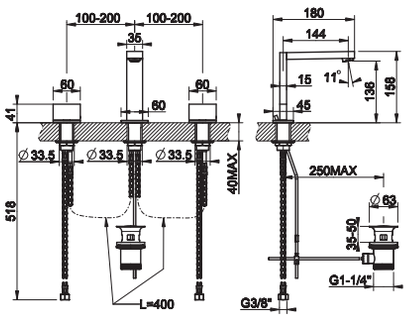

20402

Смеситель для раковины на 3 отверстия на 1/2", выс. 158 мм, с донным клапаном на 1 1/4", соединительные шланги на 3/8". Излив 144 мм.
Three-hole basin mixer with 158 mm height spout, 1 1/4" popup waste and 1/2" fitting. Projection 144 mm.



031	Хром	Chrome		731
149	Finox	Finox		951
706	Black Metal PVD	030	Copper PVD	1.083
299	Black XL			915
707	Black Metal Brushed PVD	708	Copper Brushed PVD	1.157

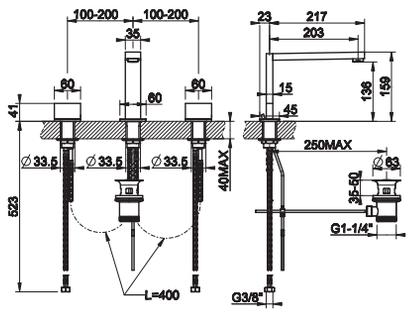

20403

Смеситель для раковины на 3 отверстия на 1/2", выс. 158 мм, с донным клапаном на 1 1/4", соединительные шланги на 3/8". Излив 203 мм.
Three-hole basin mixer with 158 mm height spout, 1 1/4" popup waste and 1/2" fitting. Projection 203 mm.



031	Хром	Chrome		747
149	Finox	Finox		970
706	Black Metal PVD	030	Copper PVD	1.109
299	Black XL			938
707	Black Metal Brushed PVD	708	Copper Brushed PVD	1.184

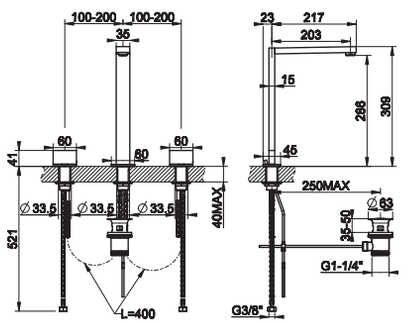

20405

Смеситель для раковины на 3 отверстия на 1/2", выс. 308 мм, с донным клапаном на 1 1/4", соединительные шланги на 3/8". Излив 203 мм.
Three-hole basin mixer with 308 mm height spout, 1 1/4" popup waste and 1/2" fitting. Projection 203 mm.



031	Хром	Chrome		819
149	Finox	Finox		1.065
706	Black Metal PVD	030	Copper PVD	1.214
299	Black XL			1.028
707	Black Metal Brushed PVD	708	Copper Brushed PVD	1.297

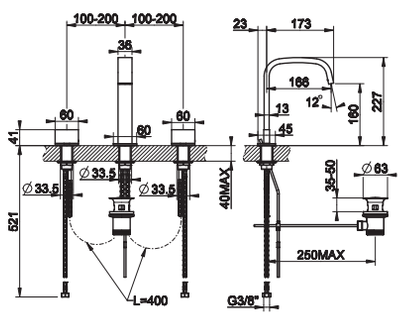

20426

Смеситель для раковины на 3 отверстия на 1/2", выс. 227 мм, с донным клапаном на 1 1/4", соединительные шланги на 3/8". Излив 166 мм.
Three-hole basin mixer with 227 mm height spout, 1 1/4" popup waste and 1/2" fitting. Projection 166 mm.



031	Хром	Chrome		766
149	Finox	Finox		986
706	Black Metal PVD	030	Copper PVD	1.139
299	Black XL			962
707	Black Metal Brushed PVD	708	Copper Brushed PVD	1.215

29013

Комплект удлинителей для подающих шлангов смесителя на 3 отверстия.
Extension kit for flexible hoses for three-hole basin mixer.



031	Хром	Chrome	80

20497

Встраиваемая часть для смесителя с изливом.
Built-in part for mixer with spout.



031	Хром	Chrome	209

20489

Внешние части для встроенного смесителя для раковины с изливом, без донного клапана. Излив 141 мм. Возможна вертикальная и горизонтальная установка.
External parts for built-in mixer with spout, without waste. Projection 141 mm. Either vertical or horizontal installation.



031	Хром	Chrome		539
149	Finox	Finox		762
706	Black Metal PVD	030	Copper PVD	900
299	Black XL			728
707	Black Metal Brushed PVD	708	Copper Brushed PVD	975

20497 + 20489

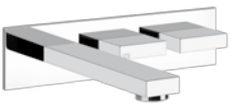

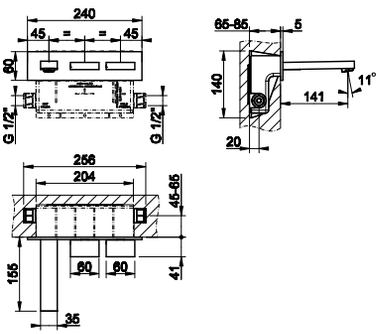

20497

Встраиваемая часть для смесителя с изливом.
Built-in part for mixer with spout.



031	Хром	Chrome	209

20488

Внешние части для встроенного смесителя для раковины с изливом, без донного клапана. Излив 200 мм. Возможна вертикальная и горизонтальная установка.
External parts for built-in mixer with spout, without waste. Projection 200 mm. Either vertical or horizontal installation.



031	Хром	Chrome		539
149	Finox	Finox		762
706	Black Metal PVD	030	Copper PVD	900
299	Black XL			728
707	Black Metal Brushed PVD	708	Copper Brushed PVD	975

20497 + 20488

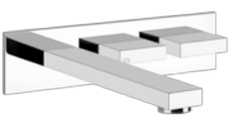

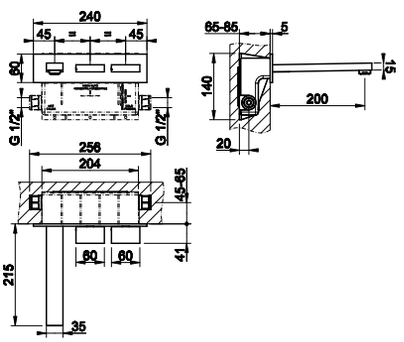

20497 + 20494



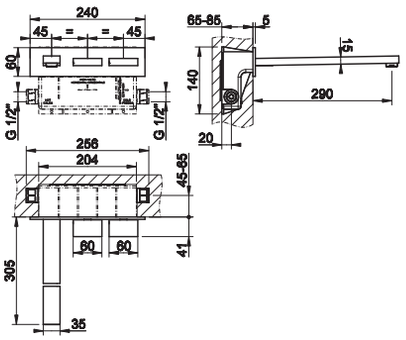

20497

Встраиваемая часть для смесителя с изливом.
Built-in part for mixer with spout.



031	Хром	Chrome		209

20494

Внешние части для встроенного смесителя для раковины с изливом, без донного клапана. Излив 290 мм. Возможна вертикальная и горизонтальная установка.
External parts for built-in mixer with spout, without waste. Projection 290 mm. Either vertical or horizontal installation.



031	Хром	Chrome		672
149	Finox	Finox		937
706	Black Metal PVD	030	Copper PVD	1.098
299	Black XL			895
707	Black Metal Brushed PVD	708	Copper Brushed PVD	1.187

20497 + 20484



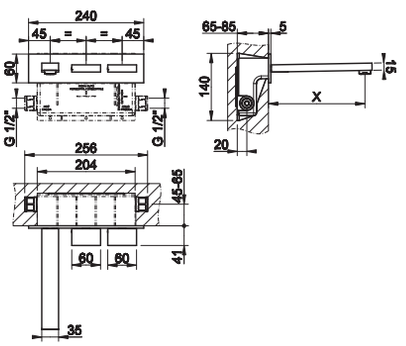

20497

Встраиваемая часть для смесителя с изливом.
Built-in part for mixer with spout.



031	Хром	Chrome		209

20484

Внешние части встроенного смесителя для раковины с индивидуальной длиной излива (мин 70 макс 300 мм), без донного клапана. Возможна вертикальная и горизонтальная установка.
External parts for built-in mixer with spout, length on request (min 70 max 300 mm), without waste. Either vertical or horizontal installation.



031	Хром	Chrome		1.556
149	Finox	Finox		2.086
706	Black Metal PVD	030	Copper PVD	2.404
299	Black XL			1.998
707	Black Metal Brushed PVD	708	Copper Brushed PVD	2.580

20498



Встраиваемая часть для смесителя для ванны.
Built-in part for bath mixer.

031	Хром	Chrome		215

20498 + 20323



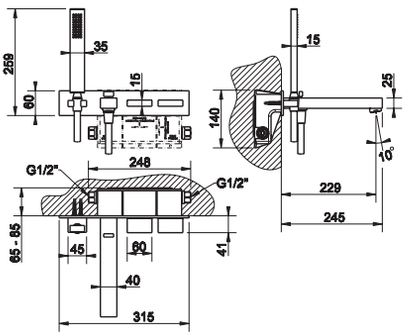

20323



Внешние части для встраиваемого настенного смесителя для ванны, автоматический переключатель ванна-душ, держатель неподвижный, шланг 1,50 м, душевая лейка с защитой от известкового налёта.
External parts for wall-mounted bath mixer, automatic bath/shower diverter, 1,50 m flexible hose and antilimestone handshower with fixed hook.

031	Хром	Chrome		876
149	Finox	Finox		1.194
706	Black Metal PVD	030	Copper PVD	1.302
299	Black XL			1.153
707	Black Metal Brushed PVD	708	Copper Brushed PVD	1.389

20337



Смеситель для ванны на 4 отверстия, излив со встроенным переключателем, подключение на 1/2”, шланг 1,50 м, убирающаяся душевая лейка с защитой от известкового налёта.
Four-hole bath mixer with diverter included in the spout, 1/2" fitting, 1,50 m flexible hose and pull-out antilimestone handshower.

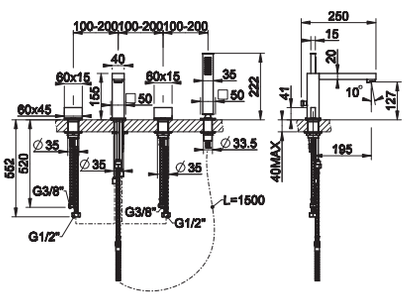

031	Хром	Chrome		1.101
149	Finox	Finox		1.434
706	Black Metal PVD	030	Copper PVD	1.633
299	Black XL			1.380
707	Black Metal Brushed PVD	708	Copper Brushed PVD	1.743

20343



Смеситель для ванны на 4 отверстия для наполнения через слив-перелив, подключение на 1/2", переключатель, шланг 1,50 м, убирающаяся душевая лейка с легкой очисткой.
Four-hole bath mixer, diverter, 1/2" connections, 1,50 m flexible hose and pull-out handshower. To be used with overflow filler.

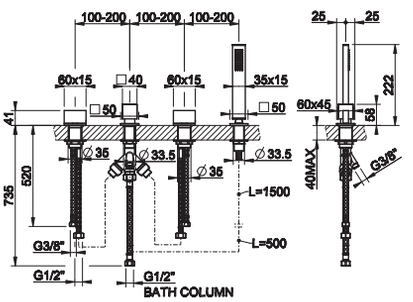

031	Хром	Chrome		1.006
149	Finox	Finox		1.308
706	Black Metal PVD	030	Copper PVD	1.494
299	Black XL			1.263
707	Black Metal Brushed PVD	708	Copper Brushed PVD	1.595

01664



Пластина на 4 отверстия для монтажного бокса.
Four-hole finishing plate for mounting box.

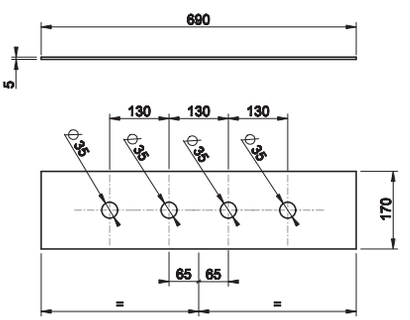

031	Хром	Chrome		409
149	Finox	Finox		513
706	Black Metal PVD	030	Copper PVD	606
299	Black XL			493
707	Black Metal Brushed PVD	708	Copper Brushed PVD	647

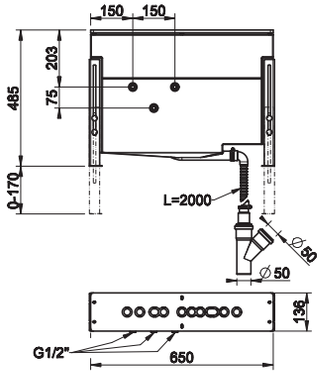

01669

Монтажный бокс с каркасом для смесителя на борт ванны.
Mounting box for bath group.



031	Хром	Chrome		1.245

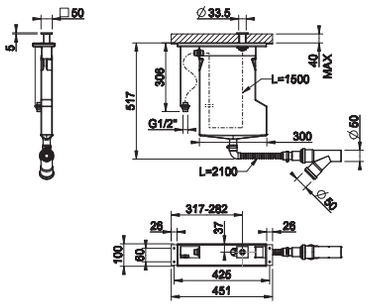

01766

Система сбора воды для ручного гибкого душа, устанавливаемая на борт ванны. Не подходит для артикулов 01669, 01658, 01663 и 01664.
Pull-out handshower drain kit. Not fitting items 01669, 01658, 01663 and 01664.



031	Хром	Chrome		954
149	Finox	Finox		1.145
706	Black Metal PVD	030	Copper PVD	1.240
707	Black Metal Brushed PVD	708	Copper Brushed PVD	1.337

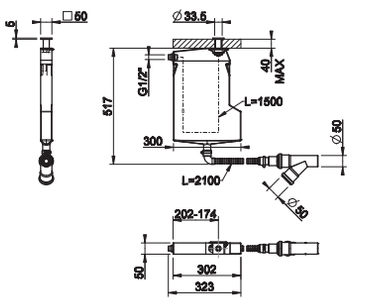

01767

Система сбора воды для ручного гибкого душа, устанавливаемая на борт ванны. Не подходит для артикулов 01669, 01658, 01663 и 01664.
Pull-out handshower drain kit. Not fitting items 01669, 01658, 01663 and 01664.



031	Хром	Chrome		728
149	Finox	Finox		874
706	Black Metal PVD	030	Copper PVD	947
707	Black Metal Brushed PVD	708	Copper Brushed PVD	1.019

09109 + 20463



09109

Встраиваемая часть для запорного вентиля.
Built-in part for stop valve.



031	Хром	Chrome		75

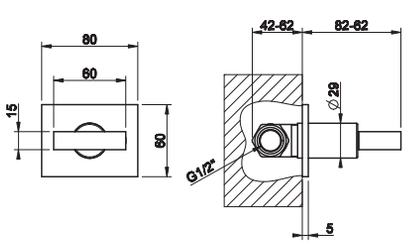

20463

Внешние части для запорного встраиваемого вентиля с подключением на 1/2".
External parts for 1/2" built-in stop valve.



031	Хром	Chrome		168
149	Finox	Finox		238
706	Black Metal PVD	030	Copper PVD	287
299	Black XL			230
707	Black Metal Brushed PVD	708	Copper Brushed PVD	310

GESSI

RETTANGOLO CASCATA





30901

Смеситель однорычажный для раковины с донным клапаном на 1 1/4", соединительные шланги на 3/8".
Basin joystick mixer with 1 1/4" pop-up waste and flexible hoses with 3/8" connections.

031	Хром	Chrome	549

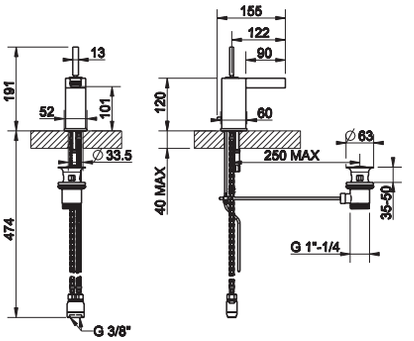



11983

Смеситель однорычажный для раковины высокий с донным клапаном на 1 1/4", соединительные шланги на 3/8".
High version basin joystick mixer with 1 1/4" pop-up waste and flexible hoses with 3/8" connections.

031	Хром	Chrome	648

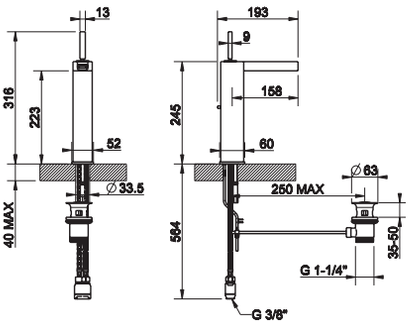



20497

Встраиваемая часть для смесителя с изливом.
Built-in part for mixer with spout.

031	Хром	Chrome	209

20497 + 30988





30988

Внешние части для встроенного смесителя с управлением по типу джойстик с изливом, без донного клапана. Излив 135 мм.
External parts for built-in joystick mixer spout, without waste. Projection 135 mm.

031	Хром	Chrome	567

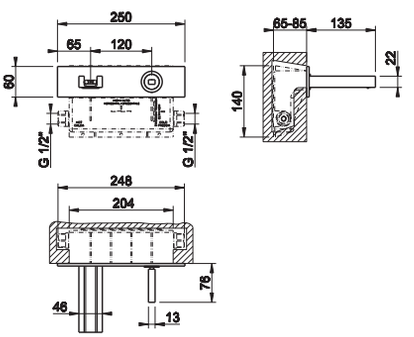

20497 + 30994



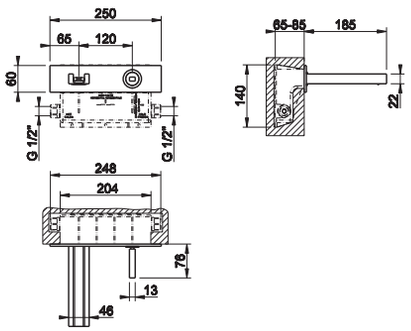

20497

Встраиваемая часть для смесителя с изливом.
Built-in part for mixer with spout.



031	Хром	Chrome	209

30994

Внешние части для встроенного смесителя с управлением по типу джойстик с изливом, без донного клапана. Излив 185 мм.
External parts for item built-in joystick mixer with spout, without waste. Projection 185 mm.



031	Хром	Chrome	600

20497 + 30997



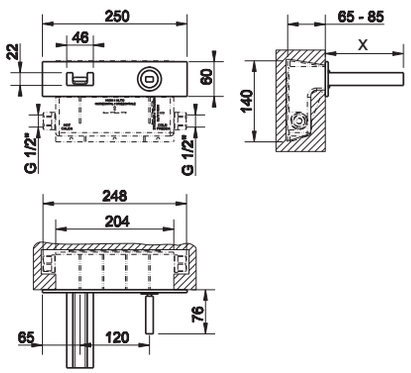

20497

Встраиваемая часть для смесителя с изливом.
Built-in part for mixer with spout.



031	Хром	Chrome	209

30997

Внешние части встроенного смесителя с управлением по типу джойстик с индивидуальной длиной излива (мин 70 макс 300 мм), без донного клапана.
External parts for built-in joystick mixer with spout, length on request (min 70 max 300 mm), without waste.



031	Хром	Chrome	1.409

30989



Встраиваемые части для каскадного излива.
Built-in part for waterfall spout.

031	Хром	Chrome	170

30989 + 30982



30982



Внешние части для настенного каскадного излива, соединительные шланги на 1/2”. Комбинируемый с удаленным управлением 20605/20709 (не входит в комплект). Длина излива 135 мм.
External parts for wall-mounted waterfall spout, 1/2" connections with separate control 20605/20709 (not included). Projection 135 mm.

031	Хром	Chrome	519

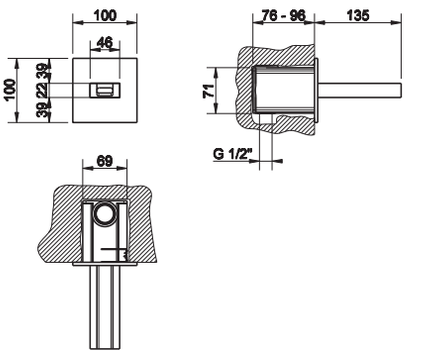

20605



Рычаг удаленного управления.
Counter separate control.

031	Хром	Chrome	231

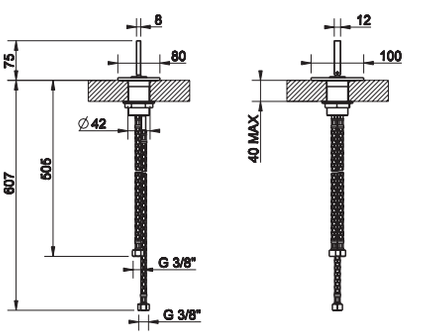

20712



Встраиваемая часть для смесителя однорычажного.
Built-in part for one-way mixer.

031	Хром	Chrome	141

20712 + 20709



20709



Внешние части для встроенного смесителя с управлением по типу джойстик, подключение на 1/2”, картридж Ø35, на один выход.
External parts for built-in joystick mixer with 1/2" connections, Ø35 cartridge, one-way.

031	Хром	Chrome	255

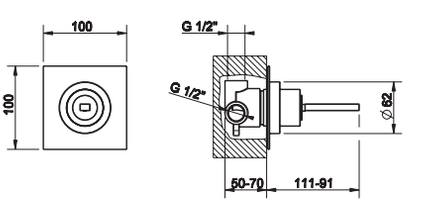

GESSI

RETTANGOLO COLOUR





30902

Смеситель однорычажный для раковины с донным клапаном на 1 1/4", соединительные шланги на 3/8", светодиодный индикатор с меняющимся цветом в зависимости от температуры воды.
Basin joystick mixer with led changing colour according to temperature of water, with 1 1/4" pop-up waste and flexible hoses with 3/8" connections.

031	Хром	Chrome	1.608

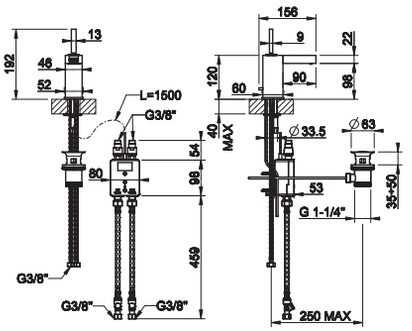



11985

Смеситель однорычажный для раковины высокий с донным клапаном на 1 1/4", соединительные шланги на 3/8", светодиодный индикатор с меняющимся цветом в зависимости от температуры воды.
High version basin joystick mixer with led changing colour according to temperature of water, with 1 1/4" pop-up waste and flexible hoses with 3/8" connections.

031	Хром	Chrome	1.700

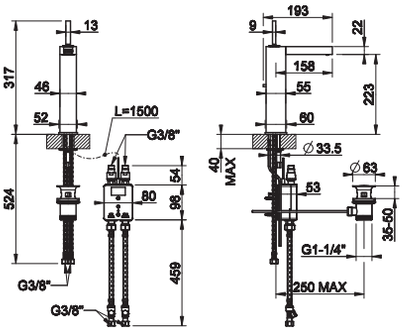



20496

Встраиваемая часть для смесителя с изливом.
Built-in part for mixer with spout.

031	Хром	Chrome	447

20496 + 30987





30987

Внешние части для встроенного смесителя с управлением по типу джойстик, без донного клапана, светодиодный индикатор с меняющимся цветом в зависимости от температуры воды. Излив 135 мм.
External parts for built-in joystick mixer with spout and led changing colour according to the temperature of water, without waste. Projection 135 mm.

031	Хром	Chrome	1.365

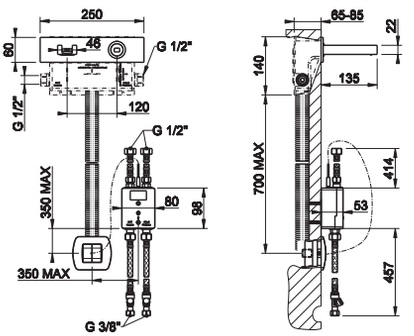

20496 + 30993



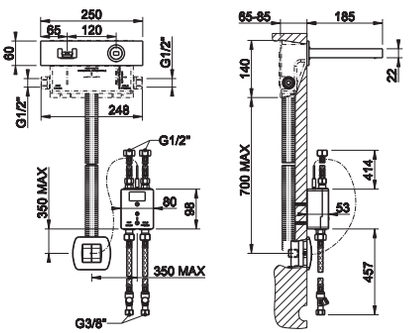

20496

Встраиваемая часть для смесителя с изливом.
Built-in part for mixer with spout.



031	Хром	Chrome	447

30993

Внешние части для встроенного смесителя с управлением по типу джойстик, без донного клапана, светодиодный индикатор с меняющимся цветом в зависимости от температуры воды. Излив 185 мм.
External parts for built-in joystick mixer with spout and led changing colour according to the temperature of water, without waste. Projection 185 mm.



031	Хром	Chrome	1.398

20496 + 30999



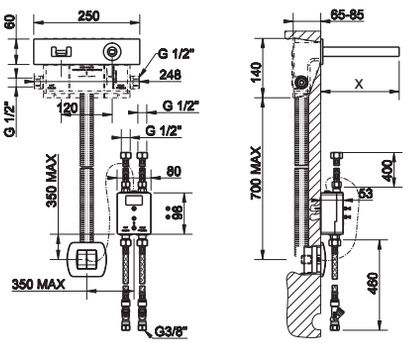

20496

Встраиваемая часть для смесителя с изливом.
Built-in part for mixer with spout.



031	Хром	Chrome	447

30999

Внешние части для встроенного смесителя с управлением по типу джойстик с индивидуальной длиной излива (мин 70 макс 300 мм), со светодиодным индикатором изменяющим цвет в зависимости от температуры воды, без донного клапана.
External parts for built-in joystick mixer with spout, length on request (min 70 max 300 mm) and led changing colour according to the temperature of water, without waste.



031	Хром	Chrome	3.241

GESSI



RETTANGOLO
shower

20111



Смеситель термостатический наружный для ванны с автоматическим переключателем ванна-душ.
External bath thermostatic mixer with automatic bath/shower diverter.

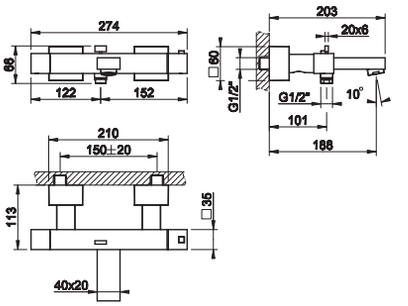

031	Хром	Chrome		879
149	Finox	Finox		1.145
706	Black Metal PVD	030	Copper PVD	1.301
299	Black XL			1.103
707	Black Metal Brushed PVD	708	Copper Brushed PVD	1.389

19431



Смеситель термостатический наружный для душа.
External shower thermostatic mixer.

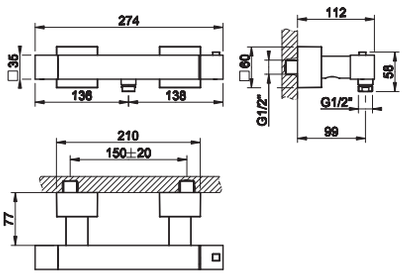

031	Хром	Chrome		756
149	Finox	Finox		1.021
706	Black Metal PVD	030	Copper PVD	1.119
299	Black XL			949
707	Black Metal Brushed PVD	708	Copper Brushed PVD	1.195

44655



Встраиваемая часть для смесителя однорычажного.
Built-in part for one-way mixer.

031	Хром	Chrome		141

44602



Внешние части для встраиваемого однорычажного смесителя, на 1/2", картридж Ø35 мм,одна позиция.
External parts for built-in mixer, with 1/2" connections, Ø35 cartridge, one-way.

031	Хром	Chrome		331
149	Finox	Finox		472
706	Black Metal PVD	030	Copper PVD	558
299	Black XL			450
707	Black Metal Brushed PVD	708	Copper Brushed PVD	605

44655 + 44602



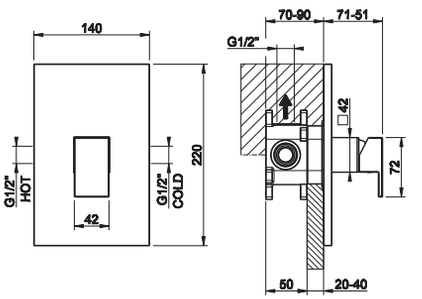

44673 + 44604



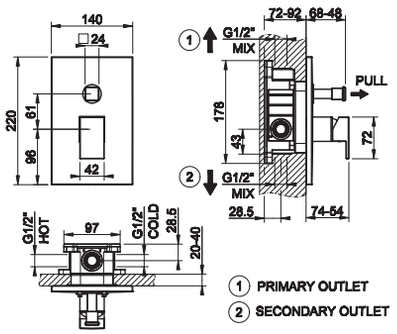

44673

Встраиваемая часть для смесителя на 2 выхода.
Built-in part for two-way mixer.



031	Хром	Chrome		181

44604

Внешние части для встраиваемого однорычажного смесителя, на 1/2", картридж Ø35 мм, две позиции с автоматическим переключателем ванна/душ.
External parts for built-in mixer, with 1/2" connections, Ø35 cartridge, two-way and automatic bath/shower diverter.



031	Хром	Chrome		354
149	Finox	Finox		538
706	Black Metal PVD	030	Copper PVD	611
299	Black XL			488
707	Black Metal Brushed PVD	708	Copper Brushed PVD	665

R4012

Система защиты от обратного тока воды UNI EN 1717. Подходит для арт 44673, 44639.
Non-return system (optional), UNI EN 1717 certified, compatible with 44673, 44639.



031	Хром	Chrome		30

09269 + 20182



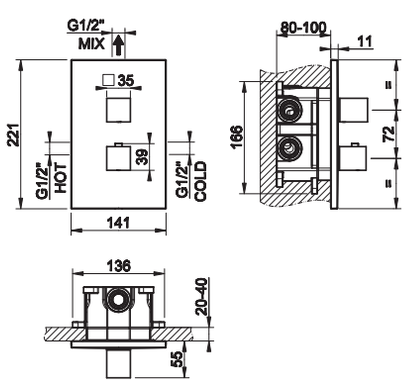

09269

Встраиваемая часть для смесителя термостатического на 1 выход.
Built-in part for one-way thermostatic mixer.



031	Хром	Chrome		476

20182

Внешние части для термостатического смесителя, с подключением на 3/4", фильтрами и вентилем с керамическими дисками, на одну позицию на 1/2".
External parts for thermostatic mixer with 3/4" connections, filters and 1/2" one-way diverter with ceramic discs.



031	Хром	Chrome		609
149	Finox	Finox		935
706	Black Metal PVD	030	Copper PVD	1.130
299	Black XL			883
707	Black Metal Brushed PVD	708	Copper Brushed PVD	1.239

09269



Встраиваемая часть для смесителя термостатического на 2 выхода.
Built-in part for two-way thermostatic mixer.

031	Хром	Chrome		476

09269 + 20184



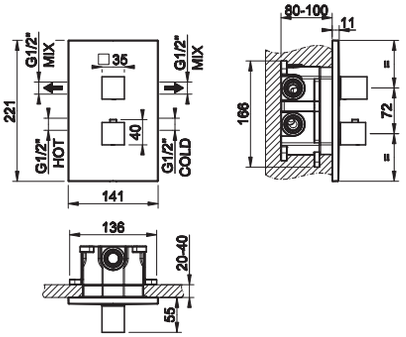

20184



Внешние части для термостатического смесителя, с подключением на 3/4", фильтрами и переключателем с керамическими дисками, на две позиции на 1/2".
External parts for thermostatic mixer with 3/4" connections, filters and 1/2" two-way diverter with ceramic discs.

031	Хром	Chrome		609
149	Finox	Finox		935
706	Black Metal PVD	030	Copper PVD	1.130
299	Black XL			883
707	Black Metal Brushed PVD	708	Copper Brushed PVD	1.239

09269



Встраиваемая часть для смесителя термостатического на 3 выхода.
Built-in part for three-way thermostatic mixer.

031	Хром	Chrome		476

09269 + 20190



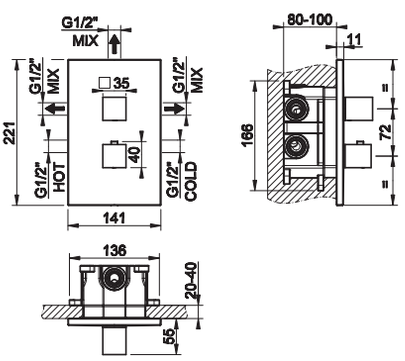

20190



Внешние части для термостатического смесителя, с подключением на 3/4", фильтрами и переключателем с керамическими дисками, на три позиции на 1/2".
External parts for thermostatic mixer with 3/4" connections, filters and 1/2" three-way diverter with ceramic discs.

031	Хром	Chrome		609
149	Finox	Finox		935
706	Black Metal PVD	030	Copper PVD	1.130
299	Black XL			883
707	Black Metal Brushed PVD	708	Copper Brushed PVD	1.239

20120



Излив для ванны с удаленным управлением (не входит в комплект). Излив 176 мм.
Bath spout with separate control (not included). Projection 176 mm.

031	Хром	Chrome		292
149	Finox	Finox		378
706	Black Metal PVD	030	Copper PVD	433
299	Black XL			367
707	Black Metal Brushed PVD	708	Copper Brushed PVD	462

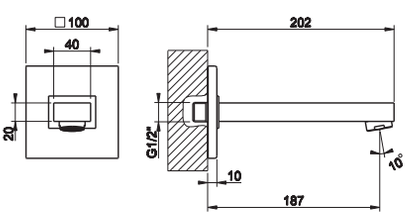

20121

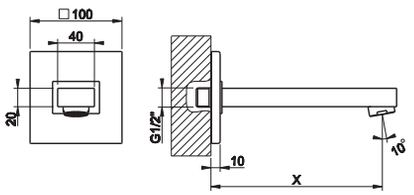

Излив для ванны с индивидуальной длиной (мин 70 макс 300 мм) с удаленным управлением (не входит в комплект).
Bath spout, length on request (min 70 max 300 mm) with separate control (not included).



031	Хром	Chrome		584
149	Finox	Finox		760
706	Black Metal PVD	030	Copper PVD	865
299	Black XL			729
707	Black Metal Brushed PVD	708	Copper Brushed PVD	923

44639 + 44906



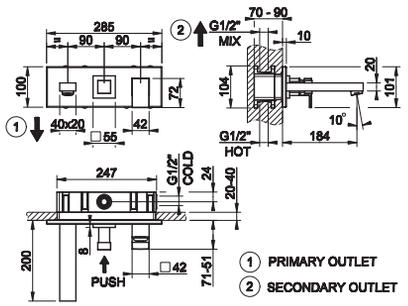

44639

Встраиваемая часть для смесителя на 2 выхода.
Built-in part for two-way mixer.



031	Хром	Chrome		346

44906

Внешние части для встраиваемого смесителя на 2 выхода, с изливом и переключателем
External parts for two-way built-in shower mixer with tub-filler spout and diverter.



031	Хром	Chrome		989
149	Finox	Finox		1.389
706	Black Metal PVD	030	Copper PVD	1.629
299	Black XL			1.323
707	Black Metal Brushed PVD	708	Copper Brushed PVD	1.763

44639 + 44907



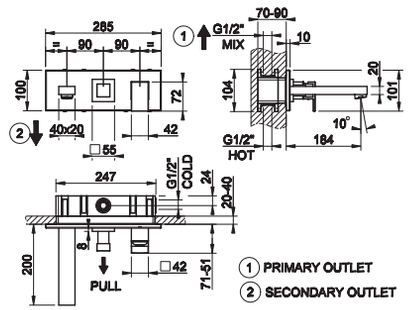

44639

Встраиваемая часть для смесителя на 2 выхода.
Built-in part for two-way mixer.



031	Хром	Chrome		346

44907

Внешние части для встраиваемого смесителя на 2 выхода, с изливом и переключателем
External parts for two-way built-in shower mixer with tub-filler spout and diverter.



031	Хром	Chrome		989
149	Finox	Finox		1.389
706	Black Metal PVD	030	Copper PVD	1.629
299	Black XL			1.323
707	Black Metal Brushed PVD	708	Copper Brushed PVD	1.763

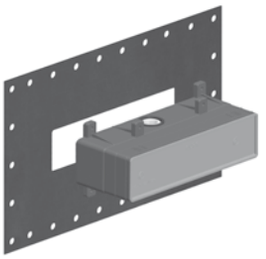

44639

Встраиваемая часть для смесителя на 2 выхода.
Watertight built-in part for two-way mixer.

031	Хром	Chrome	346

44639 + 44910

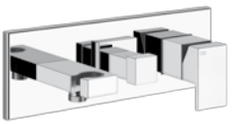



44910

Внешние части для встраиваемого однорычажного смесителя на 2 позиции с переключателем, подводом воды и держателем душевой лейки. Комплектуется с душевой лейкой арт. 20154 и шлангом 01637.
External parts for two-way built-in shower mixer with diverter, water outlet and handshower hook. To be completed with handshower 20154, and flexible hose 01637.

031	Хром	Chrome		924
149	Finox	Finox		1.304
706	Black Metal PVD	030	Copper PVD	1.533
299	Black XL			1.242
707	Black Metal Brushed PVD	708	Copper Brushed PVD	1.659

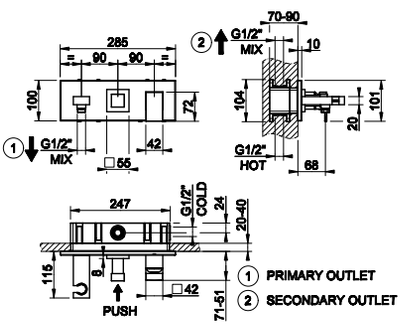

44639

Встраиваемая часть для смесителя на 2 выхода.
Watertight built-in part for two-way mixer.

031	Хром	Chrome	346

44639 + 44911

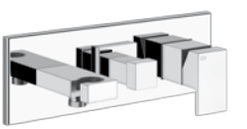

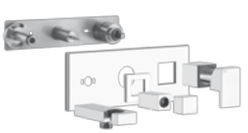

44911

Внешние части для встраиваемого однорычажного смесителя на 2 позиции с переключателем, подводом воды и держателем душевой лейки. Комплектуется с душевой лейкой арт. 20154 и шлангом 01637.
External parts for two-way built-in shower mixer with diverter, water outlet and handshower hook. To be completed with handshower 20154, and flexible hose 01637.

031	Хром	Chrome		924
149	Finox	Finox		1.304
706	Black Metal PVD	030	Copper PVD	1.533
299	Black XL			1.242
707	Black Metal Brushed PVD	708	Copper Brushed PVD	1.659

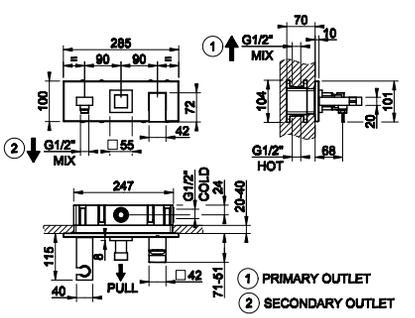

R4012

Система защиты от обратного тока воды UNI EN 1717. Подходит для арт 44673, 44639
Non-return system (optional), UNI EN 1717 certified, compatible with 44673, 44639.



031	Хром	Chrome	30

33095

Душевая головка для настенного крепления.
Wall-fixing headshower.

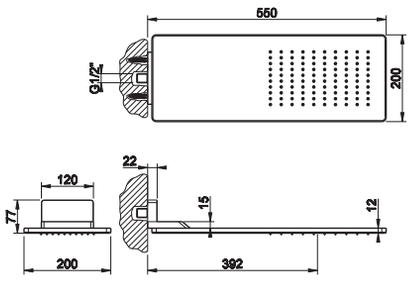



238	Mirror Steel	Mirror Steel		1.619
239	Finox	Finox		2.105
706	Black Metal PVD	030	Copper PVD	2.397
299	Black XL			2.024
707	Black Metal Brushed PVD	708	Copper Brushed PVD	2.559

20148

Душевая головка шарнирная для настенного крепления 216x240 мм на 1/2” с защитой от известкового налёта.
Wall-mounted adjustable and antilimestone showerhead 216x240 mm, 1/2" connections.

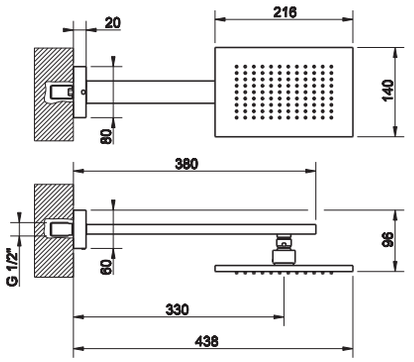



031	Хром	Chrome		1.108
149	Finox	Finox		1.440
706	Black Metal PVD	030	Copper PVD	1.640
299	Black XL			1.390
707	Black Metal Brushed PVD	708	Copper Brushed PVD	1.751

15185

Душевая головка шарнирная для настенного крепления 300x300 мм на 1/2” с защитой от известкового налёта.
Wall-mounted adjustable and antilimestone showerhead 300x300 mm, 1/2" connections.

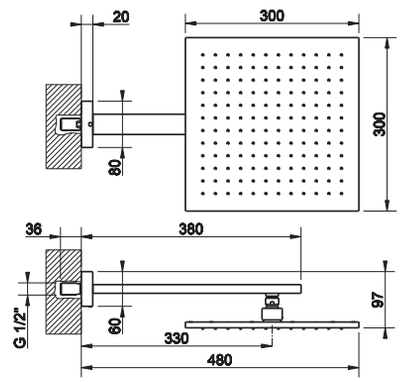



031	Хром	Chrome		1.398
149	Finox	Finox		1.817
706	Black Metal PVD	030	Copper PVD	2.070
299	Black XL			1.692
707	Black Metal Brushed PVD	708	Copper Brushed PVD	2.209

20151

Душевая головка шарнирная для потолочного крепления 216x240 мм на 1/2” с защитой от известкового налёта, высота 270 мм.
Ceiling-mounted adjustable and antilimestone showerhead 216x240 mm, 270 mm length, 1/2" connections.

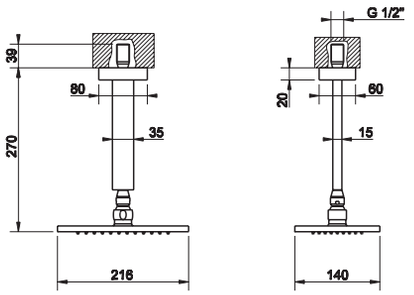



031	Хром	Chrome		1.041
149	Finox	Finox		1.355
706	Black Metal PVD	030	Copper PVD	1.541
299	Black XL			1.305
707	Black Metal Brushed PVD	708	Copper Brushed PVD	1.645

15186

Душевая головка шарнирная для потолочного крепления 300x300 мм на 1/2” с защитой от известкового налёта, высота 270 мм.
Ceiling-mounted adjustable and antilimestone showerhead 300x300 mm, 270 mm length, 1/2" connections.

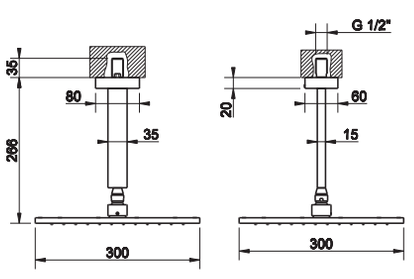



031	Хром	Chrome		1.330
149	Finox	Finox		1.728
706	Black Metal PVD	030	Copper PVD	1.969
299	Black XL			1.607
707	Black Metal Brushed PVD	708	Copper Brushed PVD	2.102

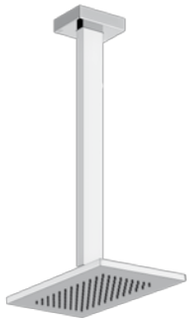

20150

Потолочная душевая головка на 1/2" 216x140 мм, длина изготавливается под заказ (мин. 115 макс. 1865 мм).
Ceiling-mounted antilimestone showerhead 216x140 mm, length on request (min 115 max 1865 mm), 1/2" connections.

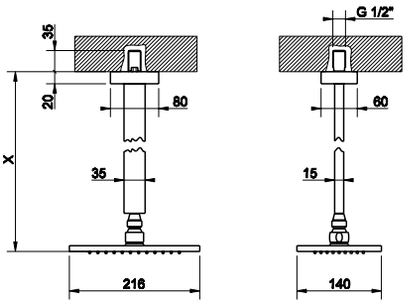

031	Хром	Chrome		1.479
149	Finox	Finox		1.922
706	Black Metal PVD	030	Copper PVD	2.189
299	Black XL			1.849
707	Black Metal Brushed PVD	708	Copper Brushed PVD	2.337



15199

Потолочная душевая головка на 1/2" 300x300 мм, длина изготавливается под заказ (мин. 115 макс. 1865 мм).
Ceiling-mounted antilimestone showerhead 300x300 mm, length on request (min 115 max 1865 mm), 1/2" connections.

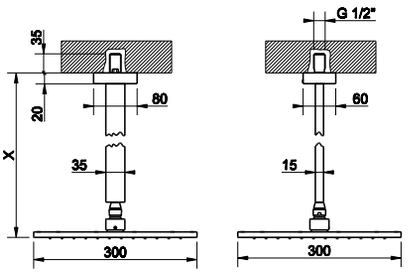

031	Хром	Chrome		1.769
149	Finox	Finox		2.295
706	Black Metal PVD	030	Copper PVD	2.619
299	Black XL			2.150
707	Black Metal Brushed PVD	708	Copper Brushed PVD	2.796



23407

Настенный термостатический смеситель с душевой головкой 216x140 мм, автоматический переключатель ванна-душ, шланг 1,50 м, душевая лейка с защитой от известкового налёта.
Wall-mounted thermostatic mixer with showerhead 216x140 mm, automatic bath/shower diverter, 1,50 m flexible hose and antilimestone handshower.

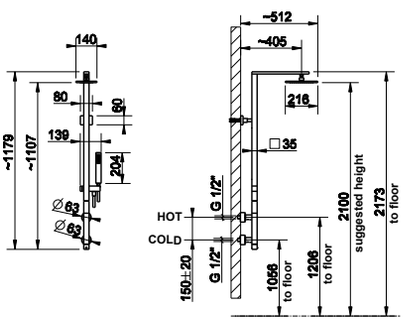

031	Хром	Chrome		2.774
149	Finox	Finox		3.606

23405

Настенный термостатический смеситель с душевой головкой 216x140 мм, автоматический переключатель ванна-душ, шланг 1,50 м, душевая лейка с защитой от известкового налёта.
Wall-mounted thermostatic mixer with showerhead 216x140 mm, automatic bath/shower diverter, 1,50 m flexible hose and antilimestone handshower.

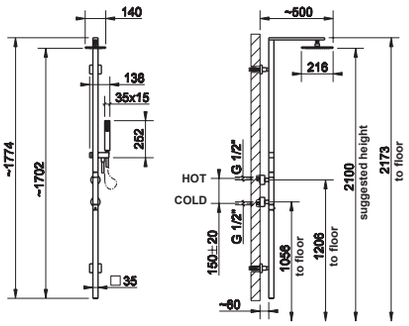



031	Хром	Chrome	**3.181**
149	Finox	Finox	**4.133**

23411

Настенный термостатический смеситель с душевой головкой 216x140 мм, автоматический переключатель ванна-душ, шланг 1,50 м, регулируемая по высоте душевая лейка с защитой от известкового налёта.
Wall-mounted thermostatic mixer with showerhead 216x140 mm, automatic bath/shower diverter, 1,50 m flexible hose, sliding rail and antilimestone handshower.

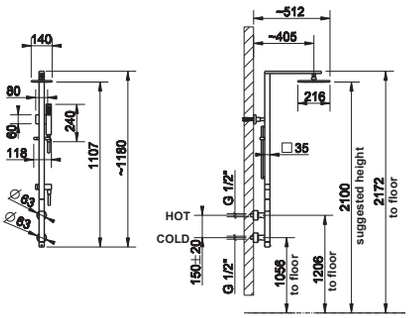



031	Хром	Chrome	**2.977**
149	Finox	Finox	**3.870**



23409

Настенный термостатический смеситель с душевой головкой 216x140 мм, автоматический переключатель ванна-душ, шланг 1,50 м, регулируемая по высоте душевая лейка с защитой от известкового налёта.
Wall-mounted thermostatic mixer with showerhead 216x140 mm, automatic bath/shower diverter, 1,50 m flexible hose, sliding rail and antilimestone handshower.

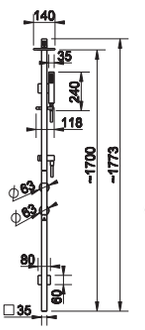

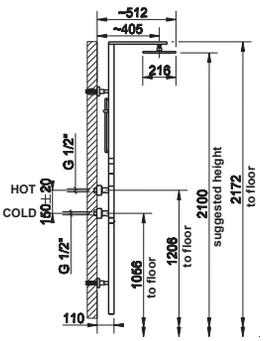

031	Хром	Chrome	3.383
149	Finox	Finox	4.398



23447

Настенный термостатический смеситель с душевой головкой 216x140 мм, автоматический переключатель ванна-душ, шланг 1,50 м, душевая лейка с защитой от известкового налёта.
Wall-mounted thermostatic mixer with showerhead 216x140 mm, automatic bath/shower diverter, 1,50 m flexible hose and antilimestone handshower.

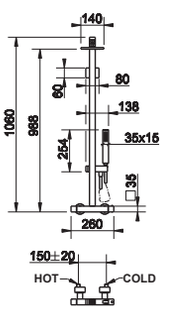

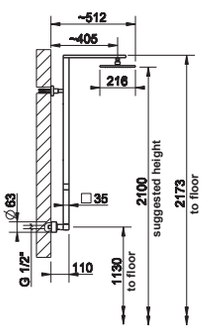

031	Хром	Chrome	2.774
149	Finox	Finox	3.606

23451

Настенный термостатический смеситель с душевой головкой 216x140 мм, автоматический переключатель ванна-душ, шланг 1,50 м, регулируемая по высоте душевая лейка с защитой от известкового налёта.
Wall-mounted thermostatic mixer with showerhead 216x140 mm, automatic bath/shower diverter, 1,50 m flexible hose, sliding rail and antilimestone handshower.

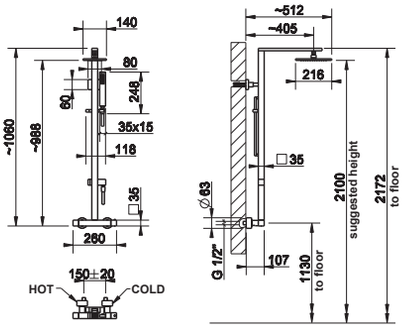



031	Хром	Chrome		2.977
149	Finox	Finox		3.870

20142

Штанга в комплекте с душевой лейкой с защитой от известкового налёта, шланг 1,50 м, вывод воды из стены.
Sliding rail with antilimestone handshower, 1,50 m flexible hose and water outlet.

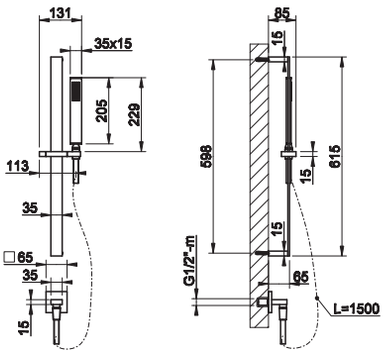



031	Хром	Chrome		837
149	Finox	Finox		1.089
706	Black Metal PVD	030	Copper PVD	1.239
299	Black XL			1.053
707	Black Metal Brushed PVD	708	Copper Brushed PVD	1.323

20145

Штанга в комплекте с душевой лейкой с защитой от известкового налёта, шланг 1,50 м.
Sliding rail with antilimestone handshower and 1,50 m flexible hose.

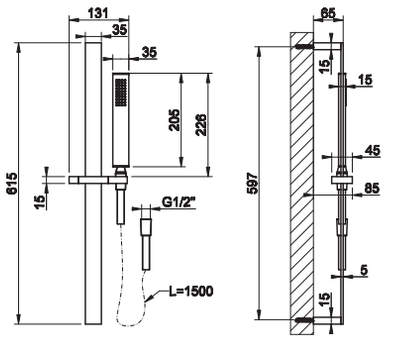



031	Хром	Chrome		744
149	Finox	Finox		965
706	Black Metal PVD	030	Copper PVD	1.102
299	Black XL			935
707	Black Metal Brushed PVD	708	Copper Brushed PVD	1.176

20144

Штанга для душа.
Sliding rail.

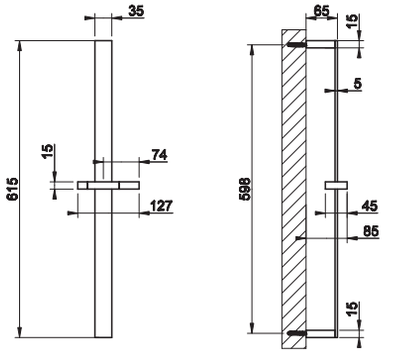



031	Хром	Chrome		468
149	Finox	Finox		609
706	Black Metal PVD	030	Copper PVD	693
299	Black XL			594
707	Black Metal Brushed PVD	708	Copper Brushed PVD	740

32975

Боковая форсунка.
Lateral body jet.

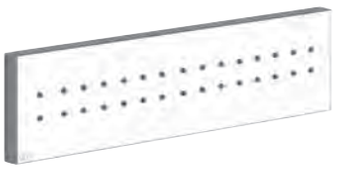

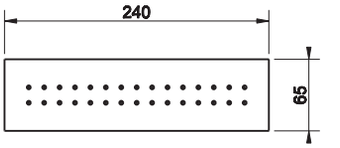

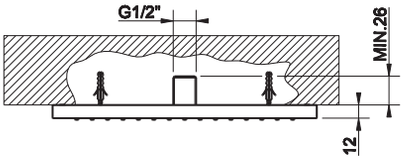

031	Хром	Chrome		545
149	Finox	Finox		789
706	Black Metal PVD	030	Copper PVD	807
299	Black XL			684
707	Black Metal Brushed PVD	708	Copper Brushed PVD	862

32973

Боковая форсунка.
Lateral body jet.



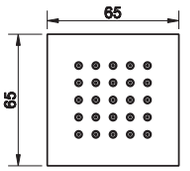

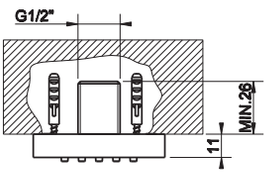

031	Хром	Chrome		249
149	Finox	Finox		360
706	Black Metal PVD	030	Copper PVD	369
299	Black XL			313
707	Black Metal Brushed PVD	708	Copper Brushed PVD	394

32987

Встраиваемая часть для поворотной боковой форсунки.
Built-in parts for adjustable lateral body jet.



031	Хром	Chrome		166

32987 + 32984



32984

Внешние части для регулируемой боковой встраиваемой форсунки QUADRO.
External parts for QUADRO built-in adjustable lateral body jet.



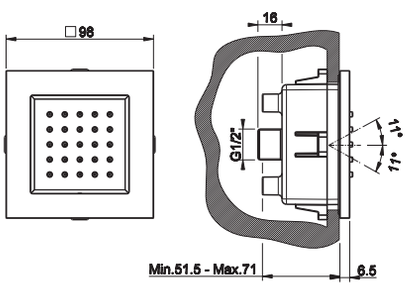

031	Хром	Chrome		331
149	Finox	Finox		470
706	Black Metal PVD	030	Copper PVD	570
299	Black XL			458
707	Black Metal Brushed PVD	708	Copper Brushed PVD	620

32979

Боковая форсунка с распылителем QUADRO.
QUADRO wall-mounted atomizer jet.



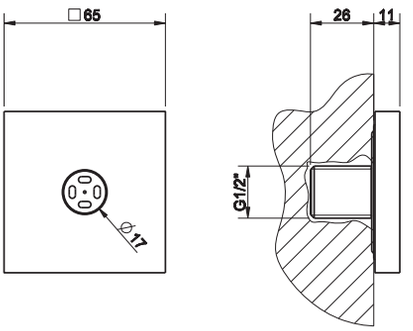

031	Хром	Chrome		215
149	Finox	Finox		276
706	Black Metal PVD	030	Copper PVD	319
299	Black XL			272
707	Black Metal Brushed PVD	708	Copper Brushed PVD	340

20172

Поворотная боковая форсунка.
Adjustable lateral body jet.

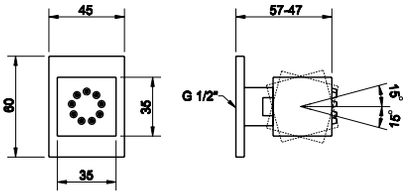

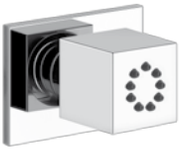

031	Хром	Chrome		204
149	Finox	Finox		264
706	Black Metal PVD	030	Copper PVD	302
299	Black XL			259
707	Black Metal Brushed PVD	708	Copper Brushed PVD	323

20293

Каскадный излив для душа, настенное крепление, с удаленным управлением (не входит в комплект).
Wall-fixing cascade shower spout with separate control (not included).

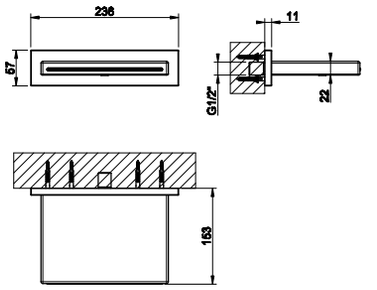



238	Mirror Steel	Mirror Steel		1.305
239	Steel Brushed	Steel Brushed		1.305
706	Black Metal PVD	030	Copper PVD	1.933
299	Black XL			1.632
707	Black Metal Brushed PVD	708	Copper Brushed PVD	1.933

20123

Каскадный излив для душа, настенное крепление, с удаленным управлением (не входит в комплект).
Wall-fixing cascade shower spout with separate control (not included).

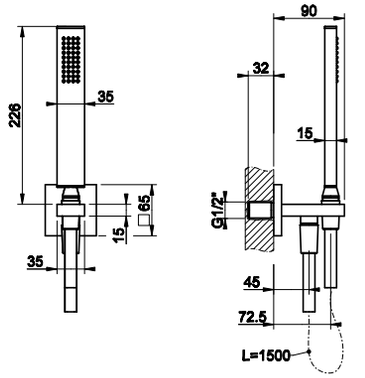



031	Хром	Chrome		452
149	Finox	Finox		579
706	Black Metal PVD	030	Copper PVD	669
299	Black XL			580
707	Black Metal Brushed PVD	708	Copper Brushed PVD	715

20154

Душевая лейка с защитой от известкового налёта.
Antilimestone handshower.

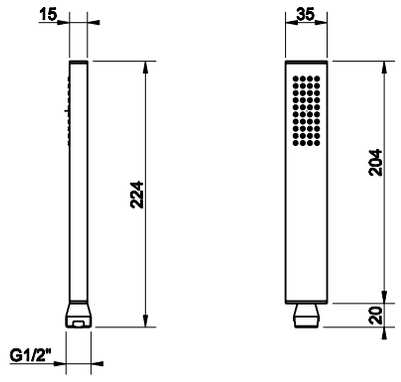



031	Хром	Chrome		180
149	Finox	Finox		231
706	Black Metal PVD	030	Copper PVD	267
299	Black XL			225
707	Black Metal Brushed PVD	708	Copper Brushed PVD	285

14370

Душевая лейка с защитой от известкового налёта.
Antilimestone handshower.

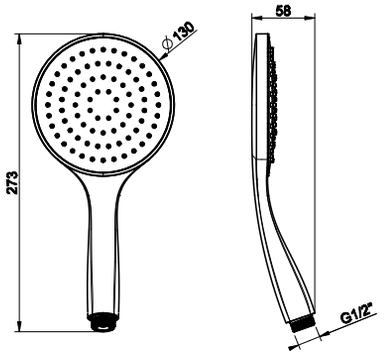



031	Хром	Chrome		80
149	Finox	Finox		163



14376

3-позиционная душевая лейка с защитой от известкового налёта.
Three-setting antilimestone handshower.

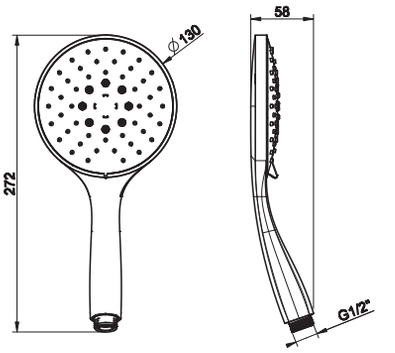

031	Хром	Chrome	171
149	Finox	Finox	220



20161

Вывод воды с держателем для душевой лейки на 1/2".
Handshower hook with 1/2" connection water outlet.

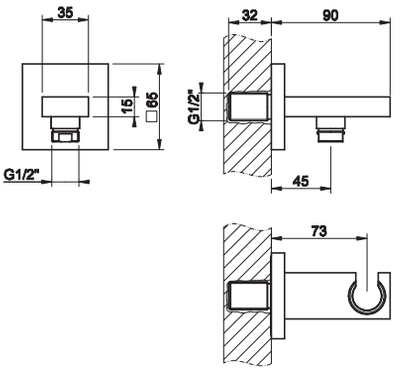

031	Хром	Chrome		221
149	Finox	Finox		286
706	Black Metal PVD	030	Copper PVD	328
299	Black XL			282
707	Black Metal Brushed PVD	708	Copper Brushed PVD	350



20169

Вывод воды на 1/2".
1/2" connection water outlet.

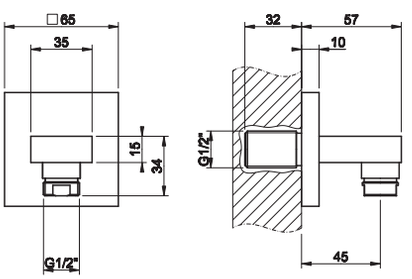

031	Хром	Chrome		150
149	Finox	Finox		194
706	Black Metal PVD	030	Copper PVD	222
299	Black XL			188
707	Black Metal Brushed PVD	708	Copper Brushed PVD	237



20157

Держатель неподвижный для душевой лейки.
Fixed handshower hook.

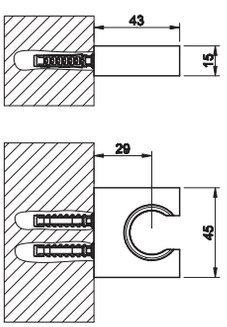

031	Хром	Chrome		77
149	Finox	Finox		100
706	Black Metal PVD	030	Copper PVD	114
299	Black XL			98
707	Black Metal Brushed PVD	708	Copper Brushed PVD	122



20160

Держатель для душевой лейки поворотный.
Adjustable handshower hook.

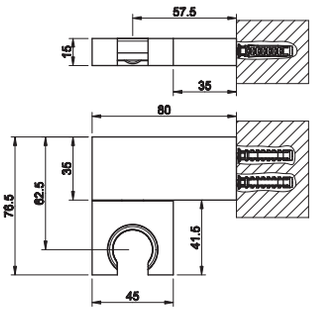

031	Хром	Chrome		137
149	Finox	Finox		177
706	Black Metal PVD	030	Copper PVD	203
299	Black XL			173
707	Black Metal Brushed PVD	708	Copper Brushed PVD	217

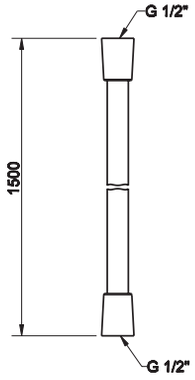

01637

Шланг cromalux для ванны с коническим соединением на 1/2", длина 150 см.
1,50 m Cromalux flexible hose with conic 1/2" connections.



031	Хром	Chrome		56
149	Finox	Finox		66
706	Black Metal PVD	030	Copper PVD	83
299	Black XL			110
707	Black Metal Brushed PVD	708	Copper Brushed PVD	89

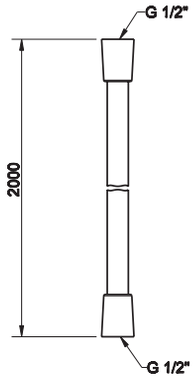

28746

Шланг cromalux для ванны с коническим соединением на 1/2", длина 200 см.
2,00 m Cromalux flexible hose with conic 1/2" connections.



031	Хром	Chrome		70
149	Finox	Finox		82

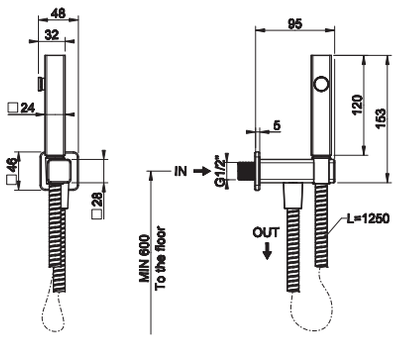

33823

Гигиенический душ настенный на 1/2".
Hydrobrush with 1/2" connection.



031	Хром	Chrome		682
149	Finox	Finox		887
706	Black Metal PVD	030	Copper PVD	1.009
299	Black XL			853
707	Black Metal Brushed PVD	708	Copper Brushed PVD	1.078

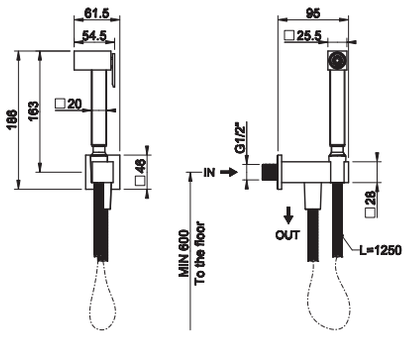

20021

Гигиенический душ на 1/2".
Shut-off douchette with 1/2" pipe connection.



031	Хром	Chrome		545
149	Finox	Finox		637

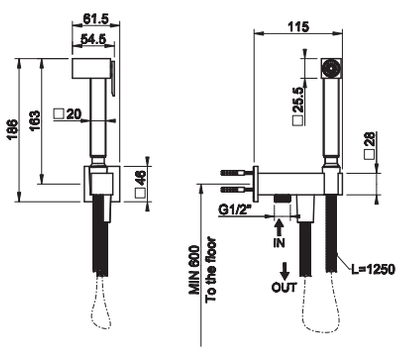

20023

Гигиенический душ на 1/2", вывод воды на 1/2".
Shut-off douchette hook with integrated 1/2" connection water outlet.



031	Хром	Chrome		578
149	Finox	Finox		670



20127

Держатель с убирающейся душевой лейкой.
Conical shower hook with extractible handshower.

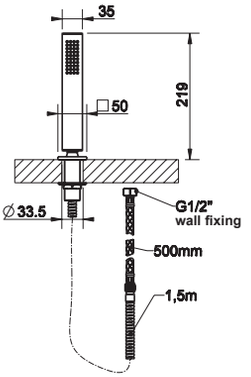

031	Хром	Chrome		328
149	Finox	Finox		426
706	Black Metal PVD	030	Copper PVD	486
299	Black XL			412
707	Black Metal Brushed PVD	708	Copper Brushed PVD	519

GESSI

RETTANGOLO
accessories

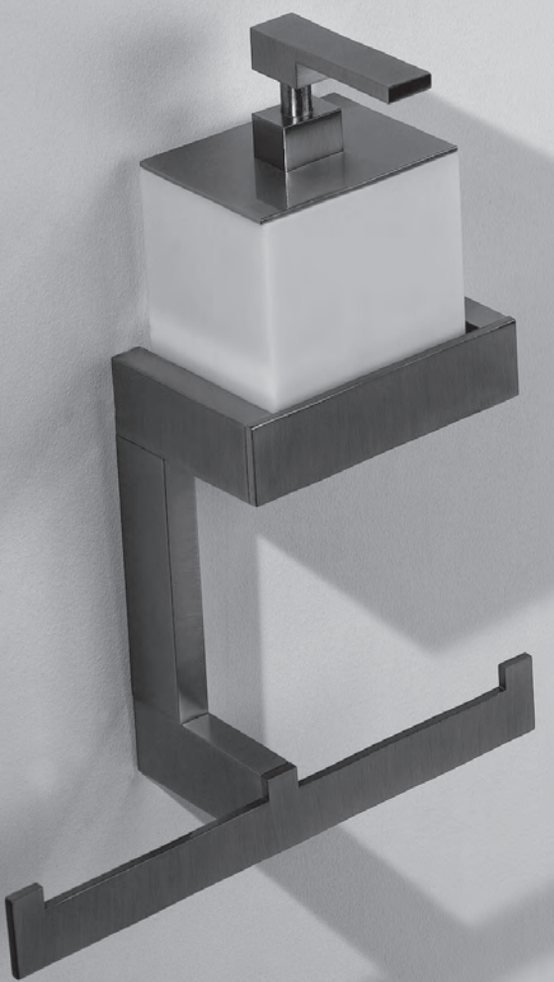

20801

Мыльница настенная белая.
White wall-mounted soap holder.



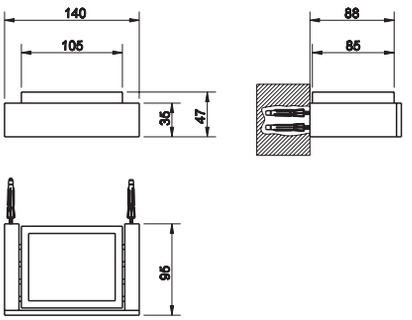

031	Хром	Chrome		276
149	Finox	Finox		343
706	Black Metal PVD	030	Copper PVD	410
099	Black XL			344
707	Black Metal Brushed PVD	708	Copper Brushed PVD	438

20802

Мыльница настенная черная.
Black wall-mounted soap holder.



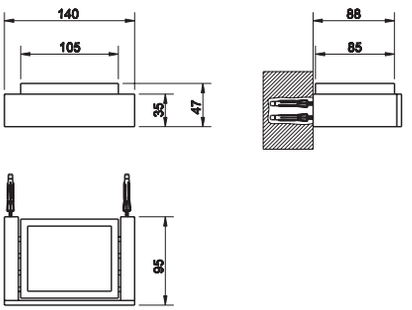

031	Хром	Chrome		276
149	Finox	Finox		343
706	Black Metal PVD	030	Copper PVD	410
099	Black XL			344
707	Black Metal Brushed PVD	708	Copper Brushed PVD	438

20804

Контейнер для предметов настенный.
Wall-mounted holder.



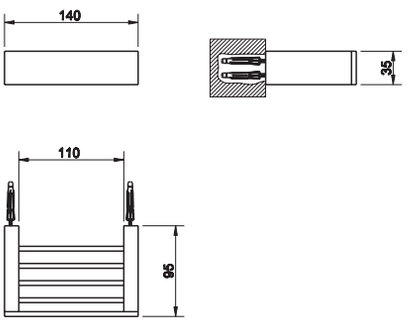

031	Хром	Chrome		220
149	Finox	Finox		290
706	Black Metal PVD	030	Copper PVD	328
099	Black XL			279
707	Black Metal Brushed PVD	708	Copper Brushed PVD	350

20807

Стакан настенный белый.
Wall-mounted tumbler holder white.



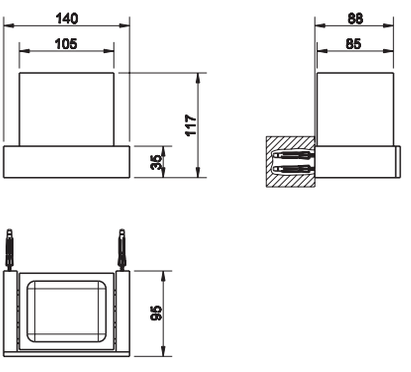

031	Хром	Chrome		276
149	Finox	Finox		343
706	Black Metal PVD	030	Copper PVD	410
099	Black XL			344
707	Black Metal Brushed PVD	708	Copper Brushed PVD	438

20808

Стакан настенный черный.
Wall-mounted tumbler holder black.



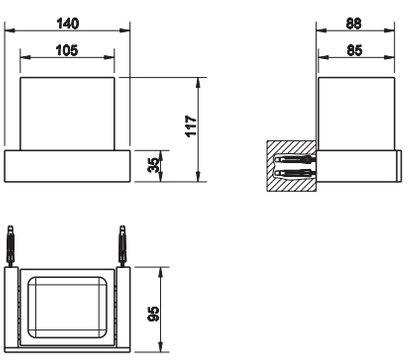

031	Хром	Chrome		276
149	Finox	Finox		343
706	Black Metal PVD	030	Copper PVD	410
099	Black XL			344
707	Black Metal Brushed PVD	708	Copper Brushed PVD	438

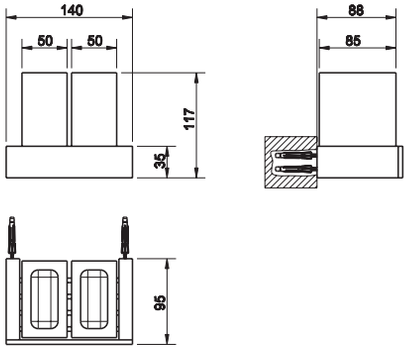

20810

Стакан двойной настенный белый.
Wall-mounted double tumbler holder white.



031	Хром	Chrome		293
149	Finox	Finox		367
706	Black Metal PVD	030	Copper PVD	438
099	Black XL			368
707	Black Metal Brushed PVD	708	Copper Brushed PVD	467

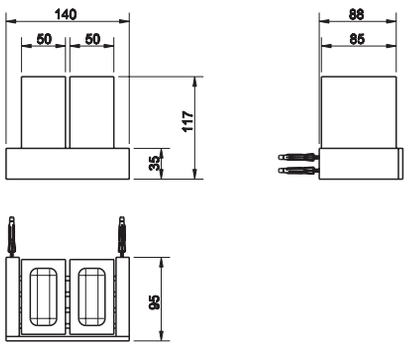

20811

Стакан двойной настенный черный.
Wall-mounted double tumbler holder black.



031	Хром	Chrome		293
149	Finox	Finox		367
706	Black Metal PVD	030	Copper PVD	438
099	Black XL			368
707	Black Metal Brushed PVD	708	Copper Brushed PVD	467

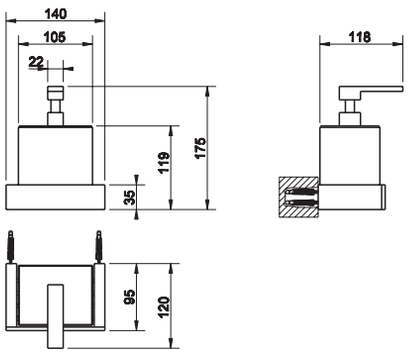

20813

Дозатор для жидкого мыла настенный белый.
Wall-mounted soap dispenser holder white.



031	Хром	Chrome		419
149	Finox	Finox		524
706	Black Metal PVD	030	Copper PVD	623
099	Black XL			529
707	Black Metal Brushed PVD	708	Copper Brushed PVD	664

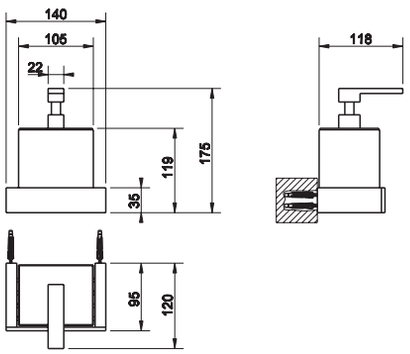

20814

Дозатор для жидкого мыла настенный черный.
Wall-mounted soap dispenser holder black.



031	Хром	Chrome		419
149	Finox	Finox		524
706	Black Metal PVD	030	Copper PVD	623
099	Black XL			529
707	Black Metal Brushed PVD	708	Copper Brushed PVD	664

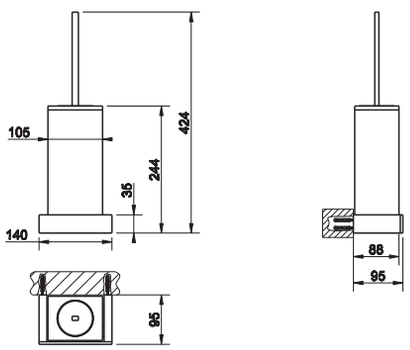

20819

Ершик настенный белый.
White wall-mounted brush holder.



031	Хром	Chrome		456
149	Finox	Finox		593
706	Black Metal PVD	030	Copper PVD	678
099	Black XL			572
707	Black Metal Brushed PVD	708	Copper Brushed PVD	724



20820

Ершик настенный черный.
Black wall-mounted brush holder.

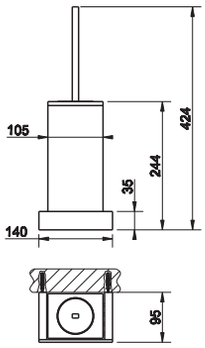

031	Хром	Chrome		456
149	Finox	Finox		593
706	Black Metal PVD	030	Copper PVD	678
099	Black XL			572
707	Black Metal Brushed PVD	708	Copper Brushed PVD	724



20825

Мыльница настольная белая.
White standing soap holder.

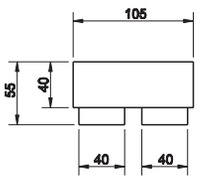

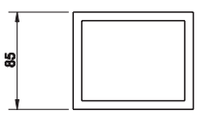

031	Хром	Chrome		175
149	Finox	Finox		209
706	Black Metal PVD	030	Copper PVD	260
099	Black XL			212
707	Black Metal Brushed PVD	708	Copper Brushed PVD	278



20826

Мыльница настольная черная.
Black standing soap holder.

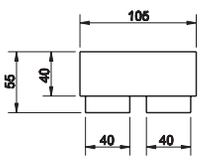

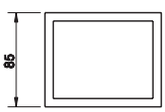

031	Хром	Chrome		175
149	Finox	Finox		209
706	Black Metal PVD	030	Copper PVD	260
099	Black XL			212
707	Black Metal Brushed PVD	708	Copper Brushed PVD	278



20831

Стакан настольный белый.
Standing tumbler holder white.

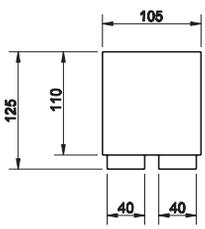

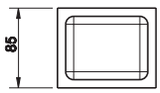

031	Хром	Chrome		175
149	Finox	Finox		209
706	Black Metal PVD	030	Copper PVD	299
099	Black XL			212
707	Black Metal Brushed PVD	708	Copper Brushed PVD	319



20832

Стакан настольный черный.
Standing tumbler holder black.

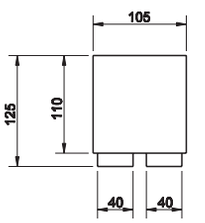

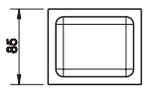

031	Хром	Chrome		175
149	Finox	Finox		209
706	Black Metal PVD	030	Copper PVD	299
099	Black XL			212
707	Black Metal Brushed PVD	708	Copper Brushed PVD	319

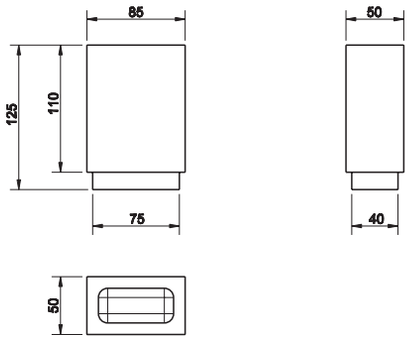

20834

Стакан настольный белый.
Standing single tumbler holder white.



031	Хром	Chrome		111
149	Finox	Finox		133
706	Black Metal PVD	030	Copper PVD	168
099	Black XL			134
707	Black Metal Brushed PVD	708	Copper Brushed PVD	179

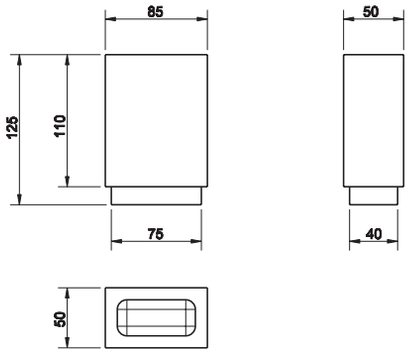

20835

Стакан настольный черный.
Standing single tumbler holder black.



031	Хром	Chrome		111
149	Finox	Finox		133
706	Black Metal PVD	030	Copper PVD	168
099	Black XL			134
707	Black Metal Brushed PVD	708	Copper Brushed PVD	179

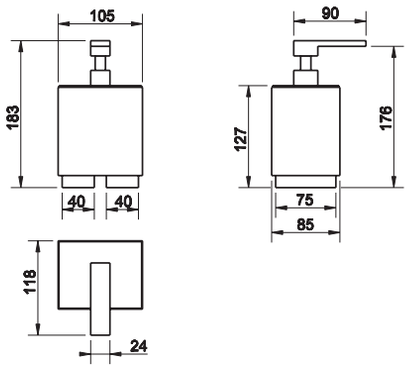

20837

Дозатор для жидкого мыла настольный белый.
Standing soap dispenser holder white.



031	Хром	Chrome		302
149	Finox	Finox		363
706	Black Metal PVD	030	Copper PVD	449
099	Black XL			365
707	Black Metal Brushed PVD	708	Copper Brushed PVD	479

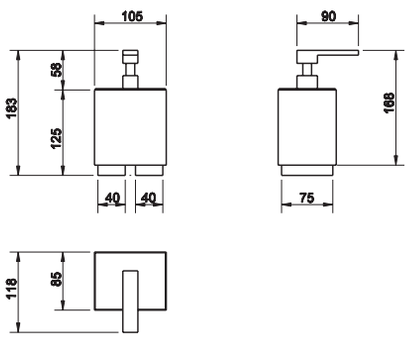

20838

Дозатор для жидкого мыла настольный черный.
Standing soap dispenser black.



031	Хром	Chrome		302
149	Finox	Finox		363
706	Black Metal PVD	030	Copper PVD	449
099	Black XL			365
707	Black Metal Brushed PVD	708	Copper Brushed PVD	479

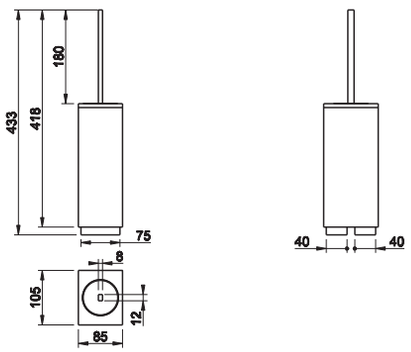

20843

Ершик напольный белый.
White standing brush holder.



031	Хром	Chrome		315
149	Finox	Finox		411
706	Black Metal PVD	030	Copper PVD	467
099	Black XL			398
707	Black Metal Brushed PVD	708	Copper Brushed PVD	499



20844

Ершик напольный черный.
Black standing brush holder.

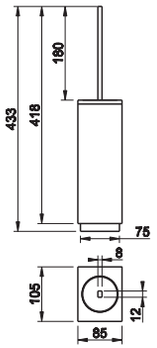

031	Хром	Chrome		315
149	Finox	Finox		411
706	Black Metal PVD	030	Copper PVD	467
099	Black XL			398
707	Black Metal Brushed PVD	708	Copper Brushed PVD	499

20849

Настенный держатель для туалетной бумаги с крышкой.
Wall-mounted paper roll holder with cover.



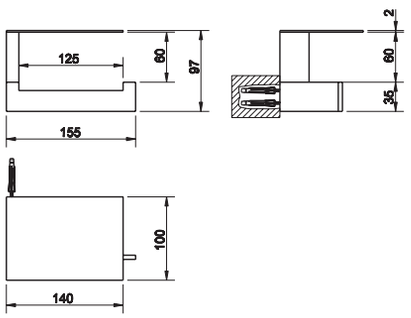

031	Хром	Chrome		312
149	Finox	Finox		404
706	Black Metal PVD	030	Copper PVD	462
099	Black XL			407
707	Black Metal Brushed PVD	708	Copper Brushed PVD	493

20855

Настенный держатель для туалетной бумаги вертикальный или горизонтальный.
Wall-mounted paper roll holder either vertical or horizontal.



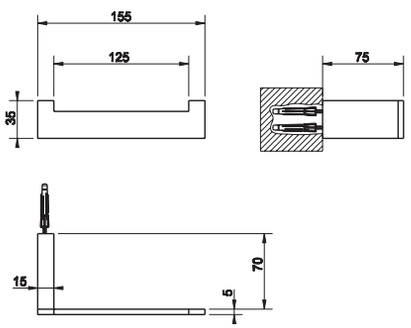

031	Хром	Chrome		220
149	Finox	Finox		286
706	Black Metal PVD	030	Copper PVD	328
099	Black XL			290
707	Black Metal Brushed PVD	708	Copper Brushed PVD	352

20867

Стойка настенная с держателем для туалетной бумаги и ершиком белым.
Wall-mounted column with paper roll holder and white brush holder.



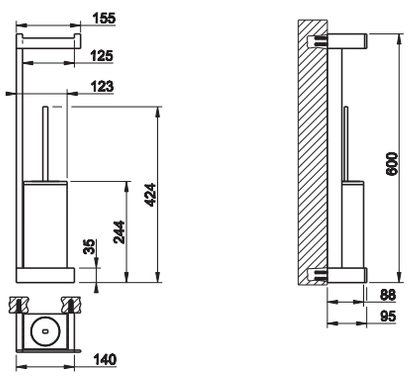

031	Хром	Chrome		618
149	Finox	Finox		777
706	Black Metal PVD	030	Copper PVD	919
099	Black XL			785
707	Black Metal Brushed PVD	708	Copper Brushed PVD	980

20868

Стойка настенная с держателем для туалетной бумаги и ершиком черным.
Wall-mounted column with paper roll holder and black brush holder.



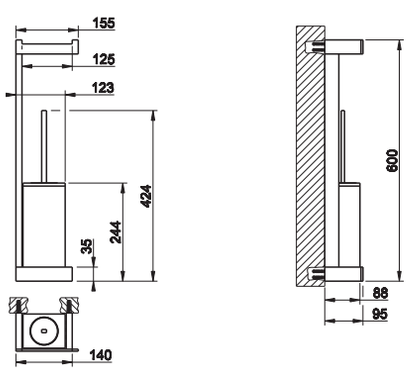

031	Хром	Chrome		618
149	Finox	Finox		777
706	Black Metal PVD	030	Copper PVD	919
099	Black XL			785
707	Black Metal Brushed PVD	708	Copper Brushed PVD	980

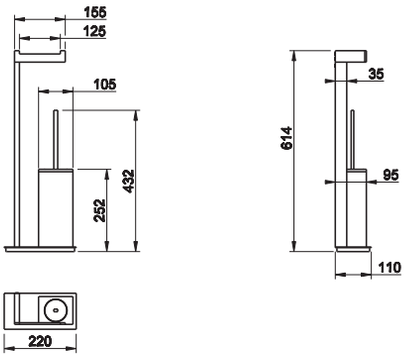

20933

Стойка с держателем для туалетной бумаги и ершиком белым.
Standing set with paper roll holder and white brush holder.

031	Хром	Chrome		635
149	Finox	Finox		800
706	Black Metal PVD	030	Copper PVD	944
099	Black XL			807
707	Black Metal Brushed PVD	708	Copper Brushed PVD	1.008



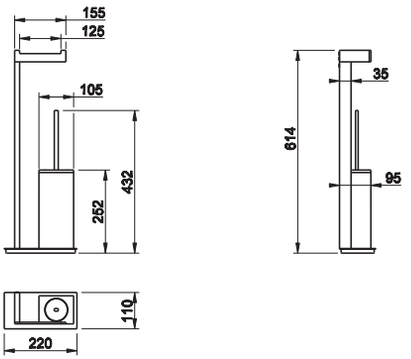

20934

Стойка с держателем для туалетной бумаги и ершиком черным.
Standing set with paper roll holder and black brush holder.

031	Хром	Chrome		635
149	Finox	Finox		800
706	Black Metal PVD	030	Copper PVD	944
099	Black XL			807
707	Black Metal Brushed PVD	708	Copper Brushed PVD	1.008



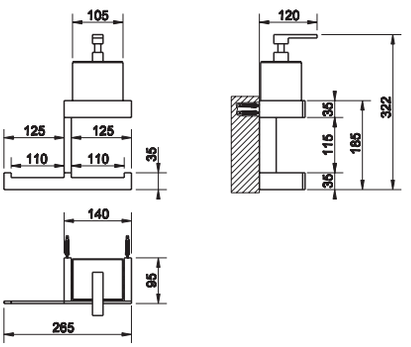

20879

Стойка настенная с дозатором для жидкого мыла белым и полотенцедержателем.
Wall-mounted column with white soap dispenser holder and towel rail.

031	Хром	Chrome		584
149	Finox	Finox		760
706	Black Metal PVD	030	Copper PVD	869
099	Black XL			763
707	Black Metal Brushed PVD	708	Copper Brushed PVD	928



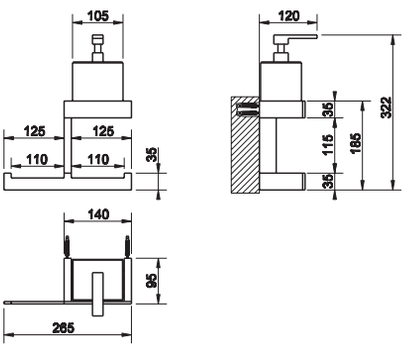

20880

Стойка настенная с дозатором для жидкого мыла черным и полотенцедержателем.
Wall-mounted column with black soap dispenser holder and towel rail.

031	Хром	Chrome		584
149	Finox	Finox		760
706	Black Metal PVD	030	Copper PVD	869
099	Black XL			763
707	Black Metal Brushed PVD	708	Copper Brushed PVD	928



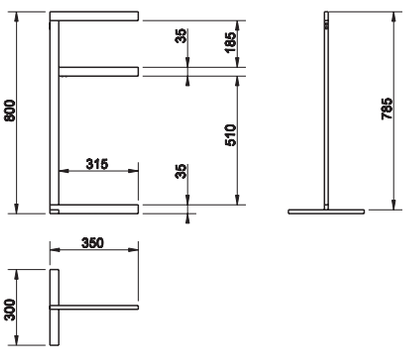

20939

Стойка-полотенцедержатель.
Freestanding towel rail.

031	Хром	Chrome		855
149	Finox	Finox		1.112
706	Black Metal PVD	030	Copper PVD	1.270
099	Black XL			1.118
707	Black Metal Brushed PVD	708	Copper Brushed PVD	1.355





20941

Стойка-полотенцедержатель.
Freestanding towel rail.

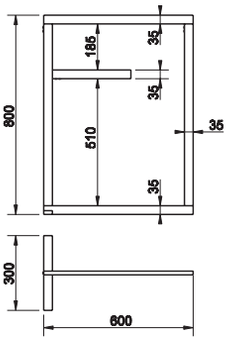

031	Хром	Chrome		1.074
149	Finox	Finox		1.400
706	Black Metal PVD	030	Copper PVD	1.592
099	Black XL			1.404
707	Black Metal Brushed PVD	708	Copper Brushed PVD	1.699

20915

Полотенцедержатель настенный двойной.
Wall-mounted double towel rail.



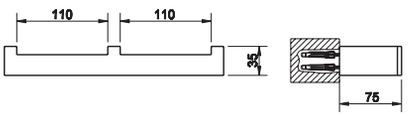

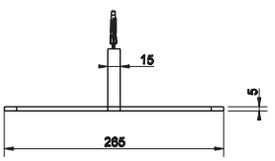

031	Хром	Chrome		276
149	Finox	Finox		357
706	Black Metal PVD	030	Copper PVD	410
099	Black XL			360
707	Black Metal Brushed PVD	708	Copper Brushed PVD	438

20897

Полотенцедержатель, 30 см.
30 cm centre distance towel rail.





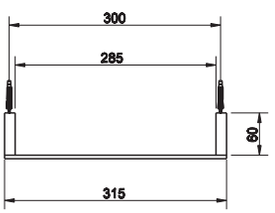

031	Хром	Chrome		287
149	Finox	Finox		373
706	Black Metal PVD	030	Copper PVD	427
099	Black XL			378
707	Black Metal Brushed PVD	708	Copper Brushed PVD	455

20900

Полотенцедержатель, 45 см.
45 cm centre distance towel rail.



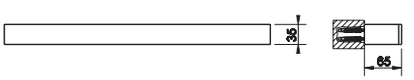

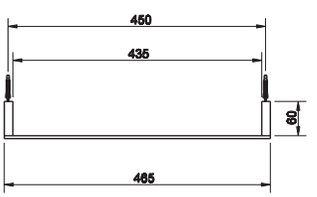

031	Хром	Chrome		297
149	Finox	Finox		386
706	Black Metal PVD	030	Copper PVD	442
099	Black XL			390
707	Black Metal Brushed PVD	708	Copper Brushed PVD	472

20903

Полотенцедержатель, 60 см.
60 cm centre distance towel rail.



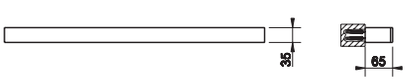

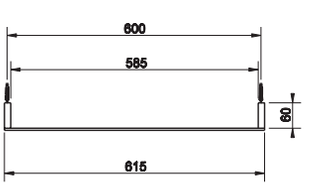

031	Хром	Chrome		309
149	Finox	Finox		403
706	Black Metal PVD	030	Copper PVD	460
099	Black XL			404
707	Black Metal Brushed PVD	708	Copper Brushed PVD	490

20909

Полотенцедержатель кольцевой.
Towel ring.

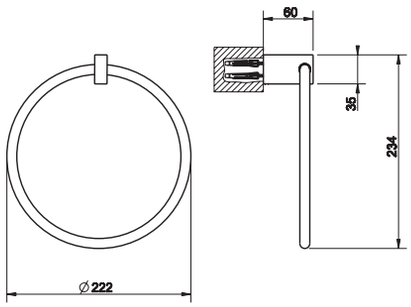



031	Хром	Chrome		220
149	Finox	Finox		286
706	Black Metal PVD	030	Copper PVD	328
099	Black XL			290
707	Black Metal Brushed PVD	708	Copper Brushed PVD	350

20921

Крючок настенный.
Wall-mounted robe hook.

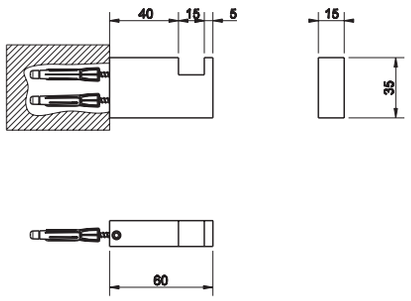



031	Хром	Chrome		130
149	Finox	Finox		168
706	Black Metal PVD	030	Copper PVD	192
099	Black XL			172
707	Black Metal Brushed PVD	708	Copper Brushed PVD	204

20861

Полка для ванны или душа.
Bath or shower shelf.

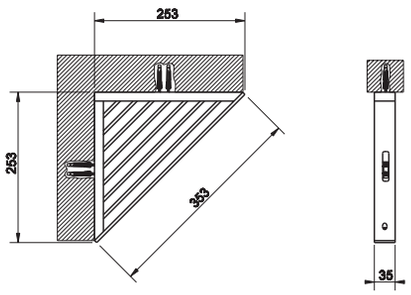



031	Хром	Chrome		364
149	Finox	Finox		473
706	Black Metal PVD	030	Copper PVD	539
099	Black XL			478
707	Black Metal Brushed PVD	708	Copper Brushed PVD	575

20947

Полка, 30 см.
Shelf 30 cm.

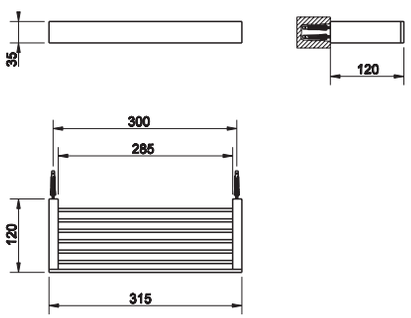



031	Хром	Chrome		347
149	Finox	Finox		452
706	Black Metal PVD	030	Copper PVD	517
099	Black XL			454
707	Black Metal Brushed PVD	708	Copper Brushed PVD	552

20949

Полка, 60 см.
Shelf 60 cm.

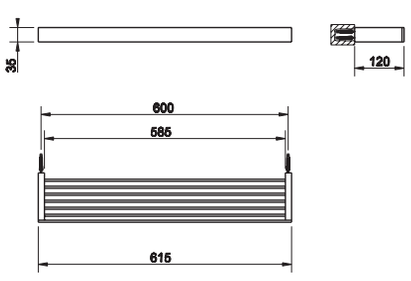



031	Хром	Chrome		457
149	Finox	Finox		594
706	Black Metal PVD	030	Copper PVD	680
099	Black XL			597
707	Black Metal Brushed PVD	708	Copper Brushed PVD	725

20950

Полка, 60 см.
Shelf 60 cm.

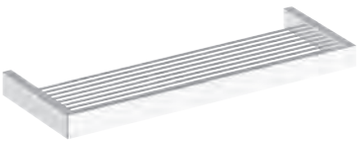

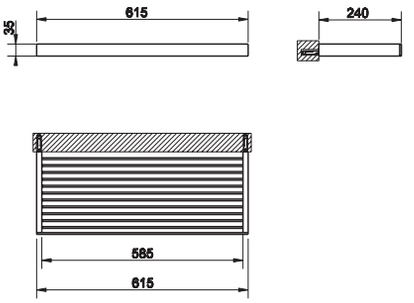

031	Хром	Chrome		638
149	Finox	Finox		828
706	Black Metal PVD	030	Copper PVD	948
099	Black XL			865
707	Black Metal Brushed PVD	708	Copper Brushed PVD	1.012

20945

Полка, 60 см. с verex.
Shelf 60 cm with verex.



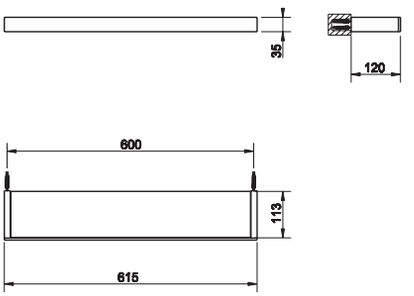

031	Хром	Chrome		483
149	Finox	Finox		628
706	Black Metal PVD	030	Copper PVD	719
099	Black XL			634
707	Black Metal Brushed PVD	708	Copper Brushed PVD	768

20988

Настольное поворотное увеличивающее зеркало.
Adjustable standing mirror.



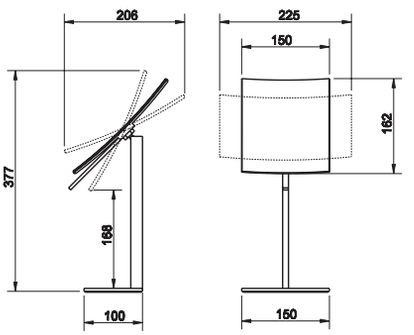

031	Хром	Chrome		457
149	Finox	Finox		549
706	Black Metal PVD	030	Copper PVD	680
099	Black XL			548
707	Black Metal Brushed PVD	708	Copper Brushed PVD	725

20981

Табурет.
Stool.



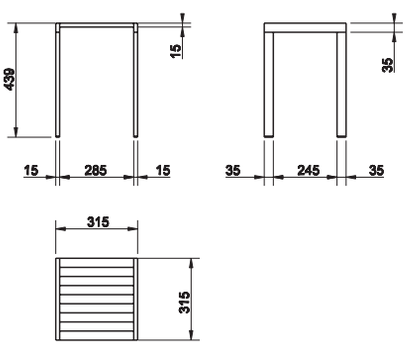

031	Хром	Chrome		1.188
149	Finox	Finox		1.543
706	Black Metal PVD	030	Copper PVD	1.760
099	Black XL			1.548
707	Black Metal Brushed PVD	708	Copper Brushed PVD	1.879

20984

Лавка.
Bench.



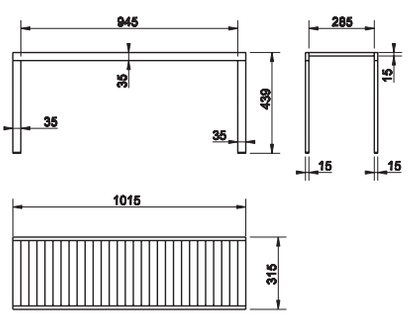

031	Хром	Chrome		1.736
149	Finox	Finox		2.254
706	Black Metal PVD	030	Copper PVD	2.570
099	Black XL			2.260
707	Black Metal Brushed PVD	708	Copper Brushed PVD	2.744

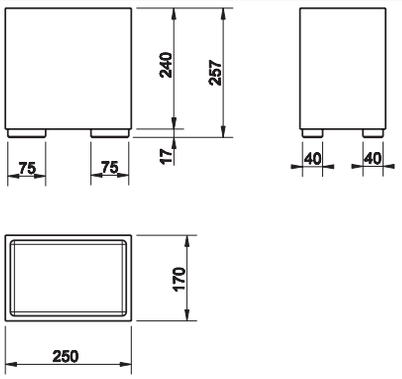

20990

Корзина для мусора белая.
White waste-paper basket.



031	Хром	Chrome		475
149	Finox	Finox		522
706	Black Metal PVD	030	Copper PVD	708
099	Black XL			522
707	Black Metal Brushed PVD	708	Copper Brushed PVD	755

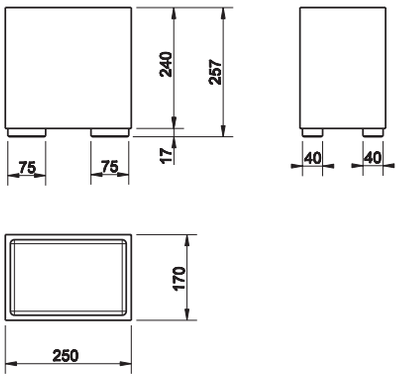

20991

Корзина для мусора черная.
Black waste-paper basket.



031	Хром	Chrome		475
149	Finox	Finox		522
706	Black Metal PVD	030	Copper PVD	708
099	Black XL			522
707	Black Metal Brushed PVD	708	Copper Brushed PVD	755

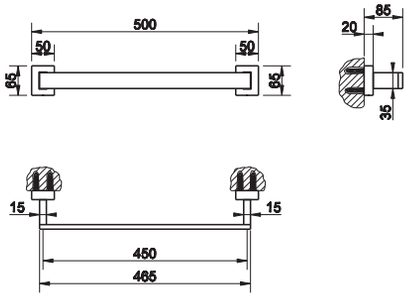

20893

Опорная ручка для ванны и душа, длина 45 см.
Safety grip-handle for bathtub and shower enclosure, 45 cm length.



031	Хром	Chrome		406
149	Finox	Finox		527
706	Black Metal PVD	030	Copper PVD	602
099	Black XL			509
707	Black Metal Brushed PVD	708	Copper Brushed PVD	643

21081

Элемент мыльницы настенной белый.
White wall-mounted soap holder replacement.



031	Хром	Chrome	81

21082

Элемент мыльницы настенной черный.
Black wall-mounted soap holder replacement.

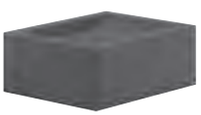

031	Хром	Chrome	81



21083

Элемент стакана настенного белый.
White wall-mounted glass holder replacement.

031	Хром	Chrome	95



21084

Элемент стакана настенного черный.
Black wall-mounted glass holder replacement.

031	Хром	Chrome	95



21085

Элемент стакана одинарного настенного белый.
White wall-mounted single glass holder replacement.

031	Хром	Chrome	56



21086

Элемент стакана одинарного настенного черный.
Black wall-mounted single glass holder replacement.

031	Хром	Chrome	56



21089

Элемент дозатора для жидкого мыла настенного белый.
Wall-mounted soap dispenser holder replacement white.

031	Хром	Chrome	95

21090

Элемент дозатора для жидкого мыла настенного черный.
Wall-mounted soap dispenser holder replacement black.



031	Хром	Chrome	95

21087

Белый дозатор для жидкого мыла для установки в настенный держатель.
Dispenser with white glass for wall-mounted soap holder.



031	Хром	Chrome		175
149	Finox	Finox		227
706	Black Metal PVD	030	Copper PVD	259
099	Black XL			229
707	Black Metal Brushed PVD	708	Copper Brushed PVD	277

21088

Черный дозатор для жидкого мыла для установки в настенный держатель.
Dispenser with black glass for wall-mounted soap holder.



031	Хром	Chrome		175
149	Finox	Finox		227
706	Black Metal PVD	030	Copper PVD	259
099	Black XL			229
707	Black Metal Brushed PVD	708	Copper Brushed PVD	277

21091

Элемент ершика настенного белый.
White wall-mounted brush holder replacement.



031	Хром	Chrome	137

21092

Элемент ершика настенного черный.
Black wall-mounted brush holder replacement.



031	Хром	Chrome	137

GESSI

RETTANGOLO
total look





MADE TO MEASURE

Tailored to your desires

37598



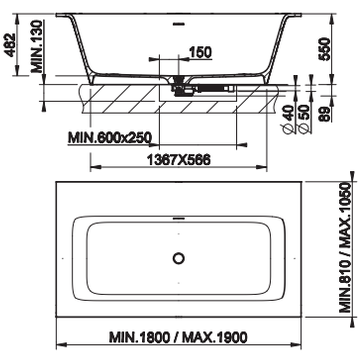

Отдельностоящая ванна из материала Cristalplant (белый матовый) со сливом, размеры на заказ, макс 190x105xh55. Возможна установка смесителя на борт ванны. Удостоверьтесь, что грузоподъемность плиты перекрытия соответствует спецификациям.

Freestanding bathtub in Cristalplant® (matt white) custom size, max 190x105xh55. *Possible tap mounting on the ledge. Waste included.* ***Please check if the capacity load of the slab is in conformity with the specifications.***

521	Cristalplant	**price on request**

ТЕХНИЧЕСКИЕ ХАРАКТЕРИСТИКИ / TECHNICAL DATA
art_**37598**

Вес / Weight	max 260 кг / 260 kg
Вместимость до уровня перелива / Overflow Water capacity	около 325 л / ca. 325 lt l
Слив воды через переливное отверстие Discharge of overflow	30 л/мин / 30 l/min
Слив воды через сточное отверстие / Discharge of drain	60 л/мин / 60 l/min
Время наполнения до уровня перелива / Filling time	16 мин при 20 л/мин *16 min at 20 l/min*

37596

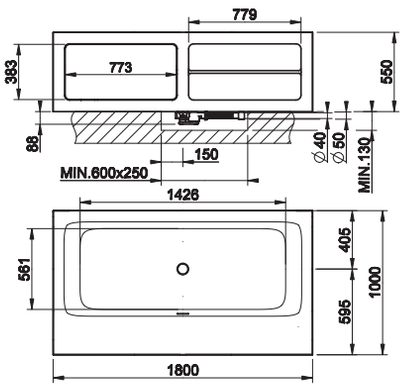

Отдельностоящая ванна из материала Cristalplant (белый матовый) со сливом, размеры 180x100xh55, с боковым выступом. Открытые полки (справа) и отделение для установки смесителя на борт ванны со съемной панелью (слева). Удостоверьтесь, что грузоподъемность плиты перекрытия соответствует спецификациям.

Freestanding bathtub in Cristalplant® (matt white) 180x100xh55 cm *with side ledge. Open shelves (right side) and tap mounting with inspection door (left side). Waste included.* ***Please check if the capacity load of the slab is in conformity with the specifications.***



521	Cristalplant	Cristalplant	**16.580**

37597

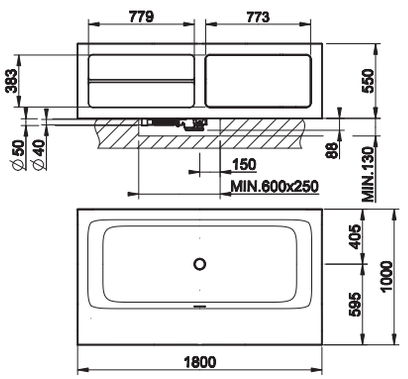

Отдельностоящая ванна из материала Cristalplant (белый матовый) со сливом, размеры 180x100xh55, с боковым выступом. Открытые полки (слева) и отделение для установки смесителя на борт ванны со съемной панелью (справа). Удостоверьтесь, что грузоподъемность плиты перекрытия соответствует спецификациям.

Freestanding bathtub in Cristalplant® (matt white) 180x100xh55 cm *with side ledge. Open shelves (left side) and tap mounting with inspection door (right side). Waste included.* ***Please check if the capacity load of the slab is in conformity with the specifications.***



521	Cristalplant	Cristalplant	**16.580**

ТЕХНИЧЕСКИЕ ХАРАКТЕРИСТИКИ / TECHNICAL DATA
art_**37596/37597**

Вес / Weight	max 243 кг / 243 kg
Вместимость до уровня перелива / Overflow Water capacity	около 325 л / ca. 325 lt l
Слив воды через переливное отверстие Discharge of overflow	30 л/мин / 30 l/min
Слив воды через сточное отверстие / Discharge of drain	60 л/мин / 60 l/min
Время наполнения до уровня перелива / Filling time	16 мин при 20 л/мин *16 min at 20 l/min*

37593



Отдельностоящая ванна из материала Cristalplant (белый матовый) со сливом, размеры 180x81xh55, без бокового выступа. Удостоверьтесь, что грузоподъемность плиты перекрытия соответствует спецификациям.
Freestanding bathtub in Cristalplant® (matt white) 180x81xh55 cm without side *ledge. Waste included.* ***Please check if the capacity load of the slab is in conformity with the specifications.***

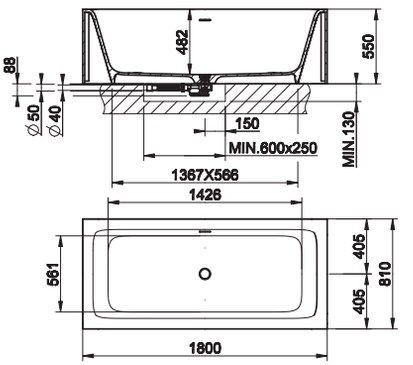

521	Cristalplant	Cristalplant	**11.607**

37594



Отдельностоящая ванна из материала Cristalplant (белый матовый) со сливом, размеры 180x100xh55, с боковым выступом. Возможна установка смесителя на борт ванны (без отделения со съемной панелью). Удостоверьтесь, что грузоподъемность плиты перекрытия соответствует спецификациям.
Freestanding bathtub in Cristalplant® (matt white) 180x100xh55 cm *with side ledge. Possible tap mounting on the rim (not inspectionable). Waste included.* ***Please check if the capacity load of the slab is in conformity with the specifications.***

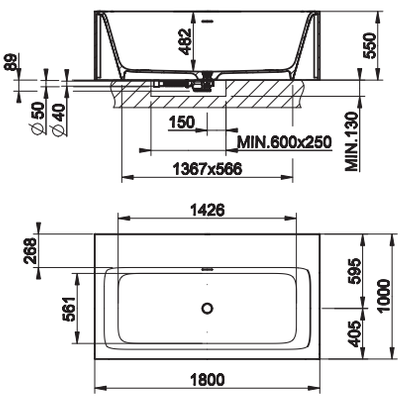

521	Cristalplant	Cristalplant	**12.988**

ТЕХНИЧЕСКИЕ ХАРАКТЕРИСТИКИ / TECHNICAL DATA
art_**37593/37594**

Вес / Weight	205-223 кг / 205-223 kg
Вместимость до уровня перелива / Overflow Water capacity	около 325 л / ca. 325 lt l
Слив воды через переливное отверстие Discharge of overflow	30 л/мин / 30 l/min
Слив воды через сточное отверстие / Discharge of drain	60 л/мин / 60 l/min
Время наполнения до уровня перелива / Filling time	16 мин при 20 л/мин *16 min at 20 l/min*

37591

Отдельностоящая или встраиваемая ванна из материала Cristalplant (белый матовый) со сливом, размеры 180x96xh55, с боковым выступом. Возможна установка смесителя на борт ванны. Удостоверьтесь, что грузоподъемность плиты перекрытия соответствует спецификациям.
Freestanding or built-in bathtub in Cristalplant® (matt white) 180x96xh55 cm *with side ledge. Possible tap mounting on the ledge. Waste included.* ***Please check if the capacity load of the slab is in conformity with the specifications.***

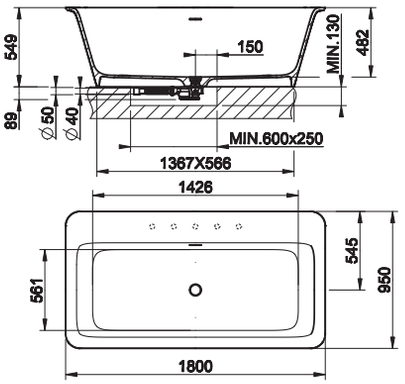



521	Cristalplant	Cristalplant	**11.055**

37592

Отдельностоящая или встраиваемая ванна из материала Cristalplant (белый матовый) со сливом, размеры 180x96xh55, с боковым выступом и установкой смесителя на борт ванны. Возможна окраска внешней поверхности ванны. Удостоверьтесь, что грузоподъемность плиты перекрытия соответствует спецификациям.
Freestanding bathtub in Cristalplant® (matt white) 180x96xh55 cm *with side ledge. External lacquering. Possible tap mounting on the ledge. Waste included.* ***Please check if the capacity load of the slab is in conformity with the specifications.***

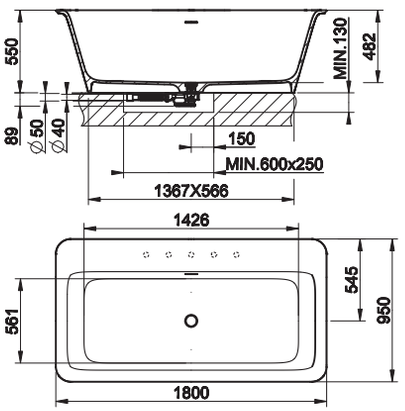



XXX	Cristalplant RAL Colour - codice RAL a richiesta/ custom RAL code on request		**12.436**

ТЕХНИЧЕСКИЕ ХАРАКТЕРИСТИКИ / TECHNICAL DATA
art_**37591/37592**

Вес / Weight	137 кг / 137 kg
Вместимость до уровня перелива / Overflow Water capacity	около 325 л / ca. 325 lt l
Слив воды через переливное отверстие Discharge of overflow	30 л/мин / 30 l/min
Слив воды через сточное отверстие / Discharge of drain	60 л/мин / 60 l/min
Время наполнения до уровня перелива / Filling time	16 мин при 20 л/мин *16 min at 20 l/min*



37573

Унитаз подвесной из керамики Bianco Europa (6 л), сиденье с плавным закрыванием. В комплект входят петли и боковые накладки в отделке 031 (отделки 149/080 возможны по запросу)
Wall hung WC (6 litres) in White Europe Ceramic, integrated siphon. Soft-closing hardware and lateral holes plugs included in 031 finishing, 149/080. finishings available on demand.

518	White Europe Ceramic	955

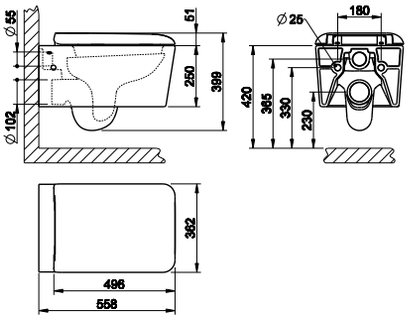



37575

Биде подвесное из керамики Bianco Europa с переливом и центральным отверстием под смеситель. В комплект входит пробка для перелива и боковые накладки в отделке 031 (отделки 149/080 возможны по запросу).
Wall hung bidet in in White Europe Ceramic with overflow waste with central hole for taps and fittings. Overflow cap and side covering caps included in 031 finishing, 149/080 finishings available on demand.

518	White Europe Ceramic	645

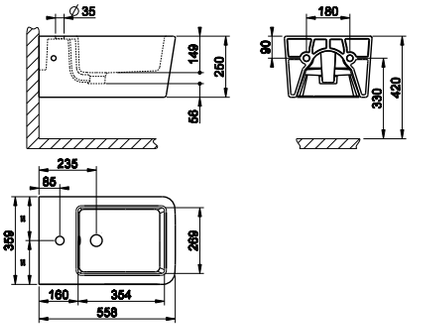



33823

Гигиенический душ настенный на 1/2".
Hydrobrush with 1/2" connection.

031	Хром	Chrome		682
149	Finox	Finox		887
706	Black Metal PVD	030	Copper PVD	1.009
299	Nero XL			853
707	Black Metal Brushed PVD	708	Copper Brushed PVD	1.078

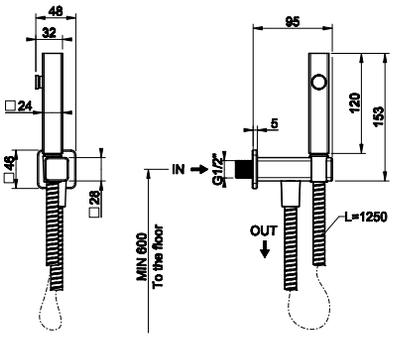



20021

Гигиенический душ на 1/2".
Shut-off douchette with 1/2" pipe connection.

031	Хром	Chrome	545
149	Finox	Finox	637

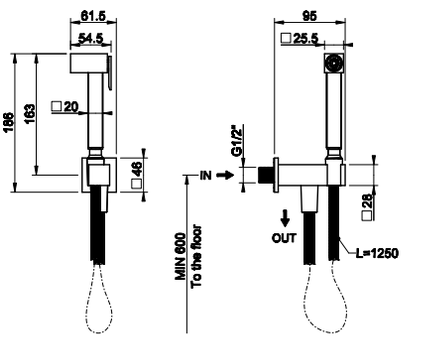



20023

Гигиенический душ на 1/2", вывод воды на 1/2".
Shut-off douchette hook with integrated 1/2" connection water outlet.

031	Хром	Chrome	578
149	Finox	Finox	670

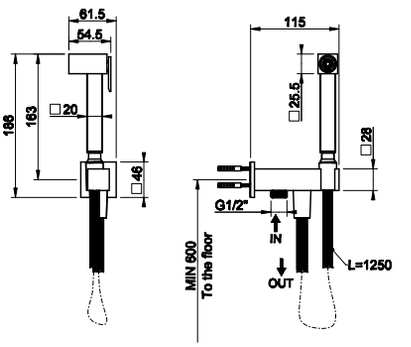

37521

Напольная раковина из материала Cristalplant (белый матовый), без перелива. Со сливом в пол. В комплект входит сифон и донный клапан решетчатый
Freestanding washbasin in Cristalplant® (matt white) without overflow waste. Floor drainage. Grille-plug and syphon included.

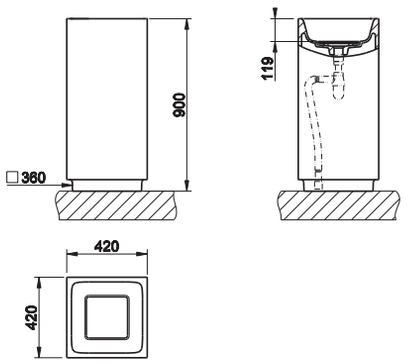



521	Cristalplant	Cristalplant	4.762

37523

Напольная раковина из материала Cristalplant (белый матовый), без перелива. Со сливом в стену. В комплект входит сифон и донный клапан решетчатый
Freestanding washbasin in Cristalplant® (matt white) without overflow waste. Wall drainage. Grille-plug and syphon included.

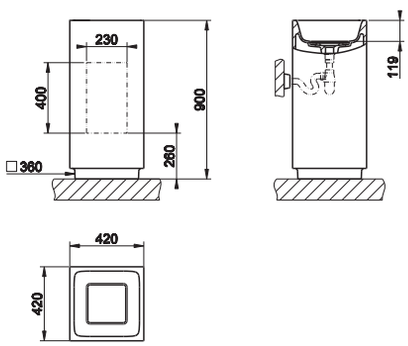



521	Cristalplant	Cristalplant	4.836

37527



Напольная раковина из материала Cristalplant (белый матовый), с переливом. Со сливом в пол. В комплект входит сифон и донный клапан решетчатый. Без отверстий под смесители, с разметкой под 3 отверстия.
Freestanding washbasin in Cristalplant® (matt white) with overflow waste. No holes for taps and fittings, fit for 3 holes. Floor drainage. Grille-plug and syphon included.

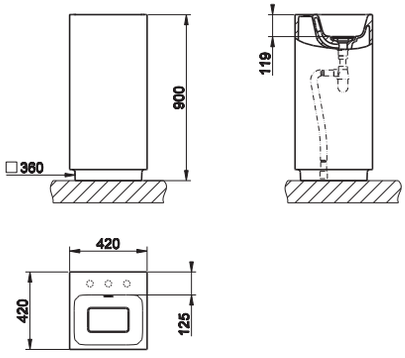

521	Cristalplant	Cristalplant	4.762

37526



Напольная раковина из материала Cristalplant (белый матовый), с переливом. Со сливом в стену. В комплект входит сифон и донный клапан решетчатый. Без отверстий под смесители, с разметкой под 3 отверстия.
Freestanding washbasin in Cristalplant® (matt white) with overflow waste. No holes for taps and fittings, fit for 3 holes. Wall drainage. Grille-plug and syphon included.

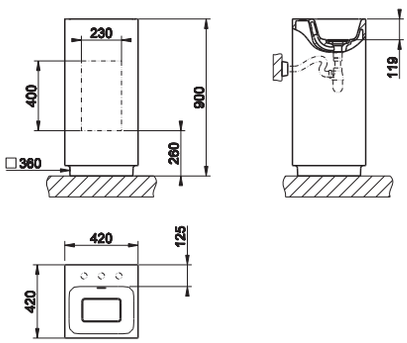

521	Cristalplant	Cristalplant	4.836

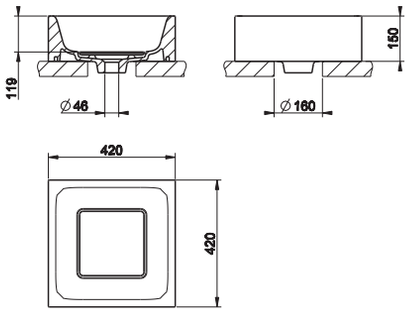

37571

Раковина подвесная или накладная из материала Cristalplant (белый матовый), без перелива.
Wall-mounted or counter washbasin in Cristalplant® (matt white) without overflow waste.

521	Cristalplant	Cristalplant	**2.095**



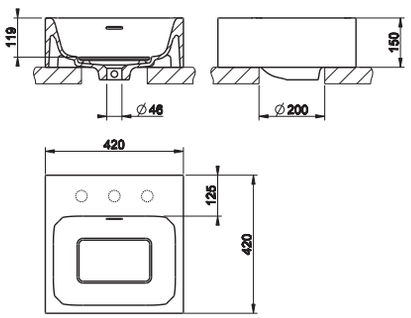

37572

Раковина подвесная или накладная из материала Cristalplant (белый матовый), с переливом. Без отверстий под смесители, с разметкой под 3 отверстия
Wall-mounted or counter washbasin in Cristalplant® (matt white) with overflow waste. No holes for taps and fittings, fit for 3 holes.

521	Cristalplant	Cristalplant	**2.095**



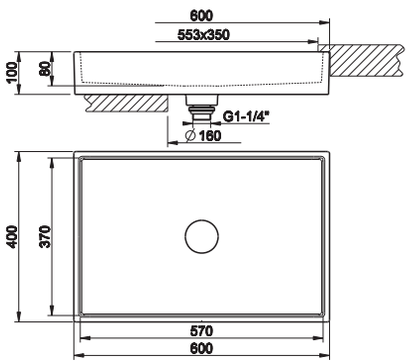

37541

Раковина накладная из керамики Bianco Europa, без перелива. В комплект входит донный клапан с керамической пробкой. Для установки под столешницу необходим комплект крепежей арт. R3772.
Counter or under counter washbasin in White Europe Ceramic, without overflow waste. Ceramic-plug waste included.
For under counter installation fixing kit item R3772 required.

516	White Europe Ceramic		**765**



R3772

Комплект крепежей для установки под столешницу арт.37541.
Fixing kit for under counter installation item 37541.

031	Хром	Chrome	**71**



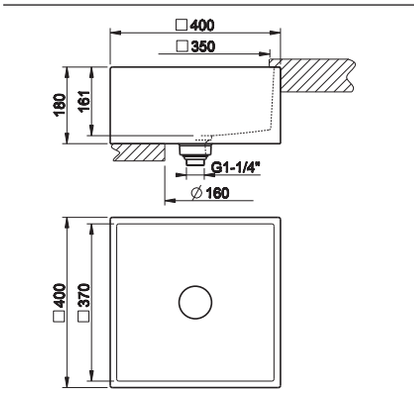

37543

Раковина накладная из керамики Bianco Europa, без перелива. В комплект входит донный клапан с керамической пробкой. Для установки под столешницу необходим комплект крепежей арт. R3773.
Counter or washbasin in White Europe Ceramic, without overflow waste. Ceramic-plug waste included.
For under counter installation fixing kit item R3773 required.

516	White Europe Ceramic		**783**



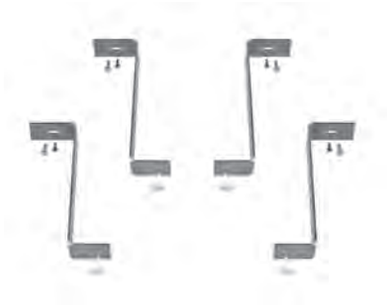

R3773

Комплект крепежей для установки под столешницу арт.37543.
Fixing kit for under counter installation item 37543.

031	Хром	Chrome	71



37537

Раковина подвесная или накладная из керамики Bianco Europa, со скрытым переливом. С центральным отверстием под смеситель, с разметкой под 3 отверстия. В комплект входит донный клапан "Stop&Go" с керамической пробкой.
Wall-mounted or counter washbasin in White Europe Ceramic, with hidden overflow waste. With central hole for taps and fittings, fit for 3 holes. Ceramic-plug "Stop&Go" waste included.

516	White Europe Ceramic	933

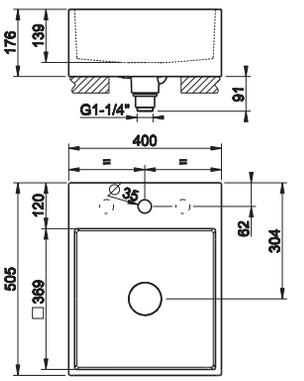



37539

Раковина подвесная или накладная из керамики Bianco Europa, со скрытым переливом. Без отверстий под смесители, с разметкой под 3 отверстия. В комплект входит донный клапан "Stop&Go" с керамической пробкой.
Wall-mounted or counter washbasin in White Europe Ceramic, with hidden overflow waste. No holes for taps and fittings, fit for 3 holes. Ceramic-plug "Stop&Go" waste included.

516	White Europe Ceramic	933

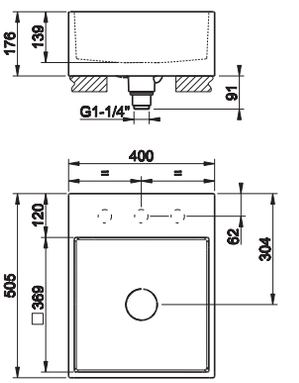



37531

Раковина подвесная или накладная из керамики Bianco Europa, со скрытым переливом. С центральным отверстием под смеситель, с разметкой под 6 отверстий. В комплект входит донный клапан "Stop&Go" с керамической пробкой.
Wall-mounted or counter washbasin in White Europe Ceramic, with hidden overflow waste. With central hole for taps and fittings, fit for 6 holes. Ceramic-plug "Stop&Go" waste included.

516	White Europe Ceramic	1.598

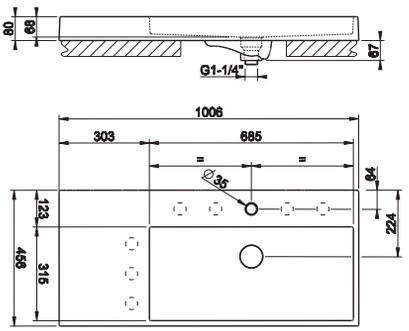



37533

Раковина подвесная или накладная из керамики Bianco Europa, со скрытым переливом. Без отверстий под смесители, с разметкой под 6 отверстий. В комплект входит донный клапан "Stop&Go" с керамической пробкой.
Wall-mounted or counter washbasin in White Europe Ceramic, with hidden overflow waste. No holes for taps and fittings, fit for 6 holes. Ceramic-plug "Stop&Go" waste included.

516	White Europe Ceramic	1.598

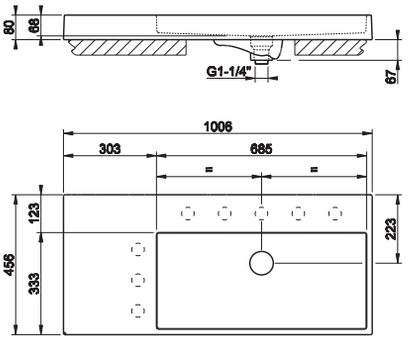

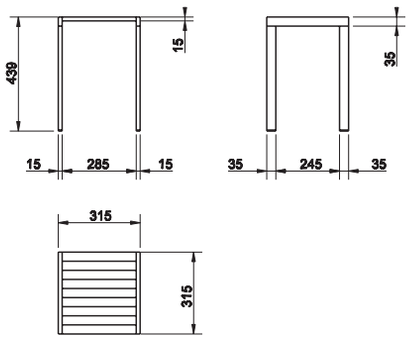

20981

Табурет.
Stool.



031	Хром	Chrome		1.188
149	Finox	Finox		1.543
706	Black Metal PVD	030	Copper PVD	1.760
099	Black XL			1.548
707	Black Metal Brushed PVD	708	Copper Brushed PVD	1.879

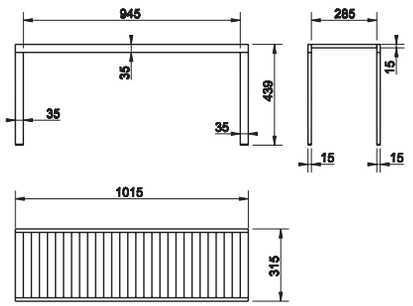

20984

Лавка.
Bench.



031	Хром	Chrome		1.736
149	Finox	Finox		2.254
706	Black Metal PVD	030	Copper PVD	2.570
099	Black XL			2.260
707	Black Metal Brushed PVD	708	Copper Brushed PVD	2.744

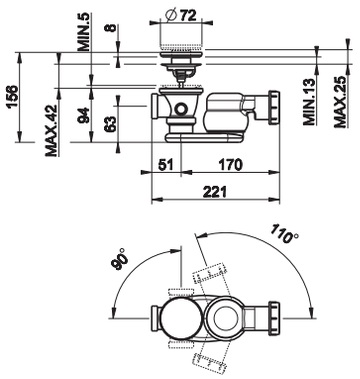

42029

Слив для ванны автоматический “Stop&Go”, полиэтиленовый с пробкой из материала Cristalplant® (белый матовый).
“Stop&Go” authomatic waste for bath tub in polyethylene, with Cristalplant® (matt white) plug.



031	Хром	Chrome	336

42117

Сиденье для унитаза из термоотверждающихся смол для арт. 37573.
Thermo-hardening WC seat.



031	Хром	Chrome	260

37584

Петли плавного закрывания и пробки для боковых отверстий для арт. 37573.
Soft-closing hardware and lateral holes plugs.



031	Хром	Chrome		133
149	Finox	Finox		170
706	Black Metal PVD	030	Copper PVD	200
707	Black Metal Brushed PVD	708	Copper Brushed PVD	214



37587

Пробка для перелива с пробками для боковых отверстий для арт. 37575.
Finished cover cap for overflow waste with lateral hole plugs.

031	Хром	Chrome		76
149	Finox	Finox		98
706	Black Metal PVD	030	Copper PVD	112
707	Black Metal Brushed PVD	708	Copper Brushed PVD	119



01309

Автоматический донный клапан "Stop&Go" на 1 1/4" для раковины, с переливом. Керамическая пробка.
1 1/4" automatic basin waste "Stop&Go", with overflow. Ceramic plug.

031	Хром	Chrome	175

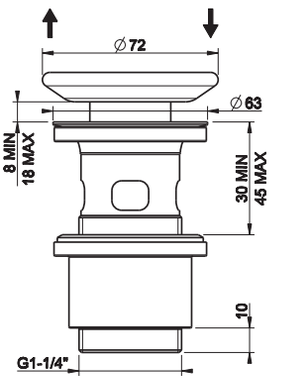



01311

Донный клапан для раковины на 1 1/4" свободного слива, без перелива. Пробка керамическая.
1 1/4" basin waste always open, without overflow. Ceramic plug.

031	Хром	Chrome	139

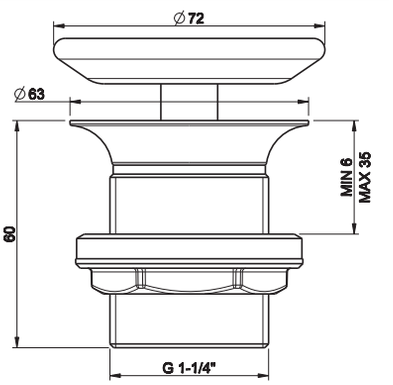



01313

Решетчатый донный клапан свободного слива.
Grille free-flow waste.

031	Хром	Chrome	89

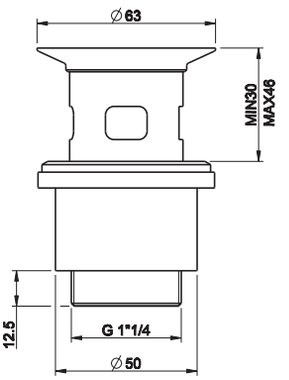



29454

Сифон полиэтиленовый на 1 1/4".
1 1/4" polyethylene syphon.

031	Хром	Chrome	54

R3907

Сливная гофрированная полиэтиленовая трубка на 1 1/4", слив Ø40.
Polyethylene extensible drainage-pipe for item, 1 1/4" connection, Ø40.



031	Хром	Chrome	48

29455

Сливная гофрированная полиэтиленовая трубка на 1 1/4", слив Ø32.
Polyethylene extensible drainage-pipe for item, 1 1/4" connection, Ø32.



031	Хром	Chrome	45

GESSI®

ELEGANZA

Finiture/Finishes_____ p. 423
Lavabo/Basin_____ p. 425
Bidet_____ p. 427
Vasca/Bath_____ p. 429
Doccia/Shower_____ p. 435
Accessori/Accessories_____ p. 445
Vasche/Bathtubs_____ p. 452
Sanitari/Sanitary Ware_____ p. 453
Lavabi/Washbasins_____ p. 454
Specchi/Mirrors_____ p. 458

GESSI

IS-PVD TREATMENT



IS-PVD - это усовершенствованная технология нанесения тончайшей металлической пленки в вакууме.
Покрытие IS-PVD обладает уникальными характеристиками, касающимися как качества нанесенной пленки, так и технологии производства.
Инновативность заключается также в возможности создания эксклюзивных цветов и высокой прочности покрытия.

Производственный процесс
Компоненты, предназначенные для обработки, помещаются в специальную вакуумную камеру под давлением 5-10 мбар.
Внутри камеры создаются пары таких элементов как цирконий и титан, которые и формируют покрытие, конденсируясь в субстрате. Конденсации способствует контролируемая подача рабочего и реакционного газов (аргона, азота и метана).

IS-PVD is an enhanced vacuum technology for thin film deposition.
The new IS-PVD coatings have unique characteristics for both, surface quality and advanced production processes.
Exclusive colours and high technical features define IS-PVD coatings innovation.

The process
Components to be treated are set in a chamber which is then vacuum-sealed at pressures of 5-10 mbar.
Inside the chamber titanium and zirconium vapours, which will form the coating, are produced.
Vapours spread in the chamber and condense deep in the substrates. Condensation develops in the presence of process gases (argon, nitrogen and methane) that are introduced into the chamber in a controlled way.
Added to condensation, these chemical processes form compounds that are different from the starting ones.

GESSI

Стандартные отделки / Standard finishings



#031
Хром
Chrome



#149
Finox
Finox



#080
Золото CCP
Gold CCP



#713
Античная латунь
Antique Brass

Отделки по запросу / Finishings available on request



#087
Шлифованное золото
Gold CCP Brushed



#706 P.V.D.

Black Metal



#030 P.V.D.
Медь
Copper

GESSI



46001



46003



46012

ELEGANZA



45089_46090



44697_46088



46100
46112_46106



46001

Смеситель для раковины с донным клапаном на 1 1/4", соединительные шланги на 3/8".
Basin mixer, with 1 1/4" pop-up waste and flexible hoses with 3/8" connections.

031	Хром	Chrome		606
149	Finox	Finox		788
080	Gold CCP	087	Gold brushed CCP	1.381
713	Antique Brass			958
706	Black Metal PVD	030	Copper PVD	897

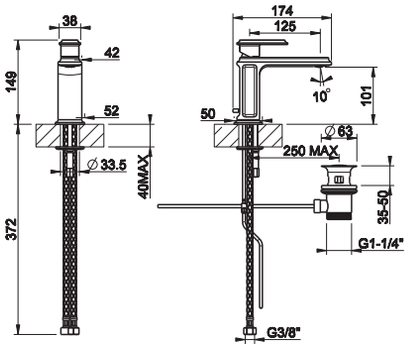



46003

Смеситель для раковины высокий с донным клапаном на 1 1/4", соединительные шланги на 3/8".
High version basin mixer, with 1 1/4" pop-up waste and flexible hoses with 3/8" connections.

031	Хром	Chrome		781
149	Finox	Finox		1.014
080	Gold CCP	087	Gold brushed CCP	1.778
713	Antique Brass			1.232
706	Black Metal PVD	030	Copper PVD	1.155

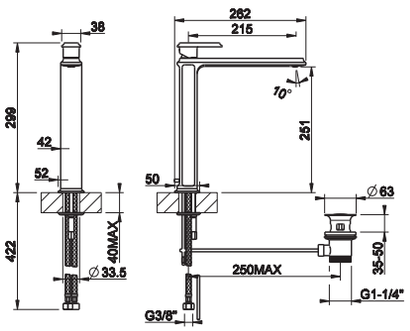



46002

Смеситель для раковины, соединительные шланги на 3/8", без донного клапана.
Basin mixer, flexible hoses with 3/8" connections, without waste.

031	Хром	Chrome		494
149	Finox	Finox		643
080	Gold CCP	087	Gold brushed CCP	1.123
713	Antique Brass			781
706	Black Metal PVD	030	Copper PVD	731

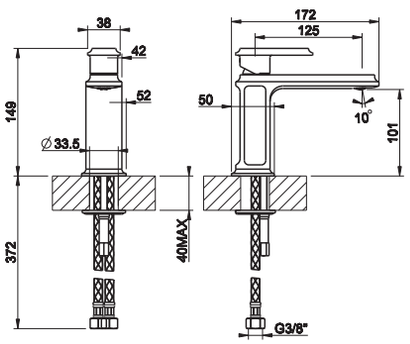



46004

Смеситель для раковины высокий, соединительные шланги на 3/8", без донного клапана.
High version basin mixer, flexible hoses with 3/8" connections, without waste.

031	Хром	Chrome		727
149	Finox	Finox		947
080	Gold CCP	087	Gold brushed CCP	1.658
713	Antique Brass			1.150
706	Black Metal PVD	030	Copper PVD	1.076

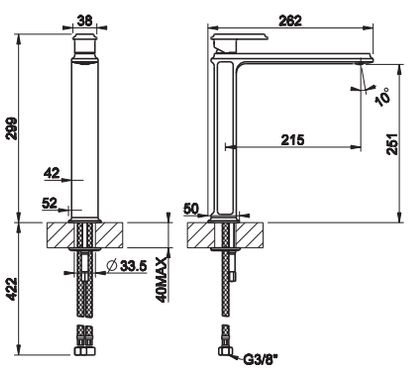



46011

Смеситель для раковины на 3 отверстия, соединительные шланги на 3/8", без донного клапана
Three-hole basin mixer with spout, flexible hoses with 3/8" connections, without waste.

031	Хром	Chrome		963
149	Finox	Finox		1.252
080	Gold CCP	087	Gold brushed CCP	2.195
713	Antique Brass			1.521
706	Black Metal PVD	030	Copper PVD	1.426

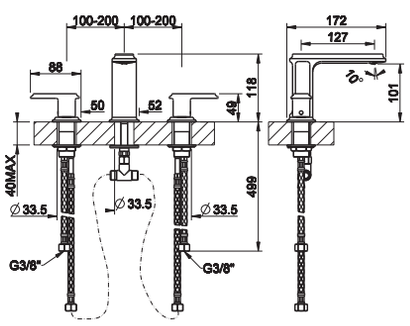

46012

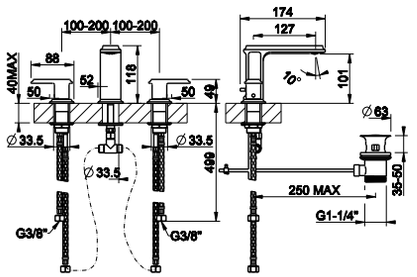

Смеситель для раковины на 3 отверстия с донным клапаном на 1 1/4", соединительные шланги на 3/8".
Three-hole basin mixer with spout, with 1 1/4" pop-up waste and flexible hoses with 3/8" connections.



031	Хром	Chrome		1.029
149	Finox	Finox		1.338
080	Gold CCP	087	Gold brushed CCP	2.346
713	Antique Brass			1.626
706	Black Metal PVD	030	Copper PVD	1.525

44697 + 46088

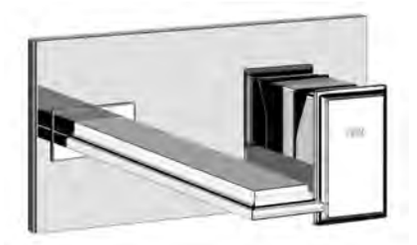

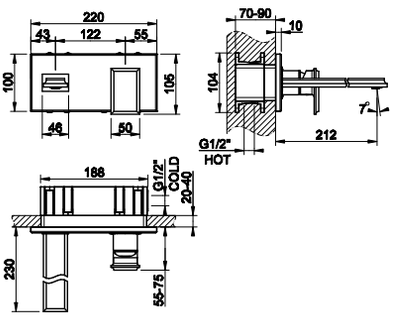

44697

Герметичная встраиваемая часть для смесителя с изливом.
Watertight built-in part for mixer with spout.



031	Хром	Chrome		210

46088

Внешние части для встраиваемого однорычажного смесителя с изливом, без донного клапана.
External parts for built-in mixer with spout, without waste.



031	Хром	Chrome		640
149	Finox	Finox		899
080	Gold CCP	087	Gold brushed CCP	1.741
713	Antique Brass			1.140
706	Black Metal PVD	030	Copper PVD	1.054

45089 + 46090



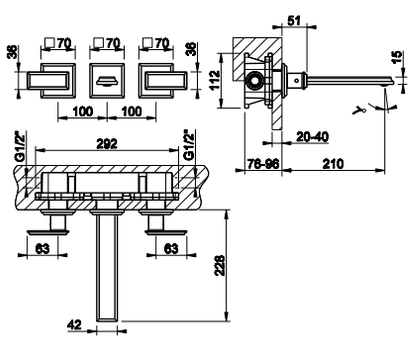

45089

Герметичная встраиваемая часть для смесителя с изливом.
Watertight built-in part for mixer with spout.



031	Хром	Chrome		401

46090

Внешние части для встраиваемого смесителя для раковины на 3 отверстия с изливом, без донного клапана.
External parts for built-in three-hole basin mixer with spout, without waste.



031	Хром	Chrome		784
149	Finox	Finox		1.140
080	Gold CCP	087	Gold brushed CCP	2.297
713	Antique Brass			1.470
706	Black Metal PVD	030	Copper PVD	1.352

ELEGANZA

46100



Настенный излив на 1/2”, комбинируемый с удаленным управлением 46112+46106 (не входит в комплект).
Wall-mounted spout, 1/2” connections with separate control 46112+46106 (not included).

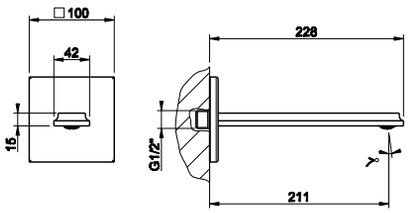

031	Хром	Chrome		384
149	Finox	Finox		499
080	Gold CCP	087	Gold brushed CCP	872
713	Antique Brass			605
706	Black Metal PVD	030	Copper PVD	566

46112



Герметичная встраиваемая часть для смесителя однорычажного.
Watertight uilt-in part for one-way mixer.

031	Хром	Chrome		178

46112 + 46106



46106



Внешние части для встраиваемого однорычажного смесителя, на 1/2”, картридж Ø35 мм,одна позиция.
External parts for item built-in mixer, with 1/2" connections, Ø35 cartridge, one-way.

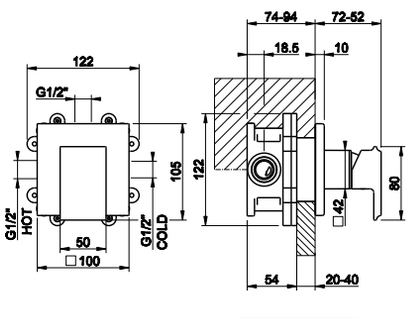

031	Хром	Chrome		348
149	Finox	Finox		497
080	Gold CCP	087	Gold brushed CCP	982
713	Antique Brass			637
706	Black Metal PVD	030	Copper PVD	587

46007



Смеситель однорычажный для биде с донным клапаном на 1 1/4”, соединительные шланги на 3/8”.
Bidet mixer, with 1 1/4" pop-up waste and flexible hoses with 3/8" connections.

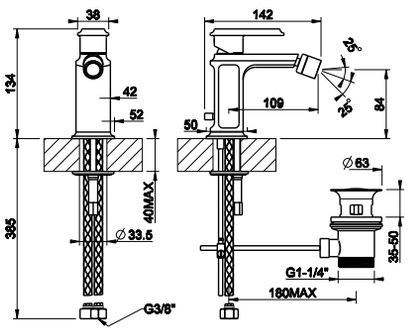

031	Хром	Chrome		606
149	Finox	Finox		788
080	Gold CCP	087	Gold brushed CCP	1.381
713	Antique Brass			958
706	Black Metal PVD	030	Copper PVD	897

GESSI®



ELEGANZA
bath

46013

Смеситель однорычажный наружный для ванны с автоматическим переключателем ванна-душ.
External bath mixer with automatic bath/shower diverter.



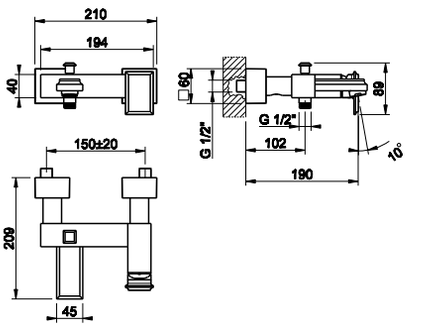

031	Хром	Chrome		947
149	Finox	Finox		1.230
080	Gold CCP	087	Gold brushed CCP	2.158
713	Antique Brass			1.495
706	Black Metal PVD	030	Copper PVD	1.401

46045

Смеситель для ванны на 3 отверстия с изливом.
Three-hole bath mixer with tub-filler spout.



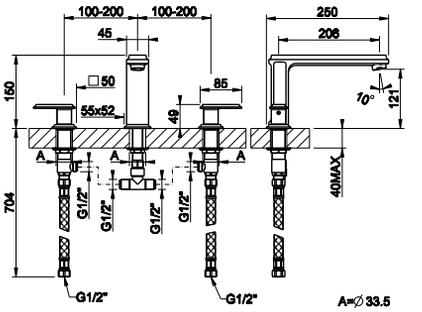

031	Хром	Chrome		1.230
149	Finox	Finox		1.600
080	Gold CCP	087	Gold brushed CCP	2.805
713	Antique Brass			1.945
706	Black Metal PVD	030	Copper PVD	1.822

46043

Смеситель для ванны на 3 отверстия для наполнения через слив-перелив с переключателем и шлангом 1,50 м.
Three-hole bath mixer with diverter, 1/2 fitting and 1,50 m flexible hose. To be used with overflow filler.



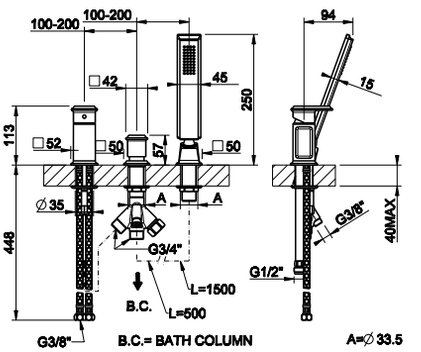

031	Хром	Chrome		1.173
149	Finox	Finox		1.525
080	Gold CCP	087	Gold brushed CCP	2.673
713	Antique Brass			1.682
706	Black Metal PVD	030	Copper PVD	1.735

46037

Смеситель для ванны на 4 отверстия, с переключателем, изливом и шлангом 1,50 м.
Four-hole bath mixer with tub-filler spout and diverter, 1/2 fitting and 1,50 m flexible hose.



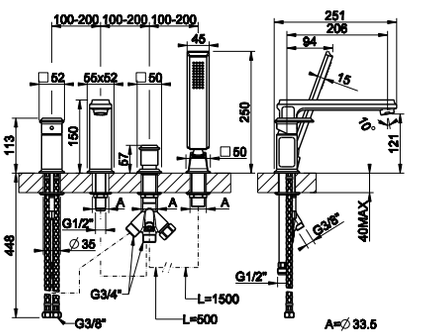

031	Хром	Chrome		1.627
149	Finox	Finox		2.115
080	Gold CCP	087	Gold brushed CCP	3.710
713	Antique Brass			2.572
706	Black Metal PVD	030	Copper PVD	2.409

46040

Смеситель для ванны на 5 отверстий, с переключателем, изливом и шлангом 1,50 м.
Five-hole bath mixer with tub-filler spout and diverter, 1/2 fitting and 1,50 m flexible hose.



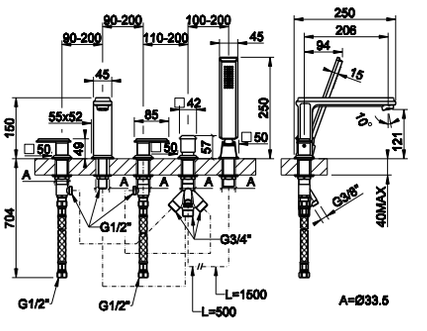

031	Хром	Chrome		1.884
149	Finox	Finox		2.448
080	Gold CCP	087	Gold brushed CCP	4.294
713	Antique Brass			2.976
706	Black Metal PVD	030	Copper PVD	2.788

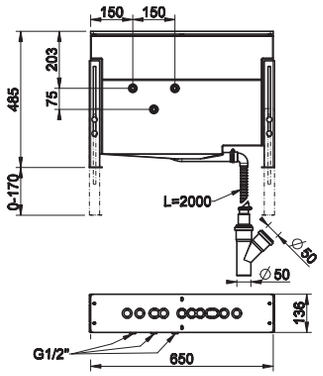

01669

Монтажный бокс с каркасом для смесителя на борт ванны.
Mounting box for bath group.



031	Хром	Chrome	1.245

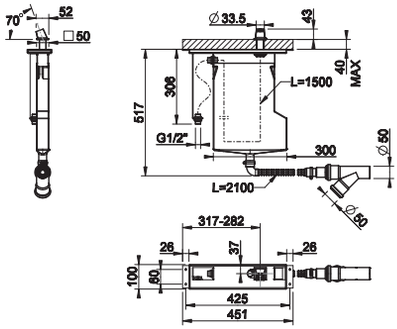

01770

Система сбора воды для ручного гибкого душа, устанавливаемая на борт ванны. Не подходит для артикулов 01669, 01658, 01663 и 01664.
Pull-out handshower drain kit. Not fitting items 01669, 01658, 01663 and 01664.



031	Хром	Chrome		954
149	Finox	Finox		1.145
080	Gold CCP	087	Gold brushed CCP	1.948
713	Antique Brass			1.337
706	Black Metal PVD	030	Copper PVD	1.240

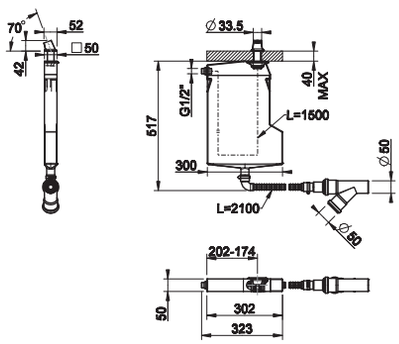

01771

Система сбора воды для ручного гибкого душа, устанавливаемая на борт ванны. Не подходит для артикулов 01669, 01658, 01663 и 01664.
Pull-out handshower drain kit. Not fitting items 01669, 01658, 01663 and 01664.



031	Хром	Chrome		728
149	Finox	Finox		874
080	Gold CCP	087	Gold brushed CCP	1.487
713	Antique Brass			1.019
706	Black Metal PVD	030	Copper PVD	947

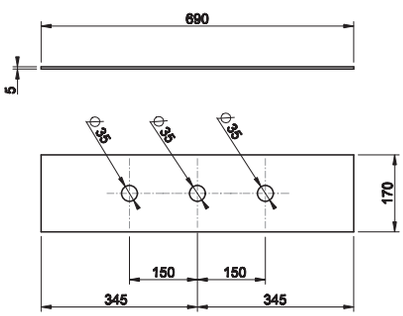

01663

Пластина на 3 отверстия для монтажного бокса.
Three-hole finishing plate for mounting box.



031	Хром	Chrome		409
149	Finox	Finox		513
080	Gold CCP	087	Gold brushed CCP	908
713	Antique Brass			646
706	Black Metal PVD	030	Copper PVD	606

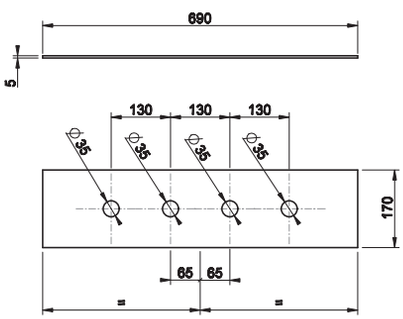

01664

Пластина на 4 отверстия для монтажного бокса.
Four-hole finishing plate for mounting box.



031	Хром	Chrome		409
149	Finox	Finox		513
080	Gold CCP	087	Gold brushed CCP	908
713	Antique Brass			646
706	Black Metal PVD	030	Copper PVD	606



01758

Пластина на 5 отверстий для монтажного бокса.
Five-hole finishing plate for mounting box.

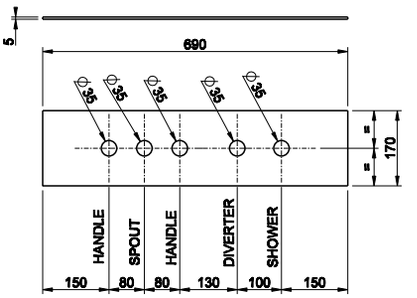

031	Хром	Chrome		409
149	Finox	Finox		513
080	Gold CCP	087	Gold brushed CCP	908
713	Antique Brass			646
706	Black Metal PVD	030	Copper PVD	606

46103

Излив для ванны с уда ленным управлением (не входит в комплект).
Bath spout with separate control (not included).

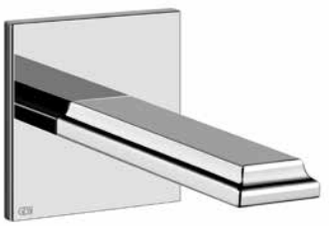

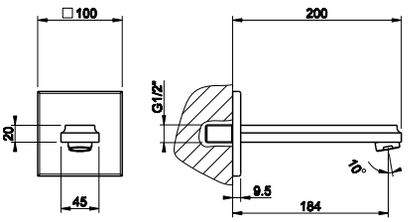

031	Хром	Chrome		413
149	Finox	Finox		538
080	Gold CCP	087	Gold brushed CCP	941
713	Antique Brass			654
706	Black Metal PVD	030	Copper PVD	612

46189

Встраиваемая часть для напольного смесителя для ванны с душевой лейкой.
Built-in part for freestanding bath mixer.



031	Хром	Chrome	383

46189 + 46129



46129

Внешние части для напольного смесителя для ванны с душевой лейкой.
External parts for freestanding external bath mixer with handshower.



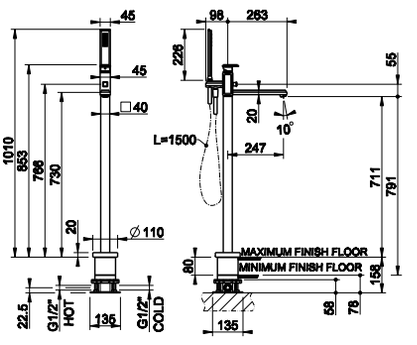

031	Хром	Chrome		2.026
149	Finox	Finox		2.755
080	Gold CCP	087	Gold brushed CCP	5.133
713	Antique Brass			3.434
706	Black Metal PVD	030	Copper PVD	3.191

44639 + 46136



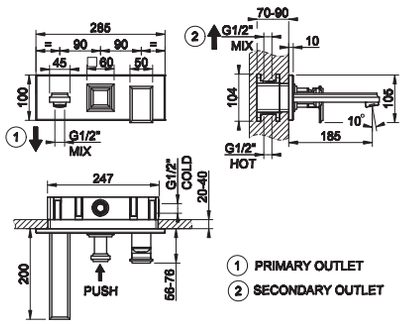

44639

Встраиваемая часть для смесителя на 2 выхода.
Built-in part for two-way mixer.



031	Хром	Chrome	346

46136

Внешние части для встраиваемого смесителя на 2 выхода, с изливом и переключателем
External parts for two-way built-in shower mixer with tub-filler spout and diverter.



031	Хром	Chrome		1.040
149	Finox	Finox		1.460
080	Gold CCP	087	Gold brushed CCP	2.832
713	Antique Brass			1.852
706	Black Metal PVD	030	Copper PVD	1.706

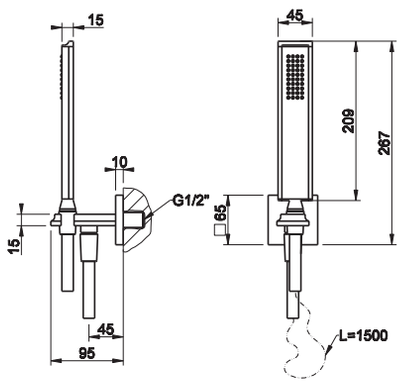

46127

Душевой комплект, состоящий из вывода воды на 1/2”, держателя, шланга 1,50 м и душевой лейки с защитой от известкового налёта.
Shower set composed by 1/2” connection water outlet, shower hook, 1,50 m flexible hose and antilimestone handshower.



031	Хром	Chrome		475
149	Finox	Finox		618
080	Gold CCP	087	Gold brushed CCP	1.084
713	Antique Brass			750
706	Black Metal PVD	030	Copper PVD	704

GESSI

ELEGANZA
shower



46031

Смеситель наружный для душа.
External shower mixer.



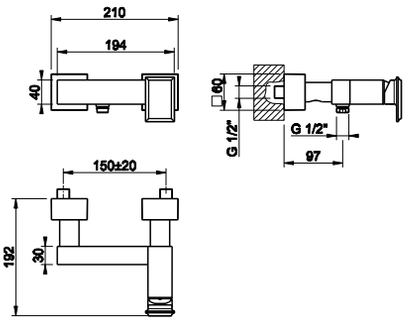

031	Хром	Chrome		783
149	Finox	Finox		1.019
080	Gold CCP	087	Gold brushed CCP	1.783
713	Antique Brass			1.235
706	Black Metal PVD	030	Copper PVD	1.159

46111

Смеситель термостатический наружный для душа.
External shower thermostatic mixer.



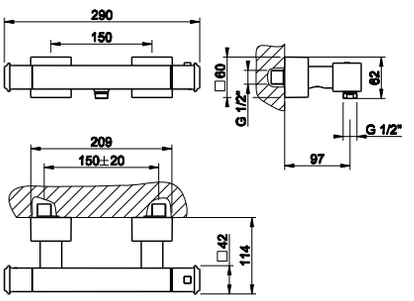

031	Хром	Chrome		889
149	Finox	Finox		1.157
080	Gold CCP	087	Gold brushed CCP	2.025
713	Antique Brass			1.404
706	Black Metal PVD	030	Copper PVD	1.316

44655

Герметичная встраиваемая часть для смесителя однорычажного.
Watertight built-in part for one-way mixer.



031	Хром	Chrome	141

44655 + 46061



46061

Внешние части для встраиваемого однорычажного смесителя, на 1/2”, картридж Ø35 мм,одна позиция.
External parts for built-in mixer, with 1/2” connections, Ø35 cartridge, one-way.



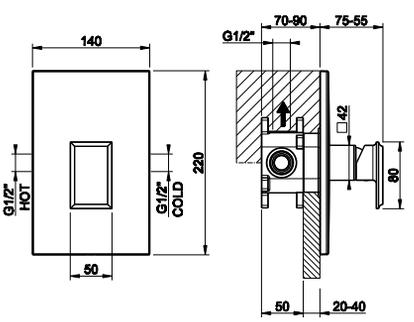

031	Хром	Chrome		348
149	Finox	Finox		497
080	Gold CCP	087	Gold brushed CCP	982
713	Antique Brass			637
706	Black Metal PVD	030	Copper PVD	587

44673 + 46079



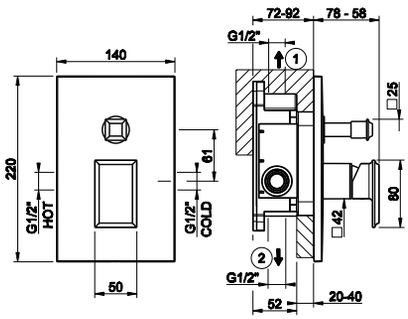

44673

Встраиваемая часть для смесителя на 2 выхода.
Watertight built-in part for two-way mixer.

031	Хром	Chrome	181



46079

Внешние части для встраиваемого однорычажного смесителя, на 1/2", картридж Ø35 мм, две позиции с автоматическим переключателем ванна/душ.
External parts for built-in mixer, with 1/2" connections, Ø35 cartridge, two-way and automatic bath/shower diverter.

031	Хром	Chrome		489
149	Finox	Finox		690
080	Gold CCP	087	Gold brushed CCP	1.354
713	Antique Brass			880
706	Black Metal PVD	030	Copper PVD	813



R4012

Система защиты от обратного тока воды UNI EN 1717. Подходит для арт 44673, 44639
Non-return system (optional), UNI EN 1717 certified, compatible with 44673, 44639.

031	Хром	Chrome	30



09269 + 46232



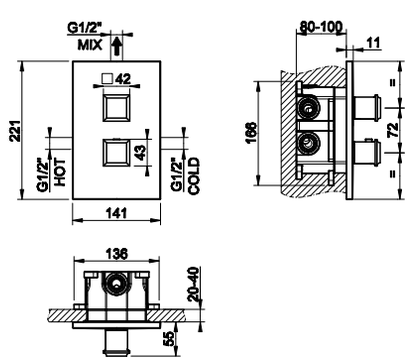

09269

Встраиваемые части для термостатического смесителя на один выход.
Built-in part for one-way thermostatic mixer.

031	Хром	Chrome	476



46232

Внешние части для термостатического смесителя, с подключением на 3/4", фильтрами и вентилем с керамическими дисками, на одну позицию на 1/2".
External parts for thermostatic mixer with 3/4" connections, filters and 1/2" one way-diverter with ceramic discs.

031	Хром	Chrome		708
149	Finox	Finox		1.070
080	Gold CCP	087	Gold brushed CCP	2.254
713	Antique Brass			1.409
706	Black Metal PVD	030	Copper PVD	1.288





09269

Встраиваемые части для термостатического смесителя на два выхода.
Built-in part for two-way thermostatic mixer.

031	Хром	Chrome	476

09269 + 46234





46234

Внешние части для термостатического смесителя, с подключением на 3/4", фильтрами и переключателем с керамическими дисками, на две позиции на 1/2".
External parts for thermostatic mixer with 3/4" connections, filters and 1/2" two-way diverter with ceramic discs.

031	Хром	Chrome		708
149	Finox	Finox		1.070
080	Gold CCP	087	Gold brushed CCP	2.254
713	Antique Brass			1.409
706	Black Metal PVD	030	Copper PVD	1.288

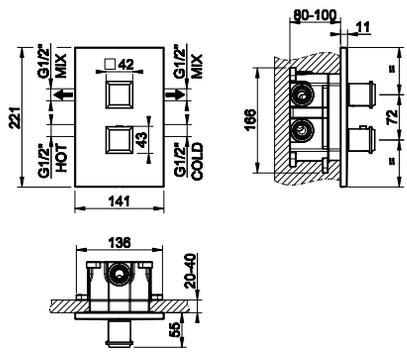



09269

Встраиваемые части для термостатического смесителя на три выхода.
Built-in part for three-way thermostatic mixer.

031	Хром	Chrome	476

09269 + 46236





46236

Внешние части для термостатического смесителя, с подключением на 3/4", фильтрами и переключателем с керамическими дисками, на три позиции на 1/2".
External parts for thermostatic mixer with 3/4" connections, filters and 1/2" three-way diverter with ceramic discs.

031	Хром	Chrome		708
149	Finox	Finox		1.070
080	Gold CCP	087	Gold brushed CCP	2.254
713	Antique Brass			1.409
706	Black Metal PVD	030	Copper PVD	1.288

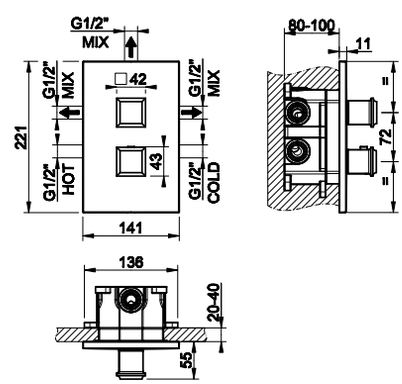

46155

Душевая головка для настенного крепления.
Wall-fixing headshower.



238	Mirror Steel	Mirror Steel	2.045

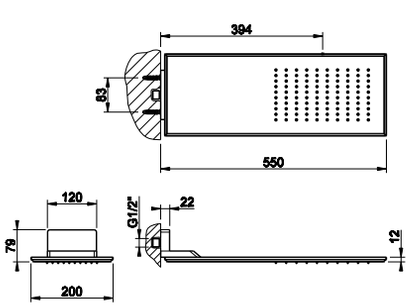

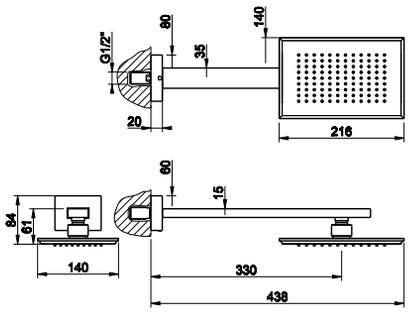

46148

Душевая головка шарнирная для настенного крепления на 1/2" с защитой от известкового налёта

Wall-mounted adjustable and antilimestone showerhead, 1/2" connections.



031	Хром	Chrome		1.164
149	Finox	Finox		1.515
080	Gold CCP	087	Gold brushed CCP	2.655
713	Antique Brass			1.840
706	Black Metal PVD	030	Copper PVD	1.725

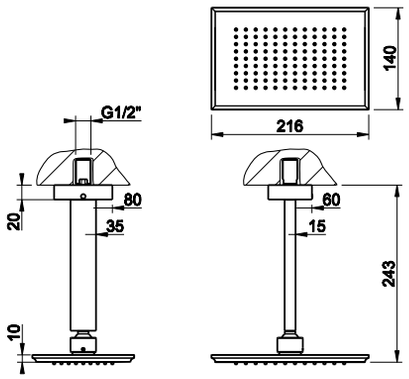

46152

Душевая головка шарнирная для потолочного крепления на 1/2" с защитой от известкового налёта, высота 243 мм.

Ceiling-mounted adjustable and antilimestone showerhead, 243 mm length, 1/2" connections.



031	Хром	Chrome		1.092
149	Finox	Finox		1.421
080	Gold CCP	087	Gold brushed CCP	2.490
713	Antique Brass			1.727
706	Black Metal PVD	030	Copper PVD	1.619

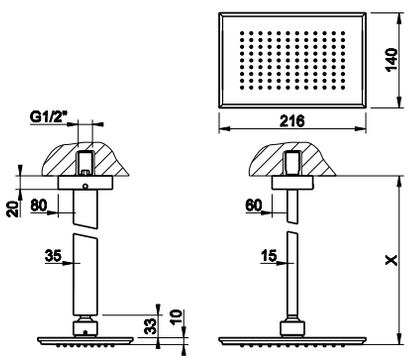

46150

Душевая головка потолочная, высота изготавливается под заказ (мин 115 макс 1865 мм), на 1/2", с защитой от известкового налёта.

Ceiling-mounted antilimestone showerhead, length on request (min 115 max 1865 mm), 1/2" connections.



031	Хром	Chrome		1.553
149	Finox	Finox		2.019
080	Gold CCP	087	Gold brushed CCP	3.540
713	Antique Brass			2.454
706	Black Metal PVD	030	Copper PVD	2.299

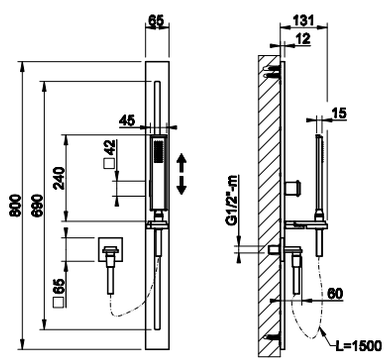

46144

Штанга в комплекте с душевой лейкой с защитой от известкового налёта, шланг 1,50 м, вывод воды из стены.

Sliding rail with antilimestone handshower, 1,50 m flexible hose and water outlet.



031	Хром	Chrome		2.122
149	Finox	Finox		2.750
080	Gold CCP	087	Gold brushed CCP	4.803
713	Antique Brass			3.353
706	Black Metal PVD	030	Copper PVD	3.139

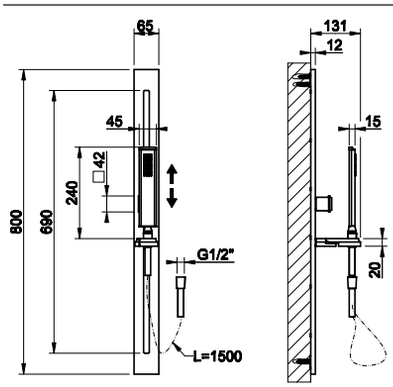

46145

Штанга в комплекте с душевой лейкой с защитой от известкового налёта, шланг 1,50 м.

Sliding rail with antilimestone handshower and 1,50 m flexible hose.



031	Хром	Chrome		1.922
149	Finox	Finox		2.490
080	Gold CCP	087	Gold brushed CCP	4.347
713	Antique Brass			3.037
706	Black Metal PVD	030	Copper PVD	2.843



46142

Asta saliscendi. Da completare con doccetta 46154 e flessibile 01637. Installazione orizzontale o verticale.
Sliding rail, to be completed with handshower 46154, and flexible hose 01637. Either vertical or horizontal installation.

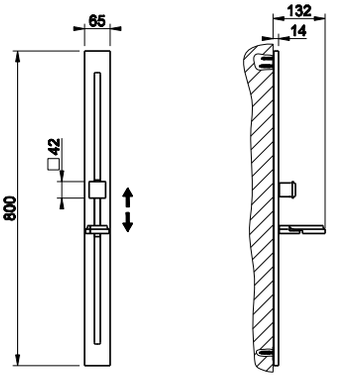

031	Хром	Chrome		1.770
149	Finox	Finox		2.300
080	Gold CCP	087	Gold brushed CCP	4.034
713	Antique Brass			2.796
706	Black Metal PVD	030	Copper PVD	2.618



44639

Встраиваемая часть для смесителя на 2 выхода.
Watertight built-in part for two-way mixer.

031	Хром	Chrome	346

44639 + 46138





46138

Внешние части для встраиваемого однорычажного смесителя на 2 позиции с переключателем, подводом воды и держателем душевой лейки. Комплектуется с душевой лейкой арт. 46154 и шлангом 01637.
External parts for two-way built-in shower mixer with diverter, water outlet and handshower hook. To be completed with handshower 46154, and flexible hose 01637.

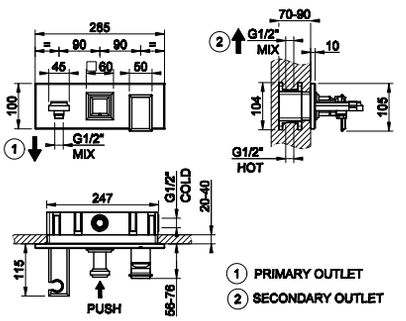

031	Хром	Chrome		970
149	Finox	Finox		1.371
080	Gold CCP	087	Gold brushed CCP	2.675
713	Antique Brass			1.742
706	Black Metal PVD	030	Copper PVD	1.609



44639

Встраиваемая часть для смесителя на 2 выхода.
Watertight built-in part for two-way mixer.

031	Хром	Chrome	346

44639 + 46140





46140

Внешние части для встраиваемого однорычажного смесителя на 2 позиции с переключателем, подводом воды и держателем душевой лейки. Комплектуется с душевой лейкой арт. 46154 и шлангом 01637.
External parts for two-way built-in shower mixer with diverter, water outlet and handshower hook. To be completed with handshower 46154, and flexible hose 01637.

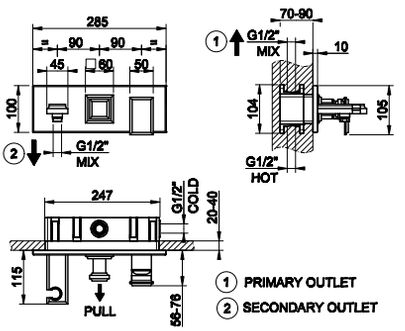

031	Хром	Chrome		970
149	Finox	Finox		1.371
080	Gold CCP	087	Gold brushed CCP	2.675
713	Antique Brass			1.742
706	Black Metal PVD	030	Copper PVD	1.609

R4012

Система защиты от обратного тока воды UNI EN 1717. Подходит для арт 44673, 44639
Non-return system (optional), UNI EN 1717 certified, compatible with 44673, 44639.



031	Хром	Chrome	30

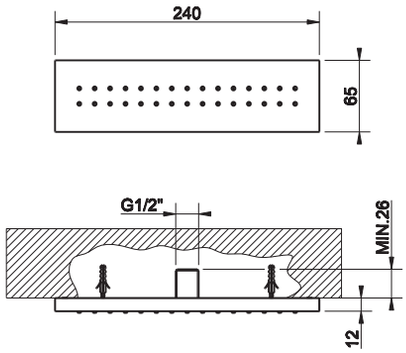

32975

Боковая форсунка.
Lateral body jet.

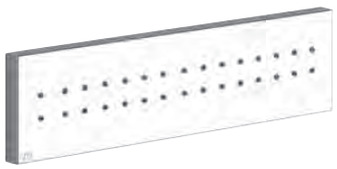

031	Хром	Chrome		545
149	Finox	Finox		789
080	Gold CCP	087	Gold brushed CCP	1.244
713	Antique Brass			862
706	Black Metal PVD	030	Copper PVD	807

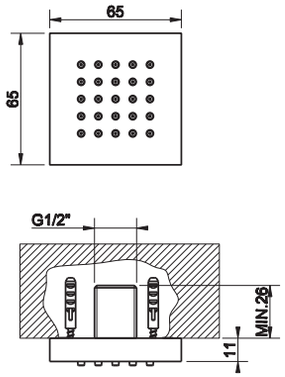

32973

Боковая форсунка.
Lateral body jet.



031	Хром	Chrome		249
149	Finox	Finox		360
080	Gold CCP	087	Gold brushed CCP	566
713	Antique Brass			394
706	Black Metal PVD	030	Copper PVD	369

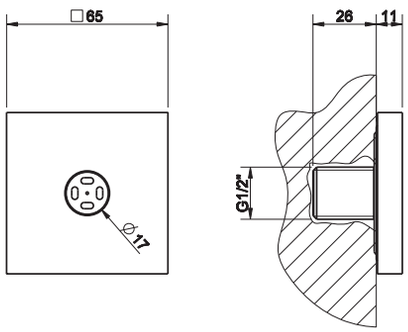

32979

Боковая форсунка с распылителем.
Wall-mounted atomizer jet.



031	Хром	Chrome		215
149	Finox	Finox		276
080	Gold CCP	087	Gold brushed CCP	490
713	Antique Brass			340
706	Black Metal PVD	030	Copper PVD	319

32987



Встраиваемая часть для поворотной боковой форсунки.
Built-in parts for adjustable lateral body jet.

031	Хром	Chrome	166

32987 + 32984



32984



Внешние части для поворотной боковой встраиваемой форсунки.
External parts for built-in adjustable lateral body jet.

031	Хром	Chrome		331
149	Finox	Finox		470
080	Gold CCP	087	Gold brushed CCP	755
713	Antique Brass			527
706	Black Metal PVD	030	Copper PVD	570

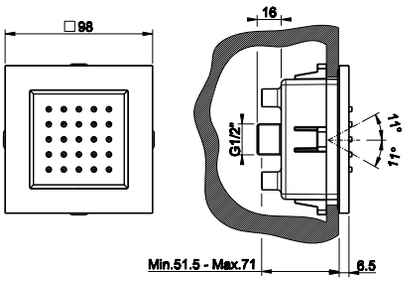

46154



Душевая лейка с защитой от известкового налёта.
Antilimestone handshower.

031	Хром	Chrome		188
149	Finox	Finox		246
080	Gold CCP	087	Gold brushed CCP	430
713	Antique Brass			298
706	Black Metal PVD	030	Copper PVD	280

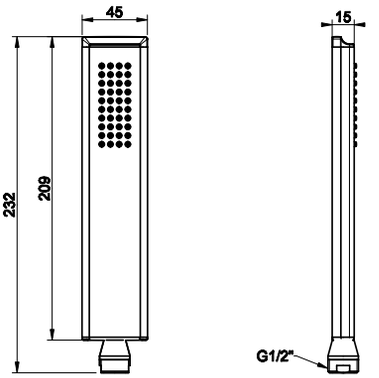

46127



Душевой комплект, состоящий из вывода воды на 1/2”, держателя, шланга 1,50 м и душевой лейки с защитой от известкового налёта.
Shower set composed by 1/2” connection water outlet, shower hook, 1,50 m flexible hose and antilimestone handshower.

031	Хром	Chrome		475
149	Finox	Finox		618
080	Gold CCP	087	Gold brushed CCP	1.084
713	Antique Brass			750
706	Black Metal PVD	030	Copper PVD	704

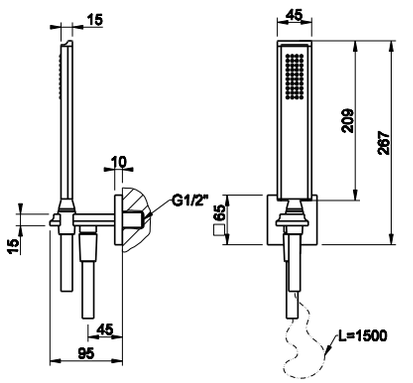

46161



Вывод воды с держателем для душевой лейки на 1/2”.
Handshower hook with 1/2” connection water outlet.

031	Хром	Chrome		233
149	Finox	Finox		303
080	Gold CCP	087	Gold brushed CCP	530
713	Antique Brass			368
706	Black Metal PVD	030	Copper PVD	345

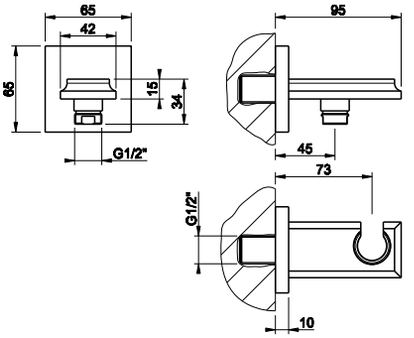

ELEGANZA shower

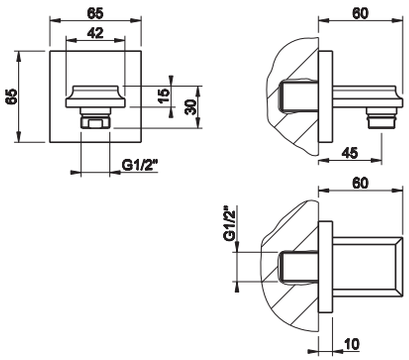

46169

Вывод воды на 1/2".
1/2" connection water outlet.



031	Хром	Chrome		210
149	Finox	Finox		275
080	Gold CCP	087	Gold brushed CCP	479
713	Antique Brass			334
706	Black Metal PVD	030	Copper PVD	312

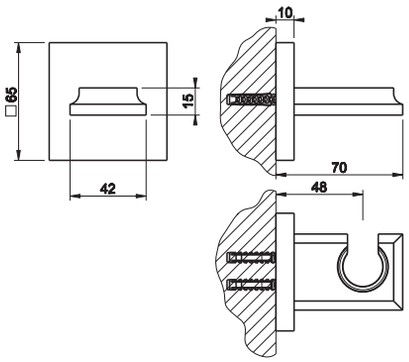

46157

Держатель для душевой лейки неподвижный.
Fixed handshower hook.



031	Хром	Chrome		187
149	Finox	Finox		243
080	Gold CCP	087	Gold brushed CCP	426
713	Antique Brass			297
706	Black Metal PVD	030	Copper PVD	277

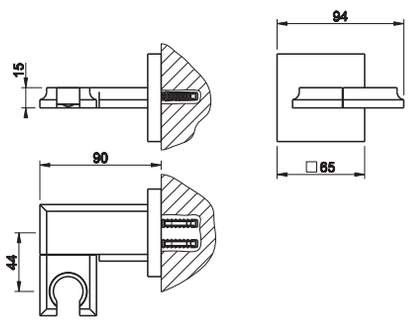

46163

Держатель для душевой лейки поворотный.
Adjustable handshower hook.



031	Хром	Chrome		268
149	Finox	Finox		347
080	Gold CCP	087	Gold brushed CCP	609
713	Antique Brass			423
706	Black Metal PVD	030	Copper PVD	395

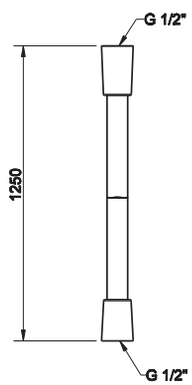

29744

Шланг cromalux для ванны с коническим соединением на 1/2", длина 125 см.
1,25 m Cromalux flexible hose with conic 1/2" connections.



031	Хром	Chrome		49
149	Finox	Finox		62
080	Gold CCP			84

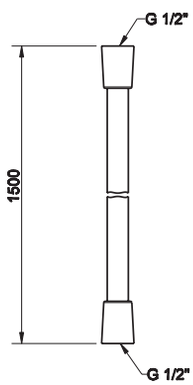

01637

Шланг cromalux для ванны с коническим соединением на 1/2", длина 150 см.
1,50 m Cromalux flexible hose with conic 1/2" connections.



031	Хром	Chrome		56
149	Finox	Finox		66
080	Gold CCP			97
713	Antique Brass			109
706	Black Metal PVD	030	Copper PVD	89

GESSI

ELEGANZA
accessories





46401

Мыльница настенная.
Wall-mounted soap holder.

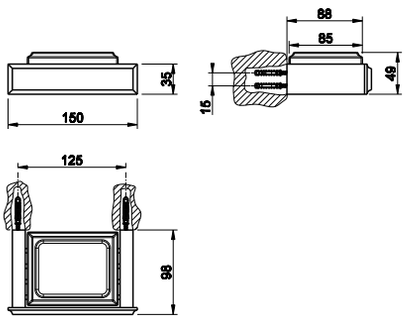

031	Хром	Chrome		315
149	Finox	Finox		411
080	Gold CCP	087	Gold brushed CCP	718
713	Antique Brass			499
706	Black Metal PVD	030	Copper PVD	468



46404

Контейнер для предметов настенный.
Wall-mounted holder.

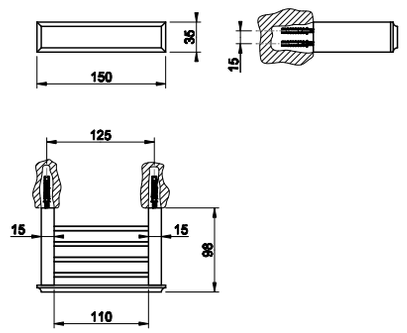

031	Хром	Chrome		255
149	Finox	Finox		331
080	Gold CCP	087	Gold brushed CCP	580
713	Antique Brass			403
706	Black Metal PVD	030	Copper PVD	378



46407

Стакан настенный.
Wall-mounted tumbler holder.

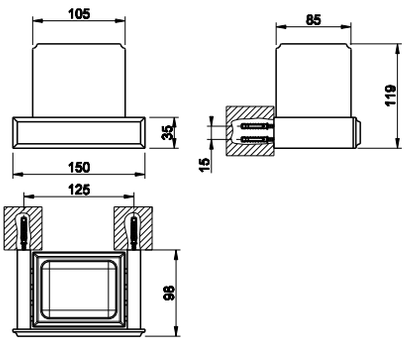

031	Хром	Chrome		359
149	Finox	Finox		467
080	Gold CCP	087	Gold brushed CCP	815
713	Antique Brass			566
706	Black Metal PVD	030	Copper PVD	530



46413

Дозатор для жидкого мыла настенный.
Wall-mounted soap dispenser holder.

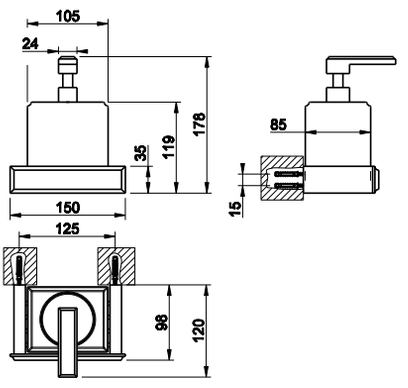

031	Хром	Chrome		595
149	Finox	Finox		775
080	Gold CCP	087	Gold brushed CCP	1.356
713	Antique Brass			940
706	Black Metal PVD	030	Copper PVD	880



46419

Ершик настенный.
Wall-mounted brush holder.

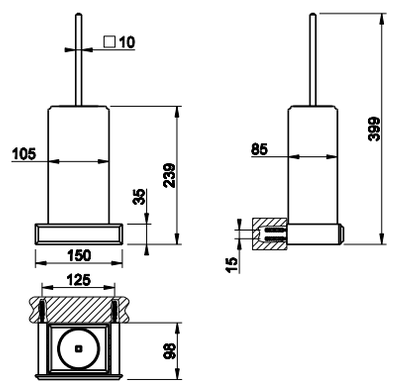

031	Хром	Chrome		533
149	Finox	Finox		692
080	Gold CCP	087	Gold brushed CCP	1.211
713	Antique Brass			842
706	Black Metal PVD	030	Copper PVD	787

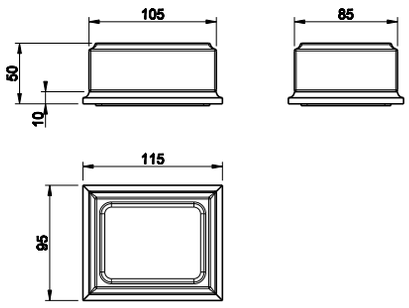

46425

Мыльница настольная.
Standing soap holder.



031	Хром	Chrome		185
149	Finox	Finox		240
080	Gold CCP	087	Gold brushed CCP	419
713	Antique Brass			292
706	Black Metal PVD	030	Copper PVD	273

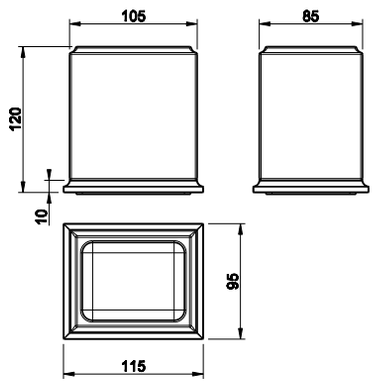

46431

Стакан настольный.
Standing tumbler holder.



031	Хром	Chrome		202
149	Finox	Finox		262
080	Gold CCP	087	Gold brushed CCP	457
713	Antique Brass			319
706	Black Metal PVD	030	Copper PVD	298

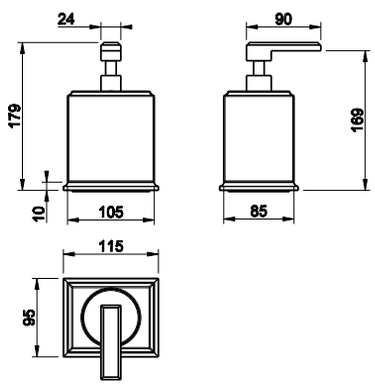

46437

Дозатор для жидкого мыла настольный.
Standing soap dispenser holder.



031	Хром	Chrome		435
149	Finox	Finox		566
080	Gold CCP	087	Gold brushed CCP	992
713	Antique Brass			688
706	Black Metal PVD	030	Copper PVD	645

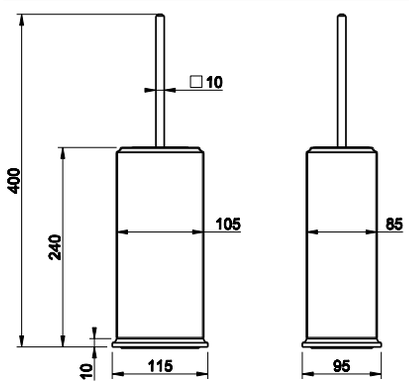

46443

Ершик напольный.
Standing brush holder.



031	Хром	Chrome		395
149	Finox	Finox		514
080	Gold CCP	087	Gold brushed CCP	901
713	Antique Brass			624
706	Black Metal PVD	030	Copper PVD	585

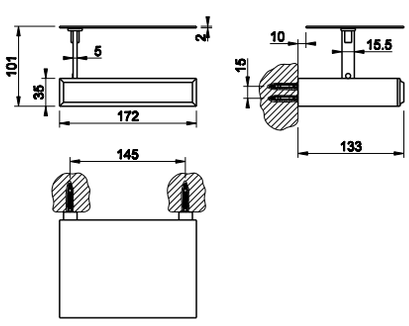

46449

Настенный держатель для туалетной бумаги с крышкой.
Wall-mounted paper roll holder with cover.



031	Хром	Chrome		557
149	Finox	Finox		723
080	Gold CCP	087	Gold brushed CCP	1.268
713	Antique Brass			879
706	Black Metal PVD	030	Copper PVD	825



46455

Настенный держатель для туалетной бумаги.
Wall-mounted paper roll holder.

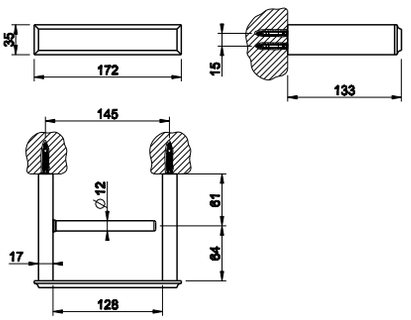

031	Хром	Chrome		412
149	Finox	Finox		536
080	Gold CCP	087	Gold brushed CCP	938
713	Antique Brass			650
706	Black Metal PVD	030	Copper PVD	611



46467

Стойка настенная с держателем для туалетной бумаги и ершиком.
Wall-mounted column with paper roll holder and brush holder.

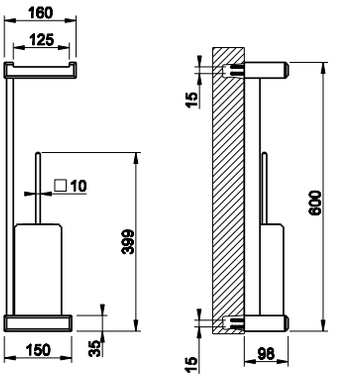

031	Хром	Chrome		962
149	Finox	Finox		1.251
080	Gold CCP	087	Gold brushed CCP	2.193
713	Antique Brass			1.520
706	Black Metal PVD	030	Copper PVD	1.423



46553

Стойка с держателем для туалетной бумаги и ершиком.
Standing set with paper roll holder and brush holder.

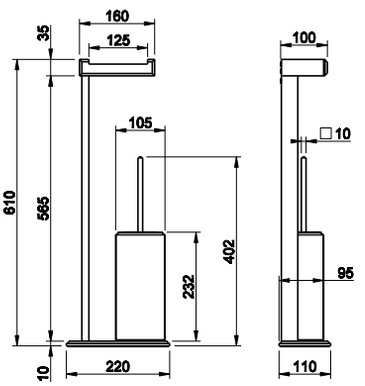

031	Хром	Chrome		984
149	Finox	Finox		1.278
080	Gold CCP	087	Gold brushed CCP	2.242
713	Antique Brass			1.554
706	Black Metal PVD	030	Copper PVD	1.456



46571

Стойка-полотенцедержатель.
Freestanding towel rail.

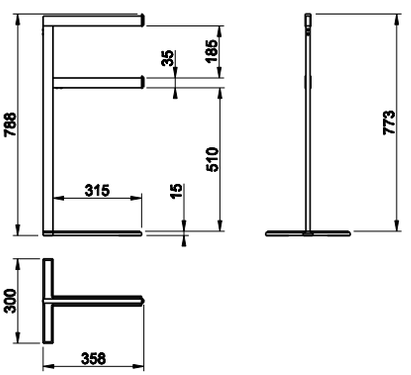

031	Хром	Chrome		1.118
149	Finox	Finox		1.453
080	Gold CCP	087	Gold brushed CCP	2.547
713	Antique Brass			1.764
706	Black Metal PVD	030	Copper PVD	1.653



46497

Полотенцедержатель, 30 см.
30 cm centre distance towel rail.

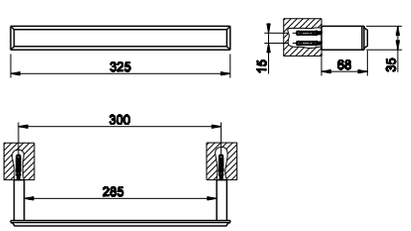

031	Хром	Chrome		303
149	Finox	Finox		394
080	Gold CCP	087	Gold brushed CCP	690
713	Antique Brass			479
706	Black Metal PVD	030	Copper PVD	450

46500

Полотенцедержатель, 45 см.
45 cm centre distance towel rail.

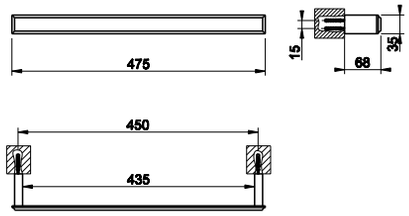



031	Хром	Chrome		312
149	Finox	Finox		406
080	Gold CCP	087	Gold brushed CCP	709
713	Antique Brass			492
706	Black Metal PVD	030	Copper PVD	460

46503

Полотенцедержатель, 60 см.
60 cm centre distance towel rail.

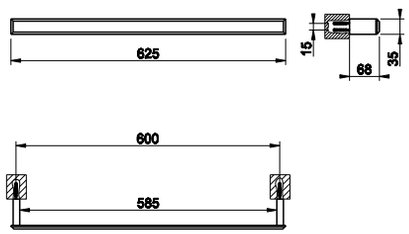



031	Хром	Chrome		326
149	Finox	Finox		425
080	Gold CCP	087	Gold brushed CCP	744
713	Antique Brass			516
706	Black Metal PVD	030	Copper PVD	483

46509

Полотенцедержатель кольцевой.
Towel ring.

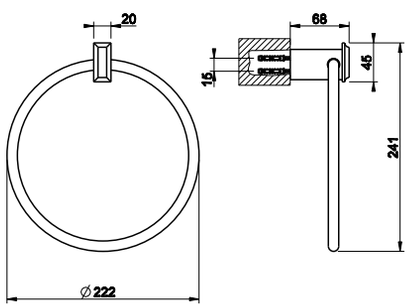



031	Хром	Chrome		248
149	Finox	Finox		323
080	Gold CCP	087	Gold brushed CCP	565
713	Antique Brass			391
706	Black Metal PVD	030	Copper PVD	367

46521

Крючок настенный.
Wall-mounted robe hook.

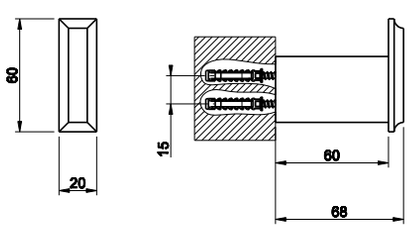



031	Хром	Chrome		137
149	Finox	Finox		177
080	Gold CCP	087	Gold brushed CCP	309
713	Antique Brass			215
706	Black Metal PVD	030	Copper PVD	203

46461

Полка для ванны или душа.
Bath or shower shelf.

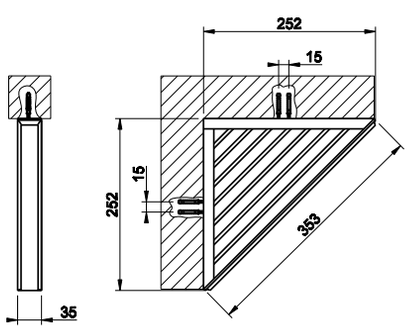



031	Хром	Chrome		474
149	Finox	Finox		616
080	Gold CCP	087	Gold brushed CCP	1.080
713	Antique Brass			748
706	Black Metal PVD	030	Copper PVD	701

46547

Полка, 30 см.
Shelf 30 cm.



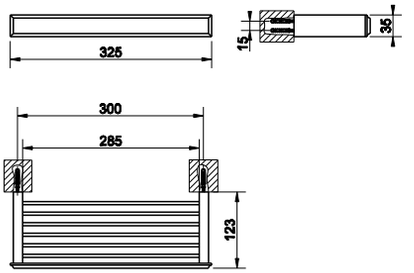

031	Хром	Chrome		365
149	Finox	Finox		475
080	Gold CCP	087	Gold brushed CCP	831
713	Antique Brass			578
706	Black Metal PVD	030	Copper PVD	540

46545

Полка, 60 см.
Shelf 60 cm.



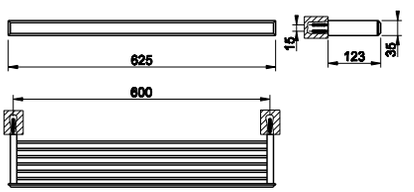

031	Хром	Chrome		467
149	Finox	Finox		606
080	Gold CCP	087	Gold brushed CCP	1.062
713	Antique Brass			737
706	Black Metal PVD	030	Copper PVD	689

46550

Полка, 60 см.
Shelf 60 cm.



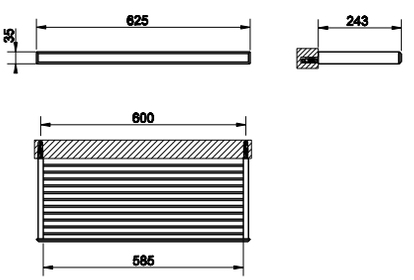

031	Хром	Chrome		671
149	Finox	Finox		872
080	Gold CCP	087	Gold brushed CCP	1.530
713	Antique Brass			1.059
706	Black Metal PVD	030	Copper PVD	993

46588

Настольное поворотное увеличивающее зеркало.
Adjustable standing mirror.



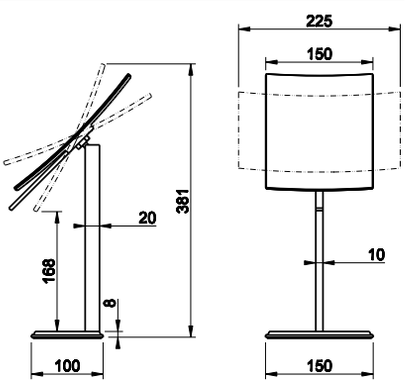

031	Хром	Chrome		606
149	Finox	Finox		788
080	Gold CCP	087	Gold brushed CCP	1.381
713	Antique Brass			958
706	Black Metal PVD	030	Copper PVD	897

46591

Корзина для мусора.
Waste-paper basket.



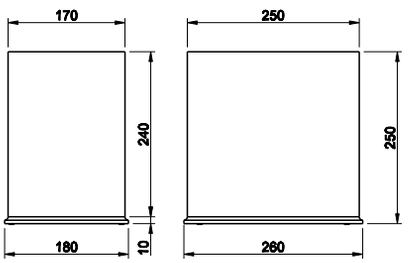

031	Хром	Chrome		661
149	Finox	Finox		859
080	Gold CCP	087	Gold brushed CCP	1.508
713	Antique Brass			1.045
706	Black Metal PVD	030	Copper PVD	979

GESSI®

ELEGANZA
total look



46715

Отдельностоящая ванна из материала Cristalplant® (цвет белый матовый) со сливом. Удостовериться, что нагрузка на плиты перекрытия соответствует нормам.

Freestanding bathtub, matt white Cristalplant® (matt white). Waste included. ***Please check if the capacity load of the slab is in conformity with the specifications.***



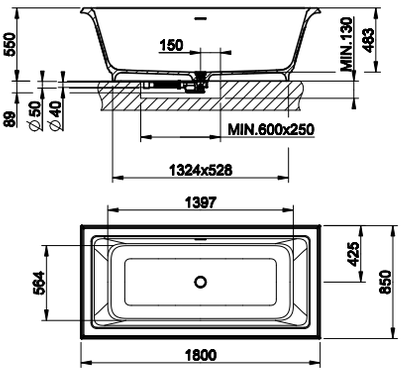

521	Cristalplant	Cristalplant	11.647

46717

Отдельностоящая ванна из материала Cristalplant (белый матовый) со сливом. Возможна окраска внешней поверхности ванны и установка смесителя на борт ванны. Удостоверьтесь, что грузоподъемность плиты перекрытия соответствует спец ификациям.

Freestanding bathtub in Cristalplant® (matt white). External lacquering. Possible tap mounting on the ledge. Waste included. ***Please check if the capacity load of the slab is in conformity with the specifications.***



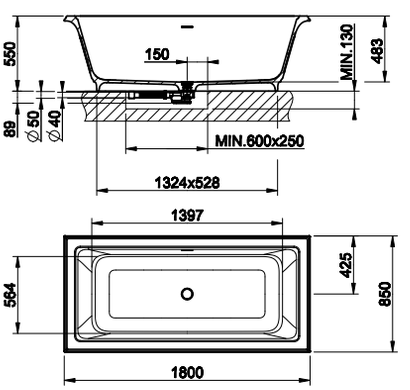

XXX	Cristalplant RAL Colour code on request		13.096

46719

Поддон душевой из материала Cristalplant® (цвет белый матовый) без слива. Универсальная установка. Совместим с любым сливом, соответствующим нормам DIN EN 274 - D90 - UNI EN ISO 6708.

Shower tray in Cristalplant® (matt white). Universal installation. Drain not included. Compatible with DIN EN 274 - D90 - UNI EN ISO 6708 drains.



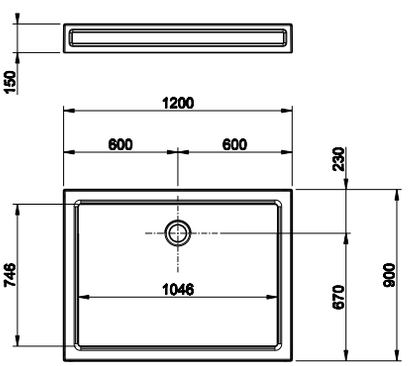

521	Cristalplant	Cristalplant	4.580

ELEGANZA total look

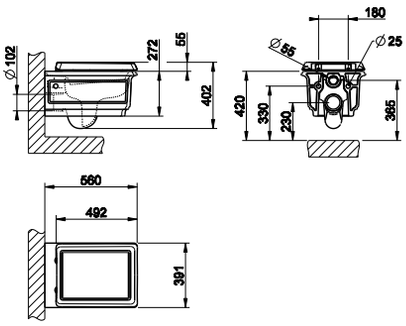

46753

Подвесной унитаз настенный (6 л.), белая керамика Bianco Europa, со встроенным сифоном. Петли плавного закрывания и пробки для боковых отверстий в отделке 031.
Wall hung WC (6 litres) in White Europe Ceramic, integrated siphon. Soft-closing hardware and lateral holes plugs included in 031 finishing,

518	White Europe Ceramic	1.293



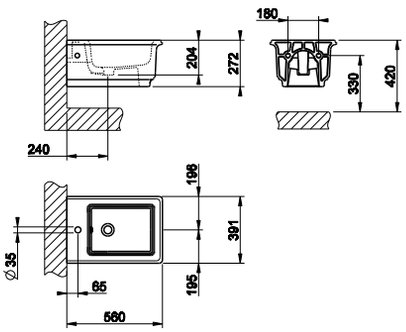

46755

Подвесное биде в керамике Bianco Europa с переливом и с центральным отверстием под смеситель. Пробки для боковых отверстий в отделке 031.
Wall hung bidet in in White Europe Ceramic with overflow waste, with central hole for taps and fittings. Overflow cap and side covering caps included in 031 finishing.

518	White Europe Ceramic	965



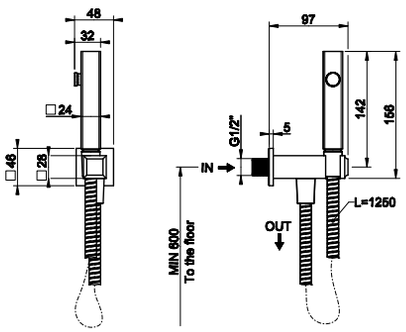

46283

Гидроёршик настенный на 1/2”.
Hydrobrush with 1/2”connections.

031	Хром	Chrome		717
149	Finox	Finox		932
080	Gold CCP	087	Gold brushed CCP	1.632
713	Antique Brass			1.133
706	Black Metal PVD	030	Copper PVD	1.062



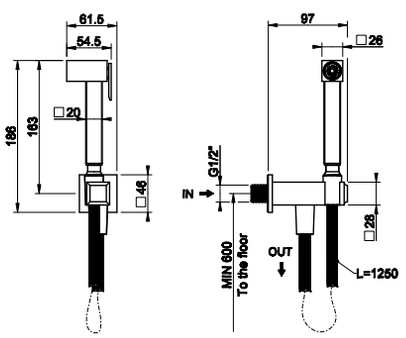

46285

Гигиенический душ на 1/2”.
Shut-off spary with 1/2” connections.

031	Хром	Chrome		574
149	Finox	Finox		747
080	Gold CCP	087	Gold brushed CCP	1.310
713	Antique Brass			909
706	Black Metal PVD	030	Copper PVD	850



ТЕХНИЧЕСКИЕ ХАРАКТЕРИСТИКИ / TECHNICAL DATA
art_**46715/46717**

Вес / Weight	150 Kg
Вместимость до уровня перелива / Overflow Water capacity	ca. 325 l
Слив воды через переливное отверстие Discharge of overflow	30 l/min
Слив воды через сточное отверстие / Discharge of drain	60 l/min
Время наполнения до уровня перелива / Filling time	16 min con 20 l/min *16 min at 20 l/min*

46823



Напольная раковина в Cristalplant® (матовый белый) со сливом-переливом. Со сливом в пол. Без отверстий под смесители, премаркированная под 1 отверстие. В комплект входит сифон и донный клапан решетчатый. Пробка для перелива в отделке 031.
Freestanding washbasin in Cristalplant® (matt white) with overflow waste. No holes for taps and fittings, fit for 1 hole. Floor drainage. Grille-plug and syphon included. Overflow cap in 031 finishing.

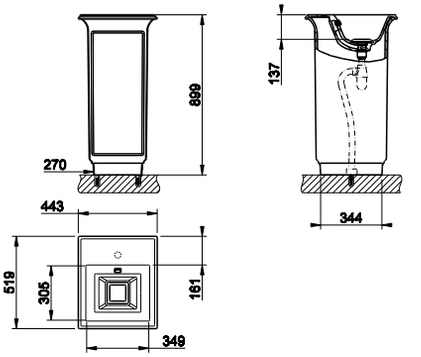

521	Cristalplant	Cristalplant	**4.475**

46824



Напольная раковина в Cristalplant® (матовый белый) со сливом-переливом. Со сливом в пол. Без отверстий под смесители, премаркированная под 1 отверстие. В комплект входит сифон и донный клапан решетчатый. Пробка для перелива в отделке 031. Возможна окраска внешней поверхности.
Freestanding washbasin in Cristalplant® (matt white) with overflow waste. External lacquering. No holes for taps and fittings, fit for 1 hole. Floor drainage. Grille-plug and syphon included. Overflow cap in 031 finishing.

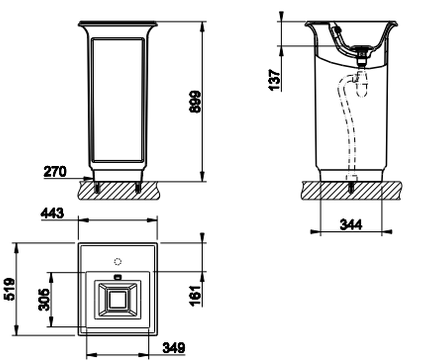

XXX	Cristalplant RAL Colour - codice RAL a richiesta/ custom RAL code on request		**5.302**

46825

Напольная раковина в Cristalplant® (матовый белый) со сливом-переливом. Со сливом в стену. Без отверстий под смесители, премаркированная под 3 отверстия. В комплект входит сифон и донный клапан решетчатый. Пробка для перелива в отделке 031

Freestanding washbasin in Cristalplant® (matt white) with overflow waste. No holes for taps and fittings, fit for 3 holes. Wall drainage. Grille-plug and syphon included. Overflow cap in 031 finishing.

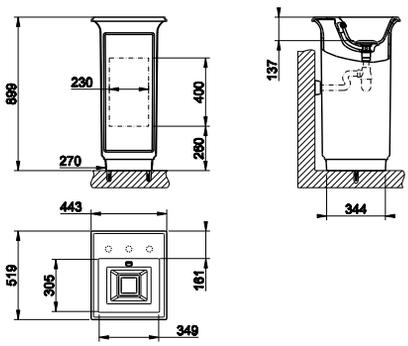



521	Cristalplant	Cristalplant	4.515

46826

Напольная раковина в Cristalplant® (матовый белый) со сливом-переливом. Со сливом в стену. Без отверстий под смесители, премаркированная под 3 отверстия. В комплект входит сифон и донный клапан решетчатый. Пробка для перелива в отделке 031. Возможна окраска внешней поверхности.

Freestanding washbasin in Cristalplant® (matt white) with overflow waste. External lacquering. No holes for taps and fittings, fit for 3 holes. Wall drainage. Grille-plug and syphon included. Overflow cap in 031 finishing.

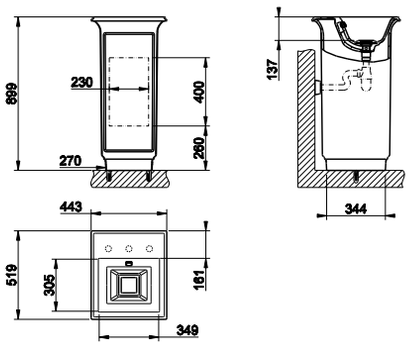



XXX	Cristalplant RAL Colour - codice RAL a richiesta/ custom RAL code on request		5.343

46811

Раковина подвесная или накладная из материала Cristalplant (белый матовый), с переливом. С разметкой под 3 отверстия. Пробка для перелива в отделке 031. Возможна установка на колонну 46821.

Wall-mounted or counter washbasin in Cristalplant® (matt white) with overflow waste. No holes for taps and fittings, fit for 3 holes. Overflow cap in 031 finishing. Possible installation on pedestal 46821.

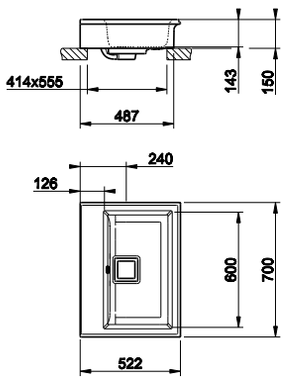



521	Cristalplant	Cristalplant	2.250



46812

Раковина подвесная или накладная из материала Cristalplant (белый матовый), с переливом. С разметкой под 3 отверстия. Пробка для перелива в отделке 031. Возможна установка на колонну 46822 и окраска внешней поверхности.
Wall-mounted or counter washbasin in Cristalplant® (matt white) with overflow waste. External lacquering. No holes for taps and fittings, fit for 3 holes. Overflow cap in 031 finishing. Possible installation on pedestal 46822.

XXX	Cristalplant RAL Colour code on request		3.077

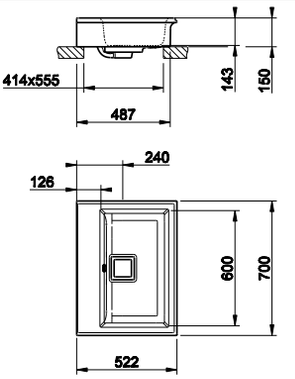



46813

Раковина консоль подвесная или накладная из материала Cristalplant (белый матовый), с переливом. С разметкой под 3 отверстия. Пробка для перелива в отделке 031. Возможна установка на колонну 46821 или ножки 46817.
Wall-mounted or counter console in Cristalplant® (matt white) with overflow waste. No holes for taps and fittings, fit for 3 holes.Overflow cap in 031 finishing. Possible installation on pedestal 46821 or set of legs 46817.

521	Cristalplant	Cristalplant	2.776

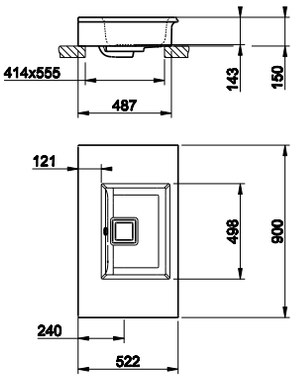



46814

Раковина консоль подвесная или накладная из материала Cristalplant (белый матовый), с переливом. С разметкой под 3 отверстия. Пробка для перелива в отделке 031. Возможна установка на колонну 46822 или ножки 46819. Возможна окраска внешней поверхности.
Wall-mounted or counter console in Cristalplant® (matt white) with overflow waste. External lacquering. No holes for taps and fittings, fit for 3 holes. Overflow cap in 031 finishing. Possible installation on pedestal 46822 or set of legs 46819.

XXX	Cristalplant RAL Colour code on request		3.603

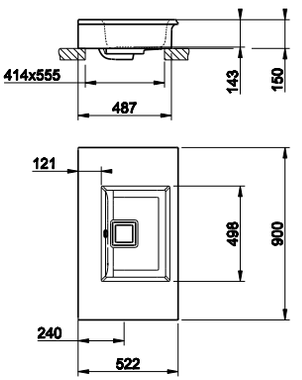



46815

Раковина консоль подвесная или накладная из материала Cristalplant (белый матовый), с переливом. С разметкой под 3 отверстия. Пробка для перелива в отделке 031. Возможна установка на колонну 46821 или ножки 46817.
Wall-mounted or counter console in Cristalplant® (matt white) with overflow waste. No holes for taps and fittings, fit for 3 holes. Overflow cap in 031 finishing. Possible installation on pedestal 46821 or set of legs 46817.

521	Cristalplant	Cristalplant	3.121

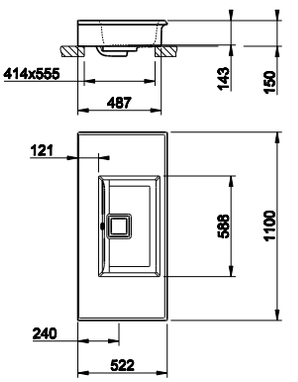



46816

Раковина консоль подвесная или накладная из материала Cristalplant (белый матовый), с переливом. С разметкой под 3 отверстия. Пробка для перелива в отделке 031. Возможна установка на колонну 46822 или ножки 46819. Возможна окраска внешней поверхности.
Wall-mounted or counter console in Cristalplant® (matt white) with overflow waste. External lacquering. No holes for taps and fittings, fit for 3 holes.Overflow cap in 031 finishing. Possible installation on pedestal 46822 or set of legs 46819.

XXX	Cristalplant RAL Colour code on request		3.947

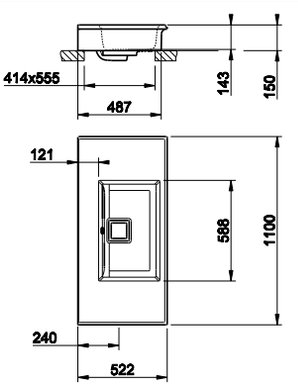

ELEGANZA total look

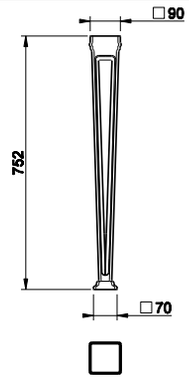

46817

Ножки из материала Cristalplant® (цвет белый матовый) для установки с арт 46813 и 46815.
Set of legs in Cristalplant® (matt white) for installation 46813 or 46815.

521	Cristalplant	Cristalplant	1.242



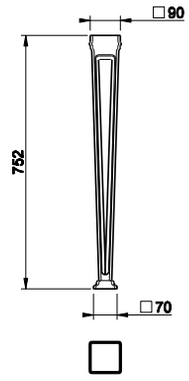

46819

Ножки из материала Cristalplant® (цвет белый матовый) для установки с арт 46814 и 46816. Возможна окраска внешней поверхности.
Set of legs in Cristalplant® (matt white) with external lacquering for installation 46814 or 46816.

XXX	Cristalplant RAL Colour code on request		2.068



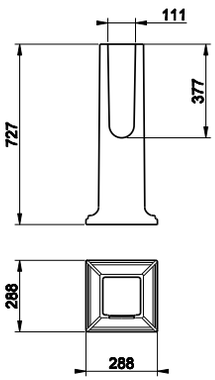

46821

Колонна из материала Cristalplant® (цвет белый матовый) для установки с арт 46813 и 46815.
Pedestal in Cristalplant® (matt white) for installation 46813 or 46815.

521	Cristalplant	Cristalplant	1.242



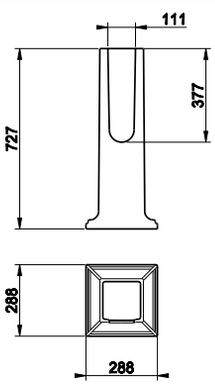

46822

Колонна из материала Cristalplant® (цвет белый матовый) для установки с арт 46814 и 46816. Возможна окраска внешней поверхности.
Pedestal in Cristalplant® (matt white) with external lacquering for installation 46814 or 46816.

XXX	Cristalplant RAL Colour code on request		2.068



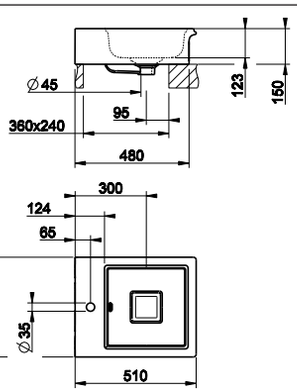

46801

Раковина накладная в керамике Bianco Europa, с переливом. Пробка для перелива в отделке 031.
Counter or under counter washbasin in White Europe Ceramic, with overflow waste.Overflow cap in 031 finishing.

516	White Europe Ceramic		1.186





46803

Раковина накладная в керамике Bianco Europa, без перелива. Для установки под столешницу необходим комплект крепежей арт. R4268.
Counter or under counter washbasin in White Europe Ceramic, without overflow waste. For under counter installation fixing kit item R4268 required.

516	White Europe Ceramic	1.128

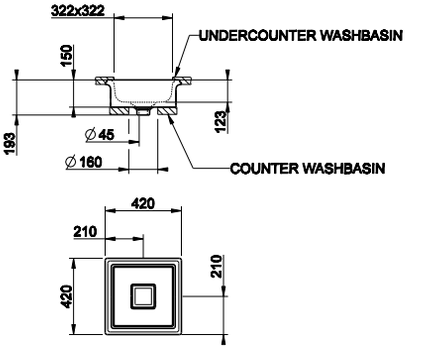



46805

Раковина накладная в керамике Bianco Europa, без перелива. Для установки под столешницу необходим комплект крепежей арт. R4268.
Counter or under counter washbasin in White Europe Ceramic, without overflow waste. For under counter installation fixing kit item R4268 required.

516	White Europe Ceramic	1.186

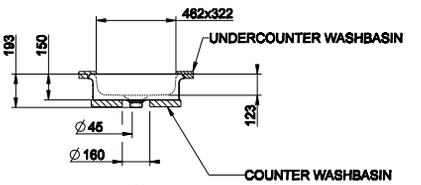

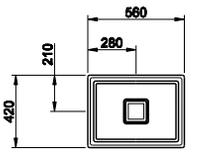

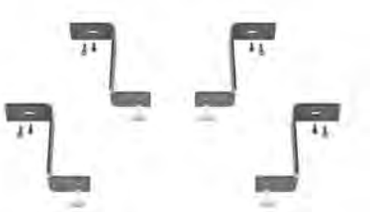

R4268

Комплект крепежей для установки под столешницу арт. 46803, 46805.
Fixing kit for under counter installation item 46803, 46805.

031	Хром	Chrome	224



46593

Зеркало настенное 420x900 мм (белая рама).
Wall-mounted mirror (white frame) 420 x 900 mm.

520	Structural	Structural	1.117

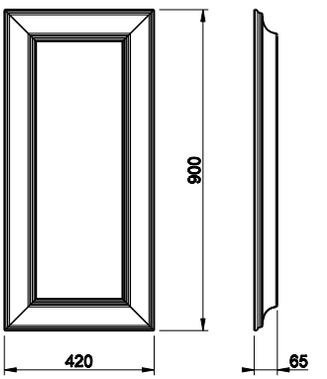



46595

Зеркало настенное 700x900 мм (белая рама).
Wall-mounted mirror (white frame) 700 x 900 mm.

520	Structural	Structural	1.284

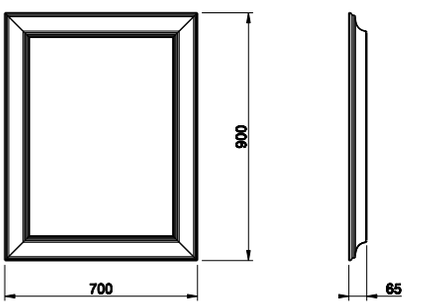

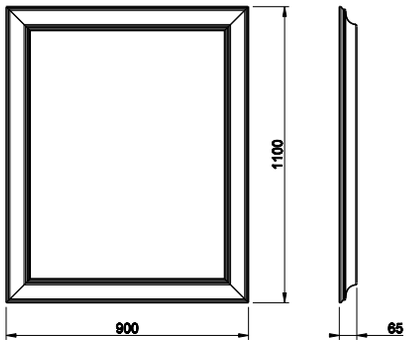

46597

Зеркало настенное 1100x900 мм (белая рама).
Wall-mounted mirror (white frame) 1100 x 900 mm.



520	Structural	Structural	1.470

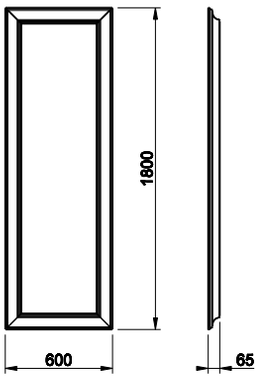

46599

Зеркало настенное/напольное 600x1800 мм (белая рама).
Freestanding/wall-mounted mirror (white frame) 600 x 1800 mm.



520	Structural	Structural	1.756

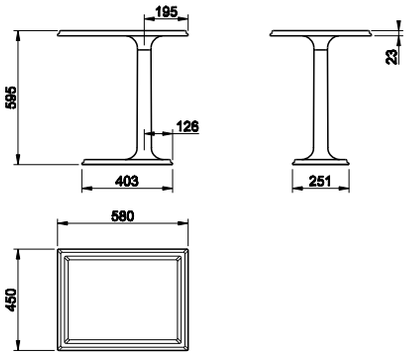

46791

Приставной столик из материала Cristalplant® (цвет белый матовый).
Freestanding side-table in Cristalplant® (matt white).



521	Cristalplant	Cristalplant	2.205

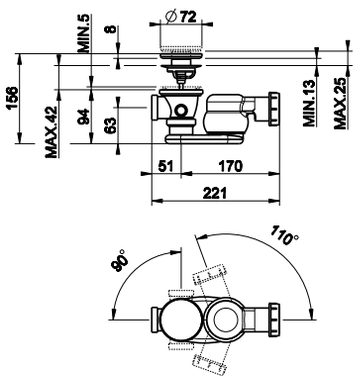

42029

Слив для ванны автоматический “Stop&Go”, полиэтиленовый с пробкой из материала Cristalplant® (белый матовый).
"Stop&Go" authomatic waste for bath tub in polyethylene, with Cristalplant® (matt white) plug.



031	Хром	Chrome	336

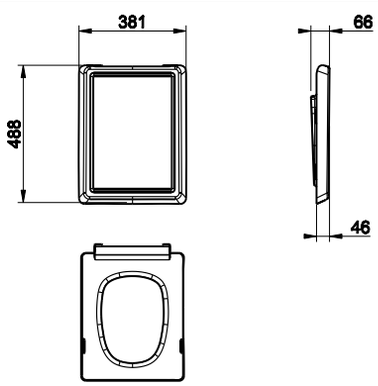

46757

Сиденье для унитаза из термоотверждающихся смол для арт. 46753.
Thermo-hardening WC seat for item 46753.



031	Хром	Chrome	275



37584

Петли плавного закрывания и пробки для боковых отверстий для арт. 46753.
Soft-closing hardware and lateral holes plugs for item 46753.

031	Хром	Chrome		133
149	Finox	Finox		170
080	Gold CCP	087	Gold brushed CCP	286
713	Antique Brass			214
706	Black Metal PVD	030	Copper PVD	200



46765

Пробка для перелива с пробками для боковых отверстий для арт. 46755.
Lateral hole plugs for item 46755.

031	Хром	Chrome		94
149	Finox	Finox		122
080	Gold CCP	087	Gold brushed CCP	213
713	Antique Brass			147
706	Black Metal PVD	030	Copper PVD	139



01313

Решетчатый донный клапан свободного слива
Grille free-flow waste.

031	Хром	Chrome	89

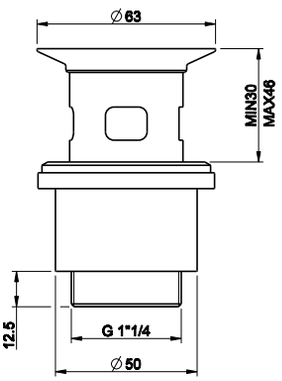



01410

Сифон квадратный на 1 1/4".
1 1/4" square syphon.

031	Хром	Chrome		315
149	Finox	Finox		419
080	Gold CCP	087	Gold brushed CCP	717
713	Antique Brass			498
706	Black Metal PVD	030	Copper PVD	467

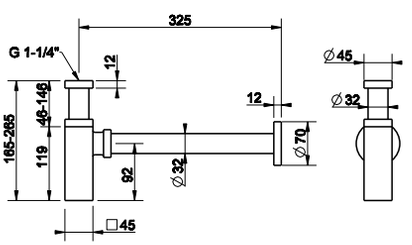



29454

Сифон полиэтиленовый на 1 1/4”
1 1/4” polyethylene syphon.

031	Хром	Chrome	54

29455

Сливная гофрированная полиэтиленовая трубка на 1 1/4", слив Ø32
Polyethylene extensible drainage-pipe 1 1/4" connection, Ø32.



031	Хром	Chrome	45

R3907

Сливная гофрированная полиэтиленовая трубка на 1 1/4", слив Ø40
Polyethylene extensible drainage-pipe for item 1 1/4" connection, Ø40.



031	Хром	Chrome	45

46763

Пробка для бокового отверстия для раковин.
Lateral hole plugs for washbasins.

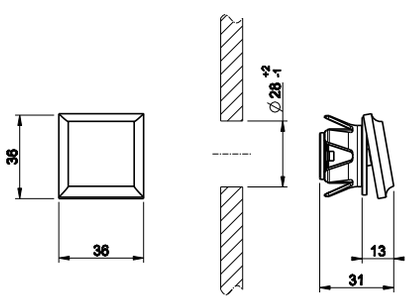



031	Хром	Chrome		94
149	Finox	Finox		122
080	Gold CCP	087	Gold brushed CCP	213
713	Antique Brass			147
706	Black Metal PVD	030	Copper PVD	139

GESSI®



cono

Finiture/Finishes_____ p. 465
Lavabo/Basin_____ p. 467
Bidet_____ p. 470
Vasca/Bath_____ p. 471
Doccia/Shower_____ p. 477
Accessori/Accessories_____ p. 487
Vasche/Bathtubs_____ p. 494
Sanitari/Sanitary Ware_____ p. 495
Lavabi/Washbasins_____ p. 496
Specchi/Mirrors_____ p. 499

GESSI

IS-PVD TREATMENT



IS-PVD - это усовершенствованная технология нанесения тончайшей металлической пленки в вакууме.
Покрытие IS-PVD обладает уникальными характеристиками, касающимися как качества нанесенной пленки, так и технологии производства.
Инновативность заключается также в возможности создания эксклюзивных цветов и высокой прочности покрытия.

Производственный процесс
Компоненты, предназначенные для обработки, помещаются в специальную вакуумную камеру под давлением 5-10 мбар.
Внутри камеры создаются пары таких элементов как цирконий и титан, которые и формируют покрытие, конденсируясь в субстрате. Конденсации способствует контролируемая подача рабочего и реакционного газов (аргона, азота и метана).

IS-PVD is an enhanced vacuum technology for thin film deposition.
The new IS-PVD coatings have unique characteristics for both, surface quality and advanced production processes.
Exclusive colours and high technical features define IS-PVD coatings innovation.

The process
Components to be treated are set in a chamber which is then vacuum-sealed at pressures of 5-10 mbar.
Inside the chamber titanium and zirconium vapours, which will form the coating, are produced.
Vapours spread in the chamber and condense deep in the substrates. Condensation develops in the presence of process gases (argon, nitrogen and methane) that are introduced into the chamber in a controlled way.
Added to condensation, these chemical processes form compounds that are different from the starting ones.

Стандартные отделки / Standard finishings



#031
Хром
Chrome



#149
Finox
Finox

Отделки по запросу / Finishings available on request



#706 P.V.D.

Black Metal



#707 P.V.D.

Black Metal brushed



#030 P.V.D.
Медь
Copper



#279
белый CN
White CN



#299
черный XL
Black XL

GESSI



45002



45004



45097_45088



30629_45125
45109

cono



45010



45099 - 45199



45002

Смеситель для раковины с донным клапаном на 1 1/4", соединительные шланги на 3/8".
Basin mixer, with 1 1/4" pop-up waste and flexible hoses with 3/8" connections.

031	Хром	Chrome		513
149	Finox	Finox		667
706	Black Metal PVD	030	Copper PVD	760
279	White CN	299	Black XL	612
707	Black Metal Brushed PVD			810

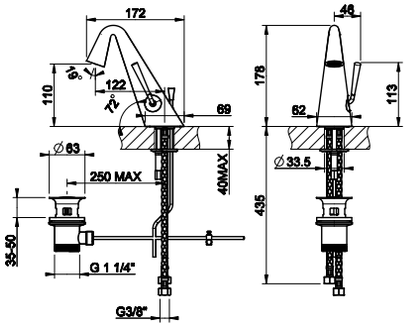



45004

Смеситель для раковины высокий с донным клапаном на 1 1/4", соединительные шланги на 3/8".
High version basin mixer, with 1 1/4" pop-up waste and flexible hoses with 3/8" connections.

031	Хром	Chrome		621
149	Finox	Finox		806
706	Black Metal PVD	030	Copper PVD	918
279	White CN	299	Black XL	738
707	Black Metal Brushed PVD			980

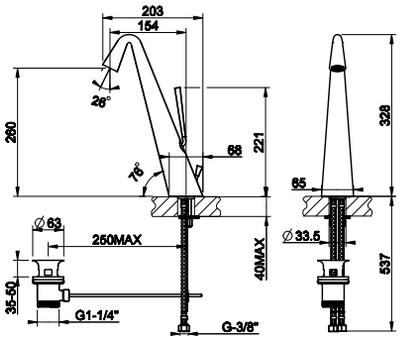



45001

Смеситель для раковины, соединительные шланги на 3/8", без донного клапана.
Basin mixer, flexible hoses with 3/8" connections, without waste.

031	Хром	Chrome		494
149	Finox	Finox		643
706	Black Metal PVD	030	Copper PVD	731
279	White CN	299	Black XL	588
707	Black Metal Brushed PVD			781

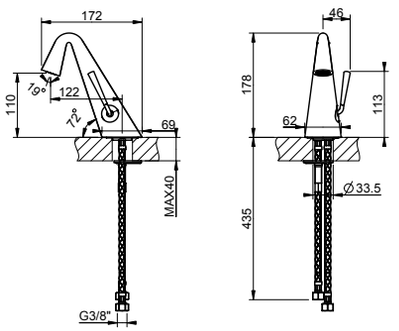



45003

Смеситель для раковины высокий, соединительные шланги на 3/8", без донного клапана.
High version basin mixer, flexible hoses with 3/8" connections, without waste.

031	Хром	Chrome		601
149	Finox	Finox		782
706	Black Metal PVD	030	Copper PVD	889
279	White CN	299	Black XL	717
707	Black Metal Brushed PVD			949

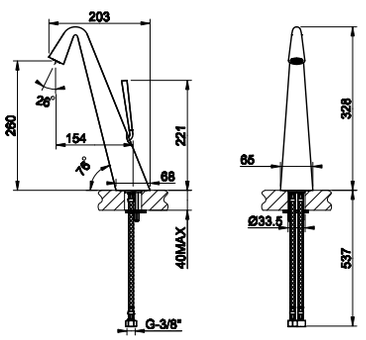

45097 + 45088



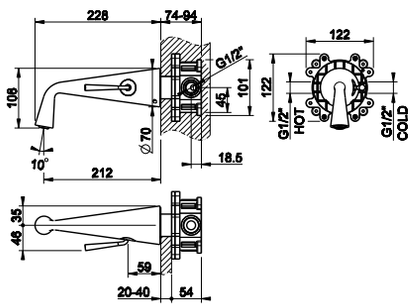

45097

Герметичная встраиваемая часть для смесителя с изливом.
Watertight built-in part for mixer with spout.



031	Хром	Chrome		292

45088

Внешние части для встраиваемого однорычажного смесителя с изливом, без донного клапана.
External parts for built-in mixer with waterfall spout, without waste.



031	Хром	Chrome		590
149	Finox	Finox		767
706	Black Metal PVD	030	Copper PVD	872
279	White CN	299	Black XL	772
707	Black Metal Brushed PVD			932

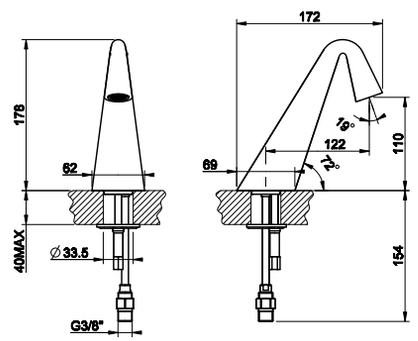

45091

Излив для раковины, соединительные шланги на 3/8", с удаленным управлением 45010 (не входит в комплект). Без донного клапана.
Counter spout with separate control 45010 (not included), without waste.



031	Хром	Chrome		320
149	Finox	Finox		416
706	Black Metal PVD	030	Copper PVD	473
279	White CN	299	Black XL	382
707	Black Metal Brushed PVD			504

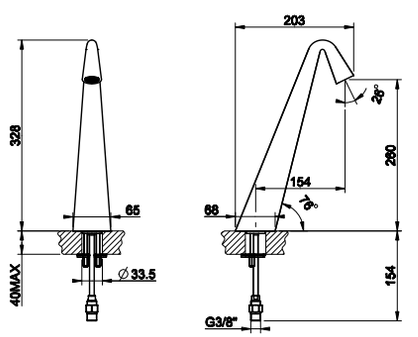

45093

Излив высокий для раковины, соединительные шланги на 3/8", с удаленным управлением 45010 (не входит в комплект). Без донного клапана.
High version counter spout with separate control 45010 (not included), without waste.



031	Хром	Chrome		447
149	Finox	Finox		580
706	Black Metal PVD	030	Copper PVD	661
279	White CN	299	Black XL	532
707	Black Metal Brushed PVD			705



45099

Излив потолочный, комбинируемый с удаленным управлением 45010 (не входит в комплект).
Ceiling mounted spout with separate control 45010 (not included).

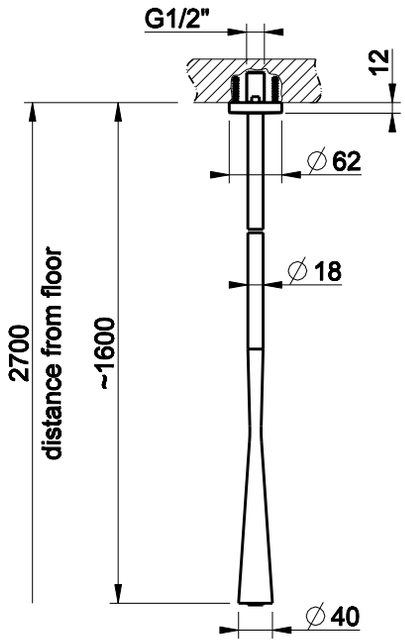

031	Хром	Chrome		984
149	Finox	Finox		1.278
706	Black Metal PVD	030	Copper PVD	1.456
279	White CN	299	Black XL	1.173
707	Black Metal Brushed PVD			1.554



45199

Излив потолочный, комбинируемый с удаленным управлением 45010 (не входит в комплект). Длина изготавливается под заказ (мин 365 макс 1800 мм).
Ceiling mounted spout , lenght on request (min 365 - max 1800 mm) with separate control 45010 (not included).

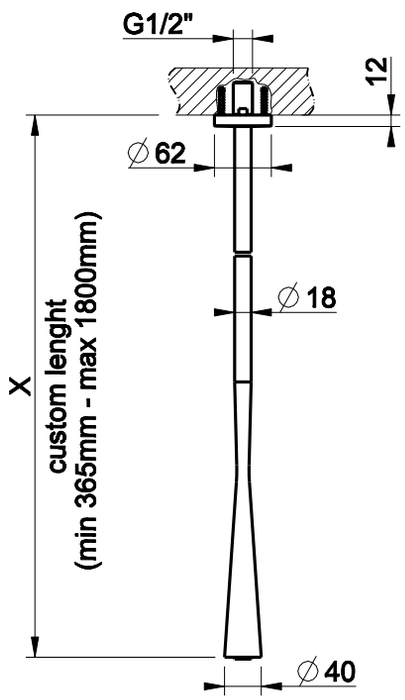

031	Хром	Chrome		1.278
149	Finox	Finox		1.664
706	Black Metal PVD	030	Copper PVD	1.893
279	White CN	299	Black XL	1.524
707	Black Metal Brushed PVD			2.021



45010

Рычаг удаленного управления.
Counter separate control.

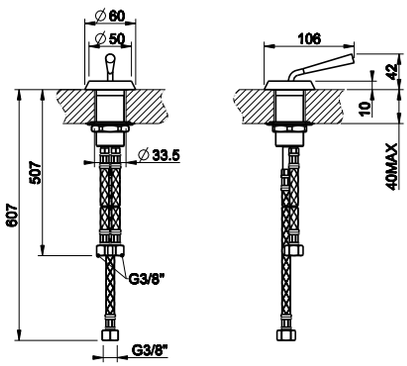

031	Хром	Chrome		284
149	Finox	Finox		369
706	Black Metal PVD	030	Copper PVD	419
279	White CN	299	Black XL	338
707	Black Metal Brushed PVD			448

30629 + 45125



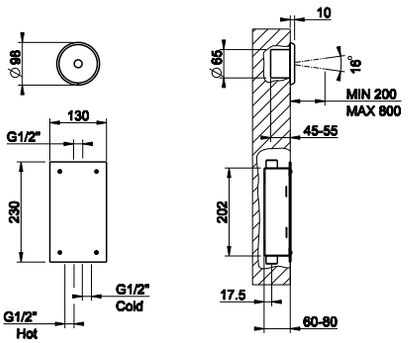

30629

Встроенная часть электронного удаленного управления.
Built-in part for electronic separate control.



031	Хром	Chrome		1.285

45125

Внешние части для электронного удаленного управления (открывает воду на 15 секунд) с кран-фильтром для регулировки температуры и напора воды.
External parts for built-in electronic separate control (running time 15 seconds) with temperature and flow rate setting box.



031	Хром	Chrome		613
149	Finox	Finox		823
706	Black Metal PVD	030	Copper PVD	1.554
279	White CN	299	Black XL	732
707	Black Metal Brushed PVD			1.751

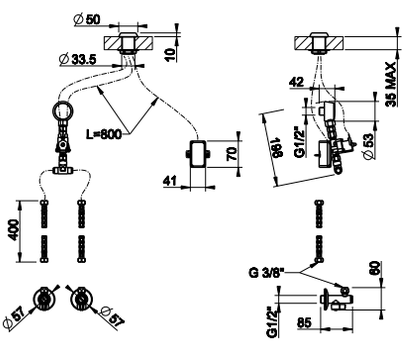

45109

Электронное удаленное управление для настенного излива (открывает воду на 15 секунд), с кран-фильтром для регулировки температуры и напора воды.
Electronic separate control for wall-mounted spouts with running time of 15 seconds with under-basin mixer to regulate flow rate and temperature.



031	Хром	Chrome		727
149	Finox	Finox		945
706	Black Metal PVD	030	Copper PVD	1.076
279	White CN	299	Black XL	868
707	Black Metal Brushed PVD			1.150

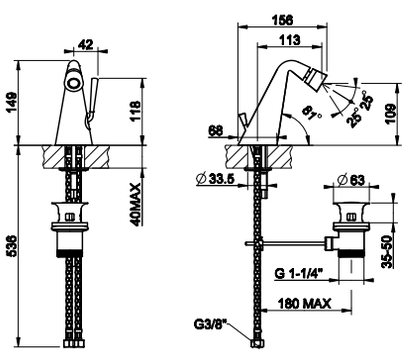

45007

Смеситель для биде с донным клапаном на 1 1/4", соединительные шланги на 3/8".
Bidet mixer, with 1 1/4" pop-up waste and flexible hoses with 3/8" connections.



031	Хром	Chrome		513
149	Finox	Finox		667
706	Black Metal PVD	030	Copper PVD	760
279	White CN	299	Black XL	612
707	Black Metal Brushed PVD			810



cono
bath



45043

Смеситель для ванны на 3 отверстия с переключателем
и шлангом 1,50 м, наполнение через слив-перелив.
Three-hole bath mixer with diverter, 1/2" fitting and 1,50 m flexible hose. To be used with overflow filler.

031	Хром	Chrome		1.161
149	Finox	Finox		1.509
706	Black Metal PVD	030	Copper PVD	1.717
279	White CN	299	Black XL	1.384
707	Black Metal Brushed PVD			1.834

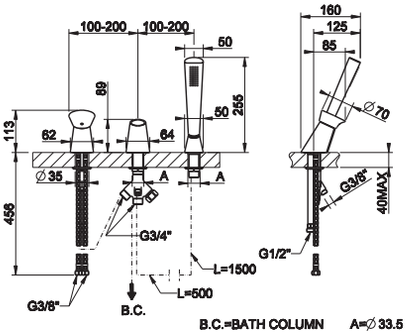



45037

Смеситель для ванны на 4 отверстия, с переключателем, изливом и шлангом 1,50 м.
Four-hole bath mixer with diverter, tub-filler spout and 1,50 m flexible hose.

031	Хром	Chrome		1.531
149	Finox	Finox		1.990
706	Black Metal PVD	030	Copper PVD	2.265
279	White CN	299	Black XL	1.823
707	Black Metal Brushed PVD			2.419

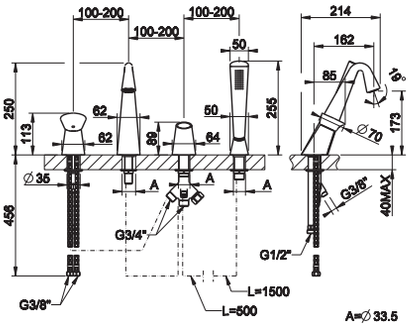



01772

Система сбора воды для ручного гибкого душа, устанавливаемая на борт ванны. Не подходит для артикулов 01669, 01658, 01663 и 01664.
Pull-out handshower drain kit. Not fitting items 01669, 01658, 01663 and 01664.

031	Хром	Chrome		954
149	Finox	Finox		1.145
706	Black Metal PVD	030	Copper PVD	1.240
279	White CN	299	Black XL	1.050
707	Black Metal Brushed PVD			1.337

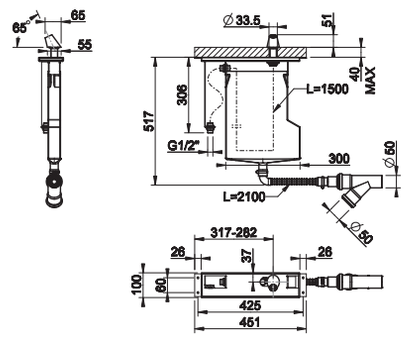



01773

Система сбора воды для ручного гибкого душа, устанавливаемая на борт ванны. Не подходит для артикулов 01669, 01658, 01663 и 01664.
Pull-out handshower drain kit. Not fitting items 01669, 01658, 01663 and 01664.

031	Хром	Chrome		728
149	Finox	Finox		874
706	Black Metal PVD	030	Copper PVD	947
279	White CN	299	Black XL	802
707	Black Metal Brushed PVD			1.019

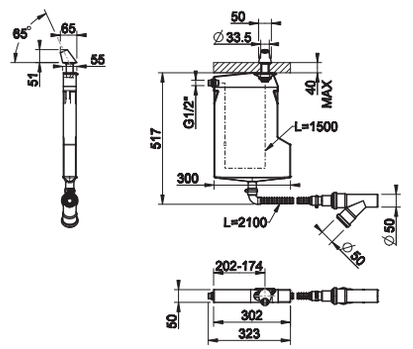



01669

Монтажный бокс с каркасом для смесителя на борт ванны.
Mounting box for bath group.

031	Хром	Chrome	1.245

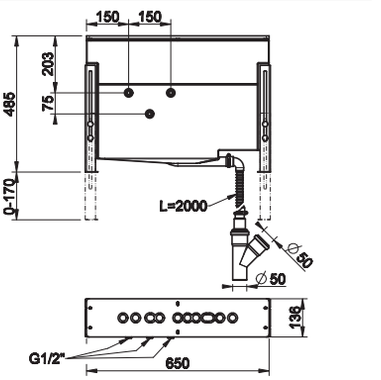

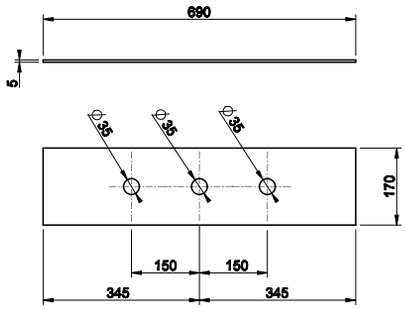

01663

Пластина на 3 отверстия для монтажного бокса.
Three-hole finishing plate for mounting box.

031	Хром	Chrome		409
149	Finox	Finox		513
706	Black Metal PVD	030	Copper PVD	606
279	White CN	299	Black XL	493
707	Black Metal Brushed PVD			647



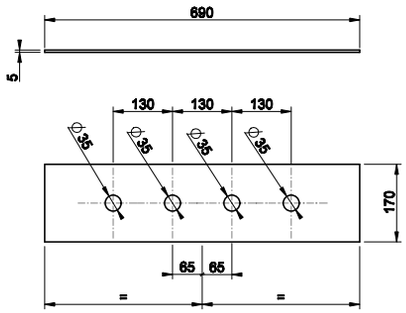

01664

Пластина на 4 отверстия для монтажного бокса.
Four-hole finishing plate for mounting box.

031	Хром	Chrome		409
149	Finox	Finox		513
706	Black Metal PVD	030	Copper PVD	606
279	White CN	299	Black XL	493
707	Black Metal Brushed PVD			647



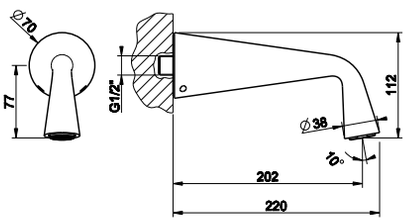

45103

Излив для ванны с уда ленным управлением (не входит в комплект).
Bath spout with separate control (not included).

031	Хром	Chrome		353
149	Finox	Finox		460
706	Black Metal PVD	030	Copper PVD	523
279	White CN	299	Black XL	423
707	Black Metal Brushed PVD			560



46189



Встраиваемая часть для напольного смесителя для ванны.
Built-in part for freestanding bath mixer.

031	Хром	Chrome	383

46189 + 45028



45028



Внешние части для напольного смесителя для ванны.
External parts for freestanding external bath mixer.

031	Хром	Chrome		2.026
149	Finox	Finox		2.754
706	Black Metal PVD	030	Copper PVD	3.190
279	White CN	299	Black XL	2.508
707	Black Metal Brushed PVD			3.433

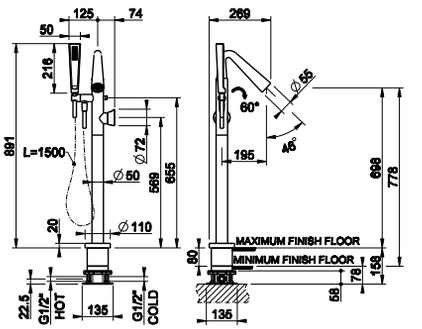

44639



Герметичная встраиваемая часть для смесителя на 2 выхода.
Watertight built-in part for two-way mixer.

031	Хром	Chrome	346

44639 + 45036



45036



Внешние части для встраиваемого смесителя на 2 выхода, с изливом и переключателем.
External parts for two-way built-in mixer with diverter and bath spout.

031	Хром	Chrome		970
149	Finox	Finox		1.368
706	Black Metal PVD	030	Copper PVD	1.609
279	White CN	299	Black XL	1.242
707	Black Metal Brushed PVD			1.742

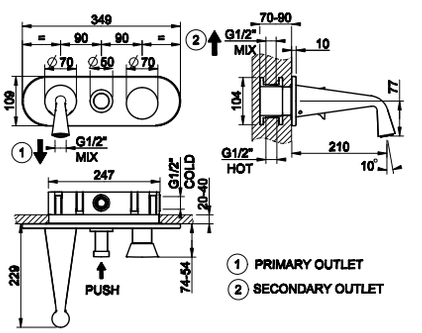

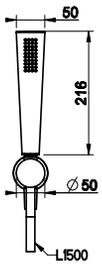

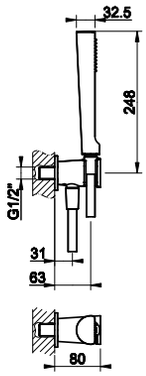

45223

Душевой комплект, состоящий из вывода воды на 1/2”, держателя, шланга 1,50 м и душевой лейки с защитой от известкового налёта.
Shower set composed by 1/2” connections water outlet, shower hook, 1,50 flexible hose and antilimestone handshower.

031	Хром	Chrome		475
149	Finox	Finox		618
706	Black Metal PVD	030	Copper PVD	704
279	White CN	299	Black XL	567
707	Black Metal Brushed PVD			750



GESSI



cono
shower

44655



Встраиваемая часть для смесителя однорычажного.
Watertight built-in part for one-way mixer.

031	Хром	Chrome	141

44655 + 45061



45061



Внешние части для встраиваемого однорычажного смесителя, на 1/2", картридж Ø35 мм,одна позиция.
External parts for built-in mixer, with 1/2" connections, Ø35 cartridge, one-way.

031	Хром	Chrome		348
149	Finox	Finox		497
706	Black Metal PVD	030	Copper PVD	587
279	White CN	299	Black XL	450
707	Black Metal Brushed PVD			637

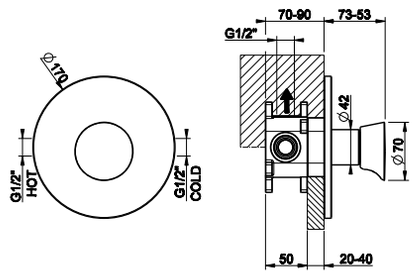

44673



Встраиваемая часть для смесителя на 2 выхода.
Watertight built-in part for two-way mixer.

031	Хром	Chrome	181

44673 + 45079



45079



Внешние части для встраиваемого однорычажного смесителя, на 1/2", картридж Ø35 мм, две позиции с автоматическим переключателем ванна/душ.
External parts for built-in mixer, with 1/2" connections, Ø35 cartridge, two-way and automatic bath/shower diverter.

031	Хром	Chrome		418
149	Finox	Finox		601
706	Black Metal PVD	030	Copper PVD	711
279	White CN	299	Black XL	544
707	Black Metal Brushed PVD			771

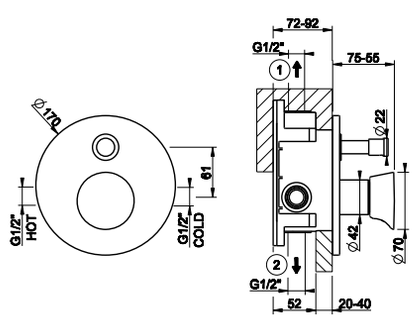

R4012



Система защиты от обратного тока воды UNI EN 1717. Подходит для арт 44673, 44639
Non-return system (optional), UNI EN 1717 certified, compatible with 44673, 44639.

031	Хром	Chrome	30

09269 + 45132



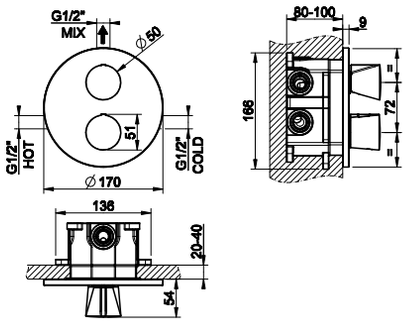

09269

Встраиваемые части для термостатического смесителя на один выход.
Built-in part for one-way thermostatic mixer.



031	Хром	Chrome		476

45132

Внешние части для термостатического смесителя, с подключением на 3/4", фильтрами и вентилем с керамическими дисками, на одну позицию на 1/2".
External parts for thermostatic mixer with 3/4" connections, filters and 1/2" one way-diverter with ceramic discs.



031	Хром	Chrome		640
149	Finox	Finox		982
706	Black Metal PVD	030	Copper PVD	1.187
279	White CN	299	Black XL	883
707	Black Metal Brushed PVD			1.301

09269 + 45134



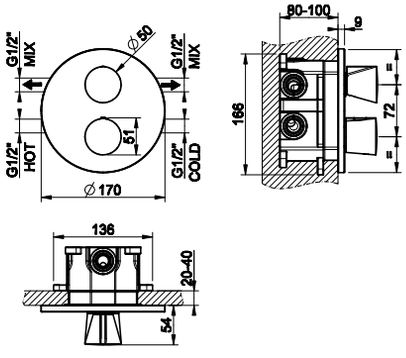

09269

Встраиваемые части для термостатического смесителя на два выхода.
Built-in part for two-way thermostatic mixer.



031	Хром	Chrome		476

45134

Внешние части для термостатического смесителя, с подключением на 3/4", фильтрами и переключателем с керамическими дисками, на две позиции на 1/2".
External parts for thermostatic mixer with 3/4" connections, filters and 1/2" two-way diverter with ceramic discs.



031	Хром	Chrome		640
149	Finox	Finox		982
706	Black Metal PVD	030	Copper PVD	1.187
279	White CN	299	Black XL	883
707	Black Metal Brushed PVD			1.301

09269

Встраиваемые части для термостатического смесителя на три выхода.
Built-in part for three-way thermostatic mixer.



031	Хром	Chrome	476

09269 + 45136



45136

Внешние части для термостатического смесителя, с подключением на 3/4", фильтрами и переключателем с керамическими дисками, на три позиции на 1/2".
External parts for thermostatic mixer with 3/4" connections, filters and 1/2" three-way diverter with ceramic discs.



031	Хром	Chrome		640
149	Finox	Finox		982
706	Black Metal PVD	030	Copper PVD	1.187
279	White CN	299	Black XL	883
707	Black Metal Brushed PVD			1.301

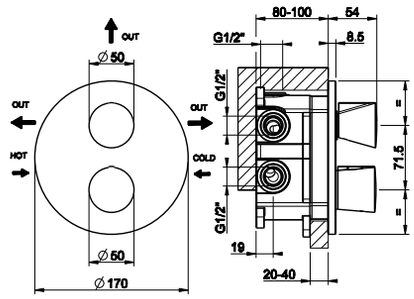

45163

Душевая головка для настенного крепления
Wall-fixing headshower.



238	Mirror Steel	Mirror Steel		1.540
239	Steel Brushed	Steel Brushed		1.540
706	Black Metal PVD	030	Copper PVD	2.280
279	White CN	299	Black XL	1.925
707	Black Metal Brushed PVD			2.280

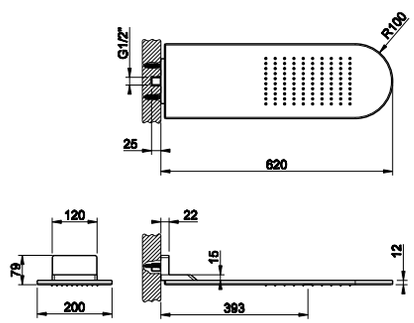

45151

Душевая головка шарнирная для настенного крепления на 1/2" с защитой от известкового налёта
Wall-mounted adjustable and antilimestone showerhead, 1/2" connections.



031	Хром	Chrome		1.183
149	Finox	Finox		1.538
706	Black Metal PVD	030	Copper PVD	1.751
279	White CN	299	Black XL	1.409
707	Black Metal Brushed PVD			1.868

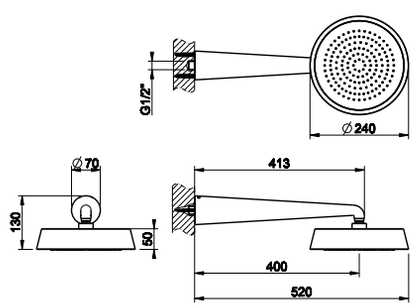

45152

Душевая головка шарнирная для потолочного крепления на 1/2" с защитой от известкового налёта.
Ceiling-mounted adjustable and antilimestone showerhead, 1/2" connections.



031	Хром	Chrome		1.096
149	Finox	Finox		1.425
706	Black Metal PVD	030	Copper PVD	1.622
279	White CN	299	Black XL	1.305
707	Black Metal Brushed PVD			1.731

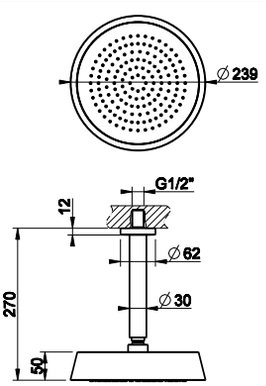

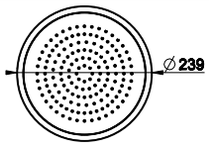

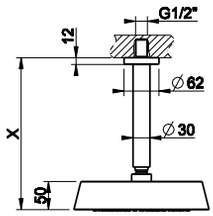

45150

Душевая головка потолочная, высота изготавливается под заказ (мин 115 макс 1865 мм), на 1/2", с защитой от известкового налёта.
Ceiling-mounted antilimestone showerhead, length on request (min 115 max 1865 mm), 1/2" connections.

031	Хром	Chrome		1.553
149	Finox	Finox		2.019
706	Black Metal PVD	030	Copper PVD	2.299
279	White CN	299	Black XL	1.850
707	Black Metal Brushed PVD			2.454



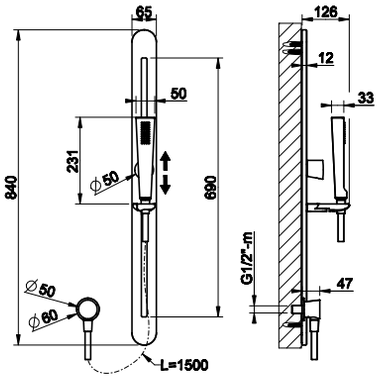

45144

Штанга в комплекте с душевой лейкой с защитой от известкового налёта, шланг 1,50 м, вывод воды из стены.
Sliding rail with antilimestone handshower, 1,50 m flexible hose and water outlet.

031	Хром	Chrome		2.072
149	Finox	Finox		2.685
706	Black Metal PVD	030	Copper PVD	3.065
279	White CN	299	Black XL	2.594
707	Black Metal Brushed PVD			3.274



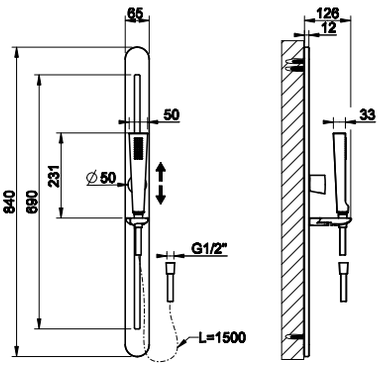

45145

Штанга в комплекте с душевой лейкой с защитой от известкового налёта, шланг 1,50 м.
Sliding rail with antilimestone handshower and 1,50 m flexible hose.

031	Хром	Chrome		1.922
149	Finox	Finox		2.489
706	Black Metal PVD	030	Copper PVD	2.843
279	White CN	299	Black XL	2.407
707	Black Metal Brushed PVD			3.035



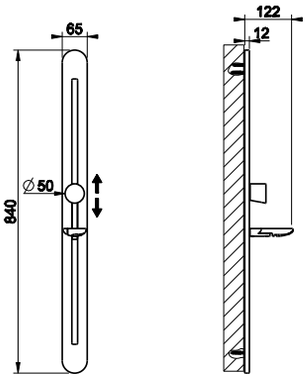

45142

Штанга для душа.
Sliding rail.

031	Хром	Chrome		1.770
149	Finox	Finox		2.300
706	Black Metal PVD	030	Copper PVD	2.618
279	White CN	299	Black XL	2.107
707	Black Metal Brushed PVD			2.796



44639



Герметичная встраиваемая часть для смесителя на 2 выхода.
Watertight built-in part for two-way mixer.

031	Хром	Chrome	346

44639 + 45038



45038



Внешние части для встраиваемого однорычажного смесителя на 2 позиции с переключателем, подводом воды и держателем душевой лейки. Комплектуется с душевой лейкой арт. 45154 и шлангом 01637.
External parts for two-way built-in shower mixer with diverter, water outlet and handshower hook. To be completed with handshower 45154, and flexible hose 01637.

031	Хром	Chrome		852
149	Finox	Finox		1.216
706	Black Metal PVD	030	Copper PVD	1.434
279	White CN	299	Black XL	1.100
707	Black Metal Brushed PVD			1.556

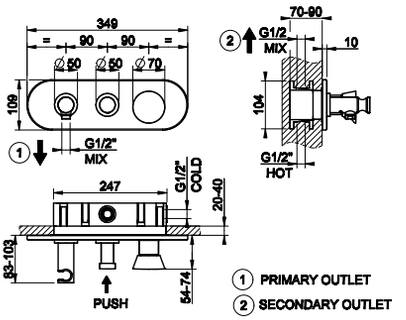

44639



Герметичная встраиваемая часть для смесителя на 2 выхода.
Watertight built-in part for two-way mixer.

031	Хром	Chrome	346

44639 + 45040



45040



Внешние части для встраиваемого однорычажного смесителя на 2 позиции с переключателем, подводом воды и держателем душевой лейки. Комплектуется с душевой лейкой арт. 45154 и шлангом 01637.
External parts for two-way built-in shower mixer with diverter, water outlet and handshower hook. To be completed with handshower 45154, and flexible hose 01637.

031	Хром	Chrome		852
149	Finox	Finox		1.111
706	Black Metal PVD	030	Copper PVD	1.434
279	White CN	299	Black XL	1.100
707	Black Metal Brushed PVD			1.482

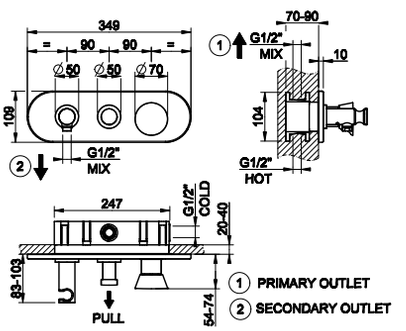

R4012



Система защиты от обратного тока воды UNI EN 1717. Подходит для арт 44673, 44639
Non-return system (optional), UNI EN 1717 certified, compatible with 44673, 44639.

031	Хром	Chrome	30

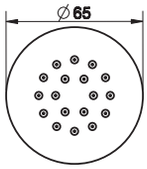

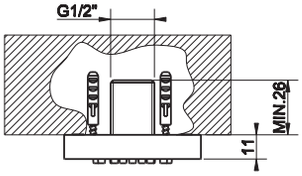

32971

Боковая форсунка
Lateral body jet.



031	Хром	Chrome		249
149	Finox	Finox		360
706	Black Metal PVD	030	Copper PVD	370
279	White CN	299	Black XL	313
707	Black Metal Brushed PVD			395

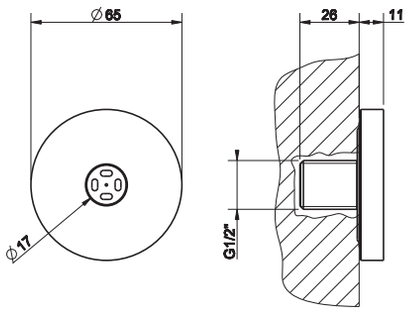

32977

Боковая форсунка с распылителем
Wall-mounted atomizer jet.



031	Хром	Chrome		215
149	Finox	Finox		276
706	Black Metal PVD	030	Copper PVD	322
279	White CN	299	Black XL	272
707	Black Metal Brushed PVD			343

32985 + 32982



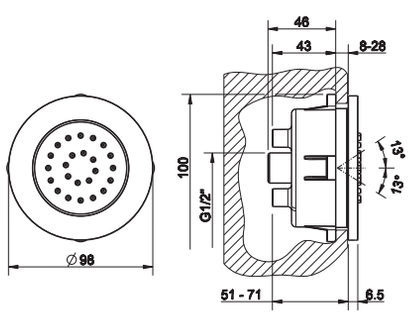

32985

Встраиваемая часть для поворотной боковой форсунки.
Built-in parts for adjustable lateral body jet.



031	Хром	Chrome		166

32982

Внешние части для поворотной боковой встраиваемой форсунки
External parts for built-in adjustable lateral body jet.



031	Хром	Chrome		331
149	Finox	Finox		470
706	Black Metal PVD	030	Copper PVD	573
279	White CN	299	Black XL	458
707	Black Metal Brushed PVD			623

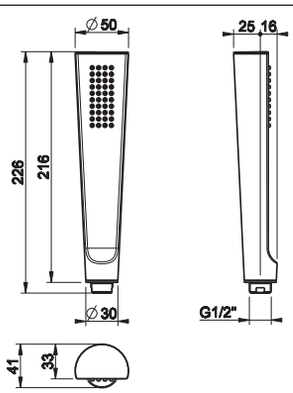

45154

Душевая лейка с защитой от известкового налёта.
Antilimestone handshower.



031	Хром	Chrome		188
149	Finox	Finox		246
706	Black Metal PVD	030	Copper PVD	280
279	White CN	299	Black XL	228
707	Black Metal Brushed PVD			298



45223

Душевой комплект, состоящий из вывода воды на 1/2", держателя, шланга 1,50 м и душевой лейки с защитой от известкового налёта.
Shower set composed by 1/2" connections water outlet, shower hook, 1,50 flexible hose and antilimestone handshower.

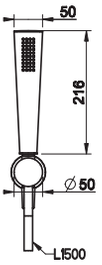

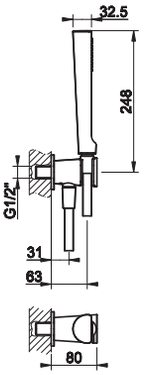

031	Хром	Chrome		475
149	Finox	Finox		618
706	Black Metal PVD	030	Copper PVD	704
279	White CN	299	Black XL	567
707	Black Metal Brushed PVD			750



45161

Вывод воды с держателем для душевой лейки на 1/2".
Handshower hook with 1/2" connection water outlet.

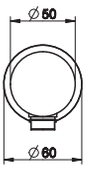

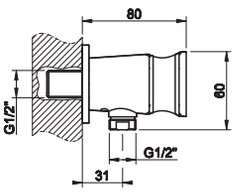

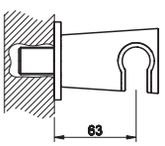

031	Хром	Chrome		233
149	Finox	Finox		303
706	Black Metal PVD	030	Copper PVD	345
279	White CN	299	Black XL	279
707	Black Metal Brushed PVD			368



45169

Вывод воды на 1/2".
1/2" connection water outlet.

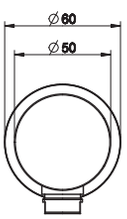

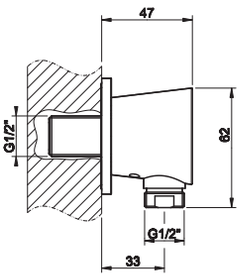

031	Хром	Chrome		159
149	Finox	Finox		207
706	Black Metal PVD	030	Copper PVD	235
279	White CN	299	Black XL	188
707	Black Metal Brushed PVD			251



45157

Держатель для душевой лейки неподвижный.
Fixed handshower hook.

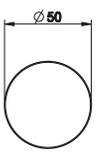

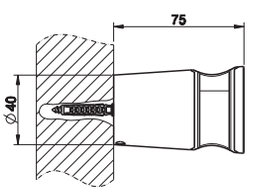

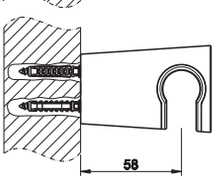

031	Хром	Chrome		104
149	Finox	Finox		137
706	Black Metal PVD	030	Copper PVD	154
279	White CN	299	Black XL	125
707	Black Metal Brushed PVD			165



45160

Держатель для душевой лейки поворотный.
Adjustable handshower hook.

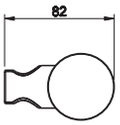

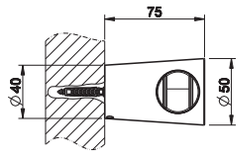

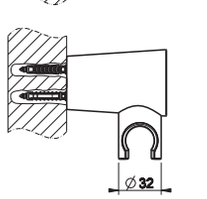

031	Хром	Chrome		199
149	Finox	Finox		260
706	Black Metal PVD	030	Copper PVD	297
279	White CN	299	Black XL	312
707	Black Metal Brushed PVD			315

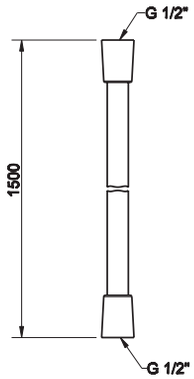

01637

Шланг cromalux для ванны с коническим соединением на 1/2", длина 150 см.
1,50 m Cromalux flexible hose with conic 1/2" connections.



031	Хром	Chrome		56
149	Finox	Finox		66
706	Black Metal PVD	030	Copper PVD	83
299	Nero XL	299	Black XL	110
707	Black Metal Brushed PVD			89

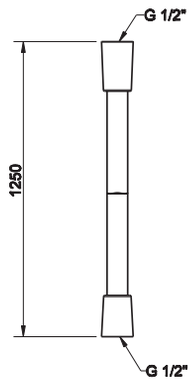

29744

Шланг cromalux для ванны с коническим соединением на 1/2", длина 125 см.
1,25 m Cromalux flexible hose with conic 1/2" connections.



031	Хром	Chrome	49
149	Finox	Finox	62

GESSI

cono
accessories





45401

Мыльница настенная.
Wall-mounted soap holder.

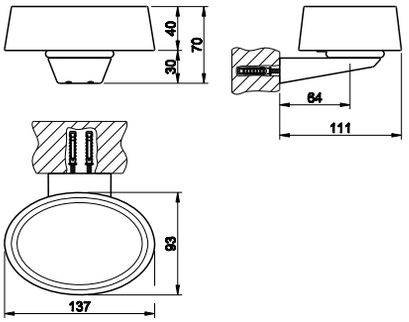

031	Хром	Chrome		215
149	Finox	Finox		280
706	Black Metal PVD	030	Copper PVD	319
279	White CN	299	Black XL	257
707	Black Metal Brushed PVD			340



45407

Стакан настенный.
Wall-mounted tumbler holder.

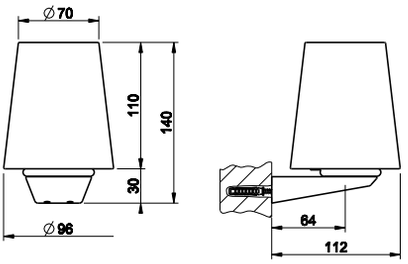

031	Хром	Chrome		257
149	Finox	Finox		334
706	Black Metal PVD	030	Copper PVD	380
279	White CN	299	Black XL	305
707	Black Metal Brushed PVD			406



45413

Дозатор для жидкого мыла настенный.
Wall-mounted soap dispenser holder.

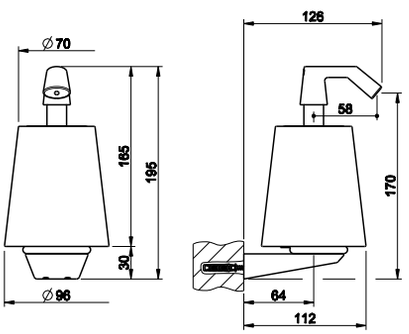

031	Хром	Chrome		401
149	Finox	Finox		519
706	Black Metal PVD	030	Copper PVD	591
279	White CN	299	Black XL	478
707	Black Metal Brushed PVD			632



45419

Ершик настенный.
Wall-mounted brush holder.

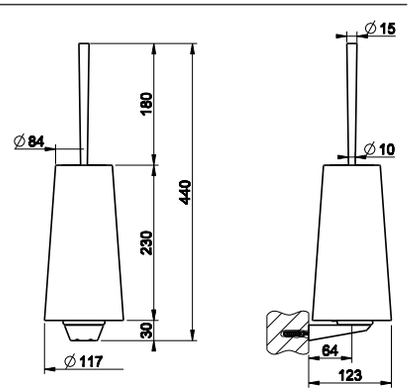

031	Хром	Chrome		396
149	Finox	Finox		517
706	Black Metal PVD	030	Copper PVD	587
279	White CN	299	Black XL	474
707	Black Metal Brushed PVD			627



45425

Мыльница настольная.
Standing soap holder.

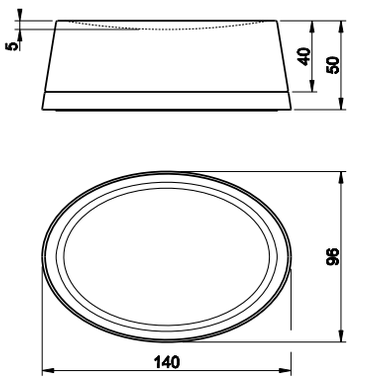

031	Хром	Chrome		181
149	Finox	Finox		235
706	Black Metal PVD	030	Copper PVD	268
279	White CN	299	Black XL	215
707	Black Metal Brushed PVD			285

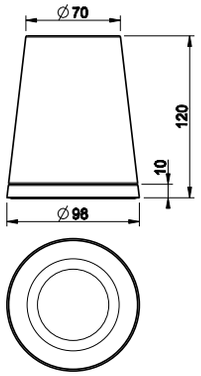

45431

Стакан настольный.
Standing tumbler holder.



031	Хром	Chrome		194
149	Finox	Finox		252
706	Black Metal PVD	030	Copper PVD	287
279	White CN	299	Black XL	232
707	Black Metal Brushed PVD			307

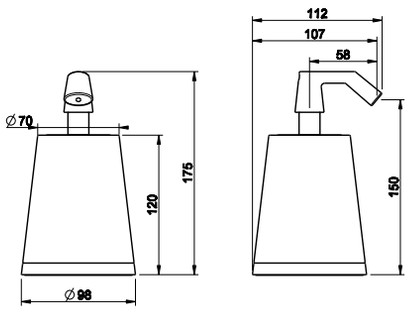

45437

Дозатор для жидкого мыла настольный.
Standing soap dispenser holder.



031	Хром	Chrome		343
149	Finox	Finox		447
706	Black Metal PVD	030	Copper PVD	508
279	White CN	299	Black XL	409
707	Black Metal Brushed PVD			541

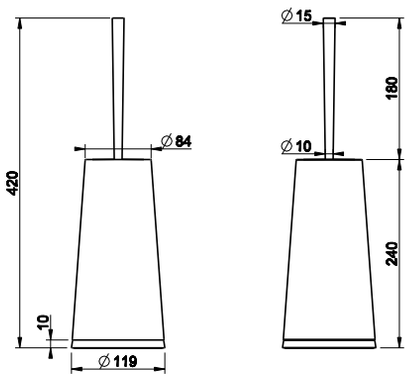

45443

Ершик напольный.
Standing brush holder.



031	Хром	Chrome		343
149	Finox	Finox		447
706	Black Metal PVD	030	Copper PVD	508
279	White CN	299	Black XL	410
707	Black Metal Brushed PVD			541

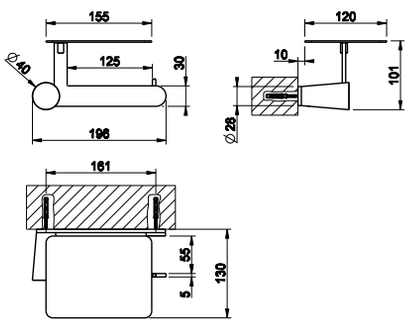

45449

Настенный держатель для туалетной бумаги с крышкой.
Wall-mounted paper roll holder with cover.



031	Хром	Chrome		474
149	Finox	Finox		616
706	Black Metal PVD	030	Copper PVD	701
279	White CN	299	Black XL	567
707	Black Metal Brushed PVD			748

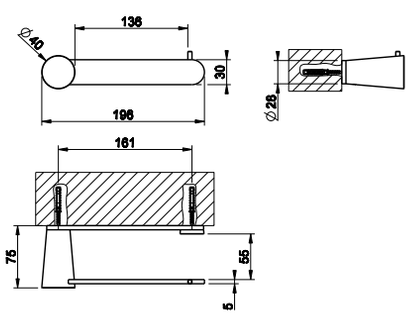

45455

Настенный держатель для туалетной бумаги.
Wall-mounted paper roll holder.



031	Хром	Chrome		357
149	Finox	Finox		464
706	Black Metal PVD	030	Copper PVD	528
279	White CN	299	Black XL	425
707	Black Metal Brushed PVD			563



45633

Стойка с держателем для туалетной бумаги и ершиком.
Standing set with paper roll holder and white brush holder.

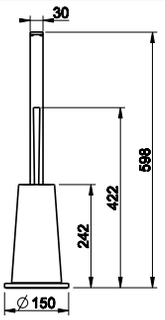

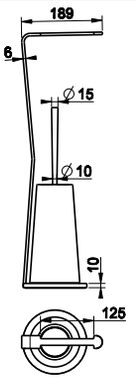

031	Хром	Chrome		947
149	Finox	Finox		1.230
706	Black Metal PVD	030	Copper PVD	1.401
279	White CN	299	Black XL	1.129
707	Black Metal Brushed PVD			1.495



45541

Стойка-полотенцедержатель.
Freestanding towel rail.

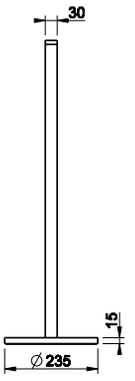

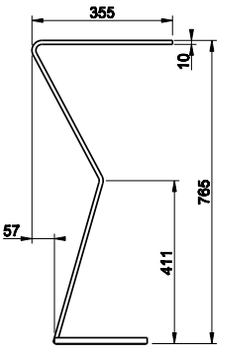

031	Хром	Chrome		1.118
149	Finox	Finox		1.453
706	Black Metal PVD	030	Copper PVD	1.653
279	White CN	299	Black XL	1.330
707	Black Metal Brushed PVD			1.764

45497

Полотенцедержатель, 30 см.
30 cm centre distance towel rail.



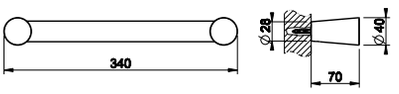

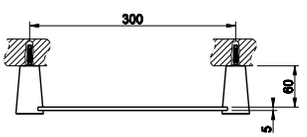

031	Хром	Chrome		214
149	Finox	Finox		279
706	Black Metal PVD	030	Copper PVD	315
279	White CN	299	Black XL	255
707	Black Metal Brushed PVD			338

45500

Полотенцедержатель, 45 см.
45 cm centre distance towel rail.



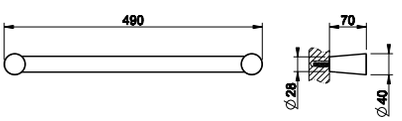

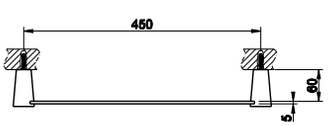

031	Хром	Chrome		248
149	Finox	Finox		323
706	Black Metal PVD	030	Copper PVD	367
279	White CN	299	Black XL	297
707	Black Metal Brushed PVD			391

45503

Полотенцедержатель, 60 см.
60 cm centre distance towel rail.



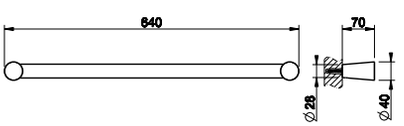

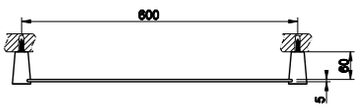

031	Хром	Chrome		277
149	Finox	Finox		360
706	Black Metal PVD	030	Copper PVD	409
279	White CN	299	Black XL	329
707	Black Metal Brushed PVD			436

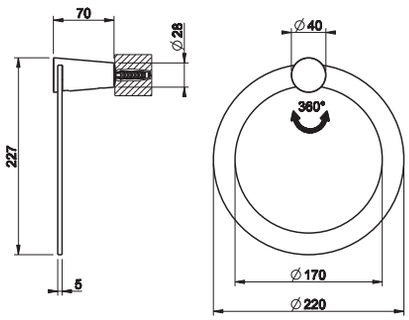

45509

Полотенцедержатель кольцевой.
Towel ring.



031	Хром	Chrome		248
149	Finox	Finox		323
706	Black Metal PVD	030	Copper PVD	367
279	White CN	299	Black XL	297
707	Black Metal Brushed PVD			391

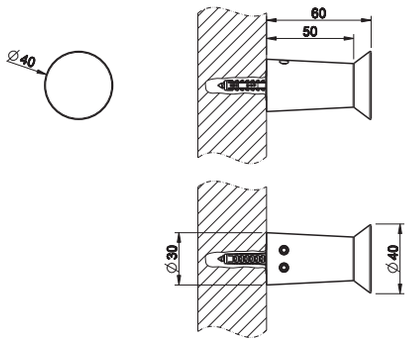

45521

Крючок настенный.
Wall-mounted robe hook.



031	Хром	Chrome		119
149	Finox	Finox		154
706	Black Metal PVD	030	Copper PVD	175
279	White CN	299	Black XL	142
707	Black Metal Brushed PVD			187

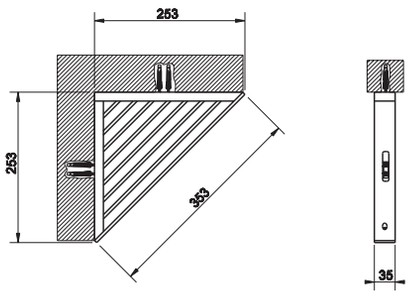

20861

Полка для ванны или душа.
Bath or shower shelf.



031	Хром	Chrome		364
149	Finox	Finox		473
706	Black Metal PVD	030	Copper PVD	539
279	White CN	299	Black XL	478
707	Black Metal Brushed PVD			575

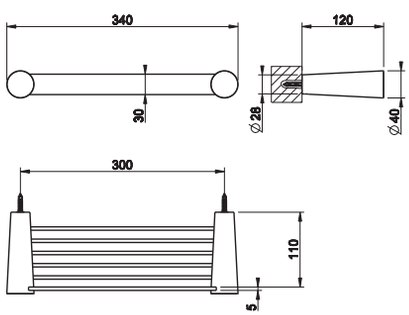

45547

Полка, 30 см.
Shelf 30 cm.



031	Хром	Chrome		362
149	Finox	Finox		470
706	Black Metal PVD	030	Copper PVD	535
279	White CN	299	Black XL	430
707	Black Metal Brushed PVD			571

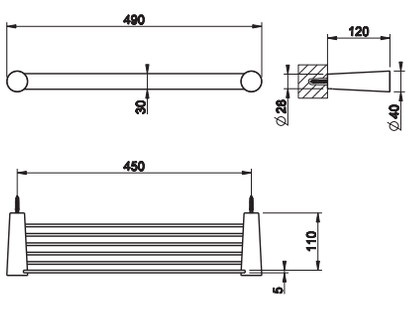

45549

Полка, 45 см.
Shelf 45 cm.



031	Хром	Chrome		394
149	Finox	Finox		513
706	Black Metal PVD	030	Copper PVD	583
279	White CN	299	Black XL	469
707	Black Metal Brushed PVD			623

45550

Полка, 60 см.
Shelf 60 cm.



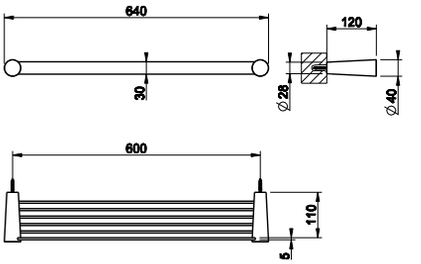

031	Хром	Chrome		418
149	Finox	Finox		544
706	Black Metal PVD	030	Copper PVD	621
279	White CN	299	Black XL	500
707	Black Metal Brushed PVD			661

45588

Настольное поворотное увеличивающее зеркало.
Adjustable standing mirror.



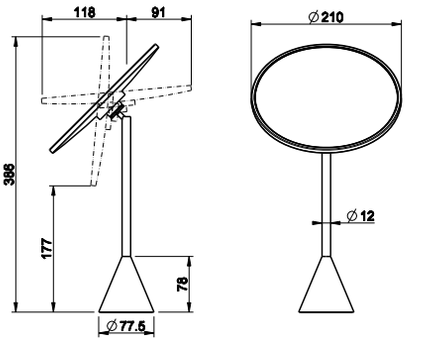

031	Хром	Chrome		732
149	Finox	Finox		952
706	Black Metal PVD	030	Copper PVD	1.084
279	White CN	299	Black XL	872
707	Black Metal Brushed PVD			1.157

45590

Корзина для мусора белая.
White waste-paper basket.



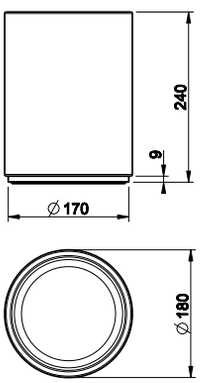

031	Хром	Chrome		477
149	Finox	Finox		621
706	Black Metal PVD	030	Copper PVD	705
279	White CN	299	Black XL	568
707	Black Metal Brushed PVD			754



cono
total look

45925

Отдельностоящая ванна из материала Cristalplant® (цвет белый матовый) со сливом. Рекомендуем удостовериться, что нагрузка на плиты перекрытия соответствует нормам.
Freestanding bathtub, matt white Cristalplant® (matt white). Waste included. ***Please check if the capacity load of the slab is in conformity with the specifications.***



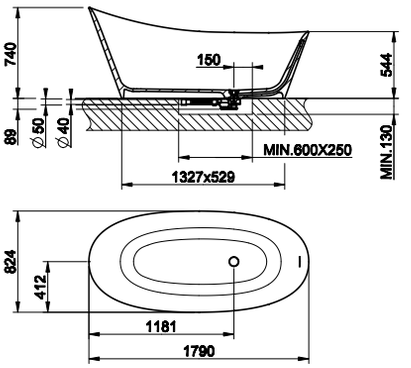

521	Cristalplant	Cristalplant	**11.577**

45923

Отдельностоящая ванна из материала Cristalplant (белый матовый) со сливом. Возможна окраска внешней поверхности ванны и установка смесителя на борт ванны. Удостоверьтесь, что грузоподъемность плиты перекрытия соответствует спец ификациям.
Freestanding bathtub in Cristalplant® (matt white). External lacquering. Possible tap mounting on the ledge. Waste included. ***Please check if the capacity load of the slab is in conformity with the specifications.***



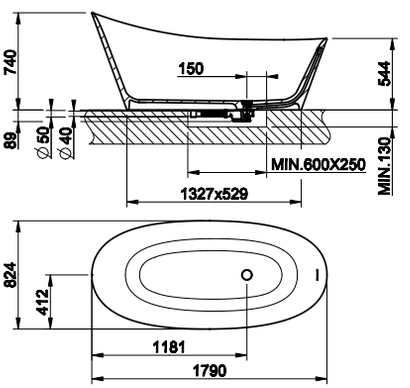

XXX	Cristalplant RAL Colour - code on request		**13.027**

ТЕХНИЧЕСКИЕ ХАРАКТЕРИСТИКИ / TECHNICAL DATA
art_**45925/45923**

Вес / Weight	150 Kg
Вместимость до уровня перелива / Overflow Water capacity	ca. 250 l
Слив воды через переливное отверстие Discharge of overflow	30 l/min
Слив воды через сточное отверстие / Discharge of drain	60 l/min
Время наполнения до уровня перелива / Filling time	13 min con 20 l/min *13 min at 20 l/min*

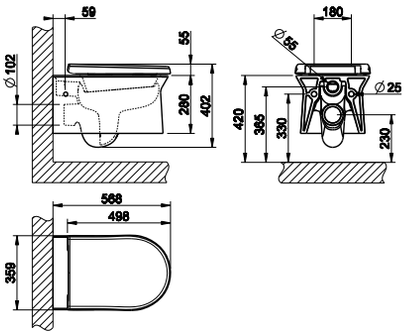

45933

Подвесной унитаз настенный (6 л.), белая керамика Bianco Europa, со встроенным сифоном. Петли плавного закрывания и пробки для боковых отверстий в отделке 031.
Wall hung WC (6 litres) in White Europe Ceramic, integrated siphon. Soft-closing hardware and lateral holes plugs included in 031 finishing,

518	White Europe Ceramic	1.155



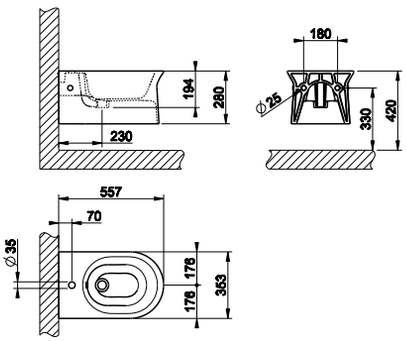

45935

Подвесное биде в керамике Bianco Europa с переливом и с центральным отверстием под смеситель. Пробки для боковых отверстий в отделке 031.
Wall hung bidet in in White Europe Ceramic with overflow waste, with central hole for taps and fittings. Overflow cap and side covering caps included in 031 finishing.

518	White Europe Ceramic	828



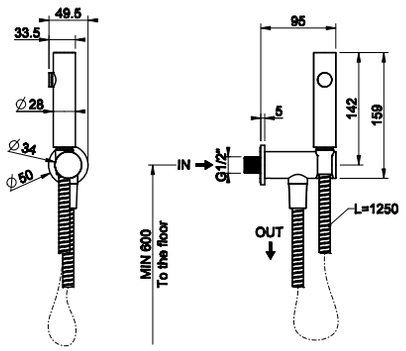

45121

Гидроёршик настенный на 1/2".
Hydrobrush with 1/2"connections.

031	Хром	Chrome		717
149	Finox	Finox		932
706	Black Metal PVD	030	Copper PVD	1.062
279	White CN	299	Black XL	854
707	Black Metal Brushed PVD			1.133



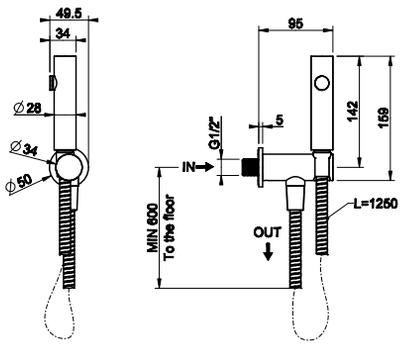

45123

Гигиенический душ на 1/2".
Shut-off spary with 1/2" connections.

031	Хром	Chrome		574
149	Finox	Finox		747
706	Black Metal PVD	030	Copper PVD	850
279	White CN	299	Black XL	685
707	Black Metal Brushed PVD			909



45911



Напольная раковина в Cristalplant® (матовый белый), без перелива. Со сливом в пол. Без отверстий под смесители. В комплект входит сифон и донный клапан решетчатый.
Freestanding washbasin in Cristalplant® (matt white) without overflow waste. No holes for taps and fittings. Floor drainage. Grille-plug and syphon included.

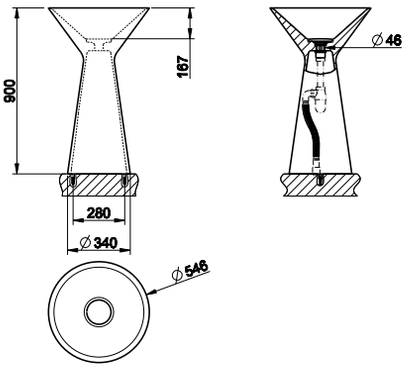

521	Cristalplant	Cristalplant	4.067

45913



Напольная раковина в Cristalplant® (матовый белый), без перелива. Возможна окраска внешней поверхности. Со сливом в пол. Без отверстий под смесители. В комплект входит сифон и донный клапан решетчатый.
Freestanding washbasin in Cristalplant® (matt white) without overflow waste. External lacquering. No holes for taps and fittings. Floor drainage. Grille-plug and syphon included.

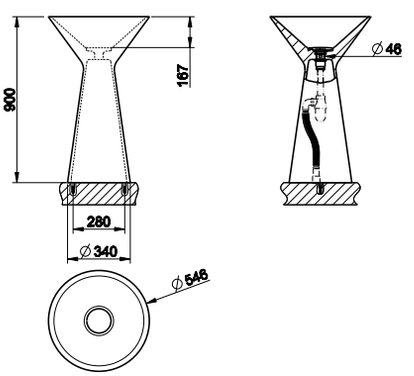

XXX	Cristalplant RAL Colour - code on request		4.893

45915

Напольная раковина в Cristalplant® (матовый белый), без перелива. Со сливом в стену. Без отверстий под смесители. В комплект входит сифон и донный клапан решетчатый.
Freestanding washbasin in Cristalplant® (matt white) without overflow waste. No holes for taps and fittings. Wall drainage. Grille-plug and syphon included.

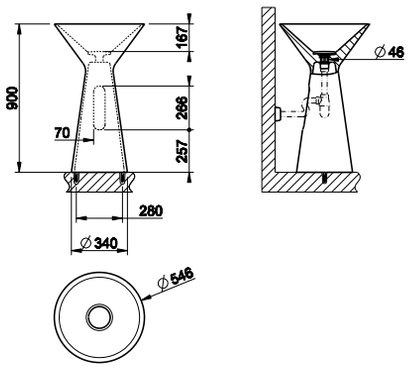



521	Cristalplant	Cristalplant	**4.108**

45917

Напольная раковина в Cristalplant® (матовый белый), без перелива. Возможна окраска внешней поверхности. Со сливом в стену. Без отверстий под смесители. В комплект входит сифон и донный клапан решетчатый.
Freestanding washbasin in Cristalplant® (matt white) without overflow waste. External lacquering. No holes for taps and fittings. Wall drainage. Grille-plug and syphon included.

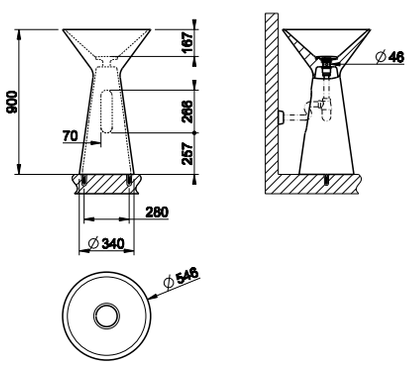



XXX	Cristalplant RAL Colour - code on request		**4.934**

45907



Напольная раковина в Cristalplant® (матовый белый), без перелива. Со сливом в стену. С отверстием под смеситель. В комплект входит сифон и донный клапан решетчатый.
Freestanding washbasin in Cristalplant® (matt white) without overflow waste. With hole for taps and fittings. Wall drainage. Grille-plug and syphon included.

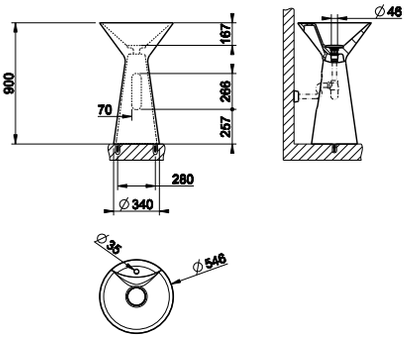

521	Cristalplant	Cristalplant	4.436

45909



Напольная раковина в Cristalplant® (матовый белый), без перелива. Возможна окраска внешней поверхности. Со сливом в стену. С отверстием под смеситель. В комплект входит сифон и донный клапан решетчатый.
Freestanding washbasin in Cristalplant® (matt white) without overflow waste. External lacquering. With hole for taps and fittings. Wall drainage. Grille-plug and syphon included.

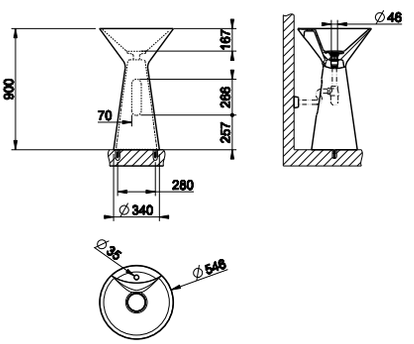

XXX	Cristalplant RAL Colour - code on request		5.262

45903



Раковина накладная в Cristalplant® (матовый белый), без перелива. Без отверстий под смесители.
Counter washbasin in Cristalplant® (matt white) without overflow waste. No brassware seat-holes.

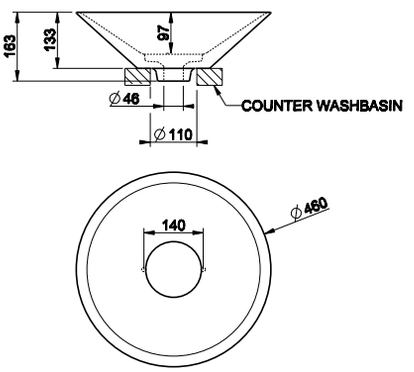

521	Cristalplant	Cristalplant	1.128

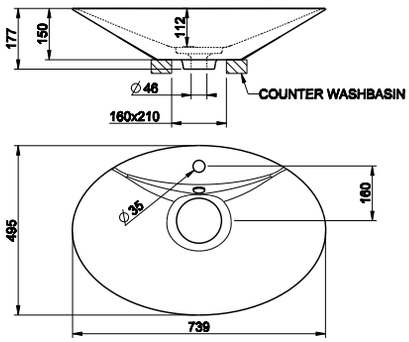

45905

Раковина накладная в Cristalplant® (матовый белый), с переливом. С отверстием под смеситель.
Counter washbasin in Cristalplant® (matt white) with overflow waste. With hole for taps and fittings.

521	Cristalplant	Cristalplant	1.692



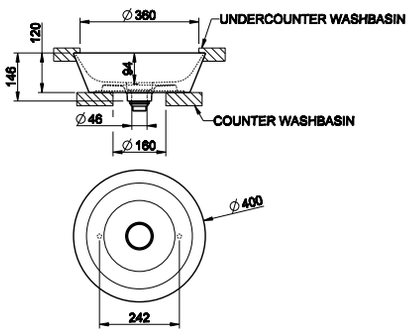

45901

Раковина накладная в керамике Bianco Europa, без перелива. С керамическим донным клапаном.
Counter washbasin in White European Ceramic without overflow waste. Ceramig-plug waste included.

516	White Europe Ceramic		879



R4267

Комплект крепежей для установки под столешницу арт. 45901.
Fixing kit for under counter installation item 45901.

031	Хром	Chrome	224



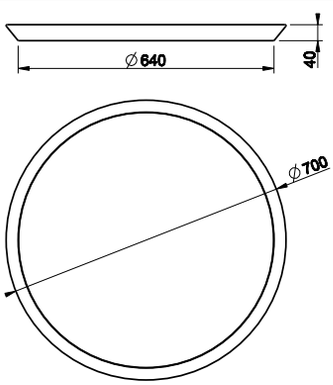

45921

Зеркало настенное Ø700 мм (белая рама).
Wall mounted mirror with white frame Ø700 mm.

520	Structural	Structural	1.006



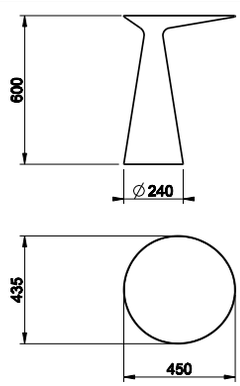

45930

Приставной столик из материала Cristalplant® (цвет белый матовый).
Freestanding side-table in Cristalplant® (matt white).

521	Cristalplant	Cristalplant	2.205





42029

Слив для ванны автоматический “Stop&Go”, полиэтиленовый с пробкой из материала Cristalplant® (белый матовый).
“Stop&Go” authomatic waste for bath tub in polyethylene, with Cristalplant® (matt white) plug.

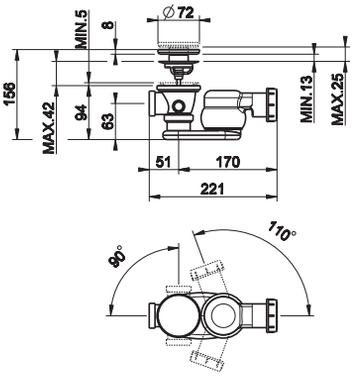

031	Хром	Chrome	336



45936

Сиденье для унитаза из термоотверждающихся смол для арт. 45933.
Thermo-hardening WC seat for item 45933.

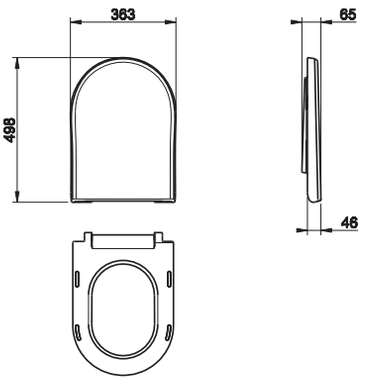

031	Хром	Chrome	275



37584

Петли плавного закрывания и пробки для боковых отверстий для арт. 45933.
Soft-closing hardware and lateral holes plugs for item 45933.

031	Хром	Chrome		133
149	Finox	Finox		170
706	Black Metal PVD	030	Copper PVD	200
707	Black Metal Brushed PVD			214



37587

Пробка для перелива с пробками для боковых отверстий для арт. 45935.
Lateral hole plugs for item 45935.

031	Хром	Chrome		76
149	Finox	Finox		98
706	Black Metal PVD	030	Copper PVD	112
707	Black Metal Brushed PVD			119



01311

Донный клапан для раковины на 1 1/4” свободного слива, без перелива. Пробка керамическая.
1 1/4” basin waste always open, without overflow. Ceramic plug.

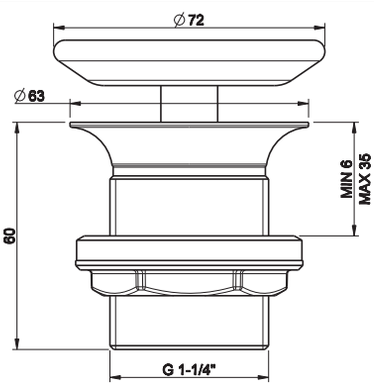

031	Хром	Chrome	139

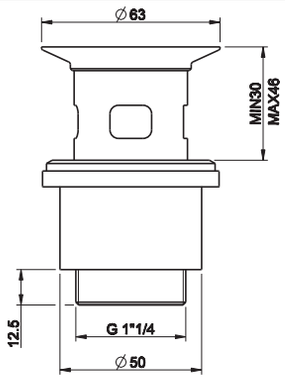

01313

Решетчатый донный клапан свободного слива
Grille free-flow waste.

031	Хром	Chrome	89



29454

Сифон полиэтиленовый на 1 1/4”
1 1/4” polyethylene syphon.

031	Хром	Chrome	54



29455

Сливная гофрированная полиэтиленовая трубка на 1 1/4”, слив Ø32
Polyethylene extensible drainage-pipe 1 1/4” connection, Ø32.

031	Хром	Chrome	45



R4307

Сливная гофрированная полиэтиленовая трубка на 1 1/4”, слив Ø40
Polyethylene extensible drainage-pipe, 1 1/4” connection, Ø32/Ø40.

031	Хром	Chrome	48



37585

Пробка для бокового отверстия для раковин.
Lateral hole plugs for washbasins.

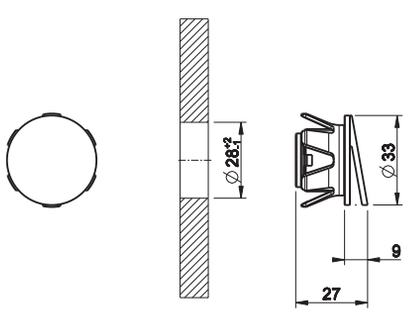

031	Хром	Chrome		76
149	Finox	Finox		98
706	Black Metal PVD	030	Copper PVD	112
707	Black Metal Brushed PVD			119





iSpa®

Lavabo/Basin p. 506
Waterfall p. 509
White p. 510
Project p. 512
Bidet p. 508
White p. 511
Project p. 512
Vasca/Bath p. 513
Doccia/Shower p. 517
Accessori/Accessories p. 527
Vasche/Bathtubs p. 536
Sanitari/Sanitary Ware p. 536
Lavabi/Washbasins p. 537
Specchi/Mirrors p. 540

GESSI



41001 - 41201 white



41003 - 41203 white

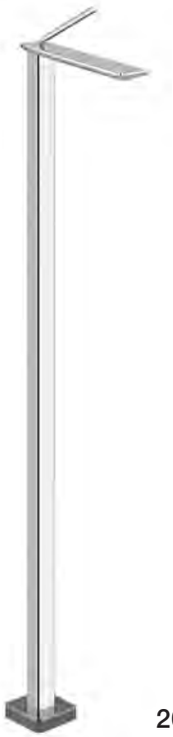

20699_41102
20699_41302 white



20497_41088
20497_41288 white



41002 waterfall



41004 waterfall



20497_41090 waterfall



41405 project



41406 project



Gessi объединяет дизайн и благородство форм под девизом экономии воды, которая с каждым днём становится всё более ценным природным ресурсом.

Преимущества очевидны:

- экономия потребления воды достигает 70% по сравнению с обычным смесителем
- лучшая защита от известкового налёта: ячеистая структура из технического материала заменяет традиционные металлические фильтры, которые в большей степени предрасположены к накапливанию известкового налёта
- более длительный срок эксплуатации
- идеальный напор воды даже при перебоях с давлением
- усиленное шумоподавление



46112_41110



41100 - 41300 white



41101 waterfall



41199 - 41299

GESSI DESIGN FOR NATURE

Gessi brings together design and ethics, saving water, which today is an increasingly scarce and therefore precious commodity, and the energy needed to heat it.
The iSpa faucets are equipped with advanced aerators that, through an innovative system, reduce the amount of water distributed by the faucet without decreasing the yield or the water experience, or altering the perception of the flow.

Noteworthy advantages are:
- Savings in water consumption, which reach up to 70% versus a normal tap
- Reduced mineral build-up: the integrated honey comb structure replaces the traditional metal filters that are more prone to scale
- Longer life
- Perfect quality of the water jet even under difficult low flow conditions
- Significant reduction in noise levels.



41001

Смеситель для раковины, соединительные шланги на 3/8", без донного клапана.
Basin mixer, flexible hoses with 3/8" connections, without waste.

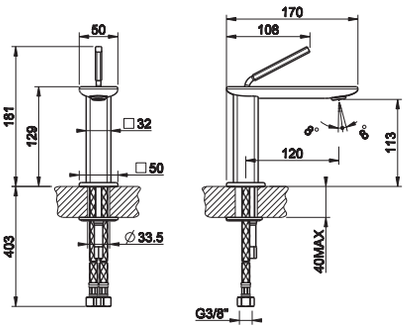

031	Хром	Chrome	517



41003

Смеситель для раковины высокий, соединительные шланги на 3/8", без донного клапана.
High version basin mixer, flexible hoses with 3/8" connections, without waste.

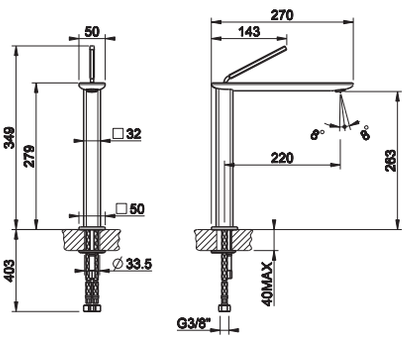

031	Хром	Chrome	601



20699

Встраиваемая часть для напольного смесителя.
Built-in part for mixer and freestanding spout.

031	Хром	Chrome	248

20699 + 41102

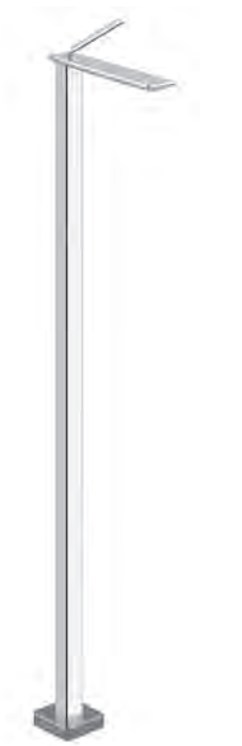

41102

Внешние части для однорычажного напольного смесителя высота 1000 мм, без донного клапана.
External parts for freestanding mixer 1000 mm height, without waste.



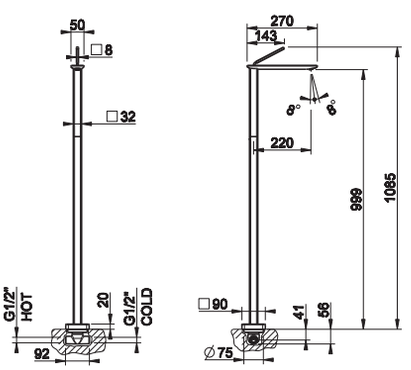

031	Хром	Chrome	1.451

41199

Излив потолочный с удаленным управлением 46112+41110 (не входит в комплект).
Ceiling-mounted spout with separate control 46112+41110 (not included).

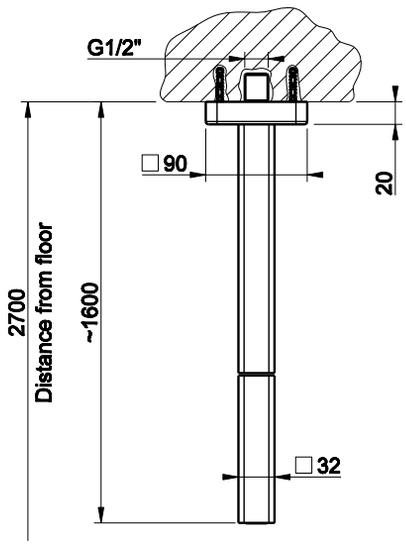



031	Хром	Chrome	**1.041**

41299

Излив потолочный, длина изготавливается под заказ (мин 180 макс 1800 мм) с удаленным управлением 46112+41110 (не входит в комплект).
Ceiling-mounted spout, length on request (min 180 max 1800 mm) with separate control 46112+41110 (not included).

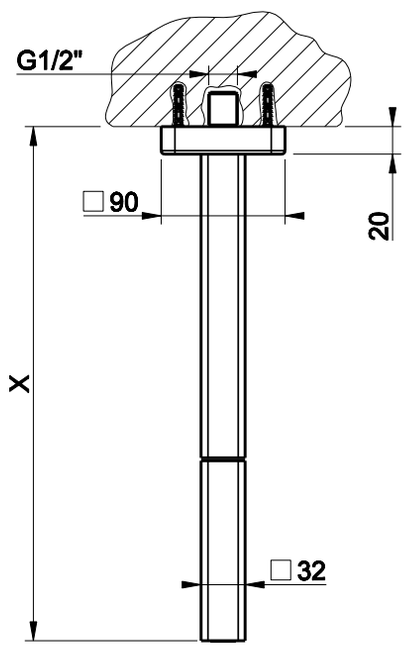



031	Хром	Chrome	**2.085**

41100

Настенный излив на 1/2", комбинируемый с удаленным управлением 46112+41110 (не входит в комплект).
Wall-mounted spout, 1/2" connections with separate control 46112+41110 (not included).

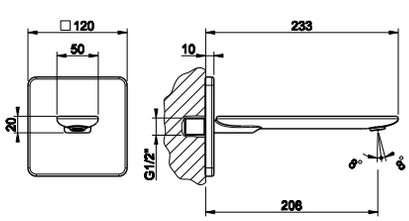



031	Хром	Chrome	**381**



46112

Встраиваемая часть для смесителя однорычажного.
Built-in part for one-way mixer.

031	Хром	Chrome	178

46112 + 41110





41110

Внешние части для встраиваемого однорычажного смесителя, на 1/2", картридж Ø35 мм,одна позиция.
External parts for item built-in mixer, with 1/2" connections, Ø35 cartridge, one-way.

031	Хром	Chrome	377

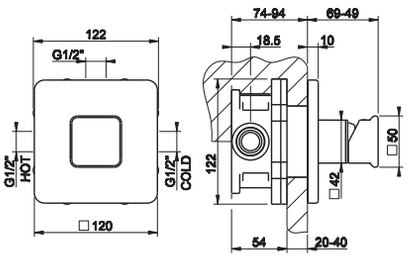

20497

Встраиваемая часть для смесителя с изливом.
Built-in part for mixer with spout.



031	Хром	Chrome	209

20497 + 41088



41088

Внешние части для встраиваемого однорычажного смесителя с изливом, без донного клапана.
External parts for built-in mixer with spout, without waste.



031	Хром	Chrome	761

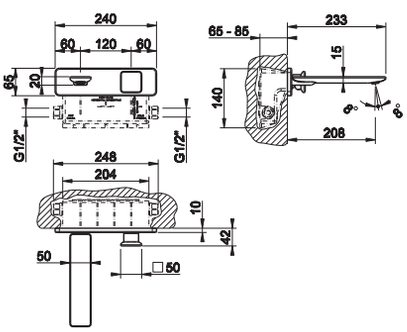

41007

Смеситель однорычажный для биде с донным клапаном на 1 1/4", соединительные шланги на 3/8".
Bidet mixer, with 1 1/4" pop-up waste and flexible hoses with 3/8" connections.



031	Хром	Chrome	517

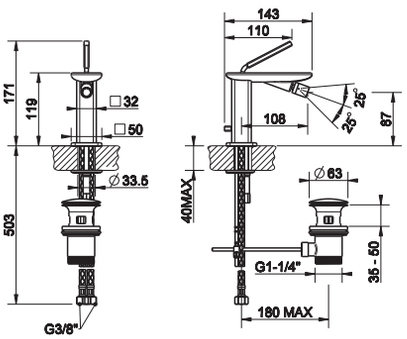

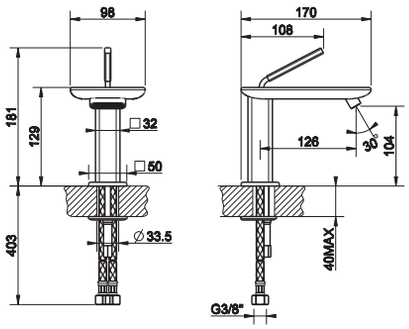

41002

Смеситель однорычажный для раковины с каскадным изливом, соединительные шланги на 3/8", без донного клапана.
Waterfall basin mixer, flexible hoses with 3/8" connections, without waste.



031	Хром	Chrome	643

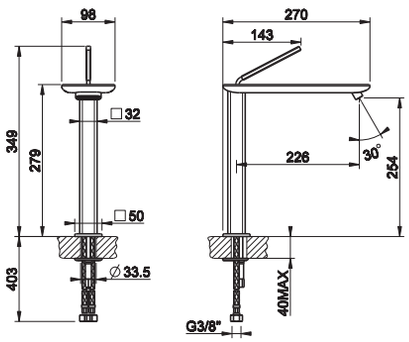

41004

Смеситель высокий однорычажный для раковины с каскадным изливом, соединительные шланги на 3/8", без донного клапана.
Waterfall high version basin mixer, flexible hoses with 3/8" connections, without waste.



031	Хром	Chrome	859

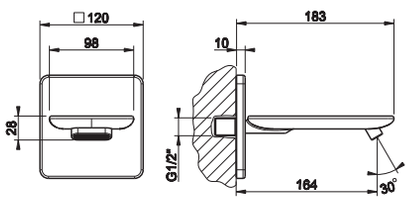

41101

Излив из стены каскадный с подключением 1/2", комбинируемый с удаленным управлением 46112+41110 (не входит в комплект).
Wall-mounted waterfall spout, 1/2" connections with separate control 46112+41110 (not included).



031	Хром	Chrome	504

20497 + 41090



20497

Встраиваемая часть для смесителя с изливом.
Built-in part for mixer with spout.



031	Хром	Chrome	209

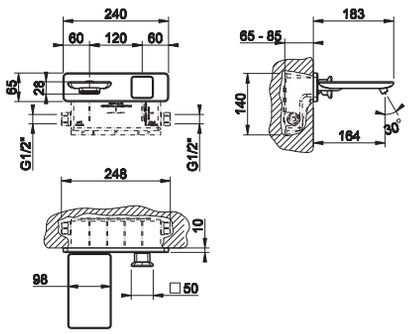

41090

Внешние части для встраиваемого однорычажного смесителя с каскадным изливом, без донного клапана.
External parts for built-in mixer with waterfall spout, without waste.



031	Хром	Chrome	872



41201

Смеситель однорычажный для раковины, излив с белой вставкой, соединительные шланги на 3/8", без донного клапана.
Basin mixer, spout with white insert, flexible hoses with 3/8" connections, without waste.

031	Хром	Chrome	551

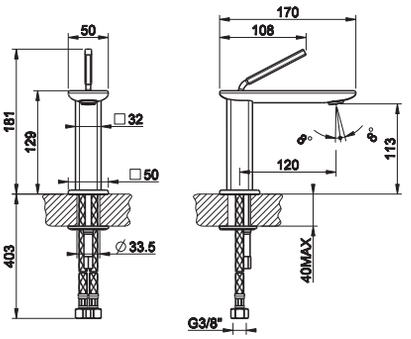



41203

Смеситель однорычажный высокий для раковины, излив с белой вставкой, соединительные шланги на 3/8", без донного клапана.
High version basin mixer, spout with white insert, flexible hoses with 3/8" connections, without waste.

031	Хром	Chrome	643

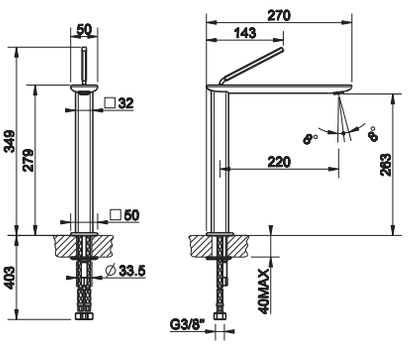

20699

Встраиваемая часть для напольного смесителя.
Built-in part for mixer and freestanding spout.



031	Хром	Chrome	248

41302

Внешние части для однорычажного напольного смесителя, излив с белой вставкой, без донного клапана.
External parts for freestanding mixer 1000 mm height, spout with white insert, without waste.

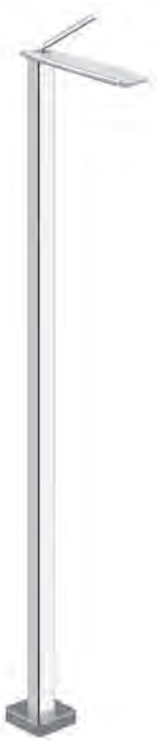

031	Хром	Chrome	1.547

20699 + 41302

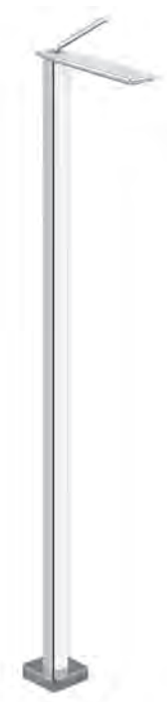

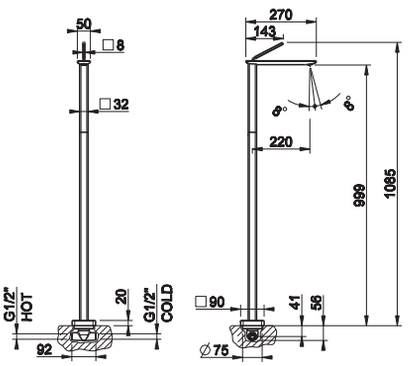

41300

Настенный излив с белой вставкой на 1/2",комбинируемый с удаленным управлением 46112+41110 (не входит в комплект).
Wall-mounted spout with white insert, 1/2" connections with separate control 46112+41110 (not included).

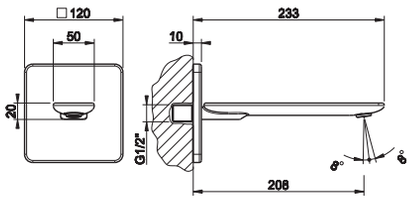



031	Хром	Chrome	407

20497 + 41288



20497

Встраиваемая часть для смесителя с изливом.
Built-in part for mixer with spout.



031	Хром	Chrome	209

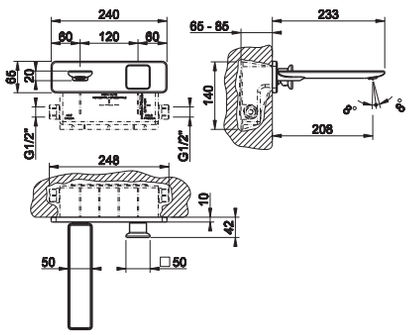

41288

Внешняя часть встраиваемого однорычажного смесителя, излив с белой вставкой, без донного клапана.
External parts for built-in mixer, spout with white insert, without waste.



031	Хром	Chrome	811

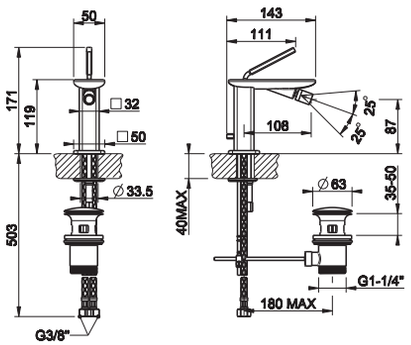

41207

Смеситель однорычажный для биде,излив с белой вставкой, донный клапан на 1 1/4" и соединительные шланги на 3/8".
Bidet mixer, spout with white insert, 1 1/4" pop-up waste and flexible hoses with 3/8" connections.



031	Хром	Chrome	551



41405

Однорычажный смеситель для раковины, с донным клапаном и гибкими соединительными шлангами на 3/8”. Донный клапан в комплект не входит.
Basin mixer with pop-up waste (not included) and flexible hoses with 3/8" connections.

031	Хром	Chrome	517

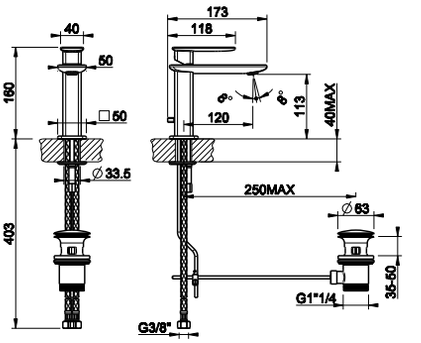



41406

Однорычажный высокий смеситель для раковины, с донным клапаном и гибкими соединительными шлангами на 3/8”. Донный клапан в комплект не входит.
High version basin mixer with pop-up waste (not included) and flexible hoses with 3/8" connections.

031	Хром	Chrome	649

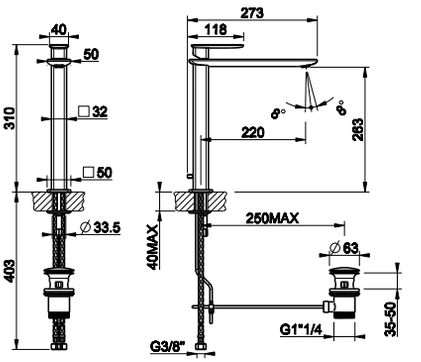



41407

Смеситель однорычажный для биде с донным клапаном на 1 1/4", соединительные шланги на 3/8".
Bidet mixer, with 1 1/4" pop-up waste and flexible hoses with 3/8" connections.

031	Хром	Chrome	517

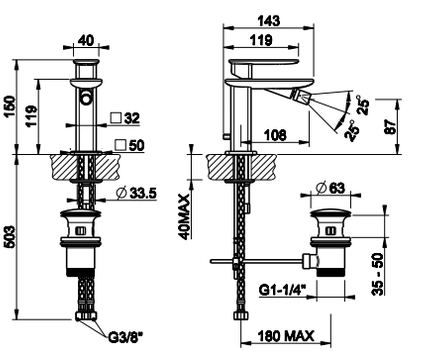

GESSI®

iSpa®

bath





41037

Смеситель для ванны на 4 отверстия с изливом и шлангом 1,50 м. Может комплектоваться душевой лейкой арт.41154/41354.
Four-hole bath mixer with diverter, tub-filler spout and 1,50 m flexible hose. To be completed with handshower 41154/41354.

031	Хром	Chrome	1.486

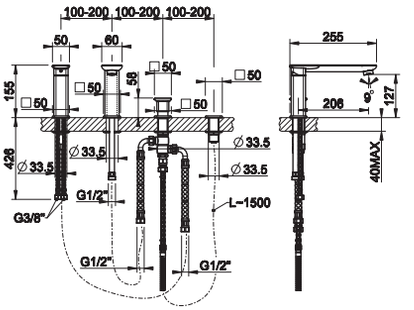



41043

Смеситель для ванны на 3 отверстия для наполнения через слив-перелив с переключателем и шлангом 1,50 м. Комплектуется душевой лейкой арт.41154/41354.
Three-hole bath mixer with diverter, 1/2 fitting and 1,50 m flexible hose. To be used with overflow filler. To be completed with handshower 41154/41354.

031	Хром	Chrome	932

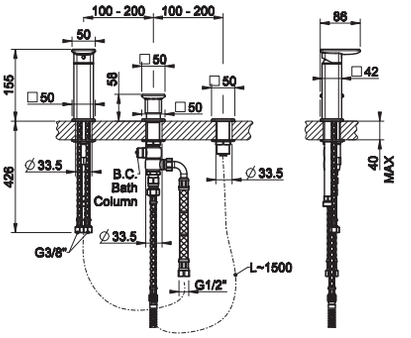



01669

Монтажный бокс с каркасом для смесителя на борт ванны.
Mounting box for bath group.

031	Хром	Chrome	1.245

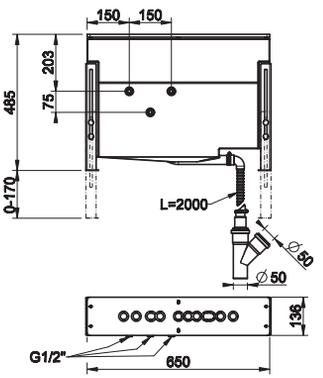



01663

Пластина на 3 отверстия для монтажного бокса.
Three-hole finishing plate for mounting box.

031	Хром	Chrome	409

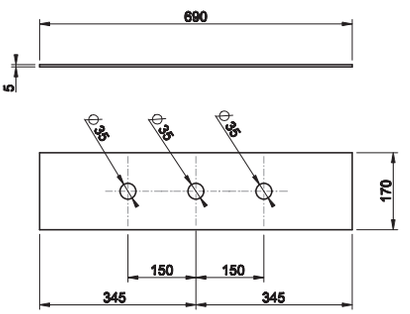



01664

Пластина на 4 отверстия для монтажного бокса.
Four-hole finishing plate for mounting box.

031	Хром	Chrome	409

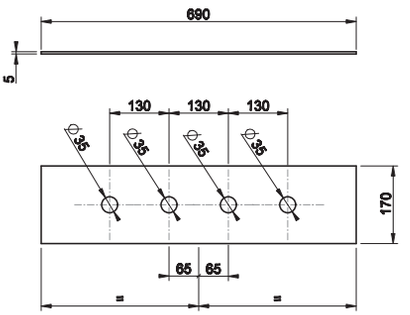

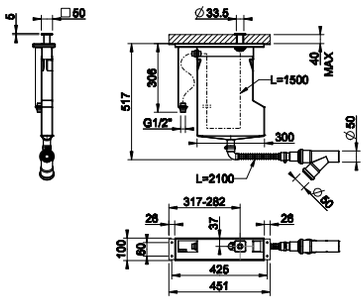

01760

Система сбора воды для ручного гибкого душа, устанавливаемая на борт ванны. Не подходит для артикулов 01669, 01658, 01663 и 01664.
Pull-out handshower drain kit. Not fitting items 01669, 01658, 01663 and 01664.

031	Хром	Chrome	954



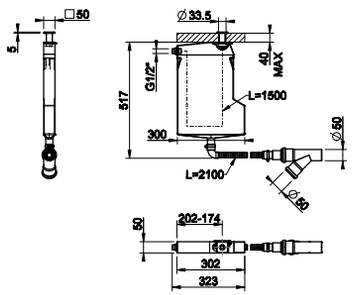

01761

Система сбора воды для ручного гибкого душа, устанавливаемая на борт ванны. Не подходит для артикулов 01669, 01658, 01663 и 01664.
Pull-out handshower drain kit. Not fitting items 01669, 01658, 01663 and 01664.

031	Хром	Chrome	728



46189 + 24954

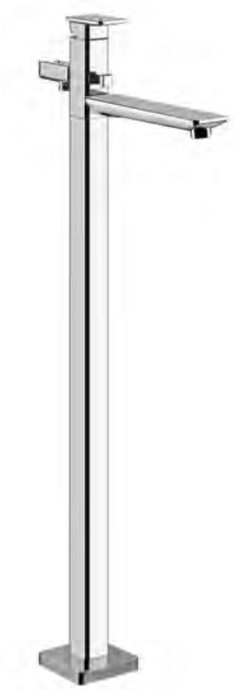

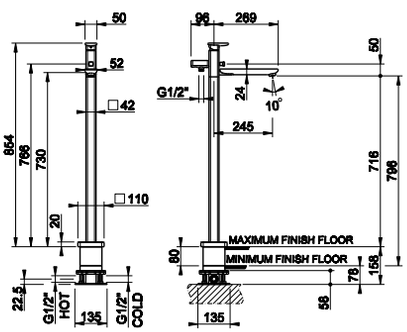

46189

Встраиваемая часть для напольного смесителя для ванны.
Built-in part for freestanding bath mixer.

031	Хром	Chrome	383



24954

Внешние части для напольного смесителя для ванны, комбинируемые душевой лейкой арт.41154/41354 и шлангом арт.29744.
External parts for freestanding external bath mixer. To be completed with handshower 41154/41354, and flexible hose 29744.

031	Хром	Chrome	1.929

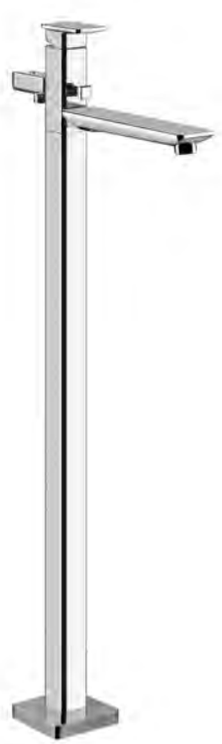

41103

Излив для ванны с удаленным управлением (не входит в комплект).
Bath spout with separate control (not included).



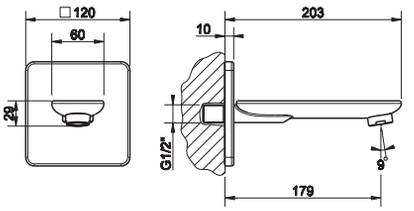

031	Хром	Chrome	446

41105

Излив каскадный для ванны с удаленным управлением (не входит в комплект).
Bath waterfall spout with separate control (not included).



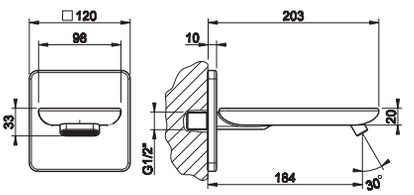

031	Хром	Chrome	591

41154

Душевая лейка с защитой от известкового налёта.
Antilimestone handshower.



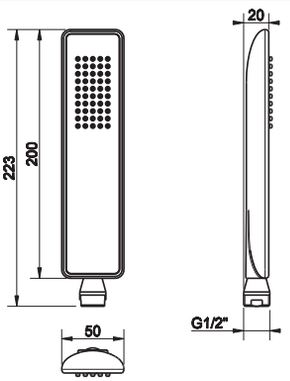

031	Хром	Chrome	210

41354

Душевая лейка с белой вставкой и защитой от известкового налёта.
Antilimestone handshower with white insert.



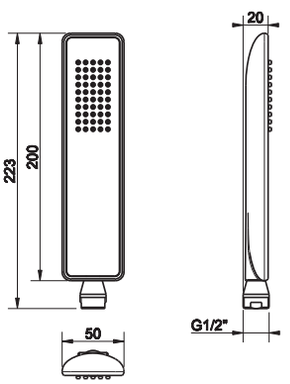

031	Хром	Chrome	227

29744

Шланг cromalux для ванны с коническим соединением на 1/2", длина 125 см.
1,25 m Cromalux flexible hose with conic 1/2" connections.



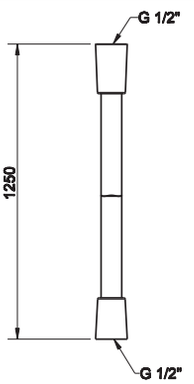

031	Хром	Chrome	49

GESSI®

iSpa®

shower





44655

Встраиваемая часть для смесителя однорычажного.
Built-in part for one-way mixer.

031	Хром	Chrome	141

44655 + 44692





44692

Внешние части для встраиваемого однорычажного смесителя, на 1/2", картридж Ø35 мм,одна позиция.
External parts for built-in mixer, with 1/2" connections, Ø35 cartridge, one-way.

031	Хром	Chrome	341

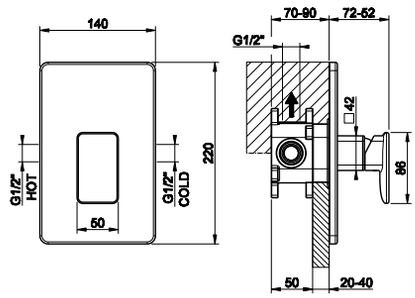

44673

Встраиваемая часть для смесителя на 2 выхода.
Built-in part for two-way mixer.

031	Хром	Chrome	181

44673 + 44694





44694

Внешние части для встраиваемого однорычажного смесителя, на 1/2", картридж Ø35 мм, с переключателем ванна-душ.
External parts for built-in mixer, with 1/2" connections, Ø35 cartridge, two-way and automatic bath/shower diverter.

031	Хром	Chrome	365

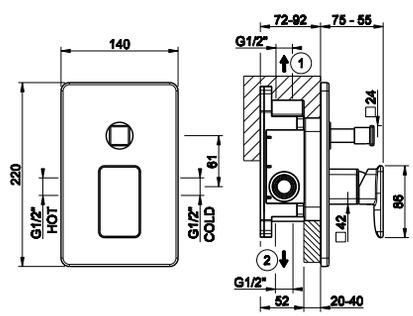

R4012

Система защиты от обратного тока воды UNI EN 1717. Подходит для арт 44673, 44639
Non-return system (optional), UNI EN 1717 certified, compatible with 44673, 44639.



031	Хром	Chrome	30

09269 + 41122



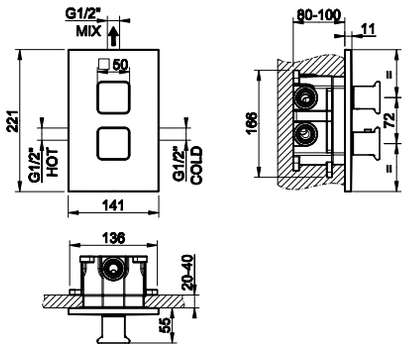

09269

Встраиваемые части для термостатического смесителя на один выход.
Built-in part for one-way thermostatic mixer.



031	Хром	Chrome	476

41122

Внешние части для термостатического смесителя, с подключением на 3/4", фильтрами и вентилем с керамическими дисками, на одну позицию на 1/2".
External parts for thermostatic mixer with 3/4" connections, filters and 1/2" one way-diverter with ceramic discs.



031	Хром	Chrome	640

09269 + 41124



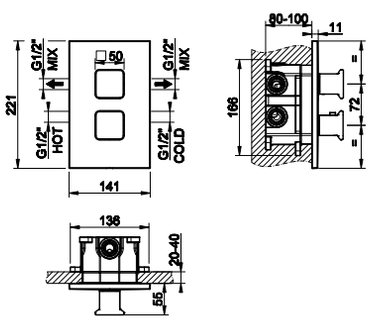

09269

Встраиваемые части для термостатического смесителя на два выхода.
Built-in part for two-way thermostatic mixer.



031	Хром	Chrome	476

41124

Внешние части для термостатического смесителя, с подключением на 3/4", фильтрами и переключателем с керамическими дисками, на две позиции на 1/2".
External parts for thermostatic mixer with 3/4" connections, filters and 1/2" two-way diverter with ceramic discs.



031	Хром	Chrome	640



09269

Встраиваемые части для термостатического смесителя на три выхода.
Built-in part for three-way thermostatic mixer.

031	Хром	Chrome	476

09269 + 41126



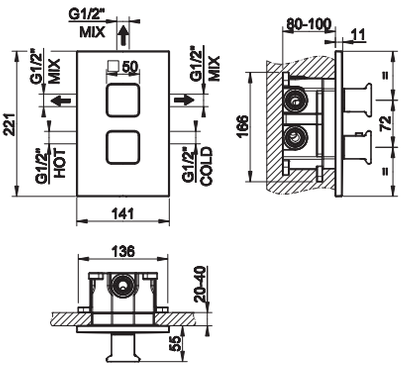



41126

Внешние части для термостатического смесителя, с подключением на 3/4", фильтрами и переключателем с керамическими дисками, на три позиции на 1/2".
External parts for thermostatic mixer with 3/4" connections, filters and 1/2" three-way diverter with ceramic discs.

031	Хром	Chrome	640



33095

Душевая головка ISPA для настенного крепления.
Wall-fixing ISPA headshower.

238	Mirror Steel	Mirror Steel	1.619

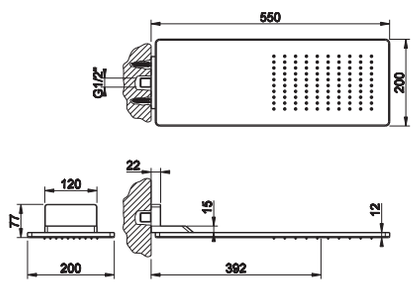



41248

Душевая головка шарнирная для настенного крепления на 1/2" с защитой от известкового налёта, 220x220 мм.
Wall-mounted adjustable and antilimestone showerhead 220x220 mm, 1/2" connections.

031	Хром	Chrome	1.108

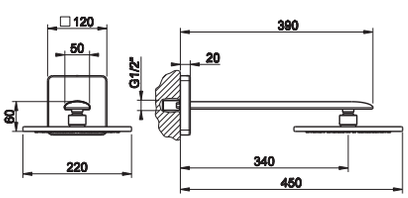



41252

Душевая головка шарнирная для потолочного крепления 220x220 мм на 1/2" с защитой от известкового налёта, высота 270 мм.
Ceiling-mounted adjustable and antilimestone showerhead 220x220 mm, 270 mm length, 1/2" connections.

031	Хром	Chrome	1.041

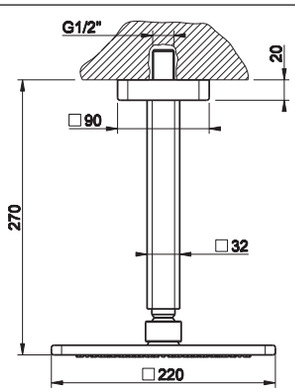

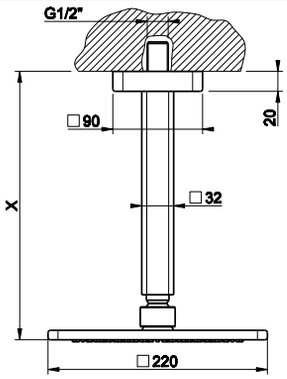

41250

Душевая головка потолочная 220x220 мм, высота изготавливается под заказ (мин 115 макс 1865 мм), на 1/2”, с защитой от известкового налёта.
Ceiling-mounted antilimestone showerhead 220x220 mm, length on request (min 115 max 1865 mm), 1/2" connections.

031	Хром	Chrome	1.479



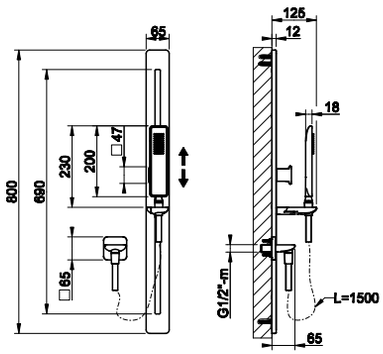

41142

Штанга в комплекте с душевой лейкой с защитой от известкового налёта, шланг 1,50 м, вывод воды из стены.
Sliding rail with antilimestone handshower, 1,50 m flexible hose and water outlet.

031	Хром	Chrome	1.912



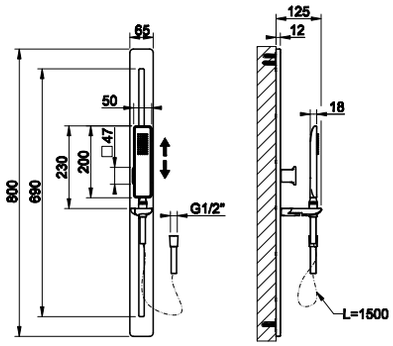

41144

Штанга в комплекте с душевой лейкой с защитой от известкового налёта, шланг 1,50 м.
Sliding rail with antilimestone handshower and 1,50 m flexible hose.

031	Хром	Chrome	1.629



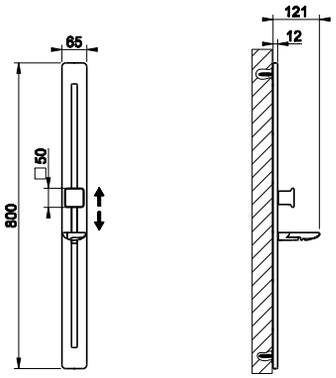

41145

Штанга, комплектуется душевой лейкой арт.41154/41354 и шлангом 01637. Возможна горизонтальная или вертикальная установка.
Sliding rail, to be completed with handshower 41154/41354, and flexible hose 01637. Either vertical or horizontal installation.

031	Хром	Chrome	1.359





44639

Встраиваемая часть для смесителя на 2 выхода.
Built-in part for two-way mixer.

031	Хром	Chrome	346

44639 + 44902





44902

Внешние части для встраиваемого однорычажного смесителя на 2 позиции с переключателем, подводом воды и держателем душевой лейки. Комплектуется душевыми лейками арт.41154/41354 и шлангом арт. 01637.
External parts for two-way built-in shower mixer with diverter, water outlet and handshower hook. To be completed with handshower 41154/41354, and flexible hose 01637.

031	Хром	Chrome	838

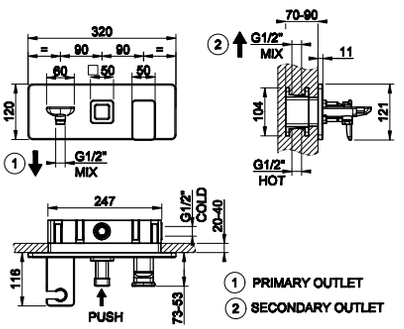



44639

Встраиваемая часть для смесителя на 2 выхода.
Built-in part for two-way mixer.

031	Хром	Chrome	346

44639 + 44903





44903

Внешние части для встраиваемого однорычажного смесителя на 2 позиции с переключателем, подводом воды и держателем душевой лейки. Комплектуется душевыми лейками арт.41154/41354 и шлангом арт. 01637.
External parts for two-way built-in shower mixer with diverter, water outlet and handshower hook. To be completed with handshower 41154/41354, and flexible hose 01637.

031	Хром	Chrome	838

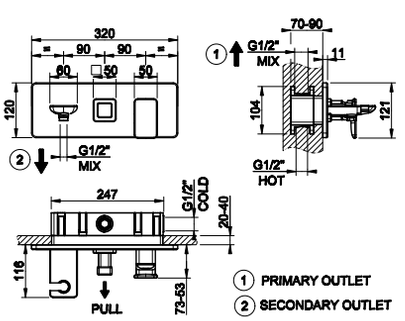



R4012

Система защиты от обратного тока воды UNI EN 1717. Подходит для арт 44673, 44639
Non-return system (optional), UNI EN 1717 certified, compatible with 44673, 44639.

031	Хром	Chrome	30

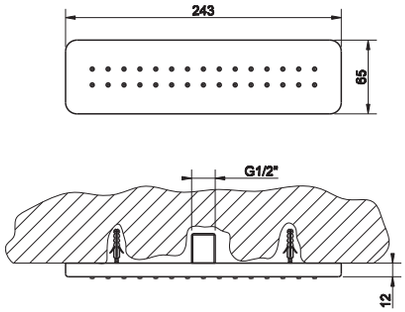

41175

Боковая форсунка.
Lateral body jet.



031	Хром	Chrome	545

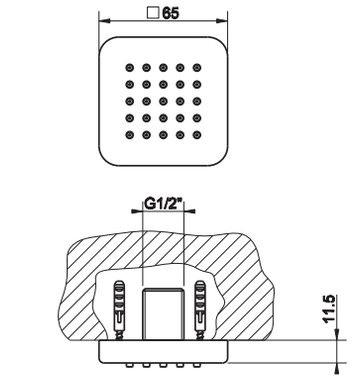

41173

Боковая форсунка.
Lateral body jet.



031	Хром	Chrome	249

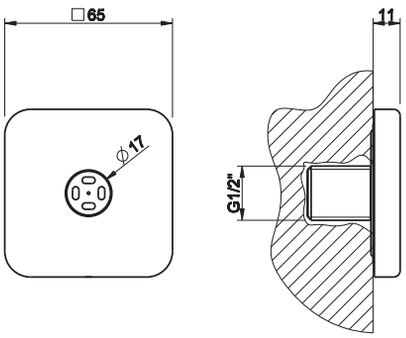

41177

Боковая форсунка с распылителем.
Wall-mounted atomizer jet.



031	Хром	Chrome	215

32985 + 41172



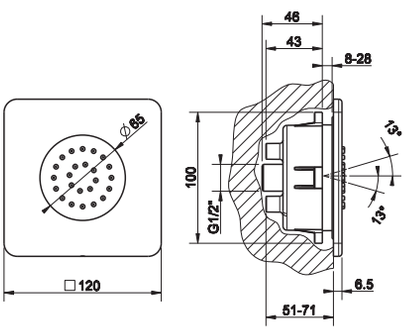

32985

Встраиваемая часть для поворотной боковой форсунки.
Built-in parts for adjustable lateral body jet.



031	Хром	Chrome	166

41172

Внешние части для боковой встраиваемой форсунки поворотной.
External parts for built-in adjustable lateral body jet.



031	Хром	Chrome	331

09109

Встраиваемая часть для запорного вентиля.
Built-in part for stop valve.



031	Хром	Chrome	75

09109 + 41166



41166

Внешние части для запорного встраиваемого вентиля с подключением на 1/2".
External parts for 1/2" built-in stop valve.



031	Хром	Chrome	271

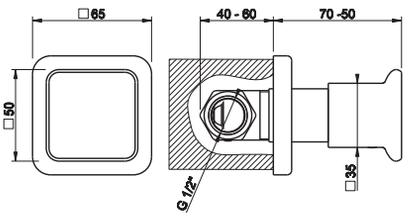

41154

Душевая лейка с защитой от известкового налёта.
Antilimestone handshower.



031	Хром	Chrome	210

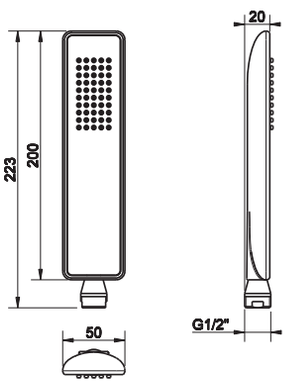

41354

Душевая лейка с белой вставкой и защитой от известкового налёта.
Antilimestone handshower with white insert.



031	Хром	Chrome	227

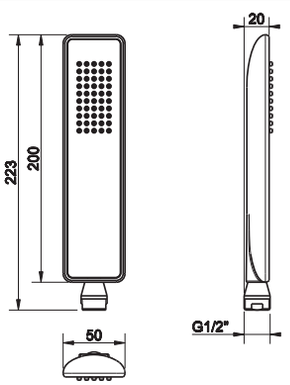

41161

Держатель для душевой лейки с выводом воды на 1/2".
Handshower hook with 1/2" connection water outlet.



031	Хром	Chrome	373

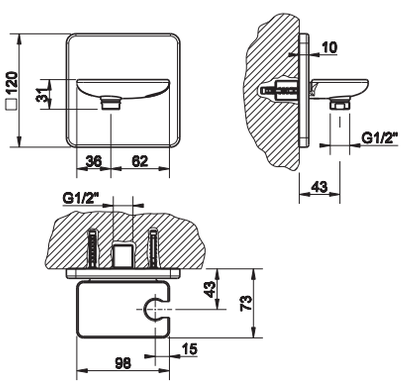

41169

Вывод воды на 1/2".
1/2" connection water outlet.

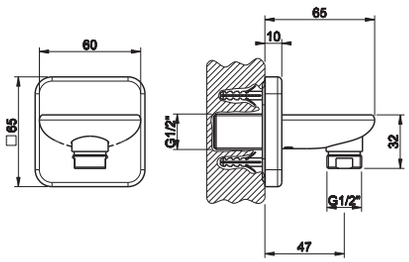



031	Хром	Chrome	282

41157

Держатель неподвижный для душевой лейки.
Fixed handshower hook.

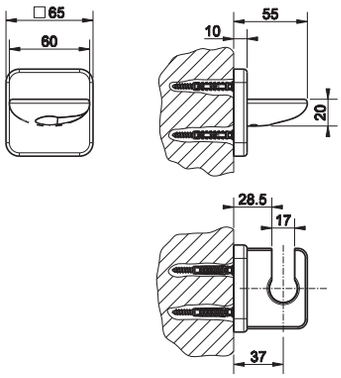



031	Хром	Chrome	252

41160

Держатель для душевой лейки поворотный.
Adjustable handshower hook.

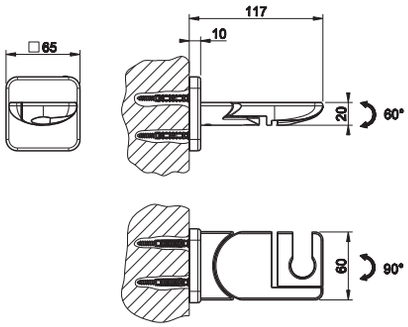



031	Хром	Chrome	404

29744

Шланг cromalux для ванны с коническим соединением на 1/2", длина 125 см.
1,25 m Cromalux flexible hose with conic 1/2" connections.

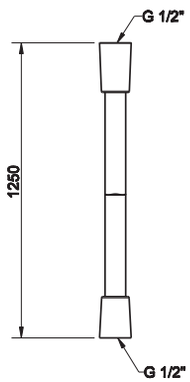



031	Хром	Chrome	49

01637

Шланг cromalux для ванны с коническим соединением на 1/2", длина 150 см.
1,50 m Cromalux flexible hose with conic 1/2" connections.

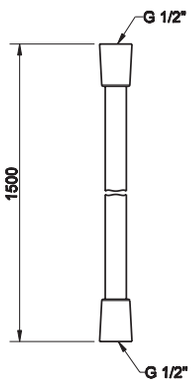



031	Хром	Chrome	56

GESSI®

iSpa®

accessories





41602

Мыльница настенная белая.
White wall-mounted soap holder.

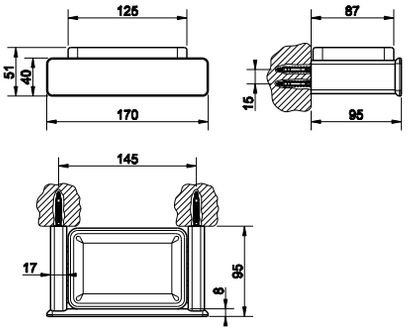

031	Хром	Chrome	345



41604

Контейнер для предметов настенный.
Wall-mounted holder.

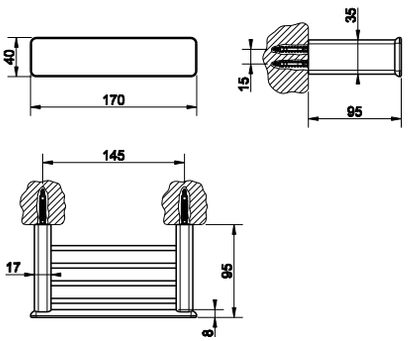

031	Хром	Chrome	297



41607

Стакан настенный белый.
Wall-mounted tumbler holder white.

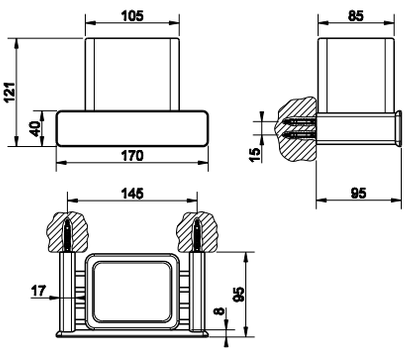

031	Хром	Chrome	381



41613

Дозатор для жидкого мыла настенный белый.
Wall-mounted soap dispenser holder white.

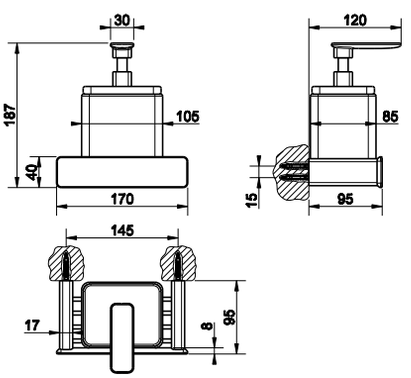

031	Хром	Chrome	655



41619

Ершик настенный белый.
White wall-mounted brush holder.

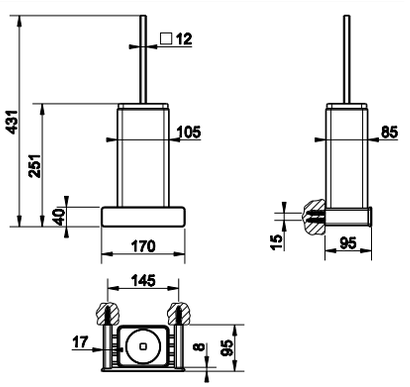

031	Хром	Chrome	617

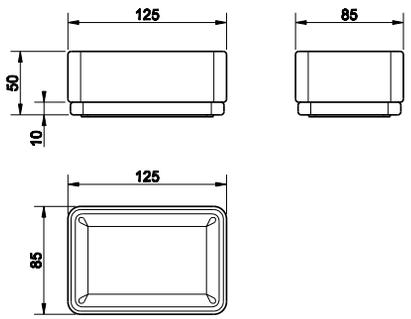

41625

Мыльница настольная белая.
White standing soap holder.



031	Хром	Chrome	174

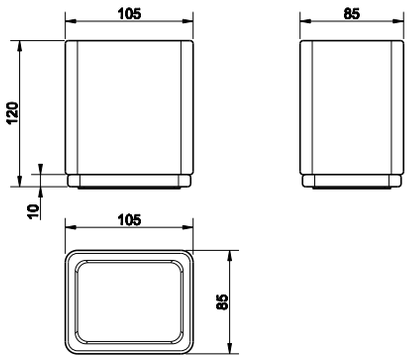

41631

Стакан настольный белый.
Standing tumbler holder white.



031	Хром	Chrome	204

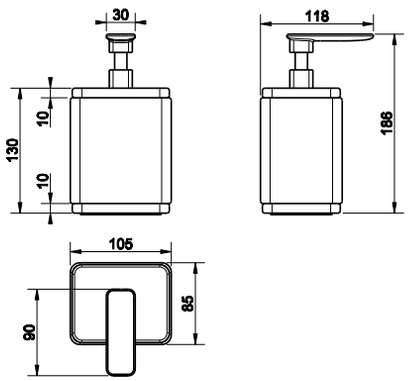

41637

Дозатор для жидкого мыла настольный белый.
Standing soap dispenser holder white.



031	Хром	Chrome	518

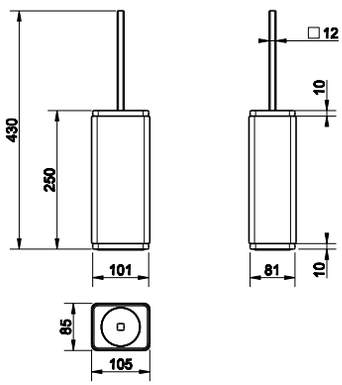

41643

Ершик напольный белый.
White standing brush holder.



031	Хром	Chrome	414

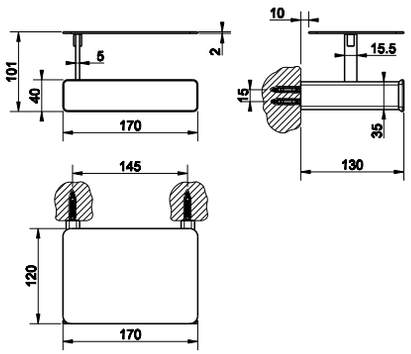

41649

Настенный держатель для туалетной бумаги с крышкой.
Wall-mounted paper roll holder with cover.



031	Хром	Chrome	529



41655

Настенный держатель для туалетной бумаги.
Wall-mounted paper roll holder.

031	Хром	Chrome	391

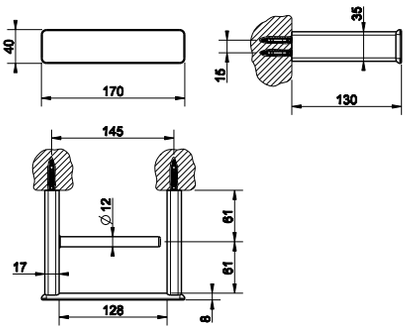



41667

Стойка настенная с держателем для туалетной бумаги и ершиком белым.
Wall-mounted column with paper roll holder and white brush holder.

031	Хром	Chrome	1.085

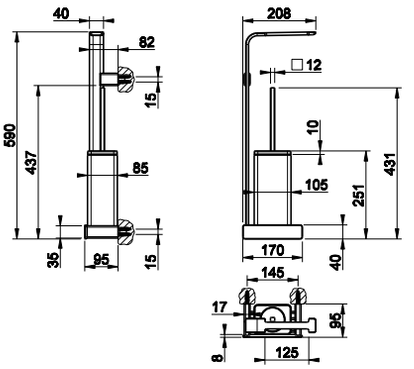



41733

Стойка с держателем для туалетной бумаги и ершиком белым.
Standing set with paper roll holder and white brush holder.

031	Хром	Chrome	935

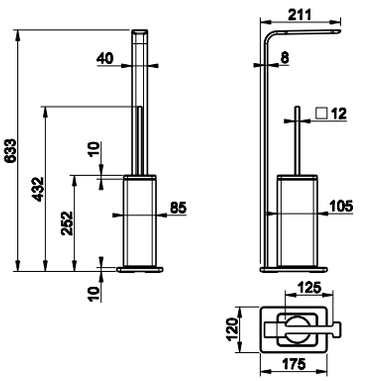

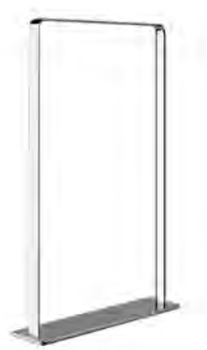

41741

Стойка-полотенцедержатель.
Freestanding towel rail.

031	Хром	Chrome	1.118

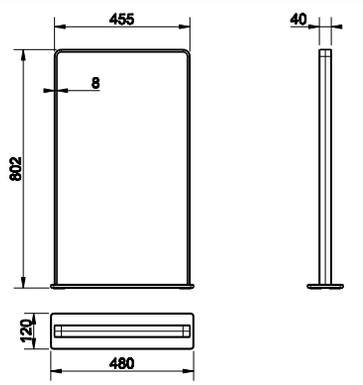



41697

Полотенцедержатель, 30 см.
30 cm centre distance towel rail.

031	Хром	Chrome	286

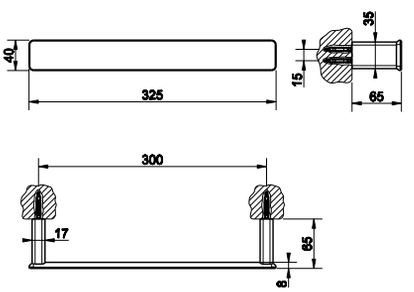

41700

Полотенцедержатель, 45 см.
45 cm centre distance towel rail.

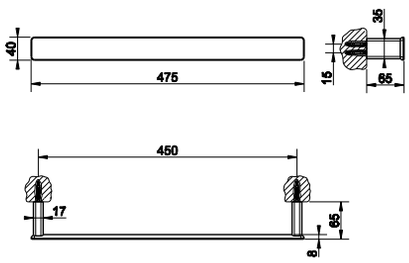



031	Хром	Chrome	325

41703

Полотенцедержатель, 60 см.
60 cm centre distance towel rail.

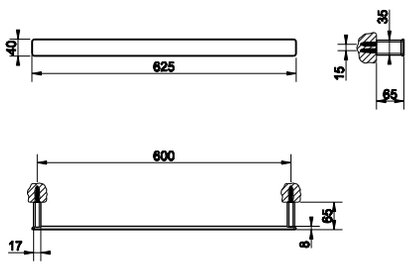



031	Хром	Chrome	362

41721

Крючок настенный.
Wall-mounted robe hook.

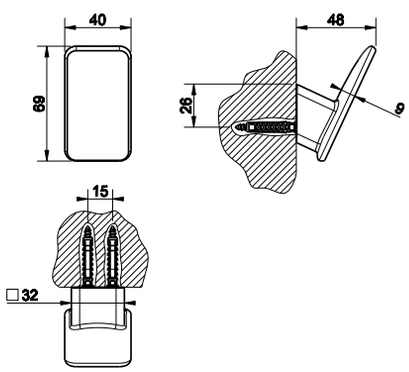



031	Хром	Chrome	111

41661

Полка для ванны или душа.
Bath or shower shelf.

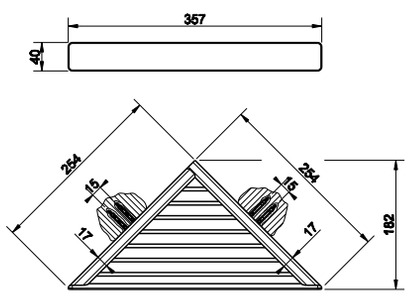



031	Хром	Chrome	508

41747

Полка, 30 см.
Shelf 30 cm.

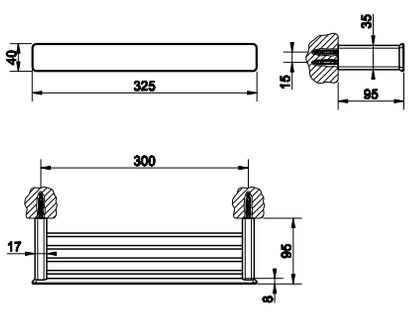



031	Хром	Chrome	345



41749

Полка, 45 см.
Shelf 45 cm.

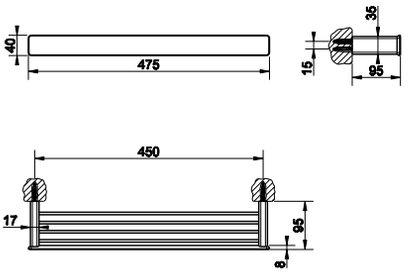

031	Хром	Chrome	382



41745

Полка, 60 см.
Shelf 60 cm.

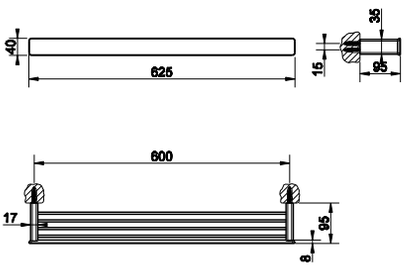

031	Хром	Chrome	441



41750

Полка, 60x24 см.
Shelf 60x24 cm.

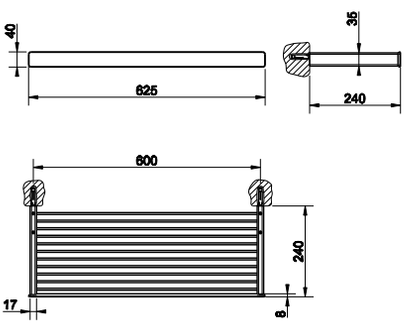

031	Хром	Chrome	679



41788

Настольное поворотное увеличивающее зеркало.
Adjustable standing mirror.

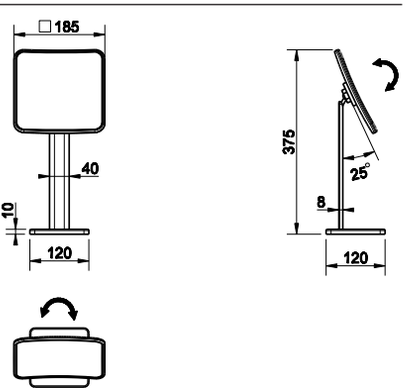

031	Хром	Chrome	695



41793

Зеркало 40x80 см.
40x80 cm mirror.

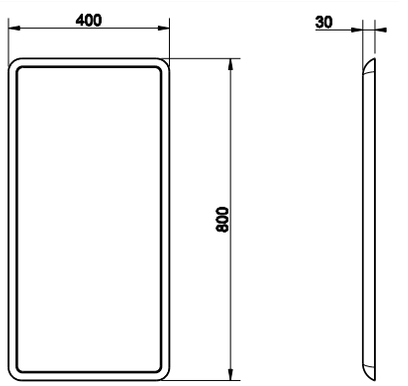

520	Structural	Structural	859

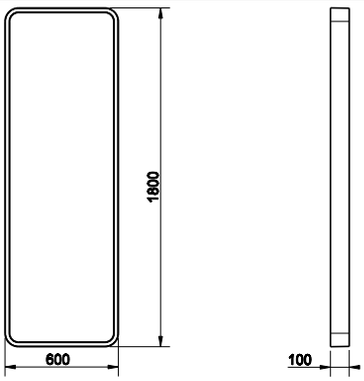

39151

Зеркало напольное 600x1800 мм, белое.
600x1800 mm white freestanding mirror.

520	Structural	Structural	1.689



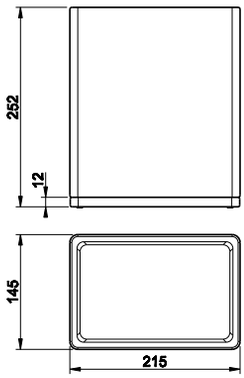

41790

Корзина для мусора белая.
White waste-paper basket.

031	Хром	Chrome	578



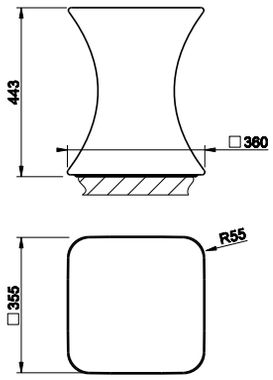

42030

Табурет. Белая глянцевая керамика GRES.
Bright white GRES stool.

519	Gres	Gres	886



GESSI

iSpa®

total look



37591

Отдельностоящая или встраиваемая ванна из материала Cristalplant (белый матовый) со сливом, размеры 180x96xh55, с боковым выступом. Возможна установка смесителя на борт ванны. Удостоверьтесь, что грузоподъемность плиты перекрытия соответствует спецификациям.
Freestanding or built-in bathtub in Cristalplant® (matt white) 180x96xh55 cm *with side ledge. Possible tap mounting on the ledge. Waste included.* ***Please check if the capacity load of the slab is in conformity with the specifications.***



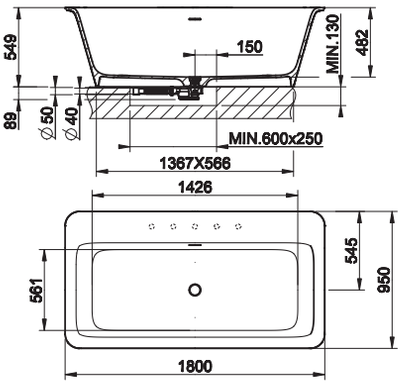

521	Cristalplant	Cristalplant	**11.055**

37592

Отдельностоящая или встраиваемая ванна из материала Cristalplant (белый матовый) со сливом, размеры 180x96xh55, с боковым выступом и установкой смесителя на борт ванны. Возможна окраска внешней поверхности ванны. Удостоверьтесь, что грузоподъемность плиты перекрытия соответствует спецификациям.
Freestanding bathtub in Cristalplant® (matt white) 180x96xh55 cm *with side ledge. External lacquering. Possible tap mounting on the ledge. Waste included.* ***Please check if the capacity load of the slab is in conformity with the specifications.***



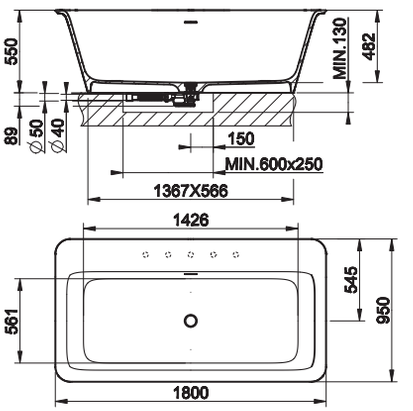

XXX	Cristalplant RAL Colour - codice RAL a richiesta/ custom RAL code on request		**12.436**

42113

Подвесной унитаз настенный (6 л.), белая керамика Bianco Europa, со встроенным сифоном. Петли плавного закрывания и пробки для боковых отверстий в отделке 031.
Wall hung WC (6 litres) in White Europe Ceramic, integrated siphon. Soft-closing hardware and lateral holes plugs included in 031 finishing,



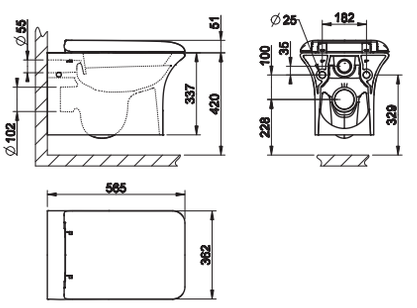

518	White Europe Ceramic		**1.097**

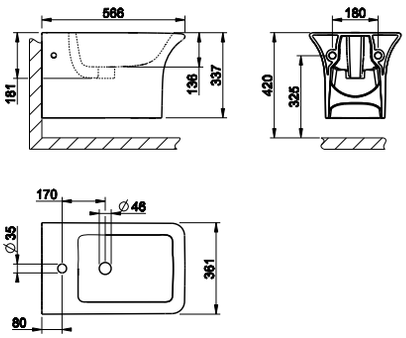

42115

Подвесное биде в керамике Bianco Europa без перелива и с центральным отверстием под смеситель. Пробки для боковых отверстий в отделке 031.
Wall hung bidet in in White Europe Ceramic with overflow waste, with central hole for taps and fittings. Side covering caps included in 031 finishing.



518	White Europe Ceramic		787

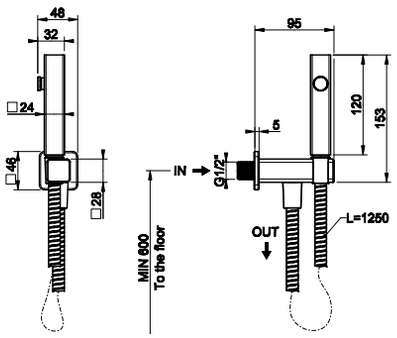

33823

Гидроёршик настенный на 1/2".
Hydrobrush with 1/2" connection.



031	Хром	Chrome	682

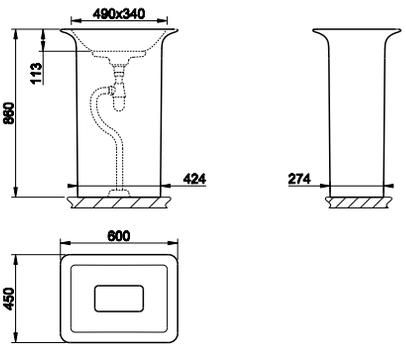

42008

Напольная раковина из материала Cristalplant® (белый матовый) без слива-перелива. Со сливом в пол. В комплект входит сифон и донный клапан решетчатый.
Freestanding washbasin in Cristalplant® (matt white) without overflow waste. Floor drainage. Grille-plug and syphon included.



521	Cristalplant	Cristalplant	4.429

ТЕХНИЧЕСКИЕ ХАРАКТЕРИСТИКИ / TECHNICAL DATA
art_**37591/37592**

Вес / Weight	137 кг / 137 Kg
Вместимость до уровня перелива / Overflow Water capacity	около 325 л / ca. 325 l
Слив воды через переливное отверстие Discharge of overflow	30 л/мин / 30 l/min
Слив воды через сточное отверстие / Discharge of drain	60 л/мин / 60 l/min
Время наполнения до уровня перелива / Filling time	16 мин при 20 л/мин 16 min at 20 l/min

42010

Напольная раковина из материала Cristalplant® (белый матовый) без слива-перелива. Со сливом в стену. В комплект входит сифон и донный клапан решетчатый.
Freestanding washbasin in Cristalplant® (matt white) without overflow waste. Wall drainage. Grille-plug and syphon included.



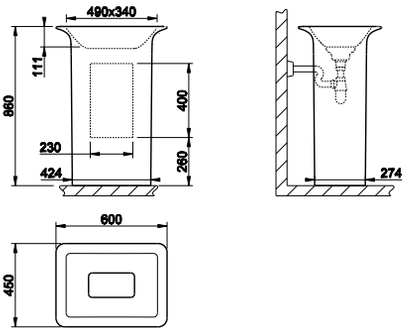

521	Cristalplant	Cristalplant	4.429

42011

Напольная раковина из материала Cristalplant® (белый матовый) со сливом-переливом. Со сливом в пол. Без отверстий под смесители, премаркированная под 3 отверстия. В комплект входит сифон и донный клапан решетчатый.
Freestanding washbasin in Cristalplant® (matt white) with overflow waste. Floor drainage. No brassware seat-holes, fit for 3 holes. Grille-plug and syphon included.



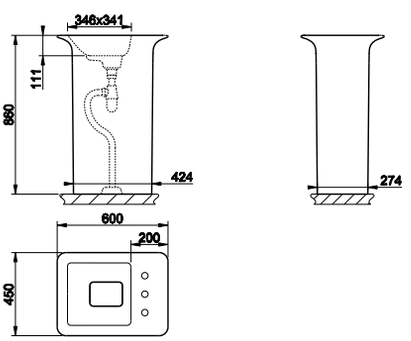

521	Cristalplant	Cristalplant	4.519

42012

Напольная раковина в Cristalplant® (матовый белый) со сливом-переливом. Со сливом в стену. Без отверстий под смесители, премаркированная под 3 отвреcтия. В комплект входит сифон и донный клапан решетчатый.
Freestanding washbasin in Cristalplant® (matt white) with overflow waste. Wall drainage. No brassware seat-holes, fit for 3 holes. Grille-plug and syphon included.

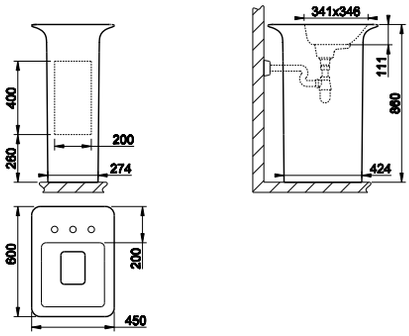



521	Cristalplant	Cristalplant	**4.519**

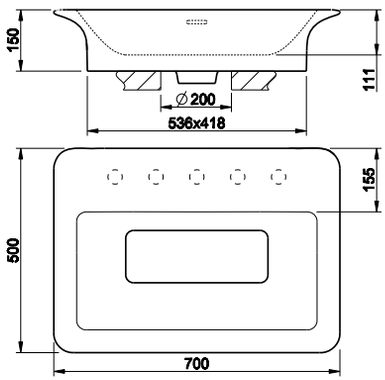

42005

Раковина настенная подвесная или накладная из материала Cristalplant® (белый матовый) со сливом-переливом. Без отверстий под смесители,премаркированная на 5 отверстий.
Wall-mounted or deck-mounted washbasin in Cristalplant® (matt white) with overflow waste. No brassware seat holes, fit for 5 holes.



521	Cristalplant	Cristalplant	**1.980**

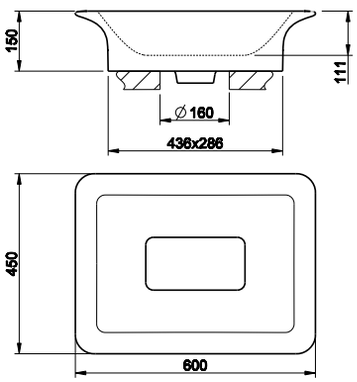

42006

Накладная раковина из материала Cristalplant® (белый матовый) без слива-перелива.
Deck-mounted washbasin in Cristalplant® (matt white) without overflow waste.



521	Cristalplant	Cristalplant	**1.694**

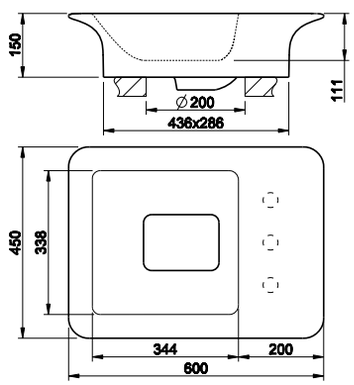

42007

Накладная раковина из материала Cristalplant® (белый матовый) со сливом-переливом. Без отверстий под смесители, премаркированная на 3 отверстия.
Deck-mounted washbasin in Cristalplant® (matt white) with overflow waste. No brassware seat-holes, fit for 3 holes.



521	Cristalplant	Cristalplant	**1.781**



42001

Накладная раковина в керамике Bianco Europa без слива-перелива. В комплект входит донный клапан с керамической пробкой.
Deck-mounted washbasin in White Europe Ceramic, without overflow waste. Ceramic-plug waste included.

518	White Europe Ceramic	690

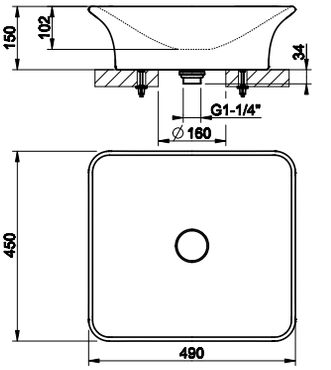



42002

Накладная раковина в керамике Bianco Europa без слива-перелива. В комплект входит донный клапан с керамической пробкой.
Deck-mounted washbasin in White Europe Ceramic, without overflow waste. Ceramic-plug waste included.

518	White Europe Ceramic	858

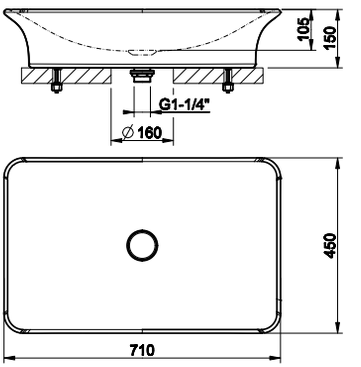



42003

Раковина встраиваемая из керамики Bianco Europa без слива-перелива. В комплект входит донный клапан с керамической пробкой.
Built-in washbasin in White Europe Ceramic without overflow waste. Ceramic-cover plug included.

518	White Europe Ceramic	690

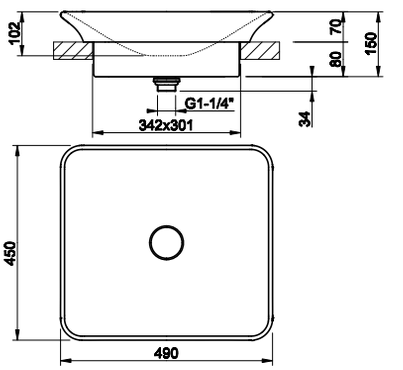



42004

Раковина встраиваемая из керамики Bianco Europa без слива-перелива. В комплект входит донный клапан с керамической пробкой.
Built-in washbasin in White Europe Ceramic without overflow waste. Ceramic-cover plug included.

518	White Europe Ceramic	858

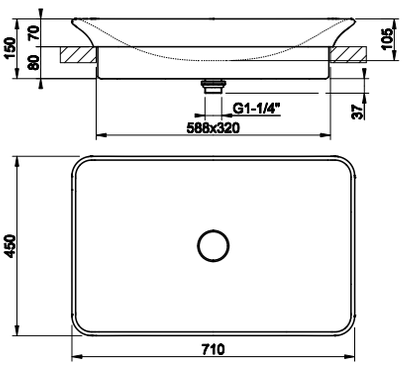



41793

Зеркало 40x80 см.
40x80 cm mirror.

520	Structural	Structural	859

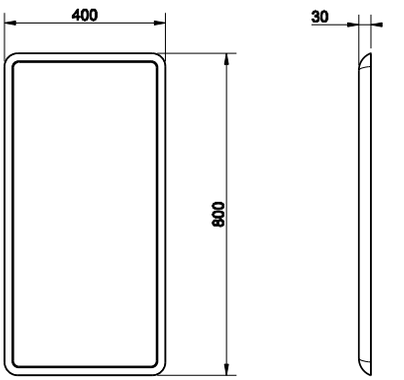

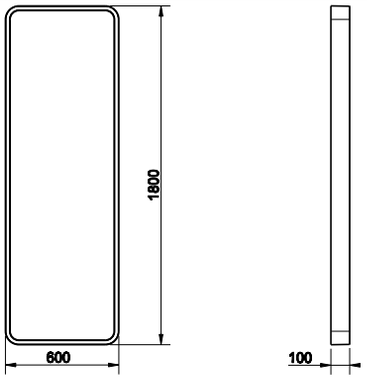

39151

Зеркало напольное 60x180 см, белое.
60x180 cm white freestanding mirror.



520	Structural	Structural	1.689

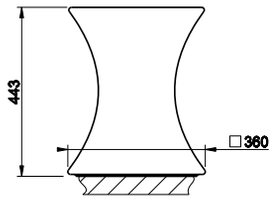

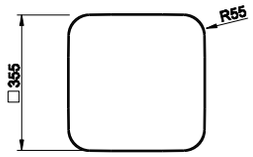

42030

Табурет. Белая глянцевая керамика GRES.
Bright white GRES stool.



519	Gres	Gres	886

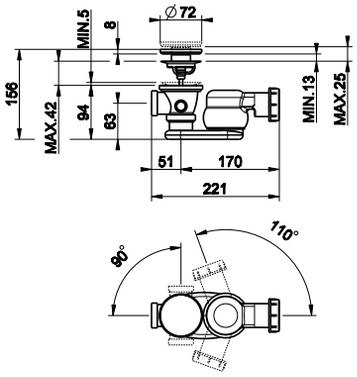

42029

Слив для ванны автоматический “Stop&Go”, полиэтиленовый с пробкой из материала Cristalplant® (белый матовый).
“Stop&Go” authomatic waste for bath tub in polyethylene, with Cristalplant® (matt white) plug.



031	Хром	Chrome	336

42117

Сиденье для унитаза из термоотверждающихся смол для арт. 42113.
Thermo-hardening WC seat for item 42113.



031	Хром	Chrome	260



37584

Петли плавного закрывания и пробки для боковых отверстий для арт. 42113.
Soft-closing hardware and lateral holes plugs for item 42113..

031	Хром	Chrome	133



42026

Пробка для бокового отверстия для арт.42115.
Lateral hole plugs for item 42115.

031	Хром	Chrome	28



01311

Донный клапан для раковины на 1 1/4" свободного слива, без перелива. Пробка керамическая.
1 1/4" basin waste always open, without overflow. Ceramic plug.

031	Хром	Chrome	139

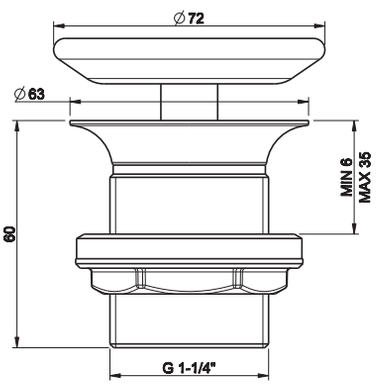



01313

Решетчатый донный клапан свободного слива для арт 42005, 42006, 42007, 42008, 42009, 42010, 42011, 42012, 42013, 42014.
Grille free-flow waste for item 42005, 42006, 42007, 42008, 42009, 42010, 42011, 42012, 42013, 42014.

031	Хром	Chrome	89

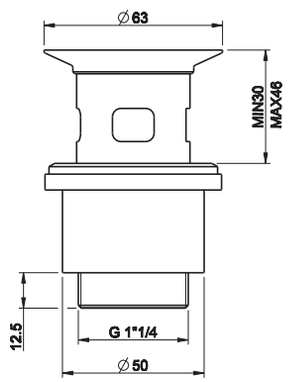



29454

Сифон полиэтиленовый на 1 1/4" для арт. 37502, 42008, 42009, 42010, 42011, 42012, 42013, 42014.
1 1/4" polyethylene syphon for item 37502, 42008, 42009, 42010, 42011, 42012, 42013, 42014.

031	Хром	Chrome	54

R3907

Сливная гофрированная полиэтиленовая трубка на 1 1/4", слив Ø40
Polyethylene extensible drainage-pipe for item 42008, 42011, 1 1/4" connection, Ø32/40.



031	Хром	Chrome	48

29455

Сливная гофрированная полиэтиленовая трубка на 1 1/4", слив Ø32 для арт. 42010, 42012.
Polyethylene extensible drainage-pipe for item 42010, 42012, 1 1/4" connection, Ø32.



031	Хром	Chrome	45

GOCCIA



Lavabo/Basin_____ p. 548/550
Bidet_____ p. 549/551
Vasca/Bath_____ p. 560
Doccia/Shower_____ p. 562
Accessori/Accessories_____ p. 571
Vasche/Bathtubs_____ p. 584
Sanitari/Sanitary Ware_____ p. 584
Lavabi/Washbasins_____ p. 585
Specchi/Mirrors_____ p. 587
Abbinamenti/Matchings_____ p. 590

GESSI



33601 - 33602



33603



33604 - 33605



33606

GOCCIA



33608 - 33609



33610

33629_33624

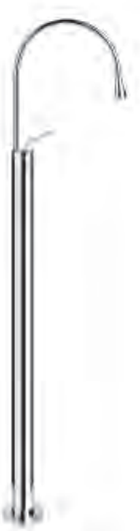

33629_33628





33687_33684



33687_33686
33687_33690

GOCCIA



33745_33744



33709



33700



33715



33719
33723



33699 - 33799



33601

Смеситель для раковины с радиусом излива 90, соединительные шланги на 3/8", без донного клапана. Излив 174 мм.
Basin mixer with radius 90 spout, flexible hoses with 3/8" connections, without waste. Projection 174 mm.

031	Хром	Chrome	549
147	Хром шлифованный	Brushed chrome	714
279	Белый CN	White CN	690
299	Черный XL	Black XL	690

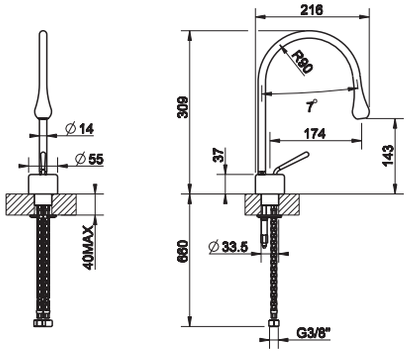



33602

Смеситель для раковины с радиусом излива 125, соединительные шланги на 3/8", без донного клапана. Излив 244 мм.
Basin mixer with radius 125 spout, flexible hoses with 3/8" connections, without waste. Projection 244 mm.

031	Хром	Chrome	549
147	Хром шлифованный	Brushed chrome	714
279	Белый CN	White CN	690
299	Черный XL	Black XL	690

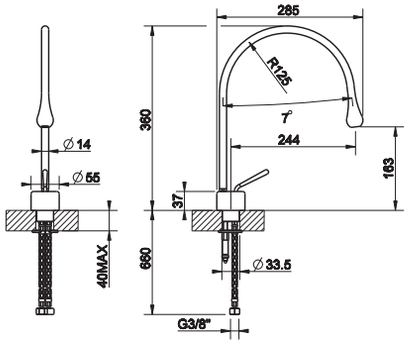



33603

Смеситель для раковины с радиусом излива 197, соединительные шланги на 3/8", без донного клапана. Излив 387 мм.
Basin mixer with radius 197 spout, flexible hoses with 3/8" connections, without waste. Projection 387 mm.

031	Хром	Chrome	632
147	Хром шлифованный	Brushed chrome	822
279	Белый CN	White CN	792
299	Черный XL	Black XL	792

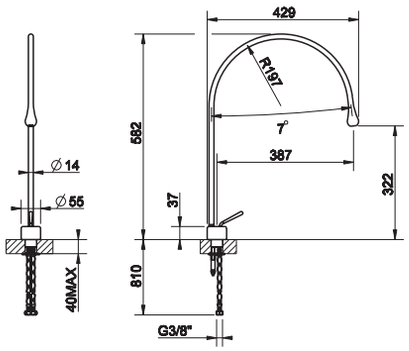



33604

Смеситель для раковины высокий с радиусом излива 90, соединительные шланги на 3/8", без донного клапана. Излив 174 мм.
High version basin mixer with radius 90 spout, flexible hoses with 3/8" connections, without waste. Projection 174 mm.

031	Хром	Chrome	688
147	Хром шлифованный	Brushed chrome	894
279	Белый CN	White CN	863
299	Черный XL	Black XL	863

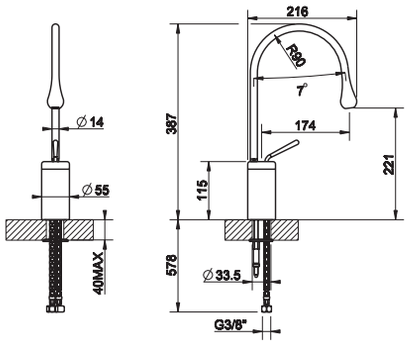



33605

Смеситель для раковины высокий с радиусом излива 125, соединительные шланги на 3/8", без донного клапана. Излив 244 мм.
High version basin mixer with radius 125 spout, flexible hoses with 3/8" connections, without waste. Projection 244 mm.

031	Хром	Chrome	688
147	Хром шлифованный	Brushed chrome	894
279	Белый CN	White CN	863
299	Черный XL	Black XL	863

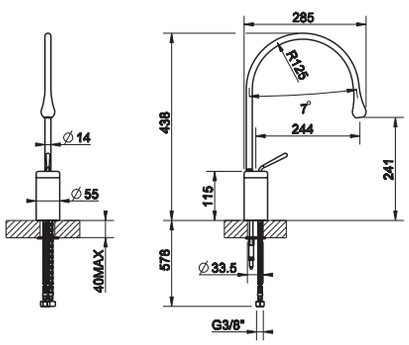

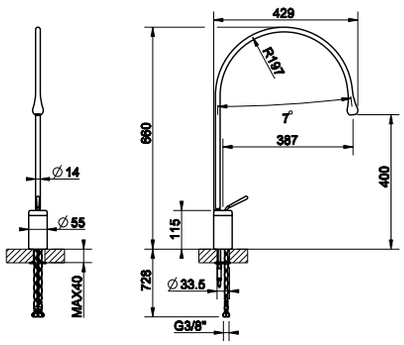

33606

Смеситель для раковины высокий с радиусом излива 197, соединительные шланги на 3/8", без донного клапана. Излив 387 мм.
High version basin mixer with radius 197 spout, flexible hoses with 3/8" connections, without waste. Projection 387 mm.

031	Хром	Chrome	770
147	Хром шлифованный	Brushed chrome	1.002
279	Белый CN	White CN	968
299	Черный XL	Black XL	968



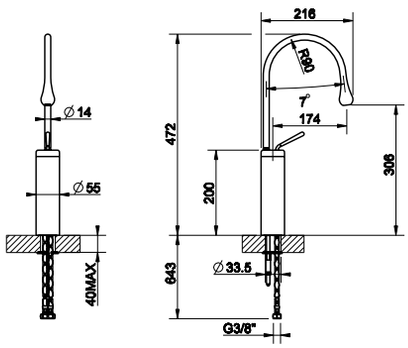

33608

Смеситель для раковины высокий с радиусом излива 90, соединительные шланги на 3/8", без донного клапана. Излив 174 мм.
High version basin mixer with radius 90 spout, flexible hoses with 3/8" connections, without waste. Projection 174 mm.

031	Хром	Chrome	728
147	Хром шлифованный	Brushed chrome	951
279	Белый CN	White CN	915
299	Черный XL	Black XL	915



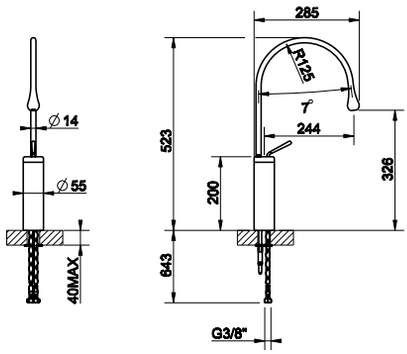

33609

Смеситель для раковины высокий с радиусом излива 125, соединительные шланги на 3/8", без донного клапана. Излив 244 мм.
High version basin mixer with radius 125 spout, flexible hoses with 3/8" connections, without waste. Projection 244 mm.

031	Хром	Chrome	728
147	Хром шлифованный	Brushed chrome	951
279	Белый CN	White CN	915
299	Черный XL	Black XL	915



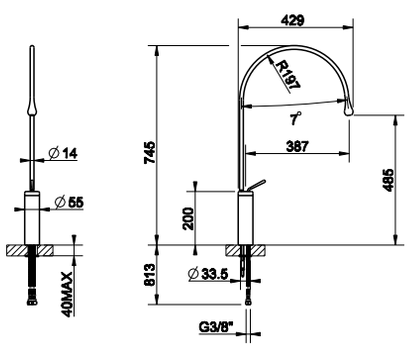

33610

Смеситель для раковины высокий с радиусом излива 197, соединительные шланги на 3/8", без донного клапана. Излив 387 мм.
High version basin mixer with radius 197 spout, flexible hoses with 3/8" connections, without waste. Projection 387 mm.

031	Хром	Chrome	811
147	Хром шлифованный	Brushed chrome	1.056
279	Белый CN	White CN	1.019
299	Черный XL	Black XL	1.019



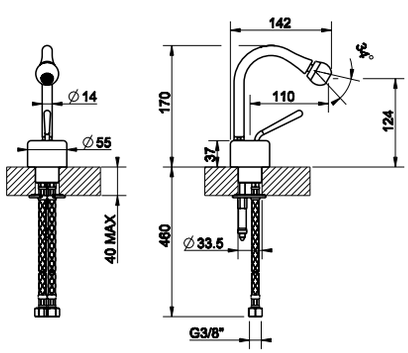

33607

Смеситель для биде, соединительные шланги на 3/8”, без донного клапана.
Bidet mixer, flexible hoses with 3/8” connections, without waste.

031	Хром	Chrome	549
147	Хром шлифованный	Brushed chrome	714
279	Белый CN	White CN	690
299	Черный XL	Black XL	690





33802

Смеситель для раковины с радиусом излива 90, соединительные шланги на 3/8", без донного клапана. Излив 174 мм. Фиксированный носик, укажите угол поворота (положительная по часовой стрелке).
Basin mixer with radius 90 spout, flexible hoses with 3/8" connections, without waste. Projection 174 mm. Fixed spout, indicate rotation angle (positive clockwise).

031	Хром	Chrome	577
147	Хром шлифованный	Brushed chrome	750
279	Белый CN	White CN	693
299	Черный XL	Black XL	693

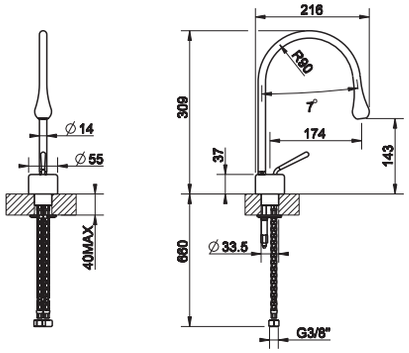



33803

Смеситель для раковины с радиусом излива 125, соединительные шланги на 3/8", без донного клапана. Излив 244 мм.Фиксированный носик, укажите угол поворота (положительная по часовой стрелке).
Basin mixer with radius 125 spout, flexible hoses with 3/8" connections, without waste. Projection 244 mm. Fixed spout, indicate rotation angle (positive clockwise).

031	Хром	Chrome	577
147	Хром шлифованный	Brushed chrome	750
279	Белый CN	White CN	693
299	Черный XL	Black XL	693

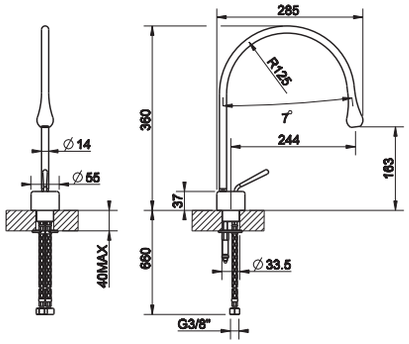



33804

Смеситель для раковины с радиусом излива 197, соединительные шланги на 3/8", без донного клапана. Излив 387 мм. Фиксированный носик, укажите угол поворота (положительная по часовой стрелке).
Basin mixer with radius 197 spout, flexible hoses with 3/8" connections, without waste. Projection 387 mm. Fixed spout, indicate rotation angle (positive clockwise).

031	Хром	Chrome	667
147	Хром шлифованный	Brushed chrome	867
279	Белый CN	White CN	800
299	Черный XL	Black XL	800

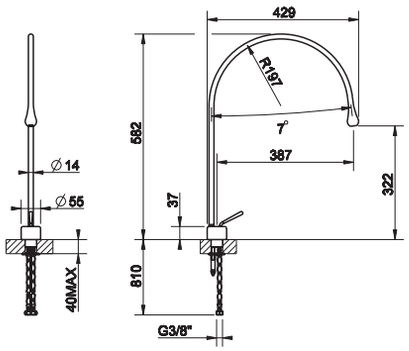



33805

Смеситель для раковины высокий с радиусом излива 90, соединительные шланги на 3/8", без донного клапана. Излив 174 мм. Фиксированный носик, укажите угол поворота (положительная по часовой стрелке).
High version basin mixer with radius 90 spout, flexible hoses with 3/8" connections, without waste. Projection 174 mm. Fixed spout, indicate rotation angle (positive clockwise).

031	Хром	Chrome	725
147	Хром шлифованный	Brushed chrome	943
279	Белый CN	White CN	872
299	Черный XL	Black XL	872

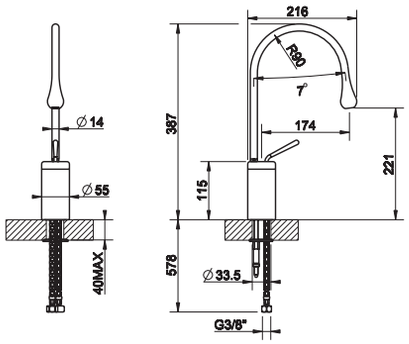



33806

Смеситель для раковины высокий с радиусом излива 125, соединительные шланги на 3/8", без донного клапана. Излив 244 мм. Фиксированный носик, укажите угол поворота (положительная по часовой стрелке).
High version basin mixer with radius 125 spout, flexible hoses with 3/8" connections, without waste. Projection 244 mm. Fixed spout, indicate rotation angle (positive clockwise).

031	Хром	Chrome	725
147	Хром шлифованный	Brushed chrome	943
279	Белый CN	White CN	872
299	Черный XL	Black XL	872

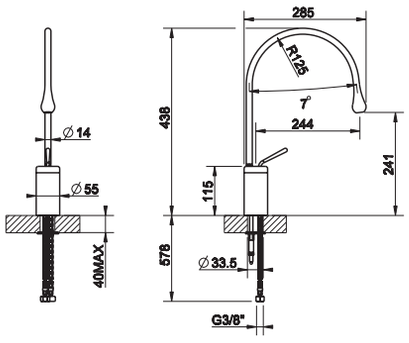

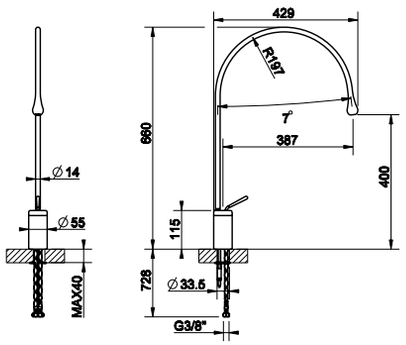

33808

Смеситель для раковины высокий с радиусом излива 197, соединительные шланги на 3/8”, без донного клапана. Излив 387 мм. Фиксированный носик, укажите угол поворота (положительная по часовой стрелке).

High version basin mixer with radius 197 spout, flexible hoses with 3/8" connections, without waste. Projection 387 mm. Fixed spout, indicate rotation angle (positive clockwise).

031	Хром	Chrome	812
147	Хром шлифованный	Brushed chrome	1.057
279	Белый CN	White CN	975
299	Черный XL	Black XL	975



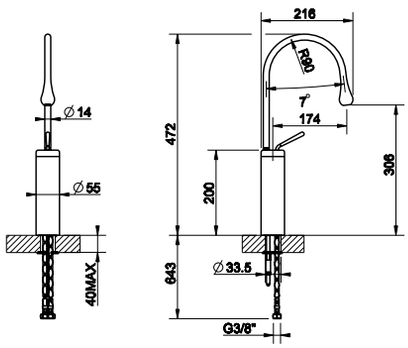

33809

Смеситель для раковины высокий с радиусом излива 90, соединительные шланги на 3/8”, без донного клапана. Излив 174 мм. Фиксированный носик, укажите угол поворота (положительная по часовой стрелке).

High version basin mixer with radius 90 spout, flexible hoses with 3/8" connections, without waste. Projection 174 mm. Fixed spout, indicate rotation angle (positive clockwise).

031	Хром	Chrome	768
147	Хром шлифованный	Brushed chrome	998
279	Белый CN	White CN	922
299	Черный XL	Black XL	922



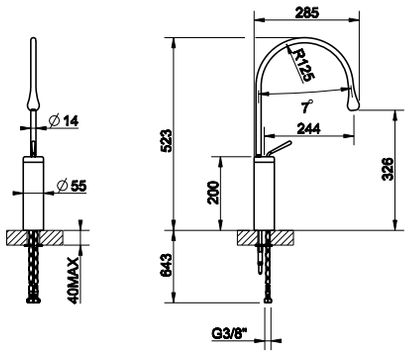

33810

Смеситель для раковины высокий с радиусом излива 125, соединительные шланги на 3/8”, без донного клапана. Излив 244 мм. Фиксированный носик, укажите угол поворота (положительная по часовой стрелке).

High version basin mixer with radius 125 spout, flexible hoses with 3/8" connections, without waste. Projection 244 mm. Fixed spout, indicate rotation angle (positive clockwise).

031	Хром	Chrome	768
147	Хром шлифованный	Brushed chrome	998
279	Белый CN	White CN	922
299	Черный XL	Black XL	922



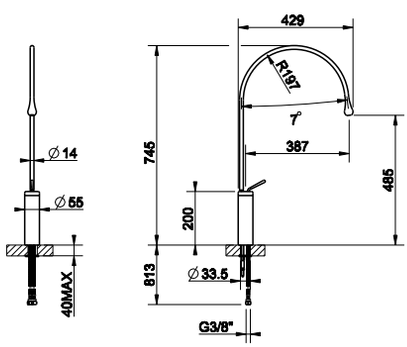

33811

Смеситель для раковины высокий с радиусом излива 197, соединительные шланги на 3/8”, без донного клапана. Излив 387 мм. Фиксированный носик, укажите угол поворота (положительная по часовой стрелке).

High version basin mixer with radius 197 spout, flexible hoses with 3/8" connections, without waste. Projection 387 mm. Fixed spout, indicate rotation angle (positive clockwise).

031	Хром	Chrome	854
147	Хром шлифованный	Brushed chrome	1.110
279	Белый CN	White CN	1.024
299	Черный XL	Black XL	1.024



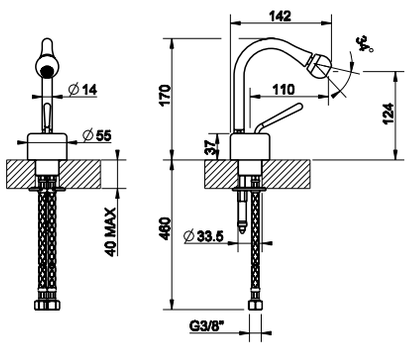

33807

Смеситель для биде, соединительные шланги на 3/8”, без донного клапана. Фиксированный носик, укажите угол поворота (положительная по часовой стрелке).

Bidet mixer, flexible hoses with 3/8" connections, without waste. Fixed spout, indicate rotation angle (positive clockwise).

031	Хром	Chrome	577
147	Хром шлифованный	Brushed chrome	750
279	Белый CN	White CN	693
299	Черный XL	Black XL	693





33629

Встраиваемые части для смесителя и отдельно стоящего излива.
Built in part for mixer and freestanding spout.

031	Хром	Chrome	235

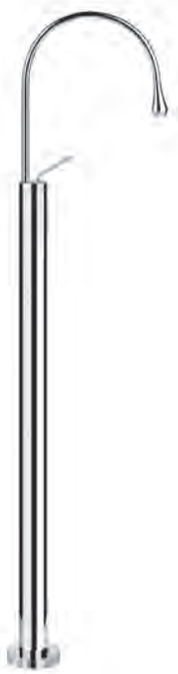

33624

Внешние части для однорычажного напольного смесителя с радиусом излива r 125, без донного клапана. Излив 244 мм.
External parts for freestanding mixer with radius 125 spout, without waste. Projection 244 mm.

031	Хром	Chrome	835
147	Хром шлифованный	Brushed chrome	1.157
279	Белый CN	White CN	1.104
299	Черный XL	Black XL	1.104

33629 + 33624



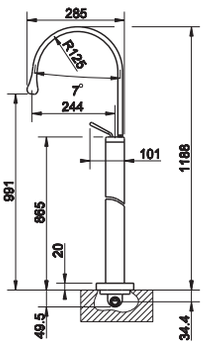

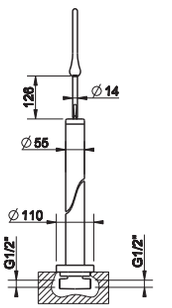

33629 + 33628

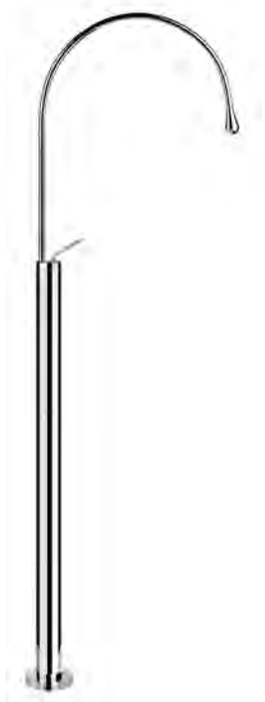

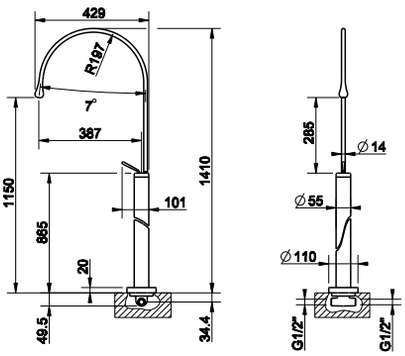

33629

Встраиваемые части для смесителя и отдельно стоящего излива.
Built in part for mixer and freestanding spout.



031	Хром	Chrome	235

33628

Внешние части для однорычажного напольного смесителя с радиусом излива r 197, без донного клапана. Излив 387 мм.
External parts for freestanding mixer with radius 197 spout, without waste. Projection 387 mm.

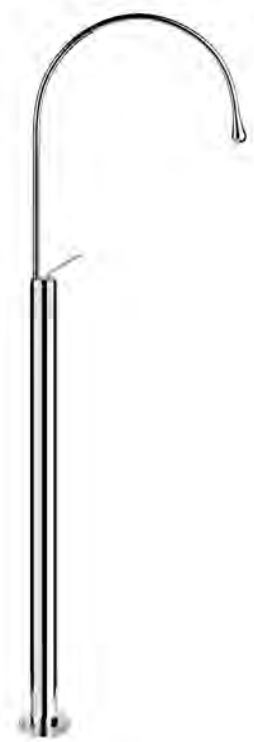

031	Хром	Chrome	918
147	Хром шлифованный	Brushed chrome	1.267
279	Белый CN	White CN	1.208
299	Черный XL	Black XL	1.208

33727



Встроенная часть для электронного дистанционного управления, установка на стену.
Built-in part for wall-mounted electronic separate control.

031	Хром	Chrome	110

33727 + 33728



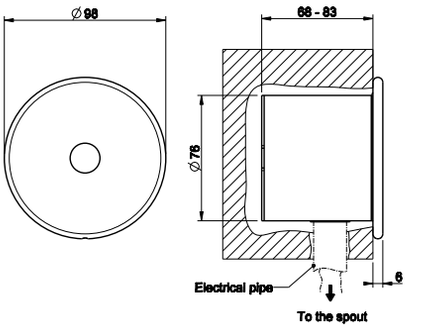

33728



Внешняя часть электронного дистанционного управления (время подачи воды 15 сек) для излива 33717/33716.
External parts for wall-mounted electronic separate control (running time 15 seconds) for spouts 33717/33716.

031	Хром	Chrome	462
147	Хром шлифованный	Brushed chrome	602
279	Белый CN	White CN	582
299	Черный XL	Black XL	582

33710



Электронное дистанционное управление, установка на столешницу (время подачи воды 15 сек) для излива 33717/33716.
Counter electronic separate control (running time 15 seconds) for spouts 33717/33716.

031	Хром	Chrome	491
147	Хром шлифованный	Brushed chrome	638
279	Белый CN	White CN	617
299	Черный XL	Black XL	617

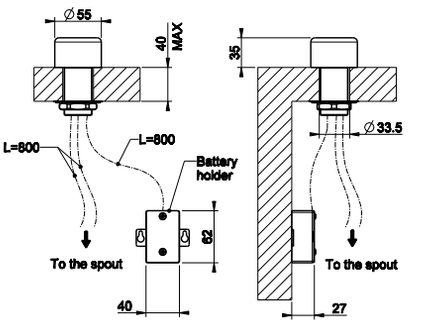

33699

Излив потолочный с удаленным управлением 33700/33709 (не входит в комплект).
Ceiling-mounted spout with separate control 33700/33709 (not included).

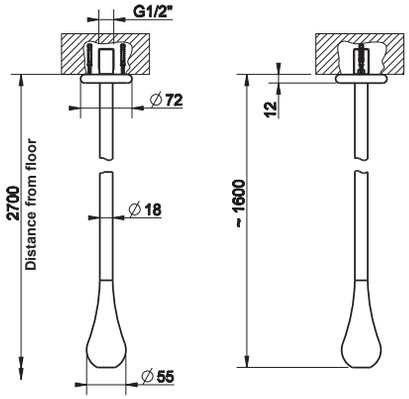



031	Хром	Chrome	935
147	Хром шлифованный	Brushed chrome	1.216
279	Белый CN	White CN	1.173
299	Черный XL	Black XL	1.173

33799

Излив потолочный, длина изготавливается под заказ (мин 180 макс 1800 мм) с удаленным управлением 33700/33709 (не входит в комплект).
Ceiling-mounted spout, lenght on request (min 180 max 1800 mm) with separate control 33700/33709 (not included).

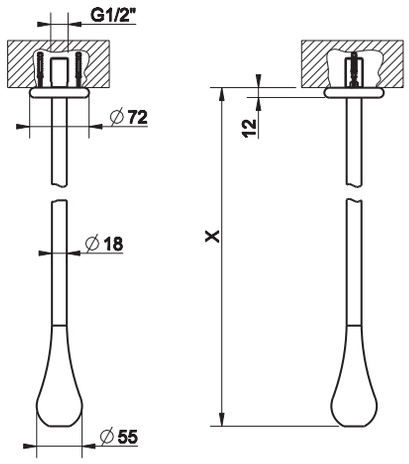



031	Хром	Chrome	1.205
147	Хром шлифованный	Brushed chrome	1.569
279	Белый CN	White CN	1.512
299	Черный XL	Black XL	1.512

33715



Настенный излив на 1/2”, комбинируемый с удаленным управлением 33700/33743 (не входит в комплект). Излив 200 мм.
Wall-mounted spout, 1/2” connections with separate control 33700/33743 (not included). Projection 200 mm.

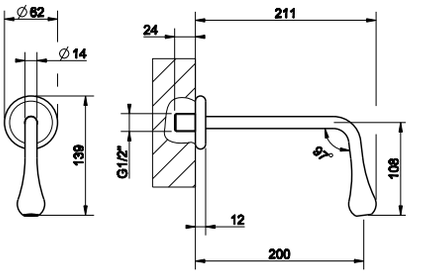

031	Хром	Chrome	247
147	Хром шлифованный	Brushed chrome	321
279	Белый CN	White CN	312
299	Черный XL	Black XL	312

33719



Настенный излив на 1/2”, комбинируемый с удаленным управлением 33700/33743 (не входит в комплект). Излив 250 мм.
Wall-mounted spout, 1/2” connections with separate control 33700/33743 (not included). Projection 250 mm.

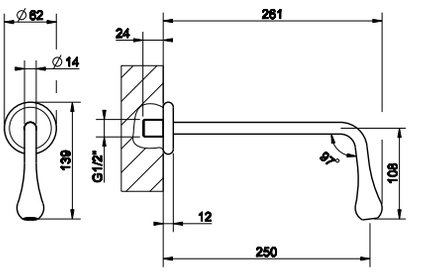

031	Хром	Chrome	247
147	Хром шлифованный	Brushed chrome	321
279	Белый CN	White CN	312
299	Черный XL	Black XL	312

33723



Настенный излив на 1/2”, длина изготавливается под заказ (мин 115 макс 300 мм), комбинируемый с удаленным управлением 33700/33743 (не входит в комплект).
Wall-mounted spout, 1/2” connections, length on request (min 115 max 300 mm) with separate control 33700/33743 (not included).

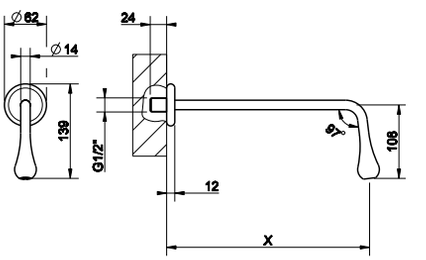

031	Хром	Chrome	492
147	Хром шлифованный	Brushed chrome	640
279	Белый CN	White CN	618
299	Черный XL	Black XL	618

30629 + 33725



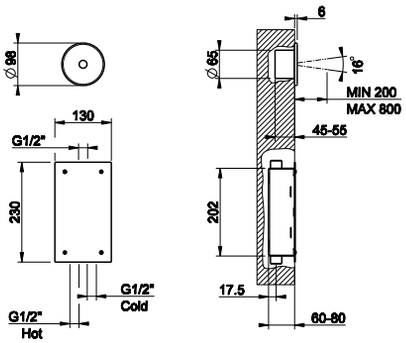

30629

Встроенная часть для электронного удаленного управления.
Built-in part for electronic separate control.



031	Хром	Chrome	1.285

33725

Внешняя часть электронного удаленного управления для настольного излива (открывает воду на 15 секунд) с кран-фильтром для регулировки температуры и напора воды.
External parts for built-in electronic separate control (running time 15 seconds) with temperature and flow rate setting box.



031	Хром	Chrome	582
147	Хром шлифованный	Brushed chrome	782
279	Белый CN	White CN	719
299	Черный XL	Black XL	719

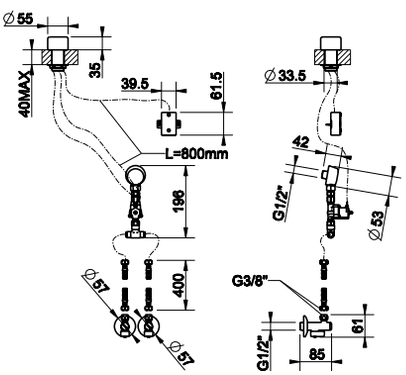

33709

Электронное удаленное управление для настенного или потолочного излива, время подачи воды - 15 сек (±20%). Обязательна установка кран-фильтра для регулировки температуры и напора.
Electronic separate control for wall-mounted and ceiling-mounted spouts with water time of 15 seconds (±20%). Compulsory installation with under washbasin mixer to regulate flow rate and temperature.



031	Хром	Chrome	690
147	Хром шлифованный	Brushed chrome	897
279	Белый CN	White CN	867
299	Черный XL	Black XL	867

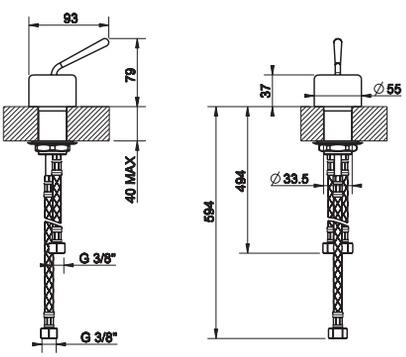

33700

Рычаг удаленного управления.
Counter separate control.



031	Хром	Chrome	269
147	Хром шлифованный	Brushed chrome	350
279	Белый CN	White CN	338
299	Черный XL	Black XL	338

33745



Встраиваемая часть для однорычажного смесителя.
Built-in part for mixer.

031	Хром	Chrome	208

33745 + 33744



33744



Внешние части для встраиваемого однорычажного смесителя, на 1/2", картридж Ø35 мм,одна позиция.
External parts for built-in mixer, with 1/2" connections, Ø35 cartridge, one-way.

031	Хром	Chrome	346
147	Хром шлифованный	Brushed chrome	512
279	Белый CN	White CN	487
299	Черный XL	Black XL	487

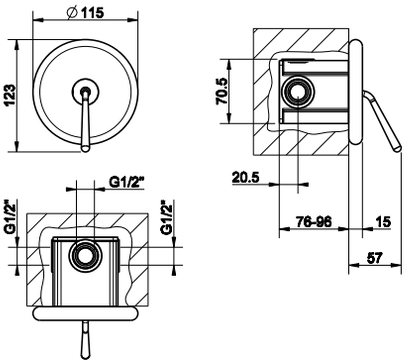

33687



Встраиваемая часть для однорычажного смесителя с изливом.
Built in part for mixer with spout.

031	Хром	Chrome	170

33687 + 33684



33684



Внешние части для однорычажного встроенного смесителя с изливом, без донного клапана. Излив 200 мм.
External parts for built-in mixer with spout, without waste. Projection 200 mm.

031	Хром	Chrome	550
147	Хром шлифованный	Brushed chrome	765
279	Белый CN	White CN	730
299	Черный XL	Black XL	730

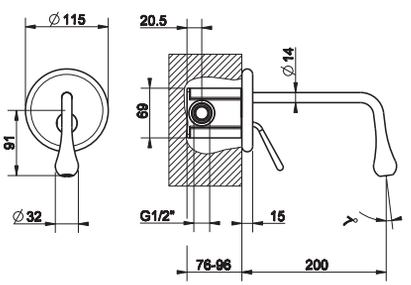

33687 + 33686



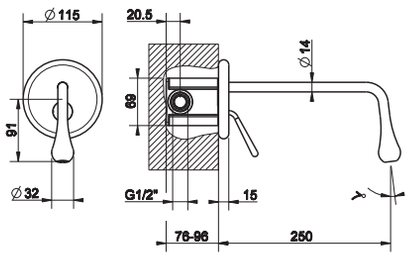

33687

Встраиваемая часть для однорычажного смесителя с изливом.
Built in part for mixer with spout.



031	Хром	Chrome	170

33686

Внешние части для встраиваемого однорычажного смесителя с изливом, без донного клапана. Излив 250 мм.
External parts for built-in mixer with spout, without waste. Projection 250 mm.



031	Хром	Chrome	550
147	Хром шлифованный	Brushed chrome	765
279	Белый CN	White CN	730
299	Черный XL	Black XL	730

33687 + 33690



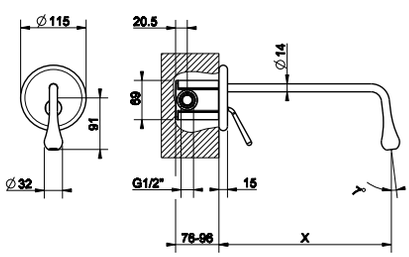

33687

Встраиваемая часть для однорычажного смесителя с изливом.
Built in part for mixer with spout.



031	Хром	Chrome	170

33690

Внешние части для встраиваемого однорычажного смесителя с индивидуальной длиной излива (мин 70 макс 300 мм), без донного клапана.
External parts for built-in mixer with spout, length on request (min 70 max 300 mm), without waste.



031	Хром	Chrome	1.267
147	Хром шлифованный	Brushed chrome	1.700
279	Белый CN	White CN	1.630
299	Черный XL	Black XL	1.630



33613

Смеситель однорычажный наружный для ванны с автоматическим переключателем ванна-душ.
External bath mixer with automatic bath/shower diverter.

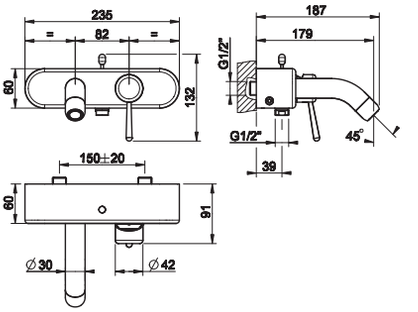

031	Хром	Chrome	819
147	Хром шлифованный	Brushed chrome	1.063
279	Белый CN	White CN	1.025
299	Черный XL	Black XL	1.025



33637

Смеситель для ванны на 3 отверстия с переключателем, встроенным в излив, шланг 1,50 м, убирающаяся душевая лейка с защитой от известкового налёта.
Three-hole bath mixer with diverter in the spout, 1,50 m flexible hose and pull-out antilimestone handshower.

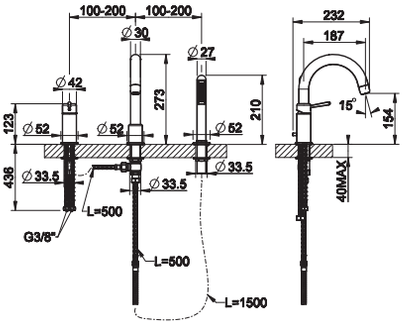

031	Хром	Chrome	897
147	Хром шлифованный	Brushed chrome	1.166
279	Белый CN	White CN	1.125
299	Черный XL	Black XL	1.125



33638

Смеситель для ванны на 3 отверстия для наполнения через слив-перелив с переключателем, шланг 1,50 м, убирающаяся душевая лейка с защитой от известкового налёта.
Three-hole bath mixer, diverter, 1/2" fitting, 1,50 m flexible hose and handshower. To be used with overflow filler.

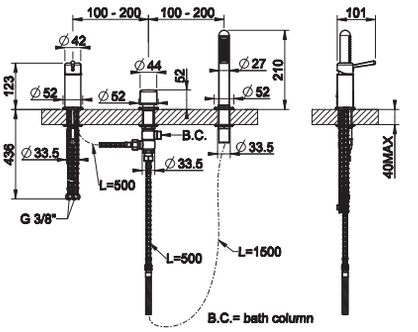

031	Хром	Chrome	718
147	Хром шлифованный	Brushed chrome	933
279	Белый CN	White CN	899
299	Черный XL	Black XL	899



01663

Пластина на 3 отверстия для монтажного бокса.
Three-hole finishing plate for mounting box.

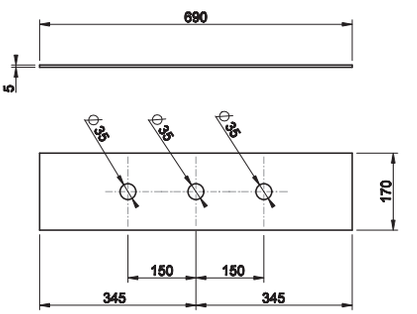

031	Хром	Chrome	409
147	Хром шлифованный	Brushed chrome	513
279	Белый CN	White CN	493
299	Черный XL	Black XL	493



01669

Монтажный бокс с каркасом для смесителя на борт ванны.
Mounting box for bath group.

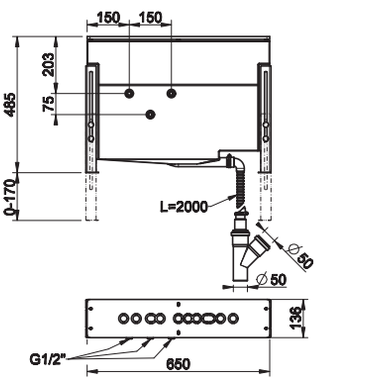

031	Хром	Chrome	1.245

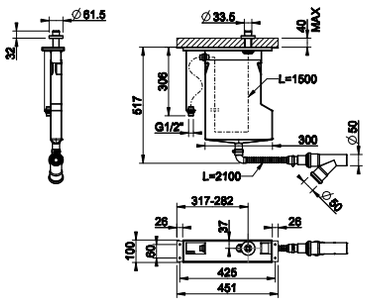

01810

Система сбора воды для ручного гибкого душа, устанавливаемая на борт ванны. Не подходит для артикулов 01669, 01658, 01663 и 01664.
Pull-out handshower drain kit. Not fitting items 01669, 01658, 01663 and 01664.

031	Хром	Chrome	954
149	Finox	Finox	1.145



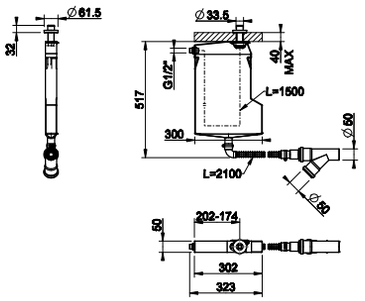

01811

Система сбора воды для ручного гибкого душа, устанавливаемая на борт ванны. Не подходит для артикулов 01669, 01658, 01663 и 01664.
Pull-out handshower drain kit. Not fitting items 01669, 01658, 01663 and 01664.

031	Хром	Chrome	728
149	Finox	Finox	874



24997 + 24978



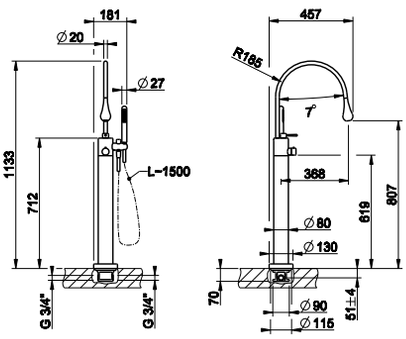

24997

Встроенная часть для термостатического напольного смесителя с высокой пропускной способностью, подключение на 3/4".
Built-in part for freestanding external bath mixer, thermostatic, high flow-rate, 3/4" connections.

031	Хром	Chrome	293



24978

Внешние части для напольного термостатического смесителя для ванны с высокой пропускной способностью, подключение на 3/4", в комплекте с душевой лейкой.
External parts for freestanding external bath mixer, thermostatic, high flow-rate, 3/4" connections with handshower.

031	Хром	Chrome	2.840
147	Хром шлифованный	Brushed chrome	3.778
279	Белый CN	White CN	3.624
299	Черный XL	Black XL	3.624





33642

Штанга в комплекте с душевой лейкой с защитой от известкового налёта, шланг 1,50 м, вывод воды из стены.
Sliding rail with antilimestone handshower, 1,50 m flexible hose and water outlet.

031	Хром	Chrome	701
147	Хром шлифованный	Brushed chrome	913
279	Белый CN	White CN	882
299	Черный XL	Black XL	882

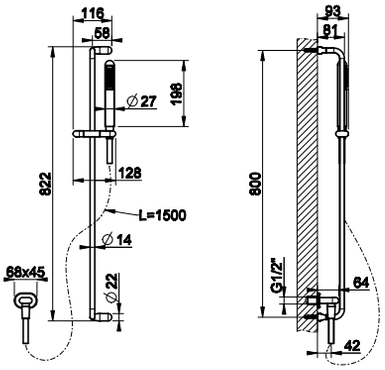



33645

Штанга в комплекте с душевой лейкой с защитой от известкового налёта, шланг 1,50 м.
Sliding rail with antilimestone handshower and 1,50 m flexible hose.

031	Хром	Chrome	560
147	Хром шлифованный	Brushed chrome	730
279	Белый CN	White CN	704
299	Черный XL	Black XL	704

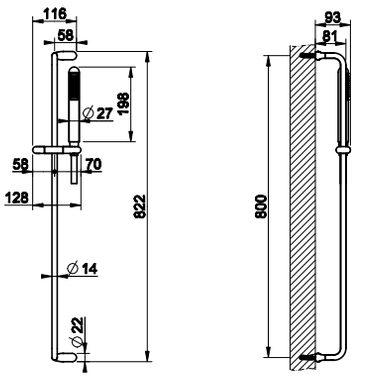



33644

Штанга для душа.
Sliding rail.

031	Хром	Chrome	416
147	Хром шлифованный	Brushed chrome	556
279	Белый CN	White CN	534
299	Черный XL	Black XL	534

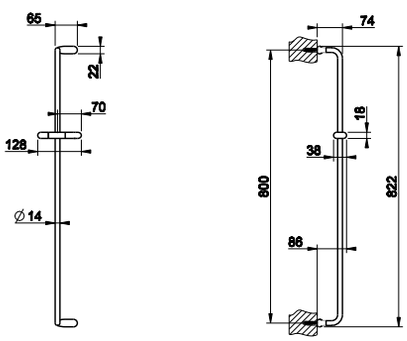



33755

Душевая головка шарнирная для настенного крепления на 1/2" с защитой от известкового налёта, Ø216.
Wall-mounted adjustable and antilimestone showerhead Ø216 mm, 1/2" connections.

031	Хром	Chrome	833
147	Хром шлифованный	Brushed chrome	1.085
279	Белый CN	White CN	1.048
299	Черный XL	Black XL	1.048

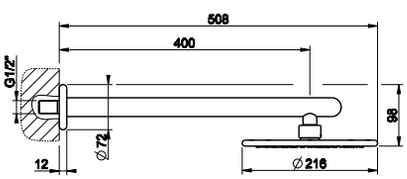



33756

Душевая головка шарнирная для настенного крепления на 1/2" с защитой от известкового налёта, Ø306.
Wall-mounted adjustable and antilimestone showerhead Ø306 mm, 1/2" connections.

031	Хром	Chrome	1.061
147	Хром шлифованный	Brushed chrome	1.377
279	Белый CN	White CN	1.329
299	Черный XL	Black XL	1.329

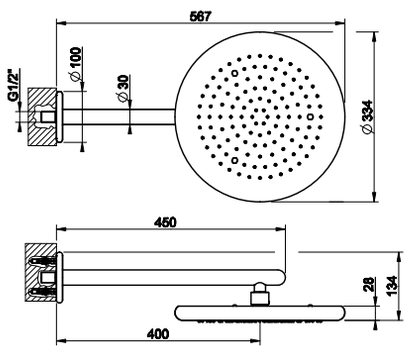

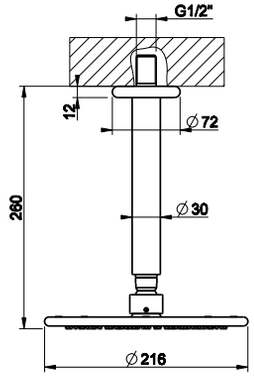

33762

Потолочная душевая головка шарнирная с защитой от известкового налёта на 1/2", Ø216, высота 260 мм.
Ceiling-mounted adjustable and antilimestone showerhead Ø216 mm, 260 mm length, 1/2" connections.

031	Хром	Chrome	777
147	Хром шлифованный	Brushed chrome	1.010
279	Белый CN	White CN	975
299	Черный XL	Black XL	975



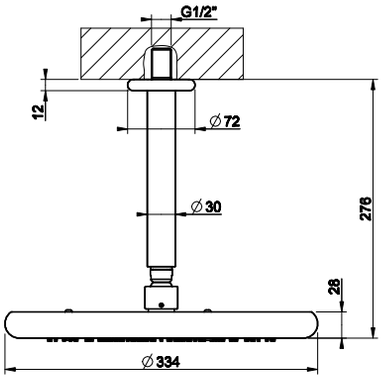

33766

Потолочная душевая головка шарнирная с защитой от известкового налёта на 1/2", Ø306, высота 270 мм.
Ceiling-mounted adjustable and antilimestone showerhead Ø306 mm, 270 mm length, 1/2" connections.

031	Хром	Chrome	993
147	Хром шлифованный	Brushed chrome	1.295
279	Белый CN	White CN	1.247
299	Черный XL	Black XL	1.247



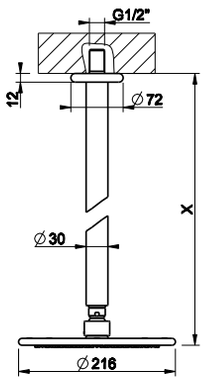

33764

Потолочная душевая головка шарнирная с защитой от известкового налёта на 1/2", Ø216, высота изготавливается под заказ (мин. 50 макс. 1800 мм).
Ceiling-mounted adjustable and antilimestone showerhead Ø216 mm, length on request (min 50 max 1800 mm), 1/2" connections.

031	Хром	Chrome	1.145
147	Хром шлифованный	Brushed chrome	1.486
279	Белый CN	White CN	1.434
299	Черный XL	Black XL	1.434



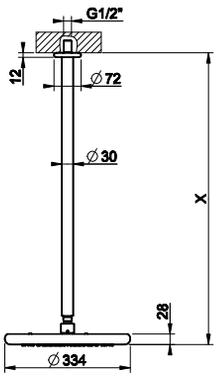

33768

Потолочная душевая головка шарнирная с защитой от известкового налёта на 1/2", Ø306 мм, высота изготавливается под заказ (мин. 50 макс. 1800 мм).
Ceiling-mounted adjustable and antilimestone showerhead Ø306 mm, length on request (min 50 max 1800 mm), 1/2" connections.

031	Хром	Chrome	1.459
147	Хром шлифованный	Brushed chrome	1.901
279	Белый CN	White CN	1.829
299	Черный XL	Black XL	1.829



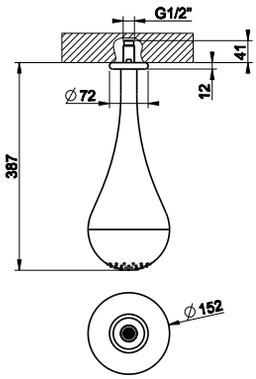

33751

Потолочная душевая головка с защитой от известкового налёта на 1/2", высота 387 мм.
Ceiling-mounted antilimestone showerhead, 387 mm length, 1/2" connections.

031	Хром	Chrome	1.082
147	Хром шлифованный	Brushed chrome	1.403
279	Белый CN	White CN	1.354
299	Черный XL	Black XL	1.354





33752

Потолочная душевая головка с защитой от известкового налёта на 1/2", высота 602 мм.
Ceiling-mounted antilimestone showerhead, 602 mm length, 1/2" connections.

031	Хром	Chrome	1.178
147	Хром шлифованный	Brushed chrome	1.533
279	Белый CN	White CN	1.475
299	Черный XL	Black XL	1.475

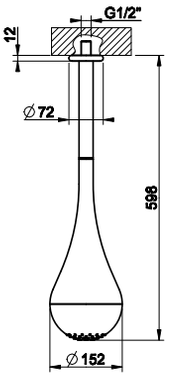



33753

Потолочная душевая головка с защитой от известкового налёта на 1/2", высота изготавливается под заказ (мин. 490 макс. 2100).
Ceiling-mounted antilimestone showerhead, length on request (min 490 max 2100), 1/2" connections.

031	Хром	Chrome	1.481
147	Хром шлифованный	Brushed chrome	1.928
279	Белый CN	White CN	1.855
299	Черный XL	Black XL	1.855

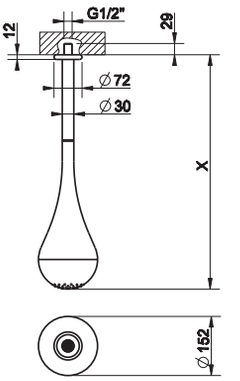



33973

Настенный термостатический смеситель с душевой головкой Ø306, автоматический переключатель ванна-душ, шланг 1,50 м, регулируемая по высоте душевая лейка с защитой от известкового налёта.
Wall-mounted thermostatic mixer with Ø306 showerhead, automatic bath/shower diverter, 1,50 m flexible hose, sliding rail and antilimestone handshower.

031	Хром	Chrome	2.846
147	Хром шлифованный	Brushed chrome	3.700
279	Белый CN	White CN	3.560
299	Черный XL	Black XL	3.560

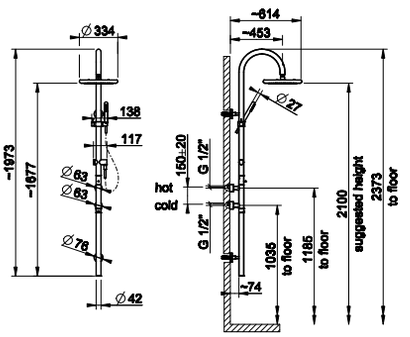



33631

Смеситель наружный для душа.
External shower mixer.

031	Хром	Chrome	635
147	Хром шлифованный	Brushed chrome	826
279	Белый CN	White CN	798
299	Черный XL	Black XL	798

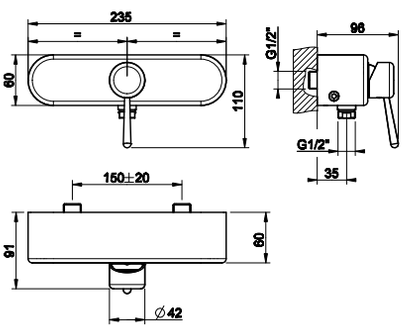

44655 + 44676



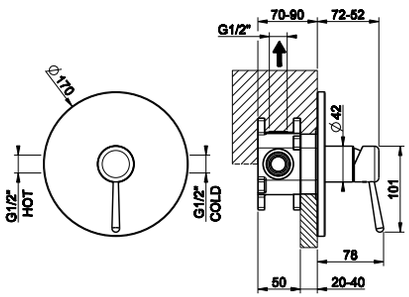

44655

Встраиваемая часть для смесителя однорычажного.
Built-in part for one-way mixer.



031	Хром	Chrome	141

44676

Внешние части для встраиваемого однорычажного смесителя, на 1/2", картридж Ø35 мм,одна позиция.
External parts for built-in mixer, with 1/2" connections, Ø35 cartridge, one-way.



031	Хром	Chrome	334
147	Хром шлифованный	Brushed chrome	476
279	Белый CN	White CN	453
299	Черный XL	Black XL	453

44673 + 44678



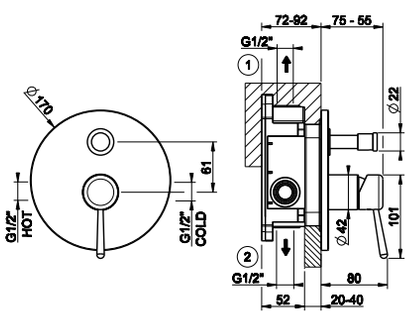

44673

Встраиваемая часть для однорычажного смесителя на 2 выхода.
Built-in part for two-way mixer.



031	Хром	Chrome	181

44678

Внешние части для встраиваемого однорычажного смесителя, на 1/2", картридж Ø35 мм, с переключателем ванна-душ.
External parts for built-in mixer, with 1/2" connections, Ø35 cartridge, two-way and automatic bath/shower diverter.



031	Хром	Chrome	398
147	Хром шлифованный	Brushed chrome	567
279	Белый CN	White CN	544
299	Черный XL	Black XL	544

R4012

Система защиты от обратного тока воды UNI EN 1717. Подходит для арт 44673, 44639
Non-return system (optional), UNI EN 1717 certified, compatible with 44673, 44639.



031	Хром	Chrome	30



09269

Встраиваемые части для термостатического смесителя на один выход.
Built-in part for one-way thermostatic mixer.

031	Хром	Chrome	476

09269 + 33842





33842

Внешние части для термостатического смесителя, с подключением на 3/4", фильтрами и вентилем с керамическими дисками, на одну позицию на 1/2".
External parts for thermostatic mixer with 3/4" connections, filters and 1/2" one way-diverter with ceramic discs.

031	Хром	Chrome	478
147	Хром шлифованный	Brushed chrome	765
279	Белый CN	White CN	718
299	Черный XL	Black XL	718

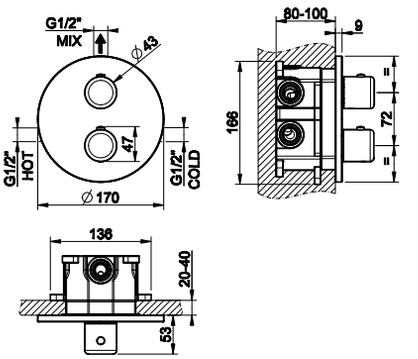

09269

Встраиваемые части для термостатического смесителя на один выход.
Built-in part for one-way thermostatic mixer.

031	Хром	Chrome	476

09269 + 33844





33844

Внешние части для термостатического смесителя, с подключением на 3/4", фильтрами и переключателем с керамическими дисками, на две позиции на 1/2".
External parts for thermostatic mixer with 3/4" connections, filters and 1/2" two-way diverter with ceramic discs.

031	Хром	Chrome	478
147	Хром шлифованный	Brushed chrome	765
279	Белый CN	White CN	718
299	Черный XL	Black XL	718

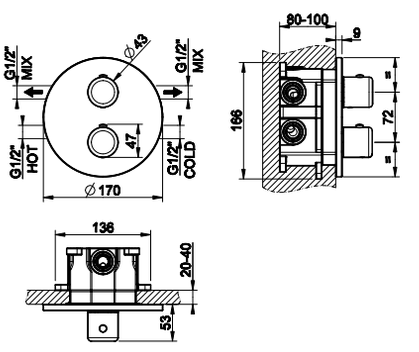

09269 + 33846



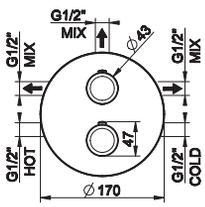

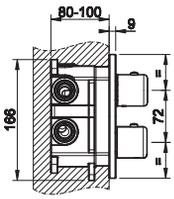

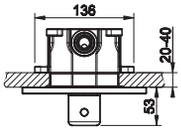

09269

Встраиваемые части для термостатического смесителя на три выхода.
Built-in part for three-way thermostatic mixer.

031	Хром	Chrome	476



33846

Внешние части для термостатического смесителя, с подключением на 3/4”, фильтрами и переключателем с керамическими дисками, на три позиции на 1/2”.
External parts for thermostatic mixer with 3/4” connections, filters and 1/2” three-way diverter with ceramic discs.

031	Хром	Chrome	478
147	Хром шлифованный	Brushed chrome	765
279	Белый CN	White CN	718
299	Черный XL	Black XL	718



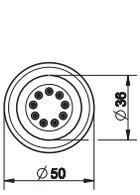

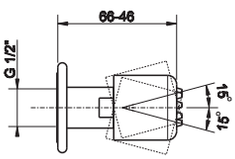

33775

Поворотная боковая форсунка.
Adjustable lateral body jet.

031	Хром	Chrome	168
147	Хром шлифованный	Brushed chrome	219
279	Белый CN	White CN	212
299	Черный XL	Black XL	212



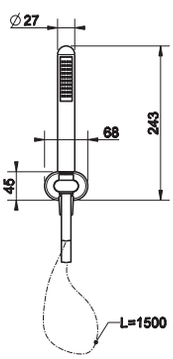

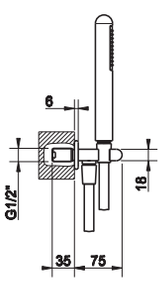

33773

Душевой комплект, состоящий из вывода воды на 1/2”, держателя, шланга 1,50 м и душевой лейки с защитой от известкового налёта.
Shower set composed by 1/2” water outlet connector, shower hook, 1,50 m flexible hose and antilimestone handshower.

031	Хром	Chrome	452
147	Хром шлифованный	Brushed chrome	579
279	Белый CN	White CN	569
299	Черный XL	Black XL	569



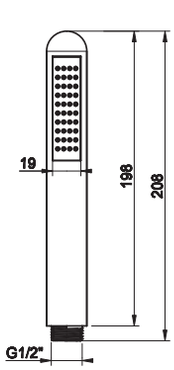

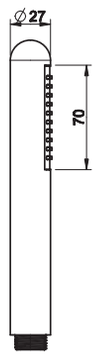

33754

Душевая лейка с защитой от известкового налёта.
Antilimestone handshower.

031	Хром	Chrome	152
147	Хром шлифованный	Brushed chrome	197
279	Белый CN	White CN	190
299	Черный XL	Black XL	190





33761

Держатель для душевой лейки с выводом воды на 1/2".
Handshower hook with 1/2" connection water outlet.

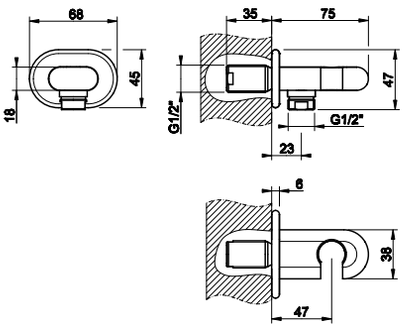

031	Хром	Chrome	142
147	Хром шлифованный	Brushed chrome	185
279	Белый CN	White CN	180
299	Черный XL	Black XL	180



33769

Вывод воды на 1/2".
1/2" connection water outlet.

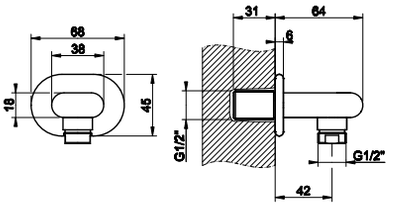

031	Хром	Chrome	142
147	Хром шлифованный	Brushed chrome	185
279	Белый CN	White CN	180
299	Черный XL	Black XL	180



33757

Держатель неподвижный для душевой лейки.
Fixed handshower hook.

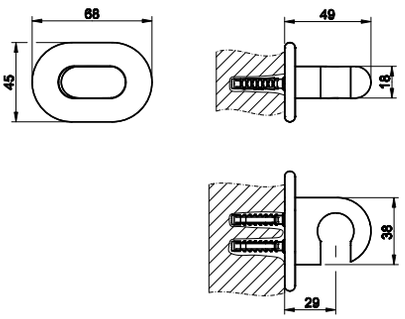

031	Хром	Chrome	99
147	Хром шлифованный	Brushed chrome	130
279	Белый CN	White CN	125
299	Черный XL	Black XL	125



33760

Держатель для душевой лейки поворотный.
Adjustable handshower hook.

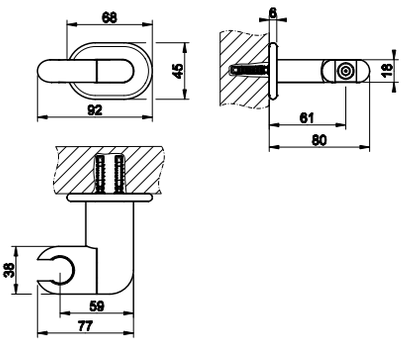

031	Хром	Chrome	147
147	Хром шлифованный	Brushed chrome	192
279	Белый CN	White CN	187
299	Черный XL	Black XL	187



01637

Шланг cromalux для ванны с коническим соединением на 1/2", длина 150 см.
1,50 m Cromalux flexible hose with conic 1/2" connections.

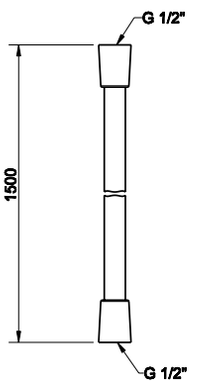

031	Хром	Chrome	56



28746

Шланг cromalux для ванны с коническим соединением на 1/2”, длина 200 см.
2,00 m Cromalux flexible hose with conic 1/2” connections.

031	Хром	Chrome	70

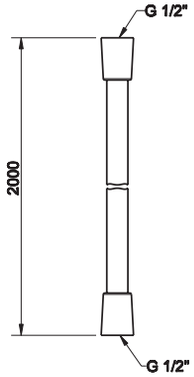

GESSI

GOCCIA
accessories



Изделия коллекции **LE TERRE** – результат ремесленной обработки керамгранита. Возможную неоднородность поверхности, отличия в исполнении, небольшие изменения формы и размеров следует считать особенностью процесса обработки. Эти характеристики – явная **гарантия ручной работы**, превращающей изделие в уникальное творение.

*The articles of **LE TERRE** collection are the result of the home-made process of porcelain Grès. Any surface or process difference or small variations in form and dimension are features of the production process. Such characteristics guarantee **the hand-made quality** and each article becomes a unique creation.*

На всех изделиях могут встречаться такие отличия, как:
All articles can have irregularities as follows:

выпуклости и углубления на эмали / *glazed concavity and convexity*



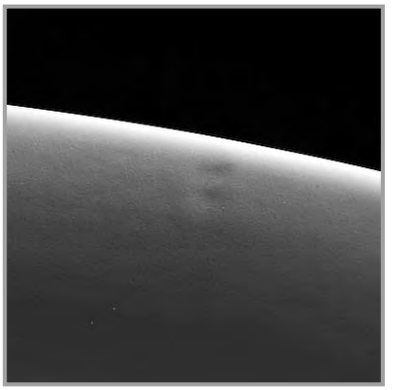

неровность и шероховатость поверхностей / *lack of planarity and roughness of surfaces*





волнистость поверхностей / *undulations of surfaces*

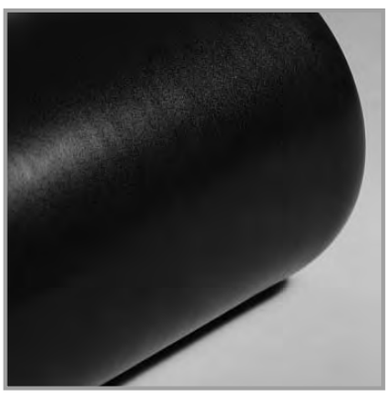

38001

Мыльница настенная. Белая керамика GRES.
White GRES wall mounted soap holder.

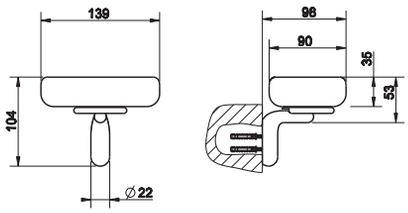



031	Хром	Chrome	204
147	Хром шлифованный	Brushed chrome	265
079	Белый CN	White CN	259
099	Черный XL	Black XL	259

38002

Мыльница настенная. Черная керамика GRES.
Black GRES wall mounted soap holder.

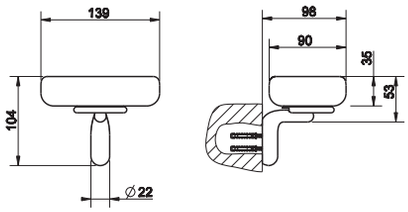



031	Хром	Chrome	204
147	Хром шлифованный	Brushed chrome	265
079	Белый CN	White CN	259
099	Черный XL	Black XL	259

38007

Стакан настенный. Белая керамика GRES.
Wall-mounted tumbler holder with white GRES glass.

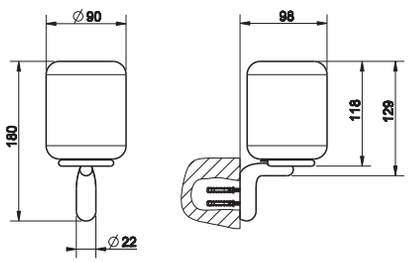



031	Хром	Chrome	213
147	Хром шлифованный	Brushed chrome	262
079	Белый CN	White CN	267
099	Черный XL	Black XL	267

38008

Стакан настенный. Черная керамика GRES.
Wall-mounted tumbler holder with black GRES glass.

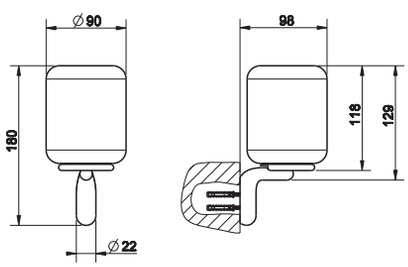



031	Хром	Chrome	213
147	Хром шлифованный	Brushed chrome	262
079	Белый CN	White CN	267
099	Черный XL	Black XL	267

38013

Дозатор для жидкого мыла настенный. Белая керамика GRES.
Wall-mounted soap dispenser with white GRES glass.

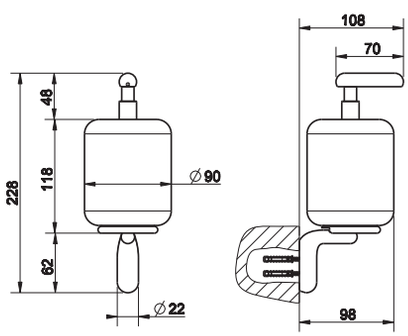



031	Хром	Chrome	341
147	Хром шлифованный	Brushed chrome	440
079	Белый CN	White CN	429
099	Черный XL	Black XL	429



38014

Дозатор для жидкого мыла настенный. Черная керамика GRES.
Wall-mounted soap dispenser with black GRES glass.

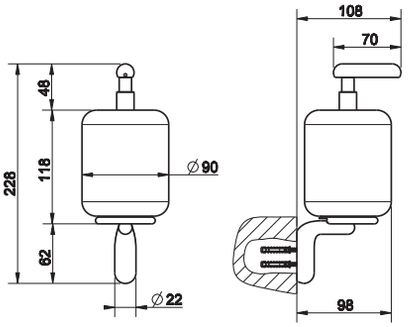

031	Хром	Chrome	341
147	Хром шлифованный	Brushed chrome	440
079	Белый CN	White CN	429
099	Черный XL	Black XL	429



38019

Ершик настенный. Белая керамика GRES.
White GRES wall mounted brush holder.

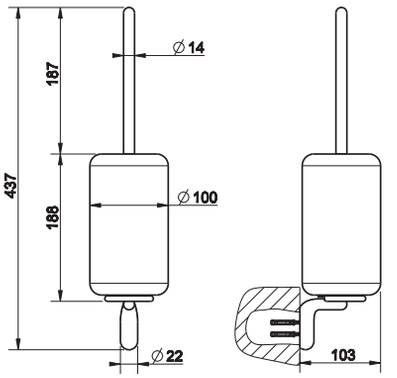

031	Хром	Chrome	293
147	Хром шлифованный	Brushed chrome	382
079	Белый CN	White CN	369
099	Черный XL	Black XL	369



38020

Ершик настенный. Черная керамика GRES.
Black GRES wall mounted brush holder.

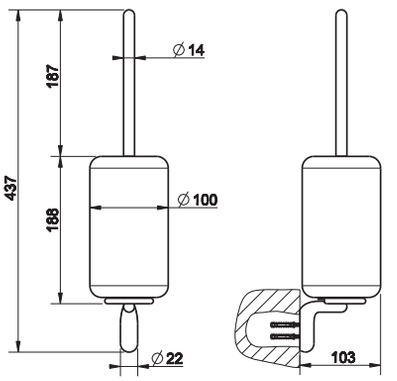

031	Хром	Chrome	293
147	Хром шлифованный	Brushed chrome	382
079	Белый CN	White CN	369
099	Черный XL	Black XL	369



38025

Мыльница настольная. Белая керамика GRES.
White GRES standing soap holder.

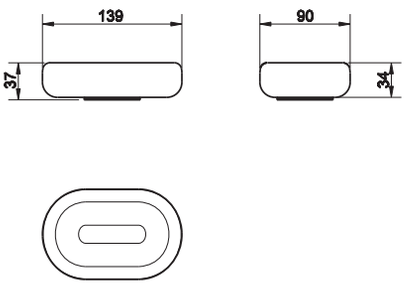

031	Хром	Chrome	95



38026

Мыльница настольная. Черная керамика GRES.
Black GRES standing soap holder.

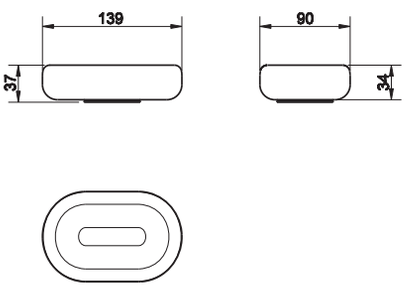

031	Хром	Chrome	95

38034

Стакан настольный. Белая керамика GRES.
Standing tumbler holder with white GRES glass.

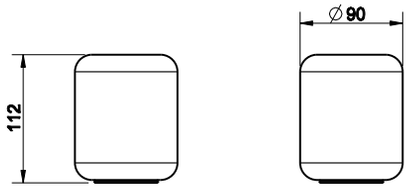



031	Хром	Chrome	108

38035

Стакан настольный. Черная керамика GRES.
Standing tumbler holder with black GRES glass.

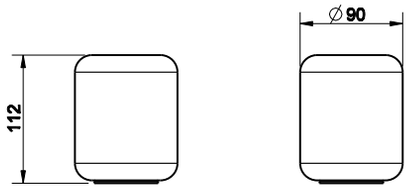



031	Хром	Chrome	108

38037

Дозатор для жидкого мыла настольный. Белая керамика GRES.
Standing soap dispenser with white GRES glass.

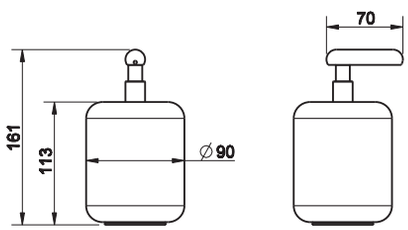



031	Хром	Chrome	242
147	Хром шлифованный	Brushed chrome	315
079	Белый CN	White CN	305
099	Черный XL	Black XL	305

38038

Дозатор для жидкого мыла настольный. Черная керамика GRES.
Standing soap dispenser with black GRES glass.

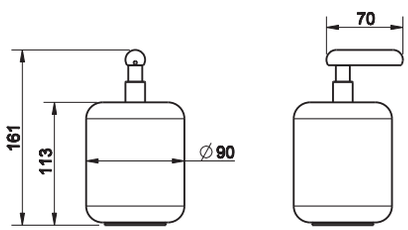



031	Хром	Chrome	242
147	Хром шлифованный	Brushed chrome	315
079	Белый CN	White CN	305
099	Черный XL	Black XL	305

38043

Ершик напольный. Белая керамика GRES.
White GRES standing brush holder.

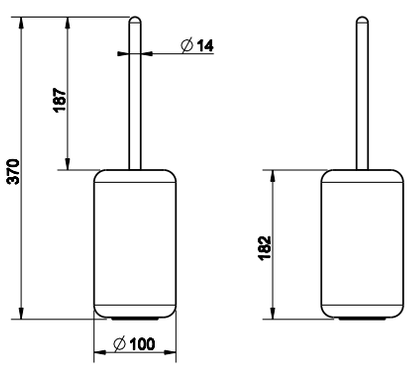



031	Хром	Chrome	193
147	Хром шлифованный	Brushed chrome	251
079	Белый CN	White CN	243
099	Черный XL	Black XL	243



38044

Ершик напольный.Черная керамика GRES.
Black GRES standing brush holder.

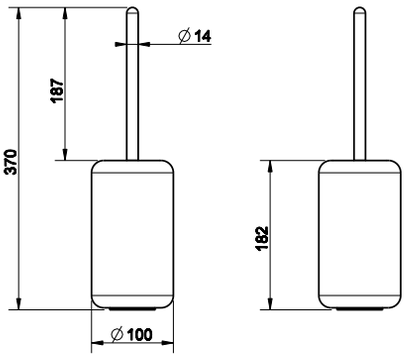

031	Хром	Chrome	193
147	Хром шлифованный	Brushed chrome	251
079	Белый CN	White CN	243
099	Черный XL	Black XL	243



38049

Настенный держатель для туалетной бумаги с крышкой.
Wall-mounted paper roll holder with cover.

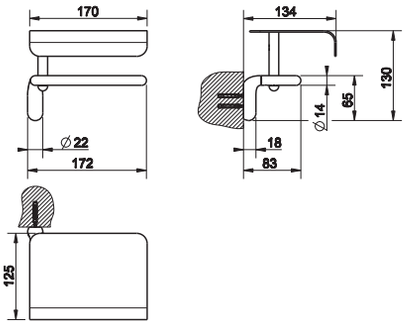

031	Хром	Chrome	375
147	Хром шлифованный	Brushed chrome	489
079	Белый CN	White CN	473
099	Черный XL	Black XL	473



38055

Настенный держатель для туалетной бумаги вертикальный или горизонтальный.
Wall-mounted paper roll holder either vertical or horizontal.

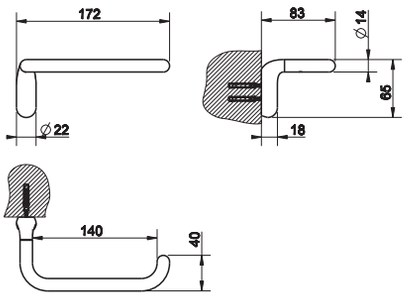

031	Хром	Chrome	204
147	Хром шлифованный	Brushed chrome	265
079	Белый CN	White CN	259
099	Черный XL	Black XL	259



38067

Стойка с держателем для туалетной бумаги и ершиком. Белая керамика GRES.
Standing set with paper roll holder and white GRES brush holder.

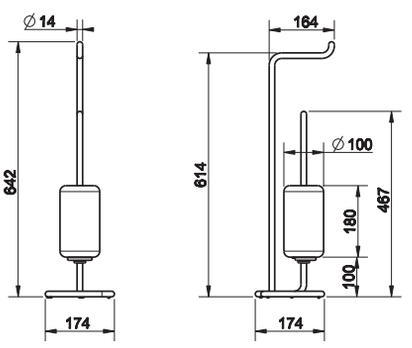

031	Хром	Chrome	585
147	Хром шлифованный	Brushed chrome	762
079	Белый CN	White CN	735
099	Черный XL	Black XL	735



38068

Стойка с держателем для туалетной бумаги и ершиком. Черная керамика GRES.
Standing set with paper roll holder and black GRES brush holder.

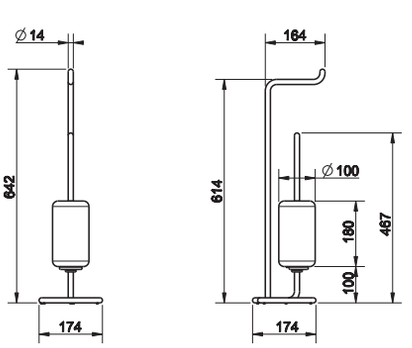

031	Хром	Chrome	585
147	Хром шлифованный	Brushed chrome	762
079	Белый CN	White CN	735
099	Черный XL	Black XL	735

38144

Потолочный полотенцедержатель, 45 см, высота 160 см.
Ceiling towel rail, 45 cm centre distance, height 160 cm.

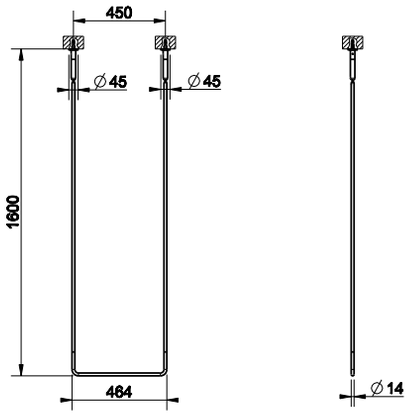

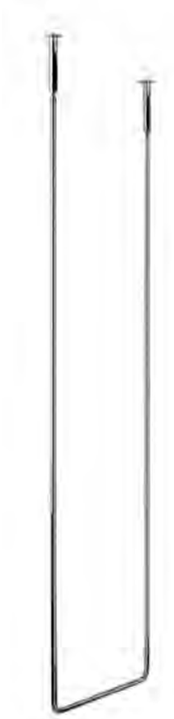

031	Хром	Chrome	662
147	Хром шлифованный	Brushed chrome	860
079	Белый CN	White CN	832
099	Черный XL	Black XL	832

38143

Потолочный полотенцедержатель, 60 см, высота 160 см.
Ceiling towel rail, 60 cm centre distance, height 160 cm.

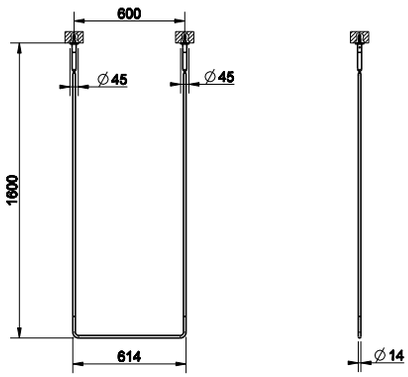

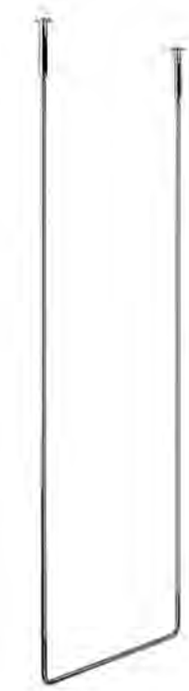

031	Хром	Chrome	711
147	Хром шлифованный	Brushed chrome	923
079	Белый CN	White CN	894
099	Черный XL	Black XL	894

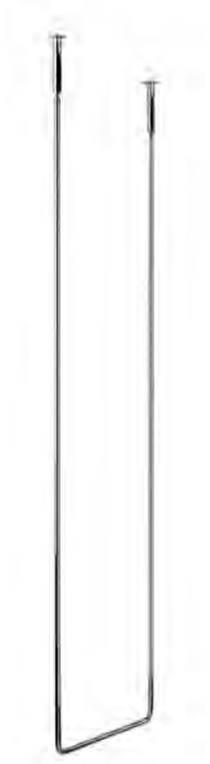

38142

Потолочный полотенцедержатель, 45 см, высота 180 см.
Ceiling towel rail, 45 cm centre distance, height 180 cm.

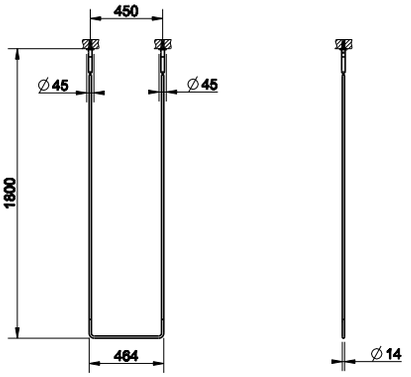

031	Хром	Chrome	662
147	Хром шлифованный	Brushed chrome	860
079	Белый CN	White CN	887
099	Черный XL	Black XL	887

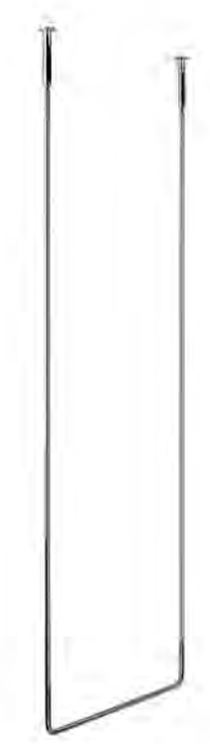

38141

Потолочный полотенцедержатель, 60 см, высота 180 см.
Ceiling towel rail, 60 cm centre distance, height 180 cm.

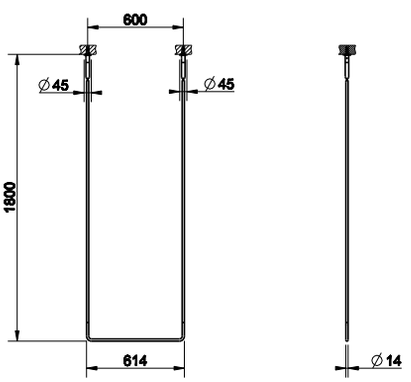

031	Хром	Chrome	711
147	Хром шлифованный	Brushed chrome	923
079	Белый CN	White CN	954
099	Черный XL	Black XL	954

38139

Стойка-полотенцедержатель.
Freestanding towel rail.

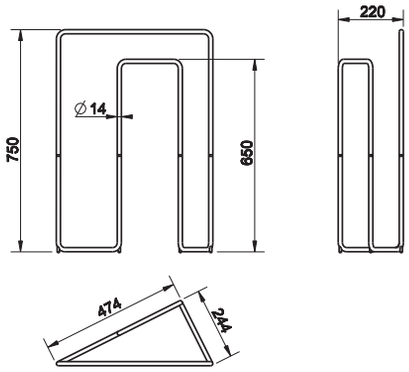

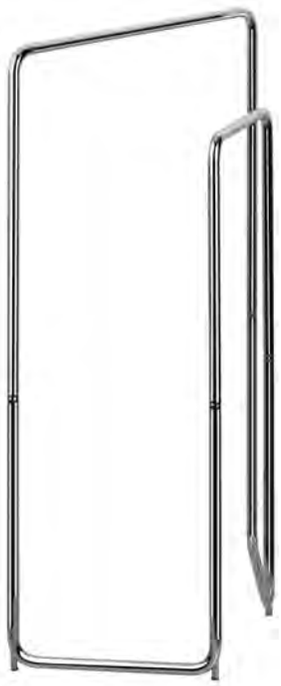

031	Хром	Chrome	**975**
147	Хром шлифованный	Brushed chrome	**1.267**
079	Белый CN	White CN	**1.223**
099	Черный XL	Black XL	**1.223**

38140

Стойка-полотенцедержатель.
Freestanding towel rail.

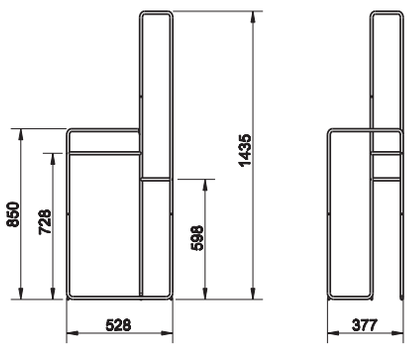

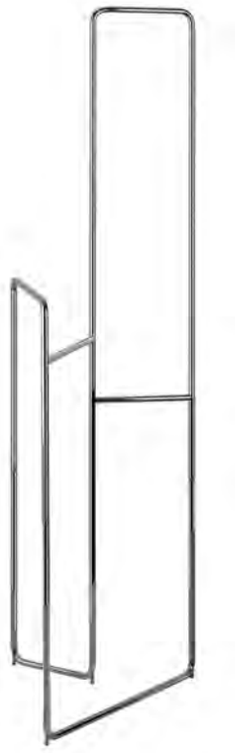

031	Хром	Chrome	**1.348**
147	Хром шлифованный	Brushed chrome	**1.752**
079	Белый CN	White CN	**1.685**
099	Черный XL	Black XL	**1.685**

38097

Полотенцедержатель, 30 см.
30 cm centre distance towel rail.

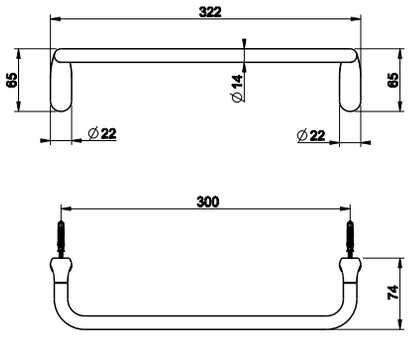



031	Хром	Chrome	**197**
147	Хром шлифованный	Brushed chrome	**257**
079	Белый CN	White CN	**248**
099	Черный XL	Black XL	**248**

38100

Полотенцедержатель, 45 см.
45 cm centre distance towel rail.



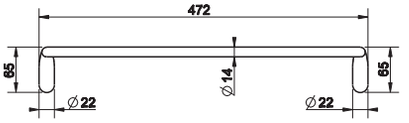

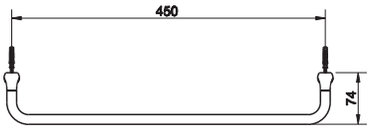

031	Хром	Chrome	264
147	Хром шлифованный	Brushed chrome	345
079	Белый CN	White CN	335
099	Черный XL	Black XL	335

38103

Полотенцедержатель, 60 см.
60 cm centre distance towel rail.



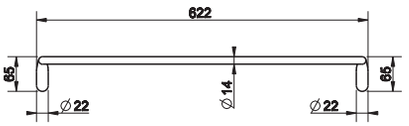

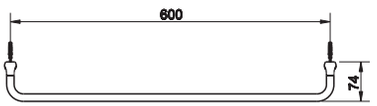

031	Хром	Chrome	293
147	Хром шлифованный	Brushed chrome	382
079	Белый CN	White CN	369
099	Черный XL	Black XL	369

38109

Полотенцедержатель кольцевой.
Towel ring.



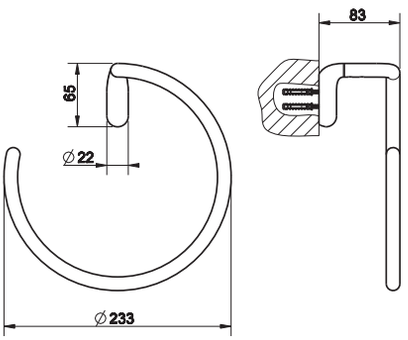

031	Хром	Chrome	198
147	Хром шлифованный	Brushed chrome	258
079	Белый CN	White CN	250
099	Черный XL	Black XL	250

38121

Крючок настенный.
Wall mounted robe hook.



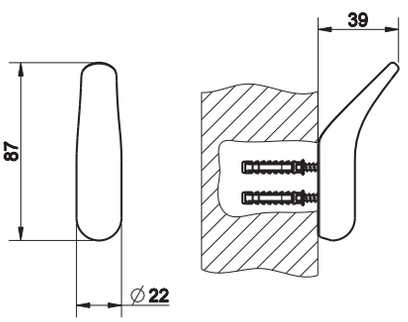

031	Хром	Chrome	87
147	Хром шлифованный	Brushed chrome	111
079	Белый CN	White CN	109
099	Черный XL	Black XL	109

38188

Настольное поворотное увеличивающее зеркало.
Adjustable standing mirror.



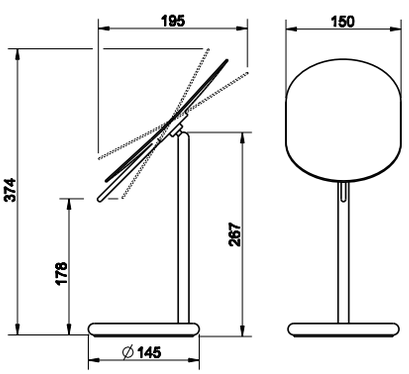

031	Хром	Chrome	511
147	Хром шлифованный	Brushed chrome	662
079	Белый CN	White CN	642
099	Черный XL	Black XL	642

38189

Зеркало напольное поворотное.
Adjustable freestanding mirror.

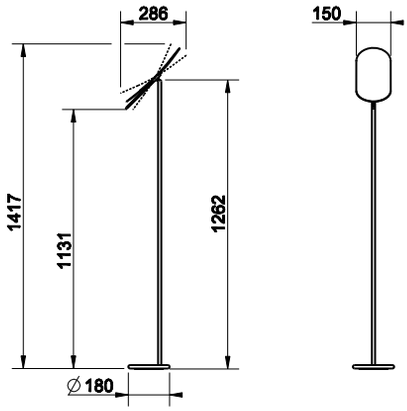



031	Хром	Chrome	844
147	Хром шлифованный	Brushed chrome	1.097
079	Белый CN	White CN	1.059
099	Черный XL	Black XL	1.059

38177

Корзина для мусора. Белая керамика GRES.
White GRES waste-paper basket.

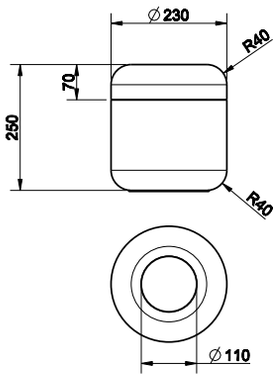



519	Gres	Gres	318

38178

Корзина для мусора. Черная керамика GRES.
Black GRES waste-paper basket.

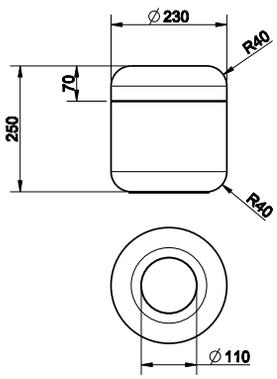



519	Gres	Gres	318

38181

Табурет. Белая керамика GRES.
White GRES stool.

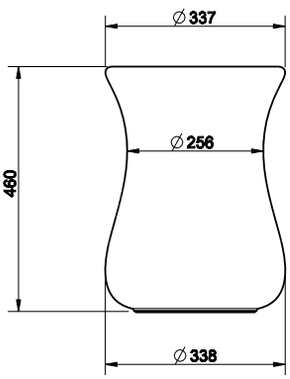



519	Gres	Gres	886



38182

Табурет. Черная керамика GRES.
Black GRES stool.

519	Gres	Gres	886

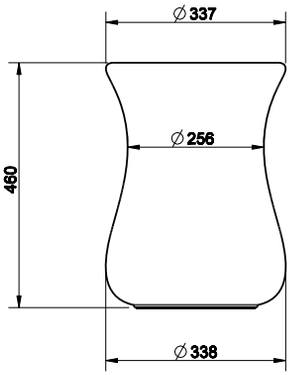

GOCCIA
total look



39105

Vasca freestanding in Cristalplant® (bianco opaco). Verificare portata soletta se conforme alle specifiche.
Freestanding bath tub, matt white Cristalplant® (matt white). Please check if the capacity load of the slab is in conformity with the specifications.



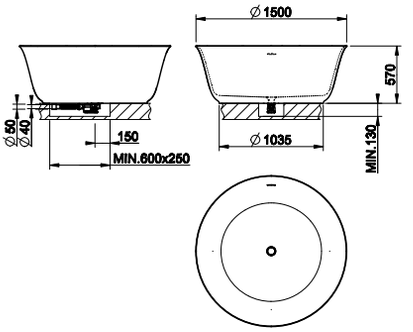

521	Cristalplant	Cristalplant	**13.472**

39113

Vaso sospeso a parete (6 litri) in Ceramica Bianco Europa con sifone integrato. Cerniere con chiusura rallentata e coprifori laterali inclusi in finitura 031, a richiesta disponibili in finitura 147.
Wall hung WC (6 litres) in White Europe Ceramic, integrated siphon. Soft-closing hardware and lateral holes plugs included in 031 finishing, 147 finishing available on demand.



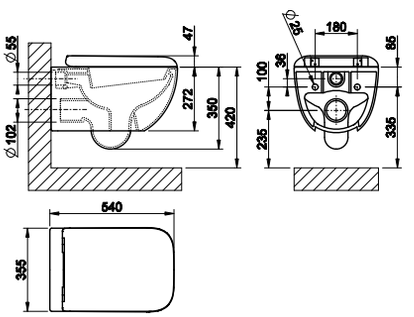

518	White Europe Ceramic	**955**

39115

Bidet sospeso a parete in Ceramica Bianco Europa con scarico troppopieno e con foro centrale per rubinetteria. Tappo troppopieno e coprifori laterali inclusi in finitura 031, a richiesta disponibili in finitura 147.
Wall hung bidet in in White Europe Ceramic with overflow waste, with central hole for taps and fittings. Overflow cap and side covering caps included in 031 finishing, 147 finishing available on demand.



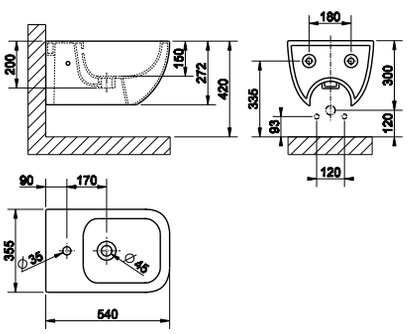

518	White Europe Ceramic	**645**

DATI TECNICI / TECHNICAL DATA
art_**39105**

Вес / Weight	175 Kg (665 Kg)
Вместимость до уровня перелива / Overflow Water capacity	ca. 490 l
Слив воды через переливное отверстие Discharge of overflow	30 l/min
Слив воды через сточное отверстие / Discharge of drain	60 l/min
Время наполнения до уровня перелива / Filling time	16 min con 30 l/min *16 min at 30 l/min*

39111

Напольная раковина, белая керамика GRES, без перелива. Со сливом в стену. В комплект входит сифон и донный клапан решетчатый
Freestanding washbasin in white GRES, without overflow waste. Wall drainage. Plug and syphon included.

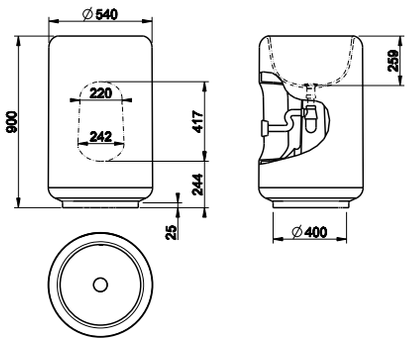



519	Gres	Gres	**4.765**

39112

Напольная раковина, черная керамика GRES, без перелива. Со сливом в стену. В комплект входит сифон и донный клапан решетчатый
Freestanding washbasin in black GRES, without overflow waste. Wall drainage. Plug and syphon included.

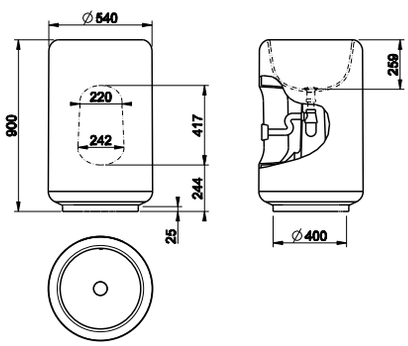



519	Gres	Gres	**4.765**

39123

Накладная раковина Ø400 мм, высота 185 мм. Белая керамика GRES.
Counter washbasin Ø400 mm, height 185 mm, in white GRES.

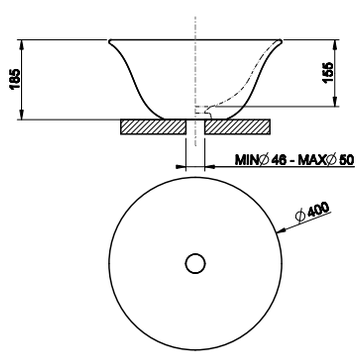



519	Gres	Gres	**975**



39124

Накладная раковина Ø400 мм, высота 185 мм.
Черная керамика GRES.
Counter washbasin Ø400 mm, height 185 mm, in black GRES.

519	Gres	Gres	**975**

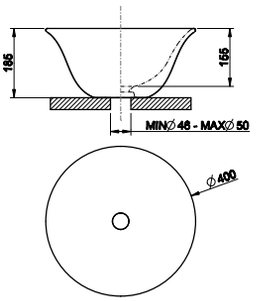



39125

Накладная раковина Ø400 мм, высота 185 мм,
керамогранит GRES в отделке платина.
Counter washbasin Ø400 mm, height 185 mm, in bright platinum GRES.

519	Gres	Gres	**2.117**

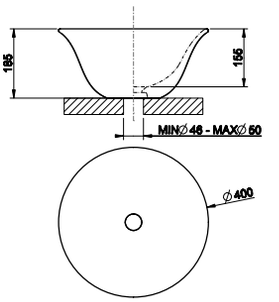



39133

Накладная раковина Ø500 мм, высота 300 мм.
Белая керамика GRES.
Counter washbasin Ø500 mm, height 300 mm, in white GRES.

519	Gres	Gres	**1.185**

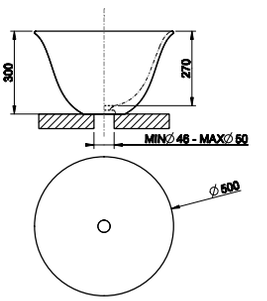



39134

Накладная раковина Ø500 мм, высота 300 мм.
Черная керамика GRES.
Counter washbasin Ø500 mm, height 300 mm, in black GRES.

519	Gres	Gres	**1.185**

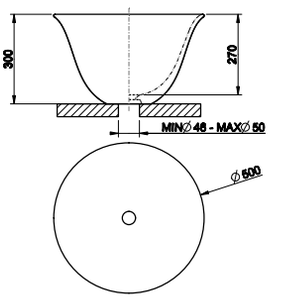



39135

Накладная раковина Ø500 мм, высота 300 мм,
керамогранит GRES в отделке платина.
Counter washbasin Ø500 mm, height 300 mm, in bright platinum GRES.

519	Gres	Gres	**2.856**

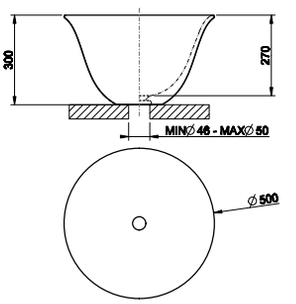

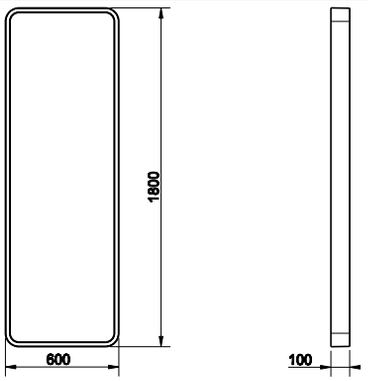

39151

Зеркало напольное 600x1800 мм, белое.
600x1800 mm white freestanding mirror.

520	Structural	Structural	**1.689**



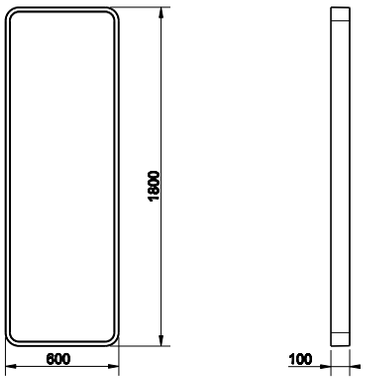

39152

Зеркало напольное 600x1800 мм, черное.
600x1800 mm black freestanding mirror.

520	Structural	Structural	**1.689**



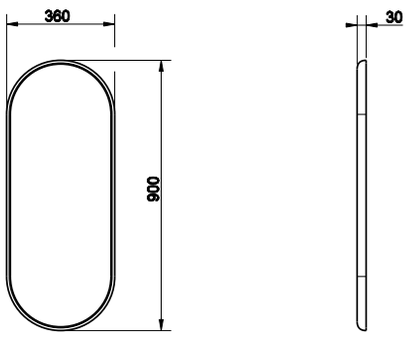

39153

Зеркало 360x900 мм, белое.
360x900 mm white mirror.

520	Structural	Structural	**909**



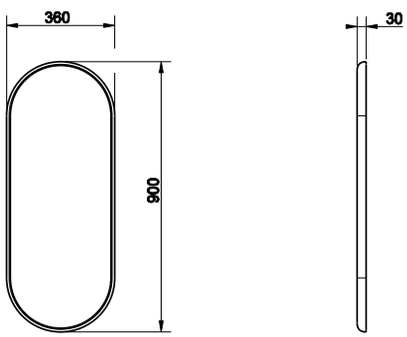

39154

Зеркало 360x900 мм, черное.
360x900 mm black mirror.

520	Structural	Structural	**909**



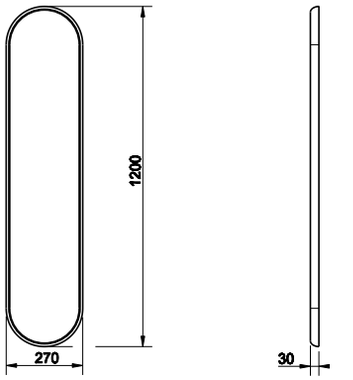

39157

Зеркало 270x1200 мм, белое.
270x1200 mm white mirror.

520	Structural	Structural	**955**





39158

Зеркало 270x1200 мм, черное.
270x1200 mm black mirror.

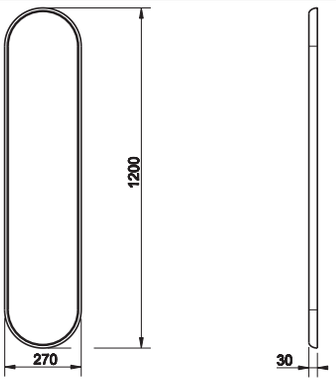

520	Structural	Structural	955



42029

Слив для ванны автоматический "Stop&Go", полиэтиленовый с пробкой из материала Cristalplant® (белый матовый).
"Stop&Go" authomatic waste for bath tub in polyethylene, with Cristalplant® (matt white) plug.

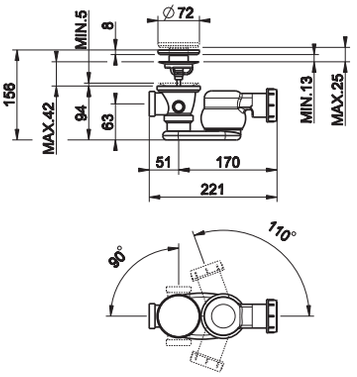

031	Хром	Chrome	336



37584

Петли плавного закрывания и пробки для боковых отверстий для арт. 37513 и 39113.
Soft-closing hardware and lateral holes plugs for item 37513 and 39113.

031	Хром	Chrome	133
147	Хром шлифованный	Brushed chrome	170



29463

Сиденье для унитаза из термоотверждающихся смол для арт. 39113.
Thermo-hardening WC seat for item 39113.

031	Хром	Chrome	229



37587

Пробка для перелива с пробками для боковых отверстий для арт. 37515 и 39115.
Finished cover cap for overflow waste with lateral hole plugs for item 37515 and 39115.

031	Хром	Chrome	76
147	Хром шлифованный	Brushed chrome	98

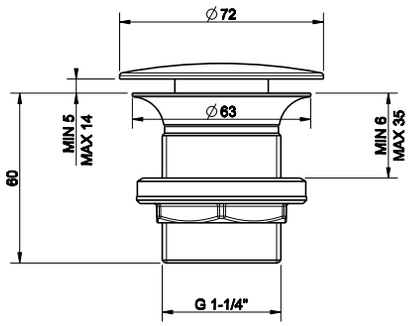

01376

Донный клапан свободного слива 1 1/4", без перелива.
1 1/4" basin waste always open, without overflow.



031	Хром	Chrome	44
147	Хром шлифованный	Brushed chrome	86

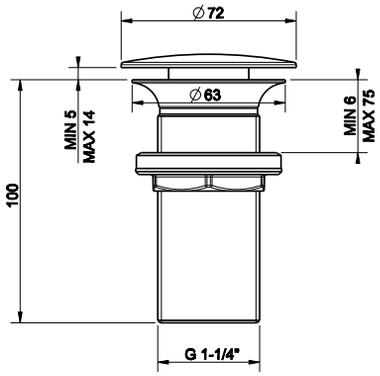

01391

Донный клапан свободного слива 1 1/4", без перелива.
1 1/4" basin waste always open, without overflow.



031	Хром	Chrome	56
147	Хром шлифованный	Brushed chrome	111

29454

Сифон полиэтиленовый на 1 1/4".
1 1/4" polyethylene syphon.



031	Хром	Chrome	54

R3907

Сливная гофрированная полиэтиленовая трубка на 1 1/4”, слив Ø40, для арт. 39107, 39108
Polyethylene extensible drainage-pipe for item 39107, 39108*, 1 1/4” connection.*



031	Хром	Chrome	48

29455

Сливная гофрированная полиэтиленовая трубка на 1 1/4”, слив Ø32 для арт. 39111, 39112.
Polyethylene extensible drainage-pipe for item 39111, 39112*, 1 1/4” connection.*



031	Хром	Chrome	48

39107 - 39108 - 39111 - 39112

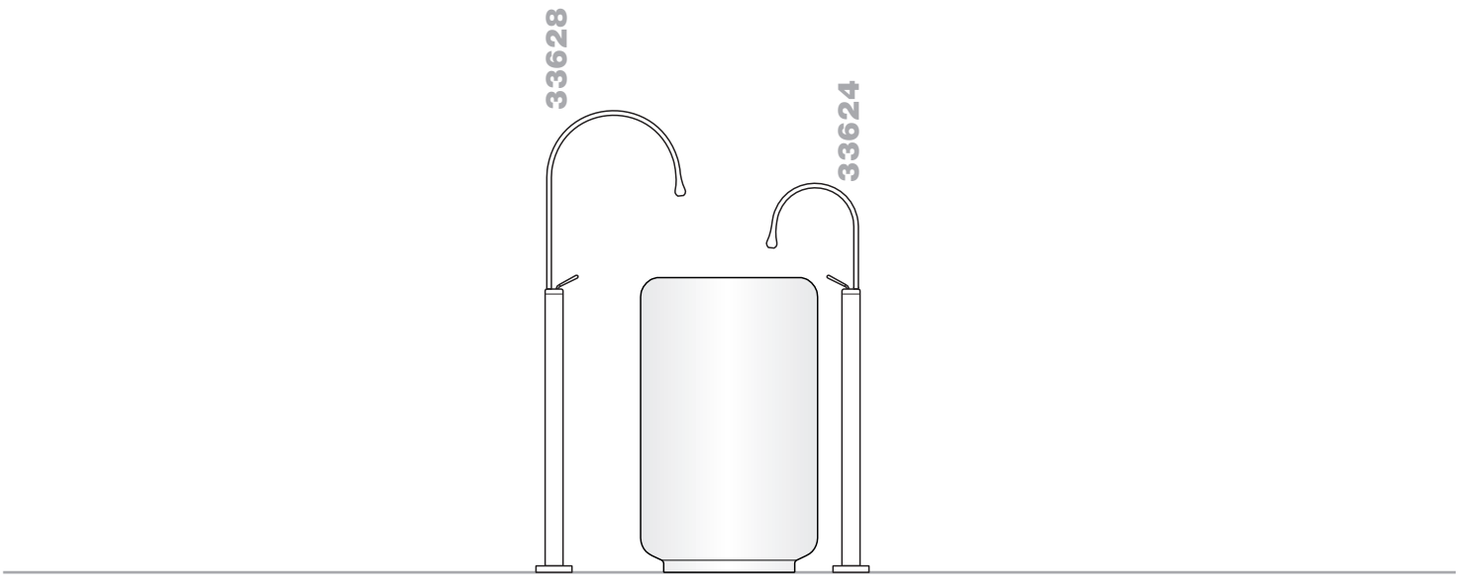

39123 - 39124 - 39125

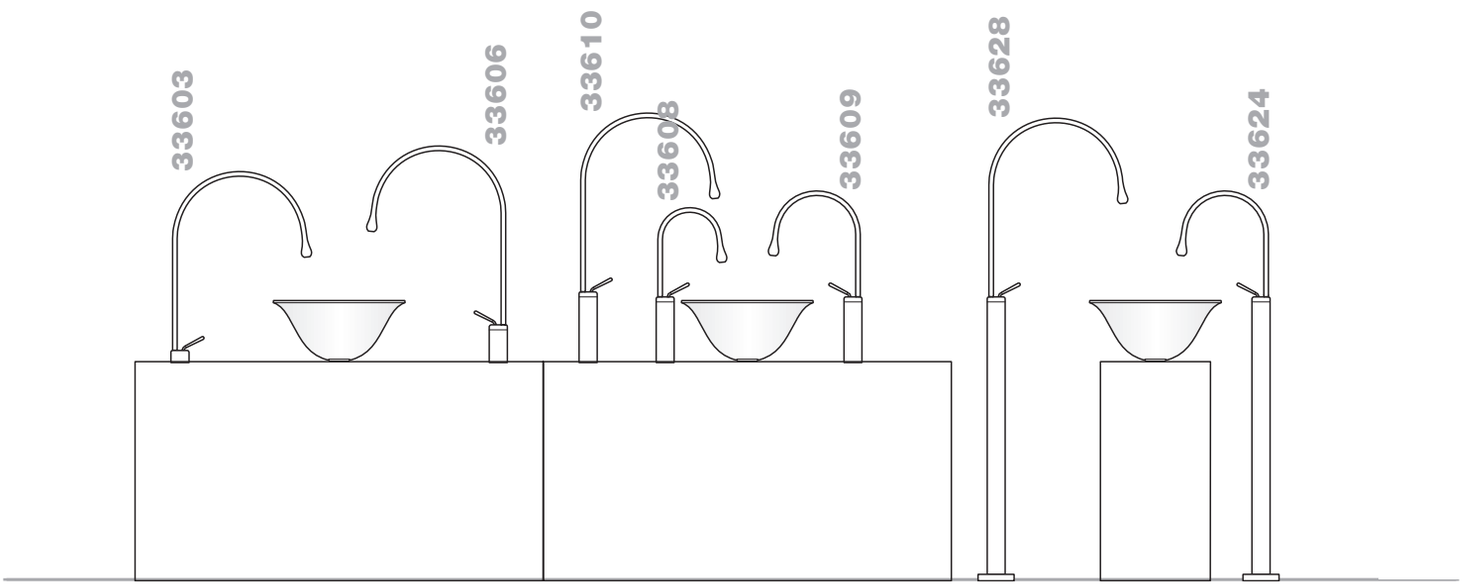

39133 - 39134 - 39135

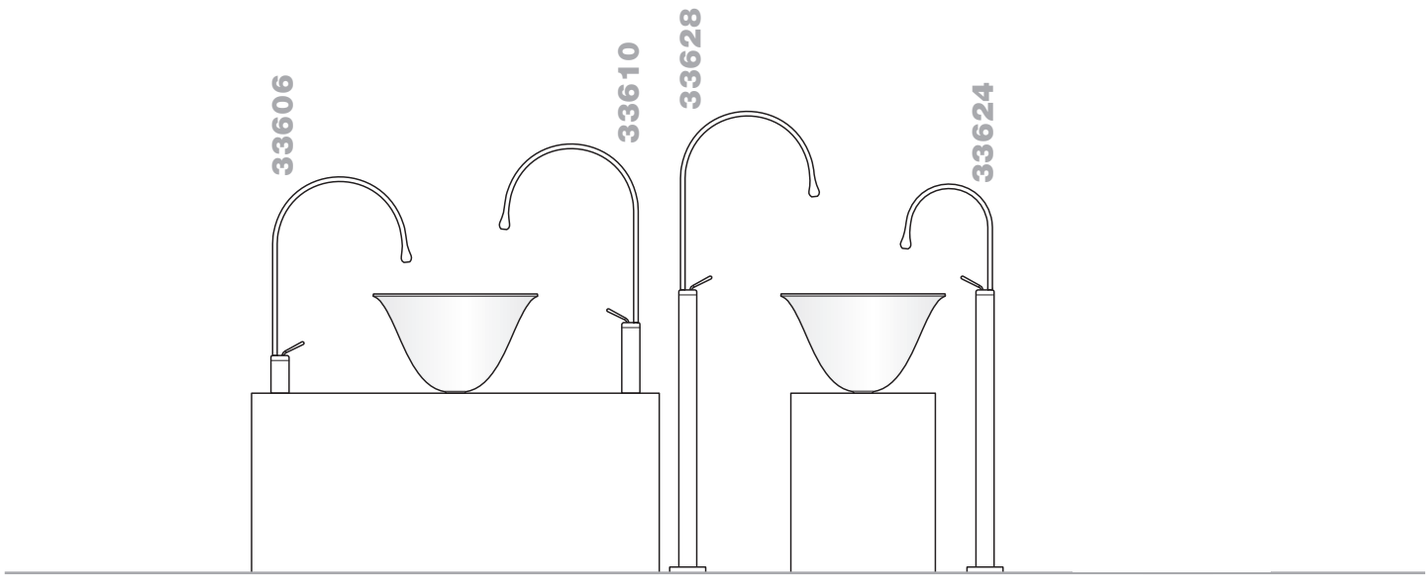

39123 - 39124 - 39125

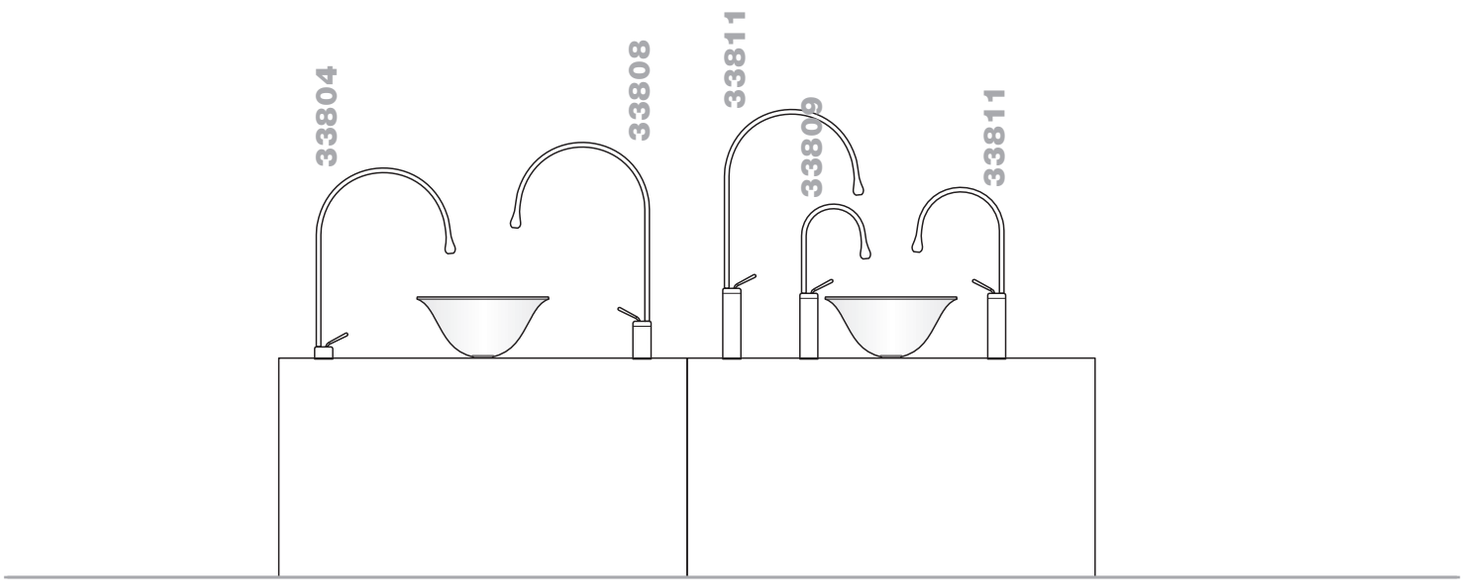

39133 - 39134 - 39135

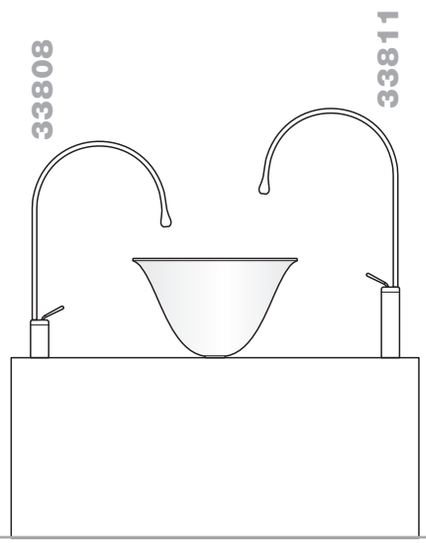

Lavabo/Basin_____ p. 597
Bidet_____ p. 600
Vasca/Bath_____ p. 600
Doccia/Shower_____ p. 602
Accessori/Accessories_____ p. 609
Vasche/Bathtubs_____ p. 616
Sanitari/Sanitary Ware_____ p. 617
Lavabi/Washbasins_____ p. 617
Specchi/Mirrors_____ p. 619

MIMI

GESSI



31101



11990 - 11988



11987 - 11989



44697_44865

31401



MIMI



46112 _31210



31205



31199 - 31299

31105



31101

Смеситель однорычажный с донным клапаном на 1 1/4", соединительные шланги на 3/8".
Basin mixer with 1 1/4" pop-up waste and flexible hoses with 3/8" connections.

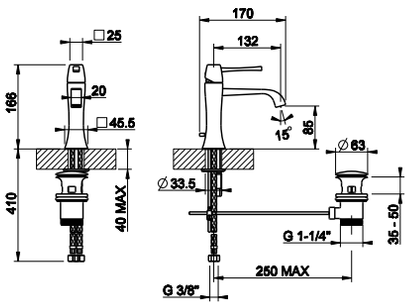



031	Хром	Chrome	578
149	Finox	Finox	749
080	Gold CCP	Gold CCP	1.318

11990

Смеситель для раковины настольной высотой от 40 до 120 мм с донным клапаном на 1 1/4", соединительные шланги на 3/8". Излив 132 мм.
Mixer for basins with a height between 40 and 120 mm, 1 1/4" pop-up waste and flexible hoses with 3/8" connections. Projection 132 mm.

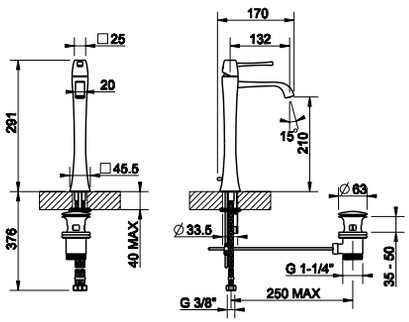



031	Хром	Chrome	723
149	Finox	Finox	940
080	Gold CCP	Gold CCP	1.643

11988

Смеситель для раковины настольной высотой от 40 до 120 мм с донным клапаном на 1 1/4", соединительные шланги на 3/8". Излив 177 мм.
Mixer for basins with a height between 40 and 120 mm, 1 1/4" pop-up waste and flexible hoses with 3/8" connections. Projection 177 mm.

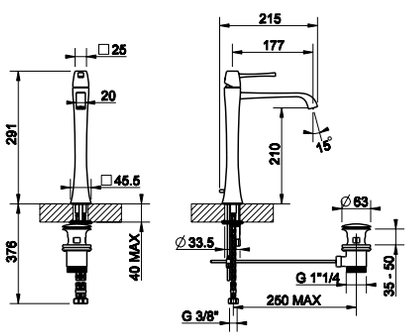



031	Хром	Chrome	723
149	Finox	Finox	940
080	Gold CCP	Gold CCP	1.643

11989

Смеситель для раковины настольной высотой от 120 до 200 мм с донным клапаном на 1 1/4", соединительные шланги на 3/8". Излив 132 мм.
Mixer for basins with a height between 120 and 200 mm, 1 1/4" pop-up waste and flexible hoses with 3/8" connections. Projection 132 mm.

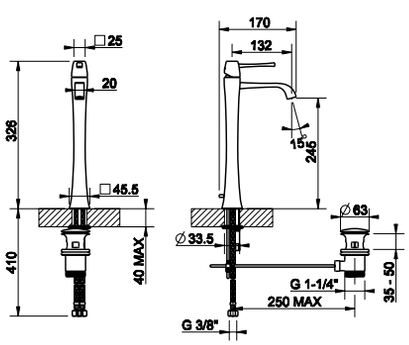



031	Хром	Chrome	723
149	Finox	Finox	940
080	Gold CCP	Gold CCP	1.643

11987

Смеситель для раковины настольной высотой от 120 до 200 мм с донным клапаном на 1 1/4", соединительные шланги на 3/8". Излив 177 мм.
Mixer for basins with a height between 120 and 200 mm, 1 1/4" pop-up waste and flexible hoses with 3/8" connections. Projection 177 mm.

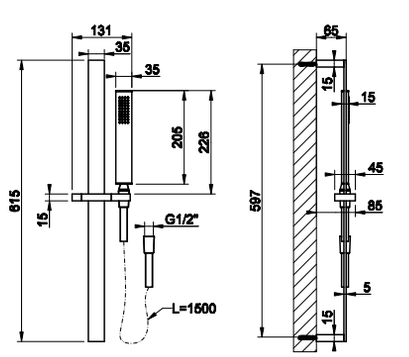



031	Хром	Chrome	723
149	Finox	Finox	940
080	Gold CCP	Gold CCP	1.643



31401

Смеситель для раковины на 3 отверстия, длина 132 мм, донный клапан на 1 1/4", соединительные шланги на 3/8".
Three-hole basin mixer with spout, 1 1/4" pop-up waste and flexible hoses with 3/8" connections. Projection 132 mm.

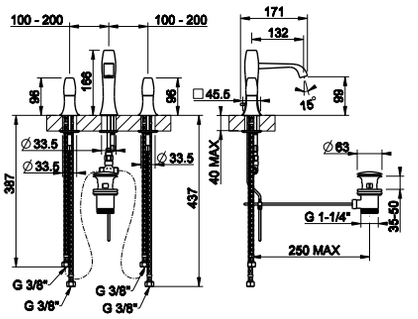

031	Хром	Chrome	835
149	Finox	Finox	1.085
080	Gold CCP	Gold CCP	1.906



31199

Излив потолочный, комбинируемый с удаленным управлением 31105/31210 (не входит в комплект).
Ceiling-mounted spout with separate control 31105/31210 (not included).

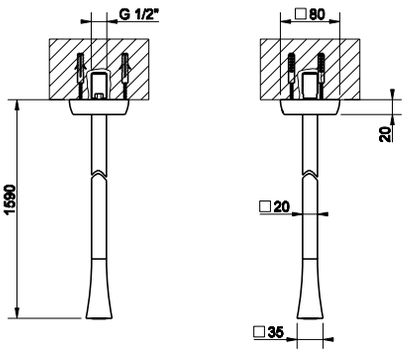

031	Хром	Chrome	942
149	Finox	Finox	1.225
080	Gold CCP	Gold CCP	2.152



31299

Излив потолочный, комбинируемый с удаленным управлением 31105/31210 (не входит в комплект), длина изготавливается под заказ (мин. 130 макс. 1880 мм).
Ceiling-mounted spout, length on request (min 130 max 1880 mm) with separate control 31105/31210 (not included).

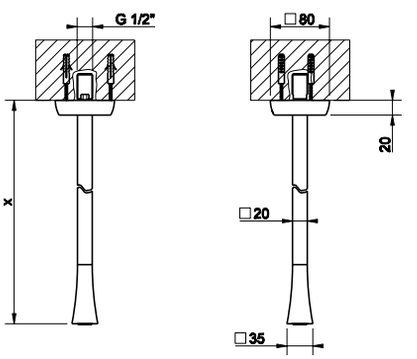

031	Хром	Chrome	1.216
149	Finox	Finox	1.584
080	Gold CCP	Gold CCP	2.776

31205

Bocca da parete con attacco da 1/2" alimentata con comando remoto 31105/31210 (non incluso). Erogazione 216 mm.
Wall-mounted spout, 1/2" connections with separate control 31105/31210 (not included). Projection 216 mm.

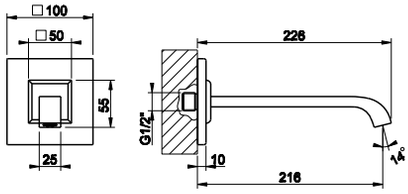



031	Хром	Chrome	393
149	Finox	Finox	510
080	Gold CCP	Gold CCP	900

31105

Рычаг удаленного управления.
Counter separate control.

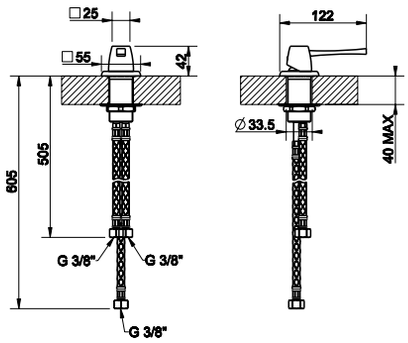



031	Хром	Chrome	282
149	Finox	Finox	367
080	Gold CCP	Gold CCP	643

46112 + 31210



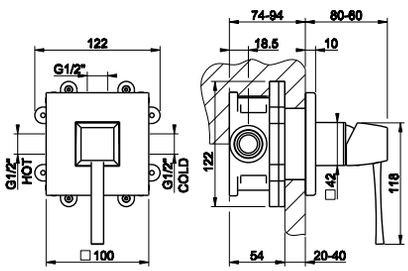

46112

Встраиваемая часть для смесителя однорычажного.
Built-in part for one-way mixer.



031	Хром	Chrome	178

31210

Внешние части для встраиваемого однорычажного смесителя, на 1/2", картридж Ø35 мм,одна позиция.
External parts for built-in mixer, with 1/2" connections, Ø35 cartridge, one-way.



031	Хром	Chrome	261
149	Finox	Finox	392
080	Gold CCP	Gold CCP	822

44697



Встраиваемая часть для однорычажного смесителя с изливом.
Built-in part for mixer with spout.

031	Хром	Chrome	210

44697 + 44865



44865



Внешние части для встраиваемого однорычажного смесителя с изливом, без донного клапана. Излив 211 мм.
External parts for built-in mixer with spout, without waste. Projection 211 mm.

031	Хром	Chrome	609
149	Finox	Finox	856
080	Gold CCP	Gold CCP	1.657

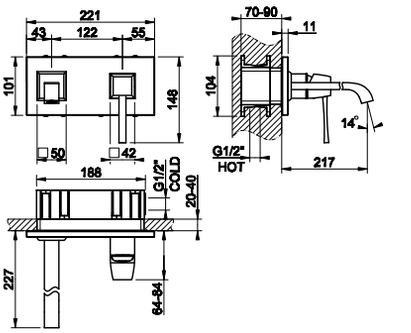

31107



Смеситель однорычажный для биде с донным клапаном на 1 1/4", соединительные шланги на 3/8".
Bidet mixer, with 1 1/4" pop-up waste and flexible hoses with 3/8" connections.

031	Хром	Chrome	578
149	Finox	Finox	749
080	Gold CCP	Gold CCP	1.318

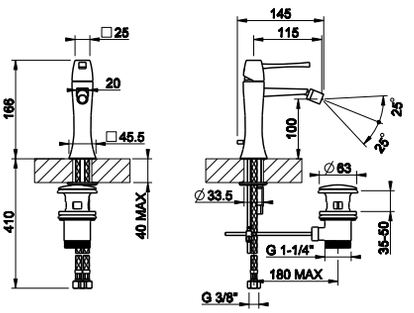

31113



Смеситель однорычажный наружный для ванны с автоматическим переключателем ванна-душ.
External bath mixer with automatic bath/shower diverter.

031	Хром	Chrome	901
149	Finox	Finox	1.172
080	Gold CCP	Gold CCP	2.057

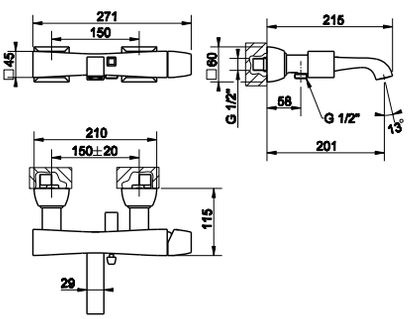

31137



Смеситель для ванны на 3 отверстия с переключателем, встроенным в излив, шланг 1,50 м, убирающаяся душевая лейка с защитой от известкового налёта.
Three-hole bath mixer with diverter in the spout, 1,50 m flexible hose and pull-out antilimestone handshower.

031	Хром	Chrome	1.297
149	Finox	Finox	1.686
080	Gold CCP	Gold CCP	2.876

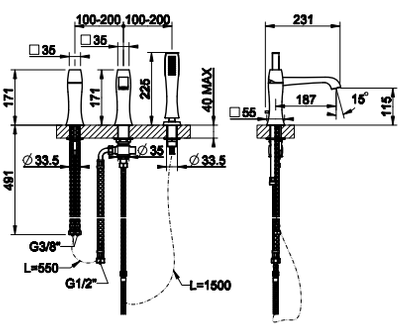

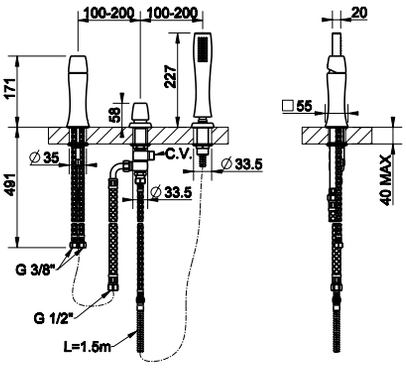

31143

Смеситель для ванны на 3 отверстия для наполнения через слив-перелив с переключателем, шланг 1,50 м, убирающаяся душевая лейка с защитой от известкового налёта.
Three-hole bath mixer, diverter, 1/2" fitting, 1,50 m flexible hose and pull-out handshower. To be used with overflow filler.

031	Хром	Chrome	**1.179**
149	Finox	Finox	**1.532**
080	Gold CCP	Gold CCP	**2.619**



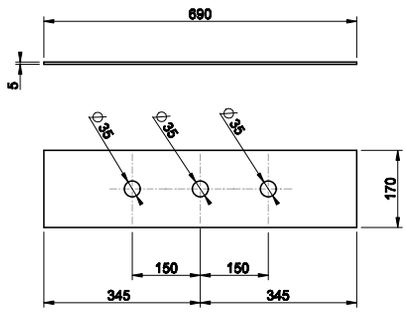

01663

Пластина на 3 отверстия для монтажного бокса.
Three-hole finishing plate for mounting box.

031	Хром	Chrome	**409**
149	Finox	Finox	**513**
080	Gold CCP	Gold CCP	**908**



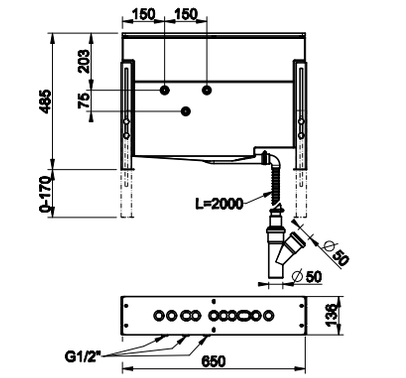

01669

Монтажный бокс с каркасом для смесителя на борт ванны.
Mounting box for bath group.

031	Хром	Chrome	**1.245**



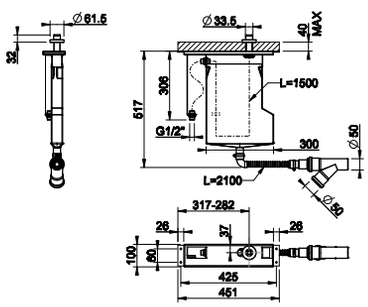

01808

Система сбора воды для ручного гибкого душа, устанавливаемая на борт ванны. Не подходит для артикулов 01669, 01658, 01663 и 01664.
Pull-out handshower drain kit. Not fitting items 01669, 01658, 01663 and 01664.

031	Хром	Chrome	**954**
149	Finox	Finox	**1.145**
080	Gold CCP	Gold CCP	**1.948**



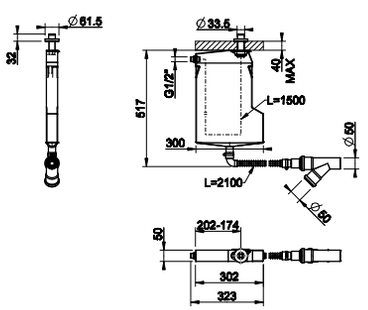

01809

Система сбора воды для ручного гибкого душа, устанавливаемая на борт ванны. Не подходит для артикулов 01669, 01658, 01663 и 01664.
Pull-out handshower drain kit. Not fitting items 01669, 01658, 01663 and 01664.

031	Хром	Chrome	**728**
149	Finox	Finox	**874**
080	Gold CCP	Gold CCP	**1.487**



31207



Излив для ванны с удаленным управлением (не входит в комплект). Излив 181 мм.
Bath spout with separate control (not included). Projection 181 mm.

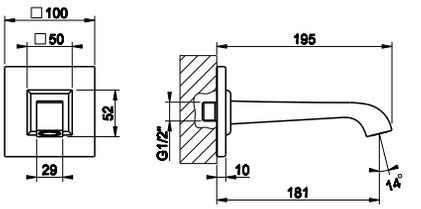

031	Хром	Chrome	393
149	Finox	Finox	510
080	Gold CCP	Gold CCP	900

46189



Встраиваемая часть для напольного смесителя для ванны с душевой лейкой.
Built-in part for freestanding bath mixer.

031	Хром	Chrome	383

46189 + 24977



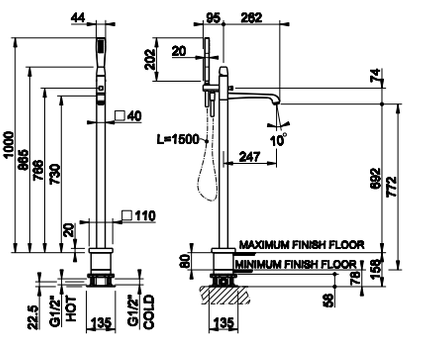

24977



Внешние части для напольного смесителя для ванны с душевой лейкой.
External parts for freestanding external bath mixer with handshower.

031	Хром	Chrome	1.928
149	Finox	Finox	2.622
080	Gold CCP	Gold CCP	4.886

31242



Штанга в комплекте с душевой лейкой с защитой от известкового налёта, шланг 1,50 м, вывод воды из стены.
Sliding rail with antilimestone handshower, 1,50 m flexible hose and water outlet.

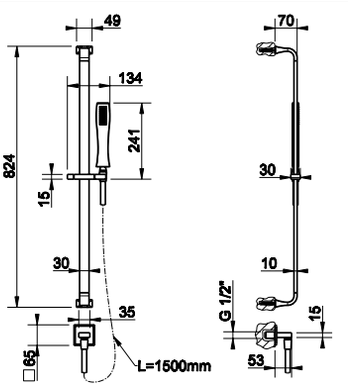

031	Хром	Chrome	984
149	Finox	Finox	1.277
080	Gold CCP	Gold CCP	2.246

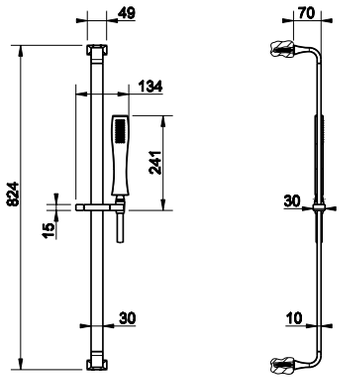

31245

Штанга в комплекте с душевой лейкой с защитой от известкового налёта, шланг 1,50 м.
Sliding rail with antilimestone handshower and 1,50 m flexible hose.



031	Хром	Chrome	880
149	Finox	Finox	1.144
080	Gold CCP	Gold CCP	2.010

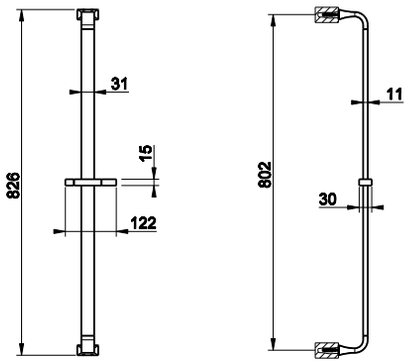

31244

Штанга для душа.
Sliding rail.



031	Хром	Chrome	628
149	Finox	Finox	825
080	Gold CCP	Gold CCP	1.468

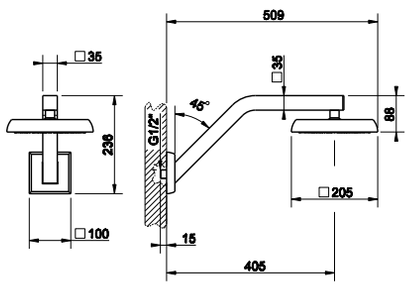

31249

Душевая головка шарнирная на 1/2" с защитой от известкового налёта.
Wall-mounted adjustable and antilimestone showerhead, 1/2" connections.



031	Хром	Chrome	1.350
149	Finox	Finox	1.754
080	Gold CCP	Gold CCP	3.077

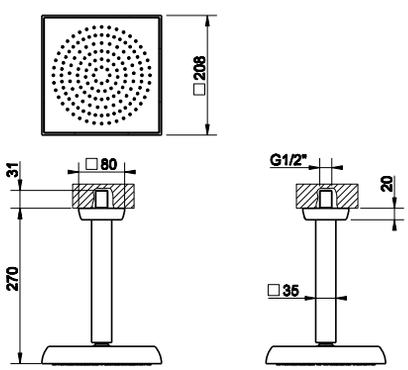

31255

Потолочная душевая головка шарнирная с защитой от известкового налёта на 1/2" , высота 270 мм.
Ceiling-mounted adjustable and antilimestone showerhead, 270 mm length, 1/2" connections.



031	Хром	Chrome	1.068
149	Finox	Finox	1.392
080	Gold CCP	Gold CCP	2.440

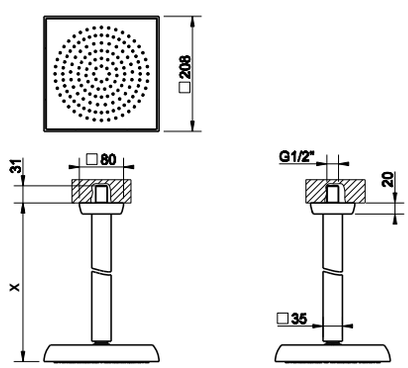

31257

Потолочная душевая головка шарнирная с защитой от известкового налёта на 1/2". Длина изготавливается под заказ (мин. 150 макс. 2000 мм).
Ceiling-mounted antilimestone showerhead, length on request (min 150 max 2000 mm), 1/2" connections.



031	Хром	Chrome	1.582
149	Finox	Finox	2.058
080	Gold CCP	Gold CCP	3.496

31131

Смеситель наружный для душа.
External shower mixer.



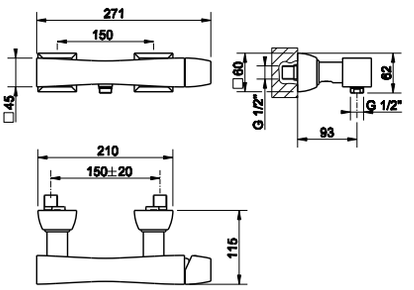

031	Хром	Chrome	745
149	Finox	Finox	969
080	Gold CCP	Gold CCP	1.703

44655

Встраиваемая часть для смесителя однорычажного.
Built-in part for one-way mixer.



031	Хром	Chrome	141

44655 + 44612



44612

Внешние части для встраиваемого однорычажного смесителя, на 1/2”, картридж Ø35 мм,одна позиция.
External parts for built-in mixer, with 1/2” connections, Ø35 cartridge, one-way.



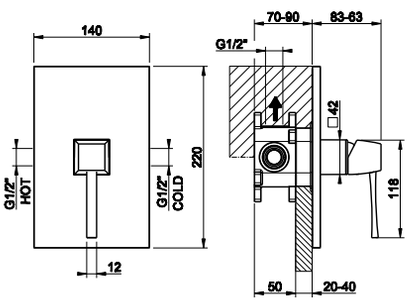

031	Хром	Chrome	409
149	Finox	Finox	574
080	Gold CCP	Gold CCP	1.043

44673

Встраиваемая часть для смесителя на 2 выхода.
Built-in part for two-way mixer.



031	Хром	Chrome	181

44673 + 44614



44614

Внешние части для встраиваемого однорычажного смесителя, на 1/2”, картридж Ø35 мм, с переключателем ванна-душ.
External parts for built-in mixer, with 1/2” connections, Ø35 cartridge, two-way and automatic bath/shower diverter.



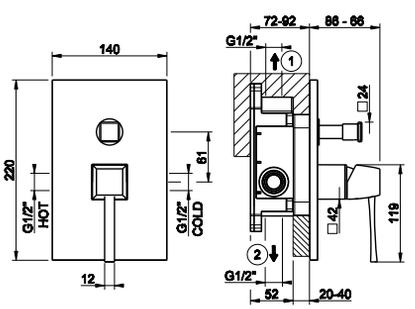

031	Хром	Chrome	426
149	Finox	Finox	607
080	Gold CCP	Gold CCP	1.123

R4012

Система защиты от обратного тока воды UNI EN 1717. Подходит для арт 44673, 44639.
Non-return system (optional), UNI EN 1717 certified, compatible with 44673, 44639.



031	Хром	Chrome	30

09269 + 31292



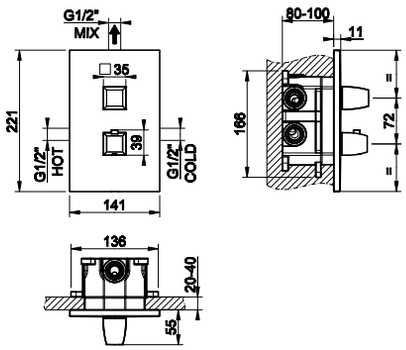

09269

Встраиваемая часть для смесителя термостатического на 1 выход.
Built-in part for one-way thermostatic mixer.



031	Хром	Chrome	476

31292

Внешние части для термостатического смесителя, с подключением на 3/4", фильтрами и вентилем с керамическими дисками, на одну позицию на 1/2".
External parts for thermostatic mixer with 3/4" connections, filters and 1/2" one-way diverter with ceramic discs.



031	Хром	Chrome	675
149	Finox	Finox	1.020
080	Gold CCP	Gold CCP	2.147

09269 + 31294



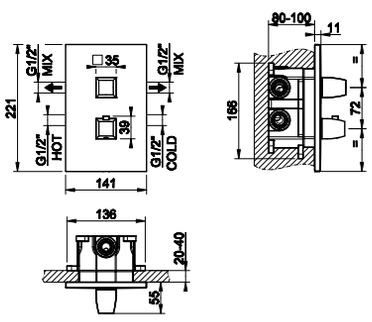

09269

Встраиваемая часть для смесителя термостатического на 2 выхода.
Built-in part for two-way thermostatic mixer.



031	Хром	Chrome	476

31294

Внешние части для термостатического смесителя, с подключением на 3/4", фильтрами и переключателем с керамическими дисками, на две позиции на 1/2".
External parts for thermostatic mixer with 3/4" connections, filters and 1/2" two-way diverter with ceramic discs.



031	Хром	Chrome	675
149	Finox	Finox	1.020
080	Gold CCP	Gold CCP	2.147



09269

Встраиваемая часть для смесителя термостатического на 3 выхода.
Built-in part for three-way thermostatic mixer.

031	Хром	Chrome	476

09269 + 31296





31296

Внешние части для термостатического смесителя, с подключением на 3/4”, фильтрами и переключателем с керамическими дисками, на три позиции на 1/2”.
External parts for thermostatic mixer with 3/4” connections, filters and 1/2” three-way diverter with ceramic discs.

031	Хром	Chrome	675
149	Finox	Finox	1.020
080	Gold CCP	Gold CCP	2.147

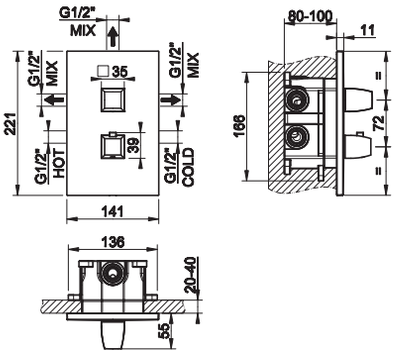

31272

Поворотная боковая форсунка.
Adjustable lateral body jet.



031	Хром	Chrome	225
149	Finox	Finox	291
080	Gold CCP	Gold CCP	511

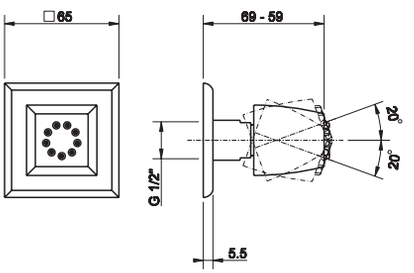

09109

Встраиваемая часть для запорного вентиля.
Built-in part for stop valve.



031	Хром	Chrome	75

09109 + 31266



31266

Внешние части для запорного встраиваемого вентиля с подключением на 1/2”.
External parts for 1/2” built-in stop valve.



031	Хром	Chrome	192
149	Finox	Finox	270
080	Gold CCP	Gold CCP	527

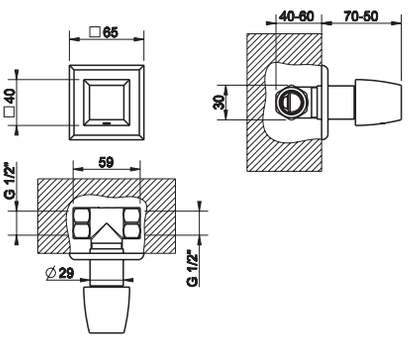

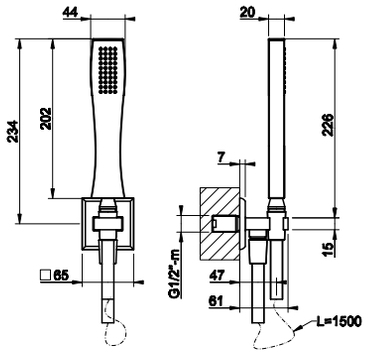

31223

Душевой комплект, состоящий из вывода воды на 1/2", держателя, шланга 1,50 м и душевой лейки с защитой от известкового налёта.
Shower set composed by 1/2" connection water outlet, shower hook, 1,50 m flexible hose and antilimestone handshower.



031	Хром	Chrome	494
149	Finox	Finox	633
080	Gold CCP	Gold CCP	1.109

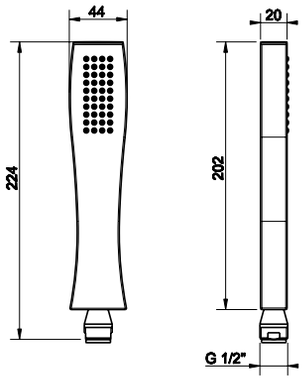

31254

Душевая лейка с защитой от известкового налёта.
Antilimestone handshower.



031	Хром	Chrome	197
149	Finox	Finox	255
080	Gold CCP	Gold CCP	447

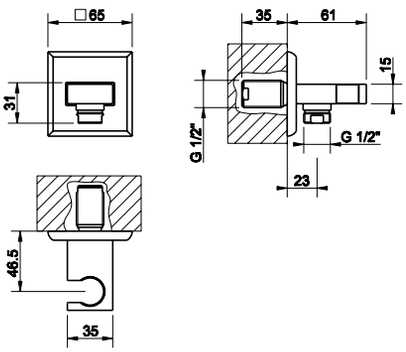

31261

Вывод воды с держателем для душевой лейки на 1/2".
Handshower hook with 1/2" connection water outlet.



031	Хром	Chrome	243
149	Finox	Finox	315
080	Gold CCP	Gold CCP	552

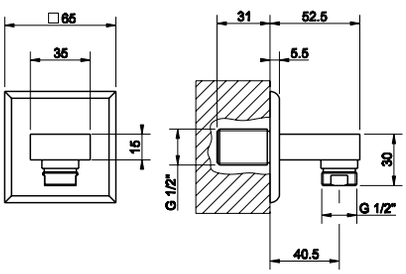

31269

Вывод воды на 1/2".
1/2" connection water outlet.



031	Хром	Chrome	165
149	Finox	Finox	214
080	Gold CCP	Gold CCP	375

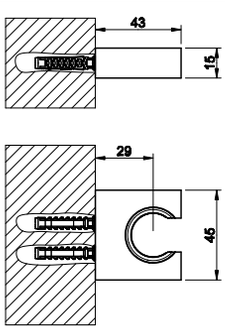

20157

Держатель неподвижный для душевой лейки.
Fixed handshower hook.



031	Хром	Chrome	77
149	Finox	Finox	100
080	Gold CCP	Gold CCP	175

20160

Держатель для душевой лейки поворотный.
Adjustable handshower hook.



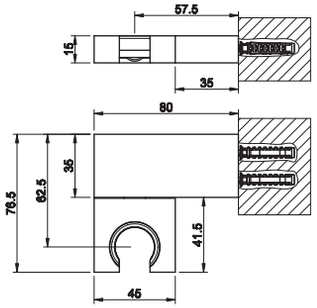

031	Хром	Chrome	137
149	Finox	Finox	177
080	Gold CCP	Gold CCP	309

01637

Шланг cromalux для ванны с коническим соединением на 1/2", длина 150 см.
1,50 m Cromalux flexible hose with conic 1/2" connections.



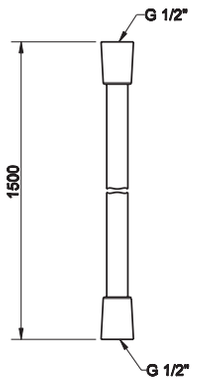

031	Хром	Chrome	56
149	Finox	Finox	66
080	Gold CCP	Gold CCP	97

28746

Шланг cromalux для ванны с коническим соединением на 1/2", длина 200 см.
2,00 m Cromalux flexible hose with conic 1/2" connections.



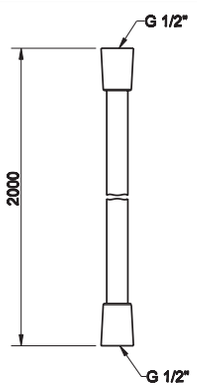

031	Хром	Chrome	70
149	Finox	Finox	82
080	Gold CCP	Gold CCP	119

31262

Держатель для душевой лейки.
Counter handshower mounting.

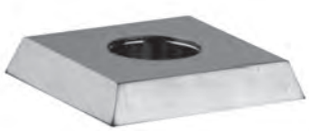

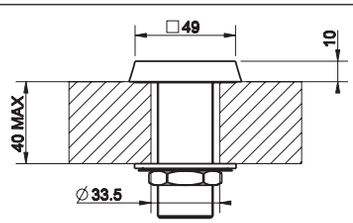

031	Хром	Chrome	110
149	Finox	Finox	142
080	Gold CCP	Gold CCP	248

31281

Основание 55x55 мм для арт. 31101/31107/11987/11988/11989/11990.
55x55 mm base for 31101/31107/11987/11988/11989/11990.



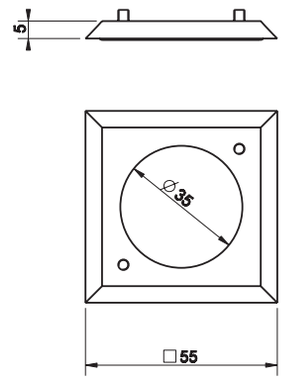

031	Хром	Chrome	53
149	Finox	Finox	67
080	Gold CCP	Gold CCP	117

MIMI
accessories





33202

Мыльница настенная, белая керамика.
White ceramic wall-mounted soap holder.

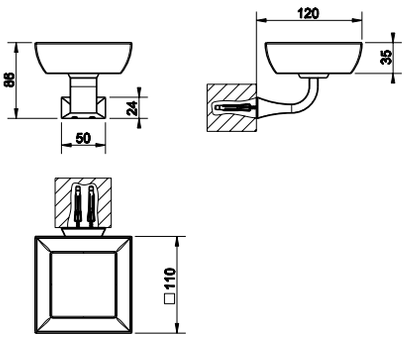

031	Хром	Chrome	265
149	Finox	Finox	330
080	Gold CCP	Gold CCP	477



33208

Стакан настенный, белая керамика.
Wall-mounted tumbler holder with white ceramic.

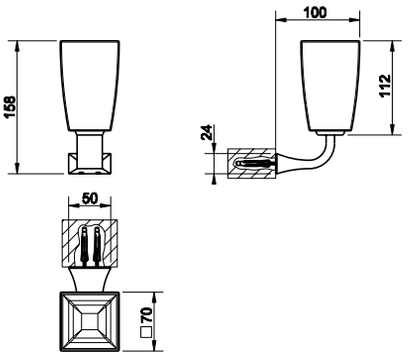

031	Хром	Chrome	265
149	Finox	Finox	330
080	Gold CCP	Gold CCP	477



33214

Дозатор для жидкого мыла настенный, белая керамика.
Wall-mounted soap dispenser with white ceramic.

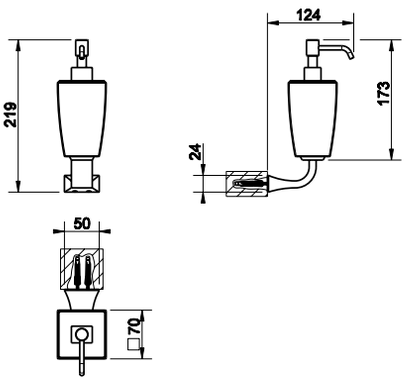

031	Хром	Chrome	414
149	Finox	Finox	518
080	Gold CCP	Gold CCP	794



33220

Ершик настенный, белая керамика.
White ceramic wall-mounted brush holder.

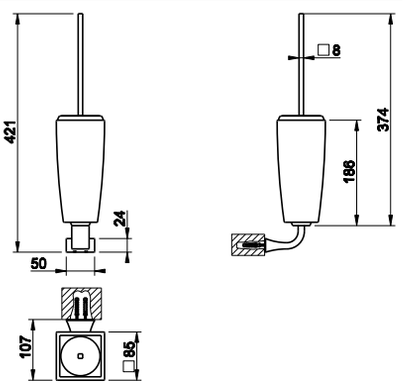

031	Хром	Chrome	373
149	Finox	Finox	468
080	Gold CCP	Gold CCP	717

33226

Мыльница настольная, белая керамика.
White ceramic standing soap holder.





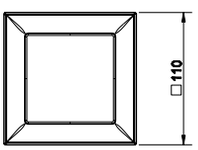

031	Хром	Chrome	208
149	Finox	Finox	240
080	Gold CCP	Gold CCP	373

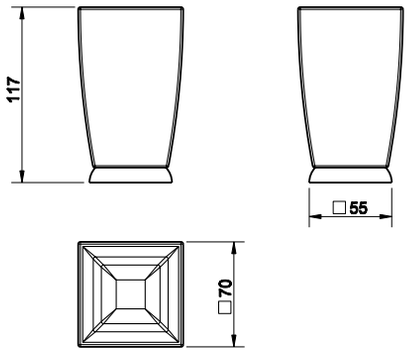

33232

Стакан настольный, белая керамика.
Standing tumbler holder with white ceramic.

031	Хром	Chrome	208
149	Finox	Finox	240
080	Gold CCP	Gold CCP	373



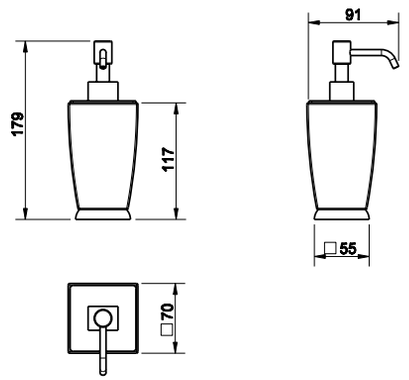

33238

Дозатор для жидкого мыла настольный, белая керамика.
Standing soap dispenser with white ceramic.

031	Хром	Chrome	343
149	Finox	Finox	429
080	Gold CCP	Gold CCP	657



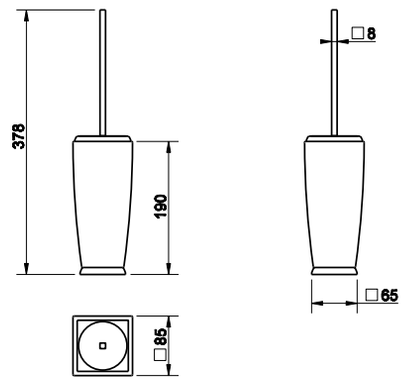

33244

Ершик напольный, белая керамика.
White ceramic standing brush holder.

031	Хром	Chrome	249
149	Finox	Finox	313
080	Gold CCP	Gold CCP	478



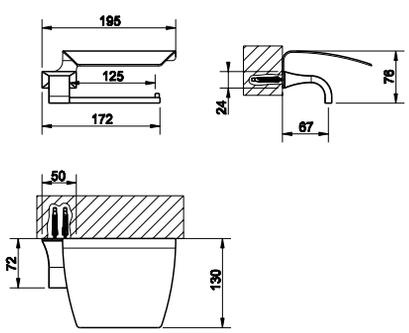

33249

Настенный держатель для туалетной бумаги с крышкой.
Wall-mounted paper roll holder with cover.

031	Хром	Chrome	276
149	Finox	Finox	359
080	Gold CCP	Gold CCP	627



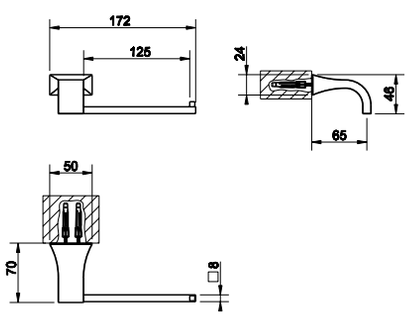

33255

Настенный держатель для туалетной бумаги вертикальный или горизонтальный.
Wall-mounted paper roll holder either vertical or horizontal.

031	Хром	Chrome	166
149	Finox	Finox	216
080	Gold CCP	Gold CCP	380





33334

Стойка с держателем для туалетной бумаги и ершиком, белая керамика.
Standing set with paper roll holder and white ceramic brush holder.

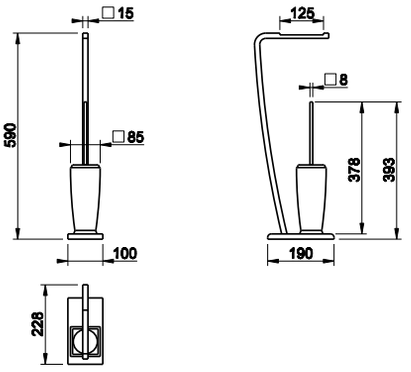

031	Хром	Chrome	857
149	Finox	Finox	1.113
080	Gold CCP	Gold CCP	1.957



33341

Стойка-полотенцедержатель.
Freestanding towel rail.

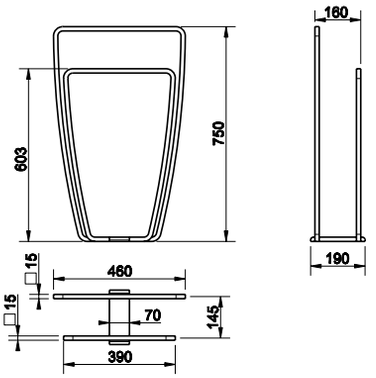

031	Хром	Chrome	1.171
149	Finox	Finox	1.519
080	Gold CCP	Gold CCP	2.667



33297

Полотенцедержатель, 34 см.
Towel rail, width 34 cm.

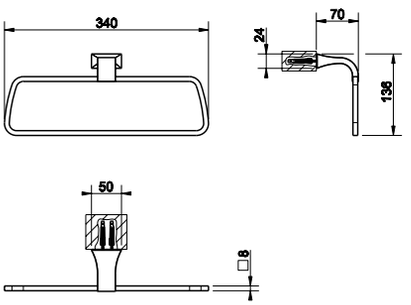

031	Хром	Chrome	312
149	Finox	Finox	406
080	Gold CCP	Gold CCP	710



33300

Полотенцедержатель, расстояние между креплениями на стену 30 см, общая длина 49 см.
30 cm centre distance towel rail, width 49 cm.

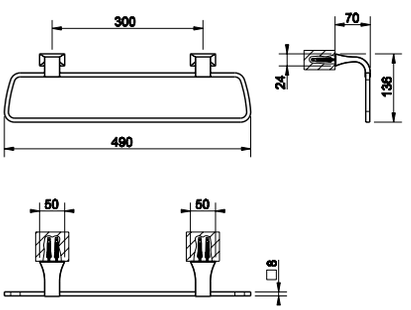

031	Хром	Chrome	489
149	Finox	Finox	634
080	Gold CCP	Gold CCP	1.109



33303

Полотенцедержатель, расстояние между креплениями на стену 30 см, общая длина 64 см.
30 cm centre distance towel rail, width 64 cm.

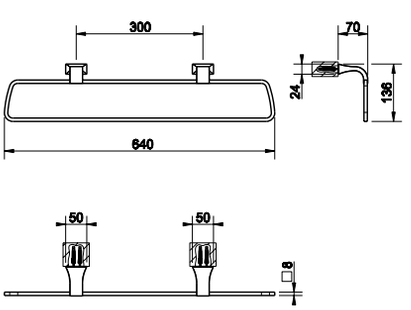

031	Хром	Chrome	517
149	Finox	Finox	671
080	Gold CCP	Gold CCP	1.175

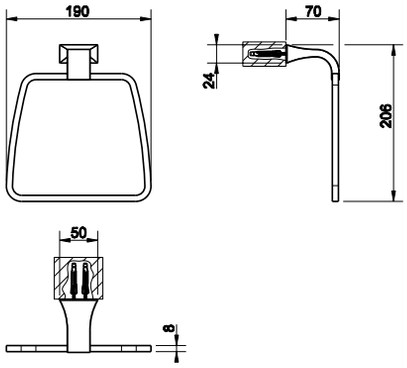

33309

Полотенцедержатель кольцевой.
Towel ring.



031	Хром	Chrome	302
149	Finox	Finox	391
080	Gold CCP	Gold CCP	687

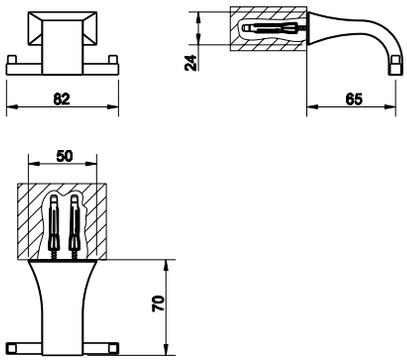

33321

Крючок настенный.
Wall-mounted robe hook.



031	Хром	Chrome	163
149	Finox	Finox	210
080	Gold CCP	Gold CCP	368

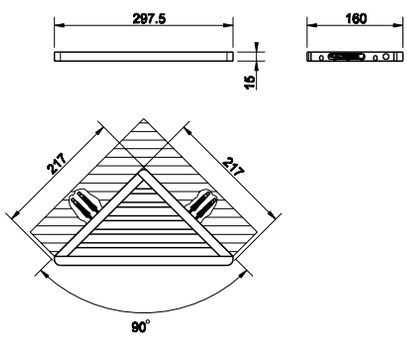

33261

Полка для ванны или душа.
Bath or shower shelf.



031	Хром	Chrome	436
149	Finox	Finox	567
080	Gold CCP	Gold CCP	993

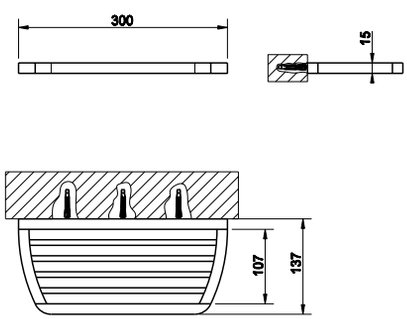

33347

Полка, 30 см.
Shelf 30 cm.



031	Хром	Chrome	434
149	Finox	Finox	563
080	Gold CCP	Gold CCP	990

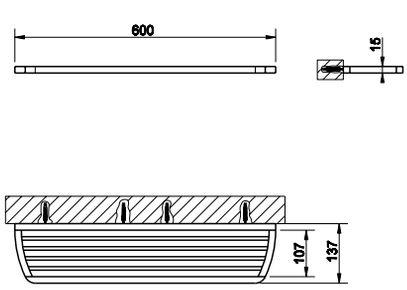

33349

Полка, 60 см.
Shelf 60 cm.



031	Хром	Chrome	571
149	Finox	Finox	740
080	Gold CCP	Gold CCP	1.298



33388

Настольное поворотное увеличивающее зеркало.
Adjustable standing mirror.

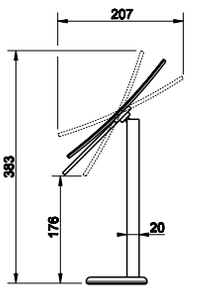

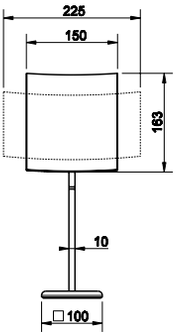

031	Хром	Chrome	457
149	Finox	Finox	549
080	Gold CCP	Gold CCP	932



33389

Поворотное настенное увеличивающее зеркало на шарнирном держателе.
Adjustable wall-mounted mirror.

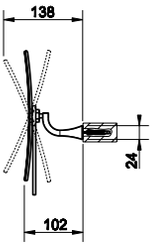

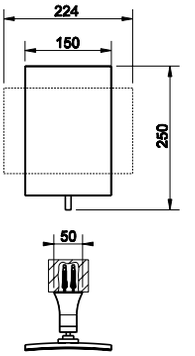

031	Хром	Chrome	413
149	Finox	Finox	496
080	Gold CCP	Gold CCP	843



33381

Табурет.
Stool.

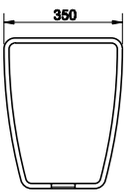

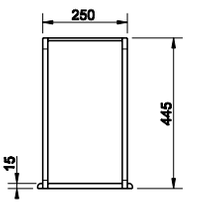

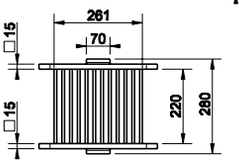

031	Хром	Chrome	1.361
149	Finox	Finox	1.774
080	Gold CCP	Gold CCP	3.110



33391

Корзина для мусора.
Waste-paper basket.

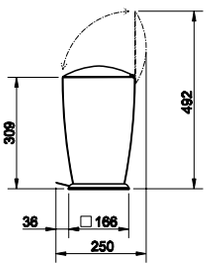

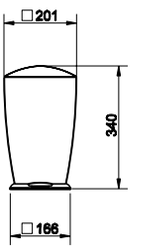

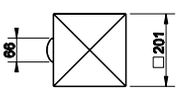

031	Хром	Chrome	879
149	Finox	Finox	1.145
080	Gold CCP	Gold CCP	2.006



GESSI®

MIMI
total look

37525

Отдельностоящая ванна из материала Ceramilux® (белый блестящий). Удостоверьтесь, что грузоподъемность плиты перекрытия соответствует спец ификациям.
Freestanding bath tub. Please check if the capacity load of the slab is in conformity with the specifications.



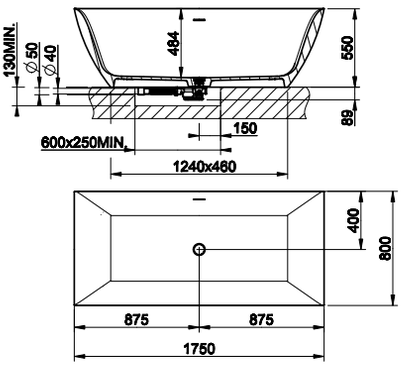

515	Ceramilux	Ceramilux	**13.811**

ТЕХНИЧЕСКИЕ ХАРАКТЕРИСТИКИ / TECHNICAL DATA
art_**37525**

Вес / Weight	167 кг / 167 Kg
Вместимость до уровня перелива / Overflow Water capacity	около 320 л / ca. 320 l
Слив воды через переливное отверстие Discharge of overflow	30 л/мин / 30 l/min
Слив воды через сточное отверстие / Discharge of drain	60 л/мин / 60 l/min
Время наполнения до уровня перелива / Filling time	16 мин при 20 л/мин 16 min at 20 l/min

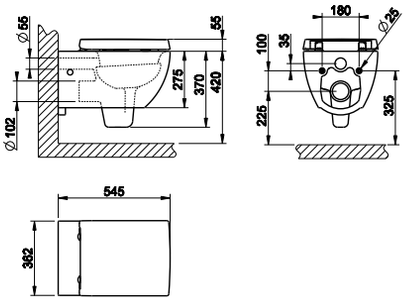

37513

Подвесной унитаз настенный (6 л.), белая керамика Bianco Europa, со встроенным сифоном. Петли плавного закрывания и пробки для боковых отверстий в отделке 031, под запрос возможна отделка 080/149

Wall hung WC (6 litres) in White Europe Ceramic, integrated siphon. Soft-closing hardware and lateral holes plugs included in 031 finishing, 080/149 finishings available on demand.



518	White Europe Ceramic	955

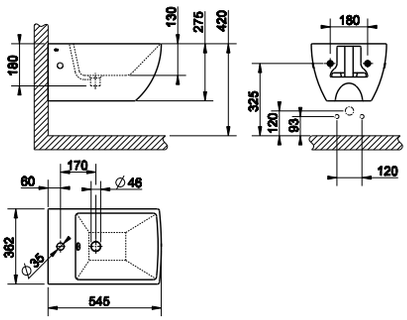

37515

Подвесное биде в керамике Bianco Europa с переливом и центральным отверстием под смеситель. Пробка для перелива и пробки для боковых отверстий в отделке 031, под запрос возможна отделка 080/149

Wall hung bidet in in White Europe Ceramic with overflow waste, with central hole for taps and fittings. Overflow cap and side covering caps included in 031 finishing, 080/149 finishings available on demand.



518	White Europe Ceramic	645

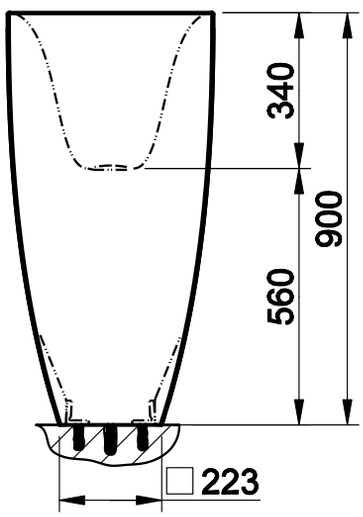

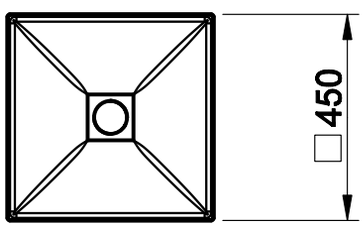

37501

Напольная раковина из материала Ceramilux® (белый блестящий) с напольным креплением и сливом в пол.

Standing washbasin in Ceramilux® (bright white) with floor fixing and waste. Syphon included.

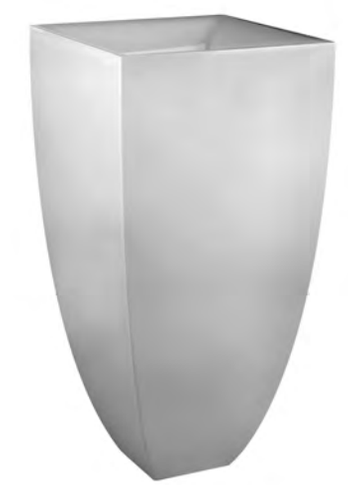

517	Ceramilux	Ceramilux	4.095

37502



Напольная раковина из материала Ceramilux® (белый блестящий) с напольным креплением и сливом в стену. В комплект входит донный клапан в отделке 031, под запрос возможна отделка 080/149. Сифон входит в комплект.
Standing washbasin in Ceramilux® (bright white) with floor fixing and wall waste. Waste included in 031 finishing, 080/149 finishings available on demand. Syphon included.

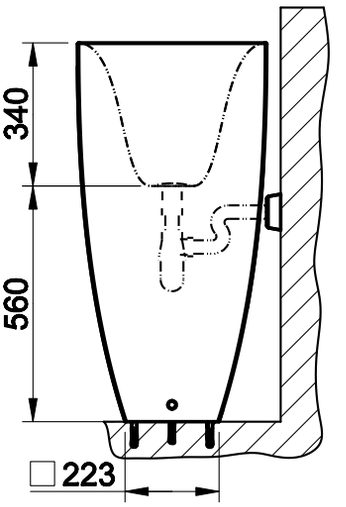

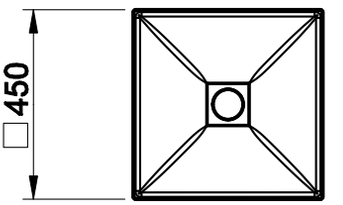

517	Ceramilux	Ceramilux	4.095

37503



Накладная раковина в керамике Bianco Europa без перелива.
Counter washbasin in White Europe Ceramic without overflow waste.

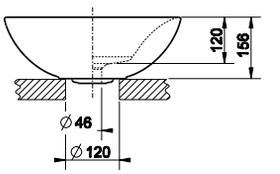

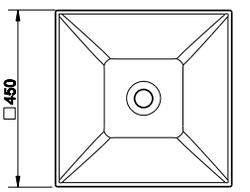

516	White Europe Ceramic	661

37504



Накладная раковина в керамике Bianco Europa с переливом. В комплект входит пробка для перелива в отделке 031, под запрос возможна отделка 080/149.
Counter washbasin in White Europe Ceramic with overflow waste. Overflow cap included in 031 finishing, 080/149 finishings available on demand.

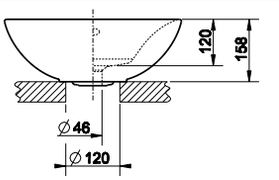

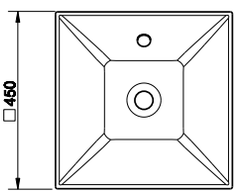

518	White Europe Ceramic	661

37505



Встраиваемая или накладаная раковина в керамике Bianco Europa без перелива.
Built-in or under counter washbasin in White Europe Ceramic without overflow waste.

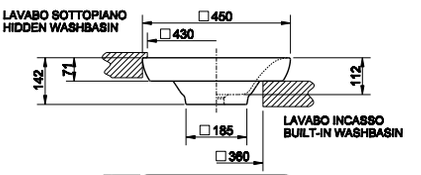

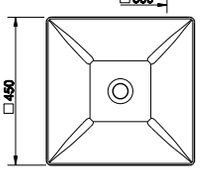

516	White Europe Ceramic	661

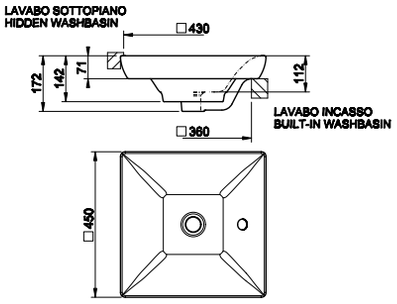

37506

Встраиваемая или накладаная раковина в керамике Bianco Europa с переливом. В комплект входит пробка для перелива в отделке 031, под запрос возможна отделка 080/149.
Built-in or under counter washbasin in White Europe Ceramic with overflow waste. Overflow cap included in 031 finishing, 080/149 finishings available on demand.



518	White Europe Ceramic		661

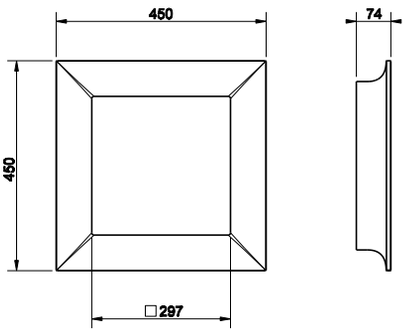

37551

Зеркало 450x450 мм, Ceramilux® (белый блестящий).
450x450 mm Ceramilux® mirror (bright white).



515	Ceramilux	Ceramilux	1.062

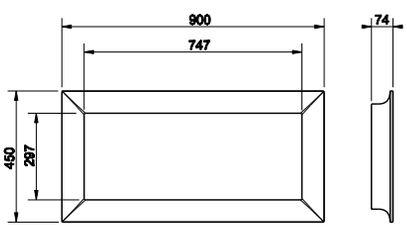

37553

Зеркало 450x900 мм, Ceramilux® (белый блестящий).
450x900 mm Ceramilux® mirror (bright white).



515	Ceramilux	Ceramilux	1.359

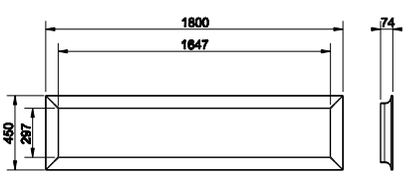

37555

Зеркало 450x1800 мм, Ceramilux® (белый блестящий).
450x1800 mm Ceramilux® mirror (bright white).



515	Ceramilux	Ceramilux	1.770

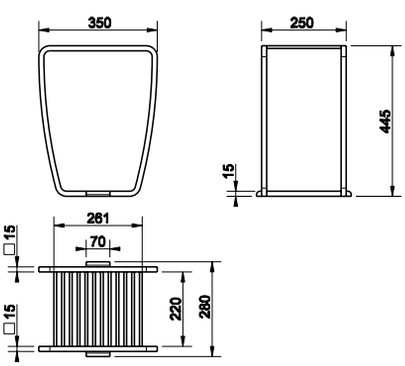

33381

Табурет.
Stool.



031	Хром	Chrome	1.361
149	Finox	Finox	1.774
080	Gold CCP	Gold CCP	3.110



01308

Слив для ванны автоматический “Stop&Go”, полиэтиленовый с пробкой для арт. 37525.
“Stop&Go” authomatic waste for bath tub in polyethylene for item 37525.

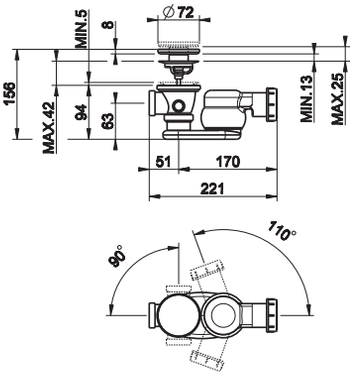

031	Хром	Chrome	336



29464

Сиденье для унитаза из термоотверждающихся смол для арт. 37513.
Thermo-hardening WC seat for item 37513.

031	Хром	Chrome	229



37584

Петли плавного закрывания и пробки для боковых отверстий для арт. 37513 и 39113.
Soft-closing hardware and lateral holes plugs for item 37513 and 39113.

031	Хром	Chrome	133
149	Finox	Finox	170
080	Gold CCP	Gold CCP	286



37587

Пробка для перелива с пробками для боковых отверстий для арт. 37515 и 39115.
Finished cover cap for overflow waste with lateral hole plugs for item 37515 and 39115.

031	Хром	Chrome	76
149	Finox	Finox	98
080	Gold CCP	Gold CCP	171



37510

Донный клапан свободного слива, без перелива для арт. 37501.
Cap for basin waste always open, without overflow for item 37501.

031	Хром	Chrome	26
149	Finox	Finox	132
080	Gold CCP	Gold CCP	191

29325

Сифон для арт. 37501.
Syphon for item 37501.



031	Хром	Chrome	508

29454

Сифон полиэтиленовый на 1 1/4" для арт. 37502, .
1 1/4" polyethylene syphon for item 37502.



031	Хром	Chrome	54

29455

Сливная гофрированная полиэтиленовая трубка на 1 1/4", слив Ø32 для арт. 37502.
Polyethylene extensible drainage-pipe, 1 1/4" connection, Ø32.



031	Хром	Chrome	45

37585

Пробка для перелива для арт. 37504/37517.
Finished cover cap for overflow waste for item 37504/37517.

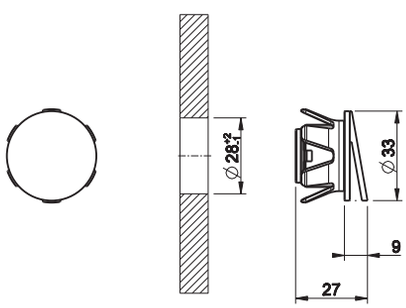



031	Хром	Chrome	76
149	Finox	Finox	98
080	Gold CCP	Gold CCP	171

37586

Пробка для перелива для арт. 37506.
Finished overflow waste cap for art. 37506.



031	Хром	Chrome	76
149	Finox	Finox	98
080	Gold CCP	Gold CCP	171



29458

Комплект перелива для арт. 37506.
Overflow waste kit for item 37506.

031	Хром	Chrome	76

GESSI®



OVALE

Lavabo/Basin_____ p. 625
Bidet_____ p. 630
Vasca/Bath_____ p. 631
Doccia/Shower_____ p. 633
Accessori/Accessories_____ p. 643

GESSI



23001



11941



11943



44697_44854
44697_44852

OVALE



23103 - 23118

46112_23110



23005





23091



23099 - 23199

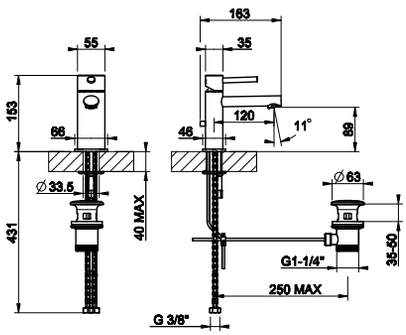

23001

Смеситель однорычажный с донным клапаном на 1 1/4", соединительные шланги на 3/8".
Basin mixer with 1 1/4" pop-up waste and flexible hoses with 3/8" connections.

031	Хром	Chrome	456
149	Finox	Finox	591



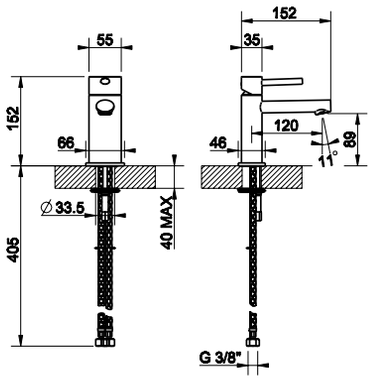

23002

Смеситель для раковины, соединительные шланги на 3/8", без донного клапана.
Basin mixer, flexible hoses with 3/8" connections, without waste.

031	Хром	Chrome	438
149	Finox	Finox	562



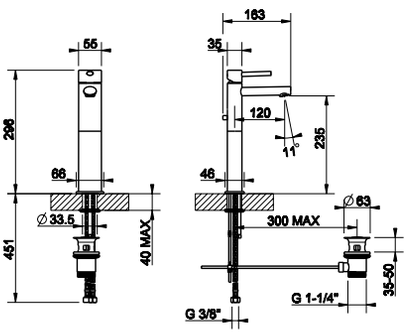

11941

Смеситель однорычажный высокий с донным клапаном на 1 1/4", соединительные шланги на 3/8". Излив 120 мм.
High version basin mixer with 1 1/4" pop-up waste and flexible hoses with 3/8" connections. Projection 120 mm.

031	Хром	Chrome	530
149	Finox	Finox	712



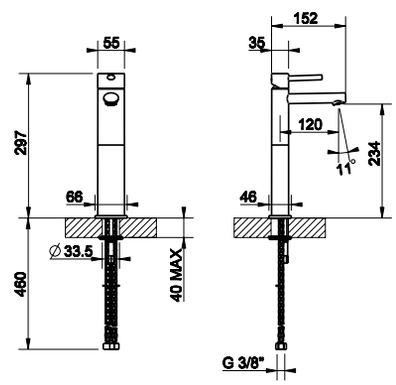

11942

Смеситель для раковины высокий, соединительные шланги на 3/8", без донного клапана. Излив 120 мм.
High version basin mixer, flexible hoses with 3/8" connections, without waste. Projection 120 mm.

031	Хром	Chrome	530
149	Finox	Finox	683



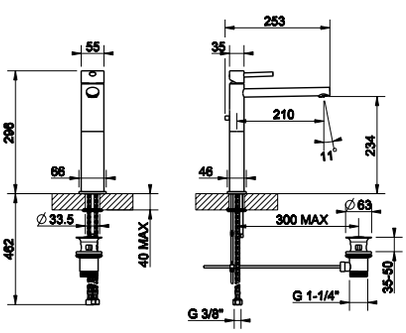

11943

Смеситель однорычажный высокий с донным клапаном на 1 1/4", соединительные шланги на 3/8". Излив 210 мм.
High version basin mixer with 1 1/4" pop-up waste and flexible hoses with 3/8" connections. Projection 210 mm.

031	Хром	Chrome	549
149	Finox	Finox	712





11944

Смеситель для раковины высокий, соединительные шланги на 3/8", без донного клапана. Излив 210 мм.
High version basin mixer, flexible hoses with 3/8" connections, without waste. Projection 210 mm.

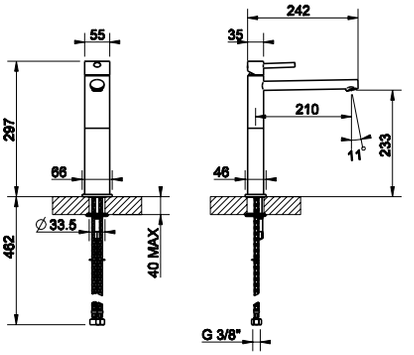

031	Хром	Chrome	**530**
149	Finox	Finox	**683**



23099

Излив потолочный, комбинируемый с удаленным управлением 23005/23106 (не входит в комплект).
Ceiling-mounted spout with separate control 23005/23106 (not included).

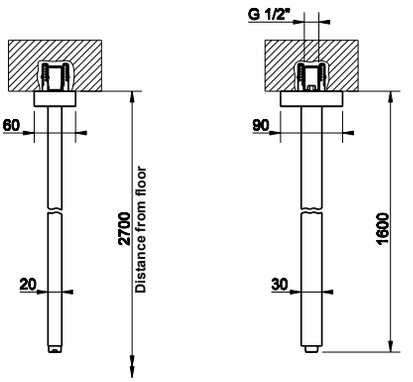

031	Хром	Chrome	**811**
149	Finox	Finox	**1.057**



23199

Излив потолочный, комбинируемый с удаленным управлением 23005/23106 (не входит в комплект), длина изготавливается под заказ (мин 50 макс 1800 мм).
Ceiling-mounted spout, length on request (min 50 max 1800 mm) with separate control 23005/23106 (not included).

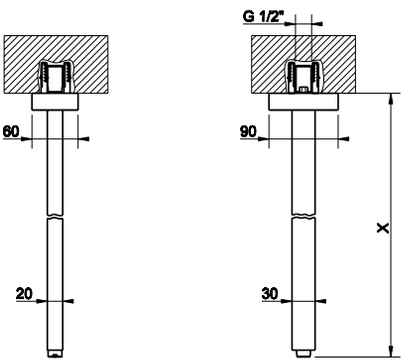

031	Хром	Chrome	**1.056**
149	Finox	Finox	**1.372**

23103

Настенный излив на 1/2”, комбинируемый с удаленным управлением (не входит в комплект). Излив 202 мм.
Wall-mounted spout, 1/2” connections with separate control (not included). Projection 202 mm.

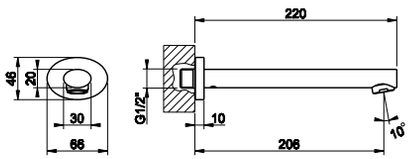



031	Хром	Chrome	218
149	Finox	Finox	283

23118

Настенный излив с подключением 1/2”, длина индивидуальная (мин 70 макс 300 мм), комбинируемый с удаленным управлением (не входит в комплект).
Wall-mounted spout, 1/2” connections, length on request (min 70 max 300 mm) with separate control (not included).

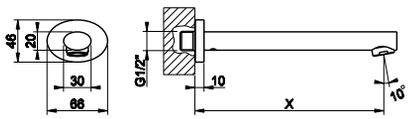



031	Хром	Chrome	435
149	Finox	Finox	594

23091

Излив настольный, комбинируемый с удаленным управлением 23005/23106 (не входит в комплект), высота 309 мм. Излив 186 мм.
Counter spout 309 mm height with separate control 23005/23106 (not included). Projection 186 mm.

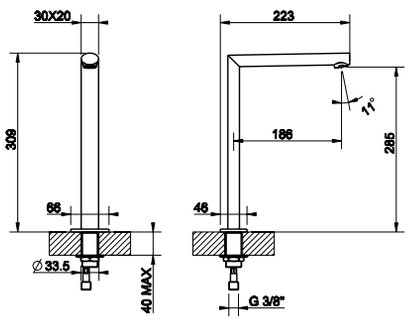



031	Хром	Chrome	541
149	Finox	Finox	703

23005

Рычаг удаленного управления.
Counter separate control.

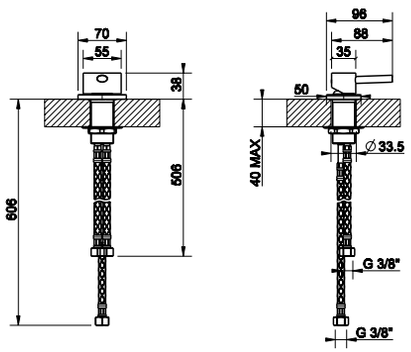



031	Хром	Chrome	231
149	Finox	Finox	301

46112



Встраиваемая часть для смесителя на один выход.
Built-in part for one-way mixer.

031	Хром	Chrome	178

46112 + 23110



23110



Внешние части для встраиваемого однорычажного смесителя, на 1/2", картридж Ø35 мм, одна позиция.
External parts for built-in mixer, with 1/2" connections, Ø35 cartridge, one-way.

031	Хром	Chrome	221
149	Finox	Finox	341

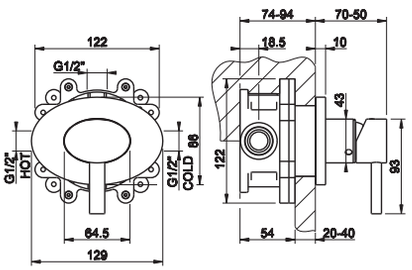

44697



Встраиваемая часть для смесителя с изливом.
Built-in part for mixer with spout.

031	Хром	Chrome	210

44697 + 44854



44854



Внешние части для встраиваемого однорычажного смесителя с изливом, без донного клапана. Излив 205 мм.
External parts for built-in mixer with spout, without waste. Projection 205 mm.

031	Хром	Chrome	451
149	Finox	Finox	649

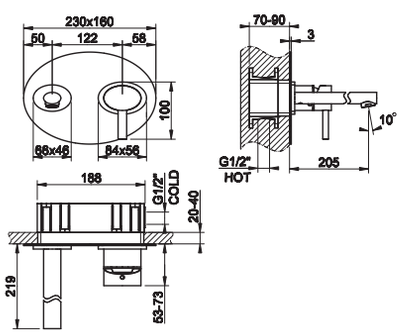

44697 + 44852



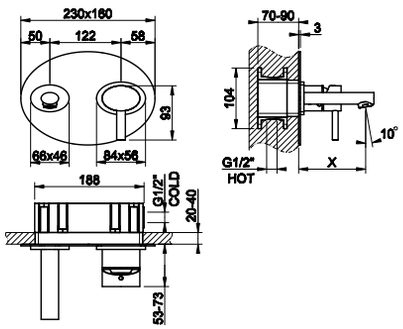

44697

Встраиваемая часть для смесителя с изливом.
Built-in part for mixer with spout.



031	Хром	Chrome	210

44852

Внешние части для встраиваемого однорычажного смесителя с индивидуальной длиной излива (мин 70 макс 300 мм), без донного клапана.
External parts for built-in mixer with spout, length on request (min 70 max 300 mm), without waste.



031	Хром	Chrome	947
149	Finox	Finox	1.362

23097 + 23081



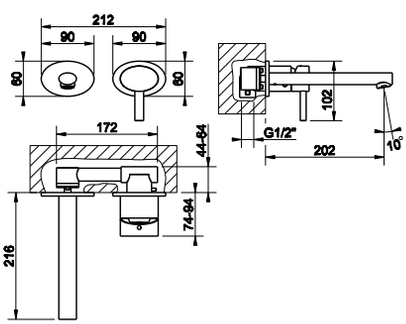

23097

Встраиваемая часть для смесителя с изливом.
Built-in part for mixer with spout.



031	Хром	Chrome	209

23081

Внешние части для встраиваемого однорычажного смесителя с изливом, без донного клапана. Излив 205 мм.
External parts for item built-in mixer with spout, without waste. Projection 202 mm.



031	Хром	Chrome	451
149	Finox	Finox	648

23097

Встраиваемая часть для смесителя с изливом.
Built-in part for mixer with spout.



031	Хром	Chrome	209

23097 + 23087



23087

Внешние части для встраиваемого однорычажного смесителя с индивидуальной длиной излива (мин 70 макс 300 мм), без донного клапана.
External parts for built-in mixer with spout, length on request (min 70 max 300 mm), without waste.



031	Хром	Chrome	1.108
149	Finox	Finox	1.503

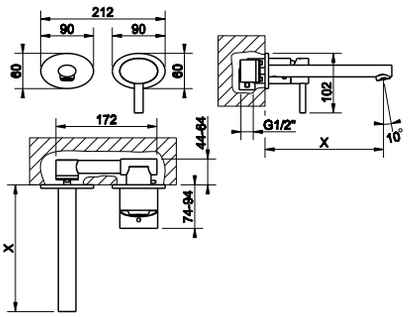

23007

Смеситель однорычажный для биде с донным клапаном на 1 1/4", соединительные шланги на 3/8".
Bidet mixer, with 1 1/4" pop-up waste and flexible hoses with 3/8" connections.



031	Хром	Chrome	456
149	Finox	Finox	591

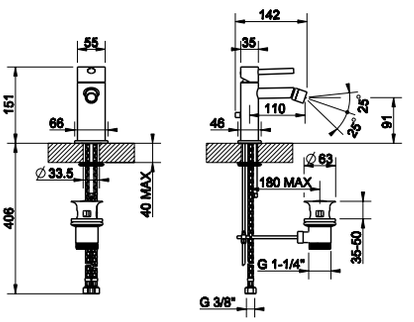

21513

Смеситель однорычажный наружный для ванны с автоматическим переключателем ванна-душ.
External bath mixer with automatic bath/shower diverter.



031	Хром	Chrome	711
149	Finox	Finox	924

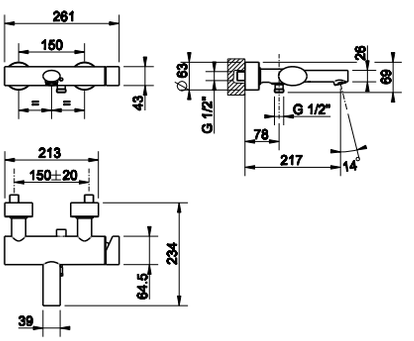

21611

Смеситель термостатический наружный для ванны с автоматическим переключателем ванна-душ.
External bath thermostatic mixer with automatic bath/shower diverter.



031	Хром	Chrome	837
149	Finox	Finox	1.089

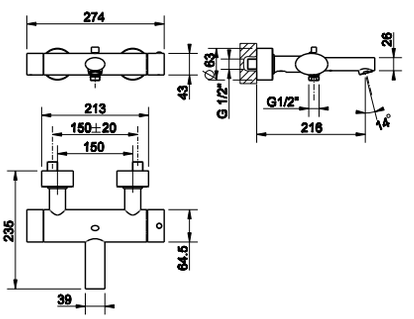

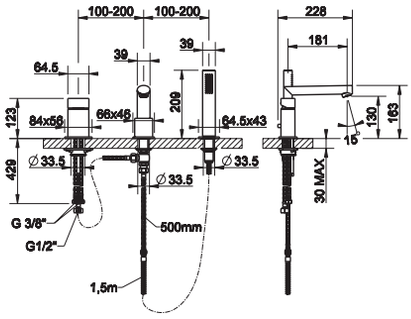

23037

Смеситель для ванны на 3 отверстия с переключателем, встроенным в излив, шланг 1,50 м, убирающаяся душевая лейка с защитой от известкового налёта.
Three-hole bath mixer with diverter in the spout, 1,50 m flexible hose and pull-out antilimestone handshower.



031	Хром	Chrome	1.162
149	Finox	Finox	1.514

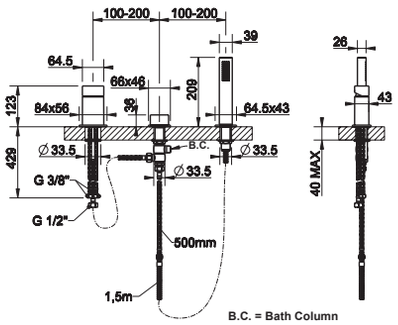

23043

Смеситель для ванны на 3 отверстия для наполнения через слив-перелив с переключателем, шланг 1,50 м, убирающаяся душевая лейка с защитой от известкового налёта.
Three-hole bath mixer, diverter, 1/2" fitting, 1,50 m flexible hose and pull-out handshower. To be used with overflow filler.



031	Хром	Chrome	1.041
149	Finox	Finox	1.355

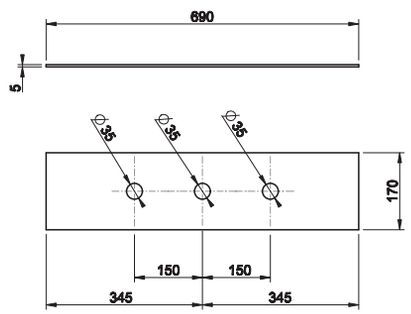

01663

Пластина на 3 отверстия для монтажного бокса.
Three-hole finishing plate for mounting box.



031	Хром	Chrome	409
149	Finox	Finox	513

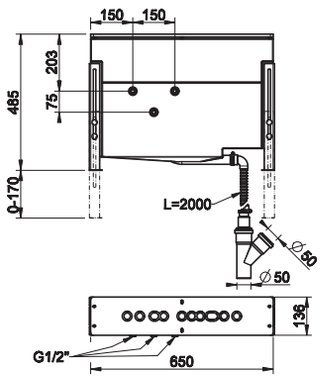

01669

Монтажный бокс с каркасом для смесителя на борт ванны.
Mounting box for bath group.



031	Хром	Chrome	1.245

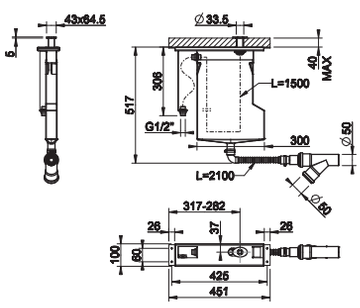

01764

Система сбора воды для ручного гибкого душа, устанавливаемая на борт ванны. Не подходит для артикулов 01669, 01658, 01663 и 01664.
Pull-out handshower drain kit. Not fitting items 01669, 01658, 01663 and 01664.



031	Хром	Chrome	954
149	Finox	Finox	1.145



01765

Система сбора воды для ручного гибкого душа, устанавливаемая на борт ванны. Не подходит для артикулов 01669, 01658, 01663 и 01664.
Pull-out handshower drain kit. Not fitting items 01669, 01658, 01663 and 01664.

031	Хром	Chrome	728
149	Finox	Finox	874

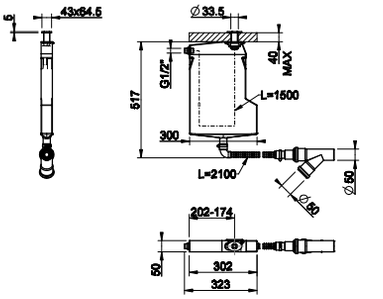



23183

Излив для ванны, комбинируемый с удаленным управлением (не входит в комплект). Излив 200 мм.
Bath spout with separate control (not included). Projection 200 mm.

031	Хром	Chrome	218
149	Finox	Finox	283

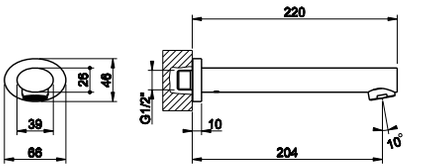



23188

Излив для ванны с индивидуальной длиной (мин 70 макс 300 мм) с удаленным управлением (не входит в комплект).
Bath spout, length on request (min 70 max 300 mm) with separate control (not included).

031	Хром	Chrome	435
149	Finox	Finox	594

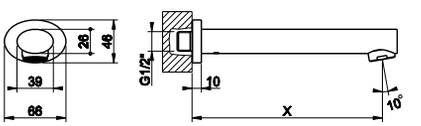

46189 + 24964



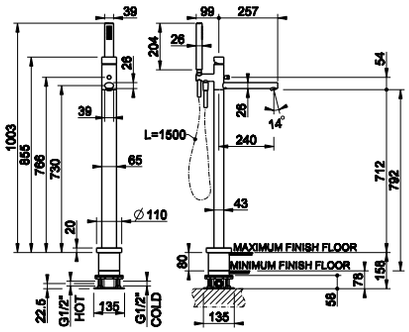

46189

Встраиваемая часть для напольного смесителя для ванны с душевой лейкой.
Built-in part for freestanding bath mixer.



031	Хром	Chrome	383

24964

Внешние части для напольного смесителя для ванны с душевой лейкой.
External parts for freestanding external bath mixer with handshower.

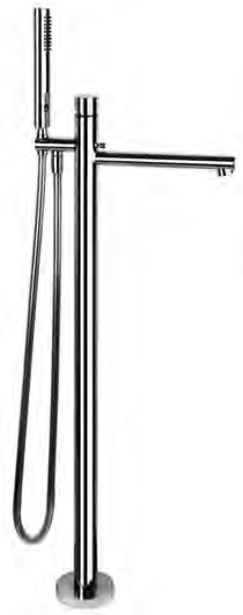

031	Хром	Chrome	1.929
149	Finox	Finox	2.622

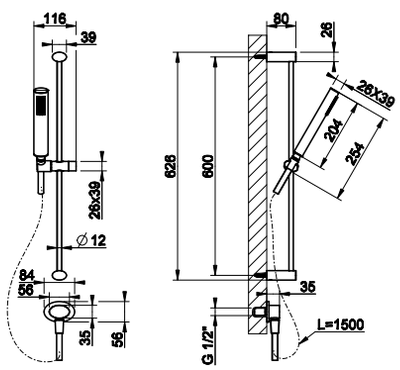

23142

Штанга в комплекте с душевой лейкой с защитой от известкового налёта, шланг 1,50 м, вывод воды из стены.
Sliding rail with antilimestone handshower, 1,50 m flexible hose and water outlet.



031	Хром	Chrome	731
149	Finox	Finox	952

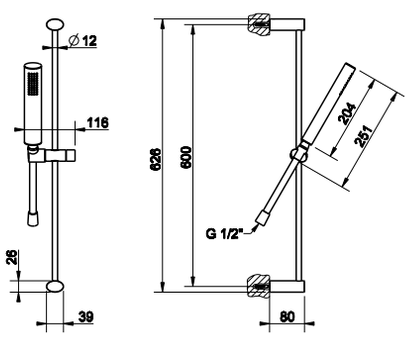

23145

Штанга в комплекте с душевой лейкой с защитой от известкового налёта, шланг 1,50 м.
Sliding rail with antilimestone handshower and 1,50 m flexible hose.



031	Хром	Chrome	582
149	Finox	Finox	758



23144

Штанга для душа.
Sliding rail.

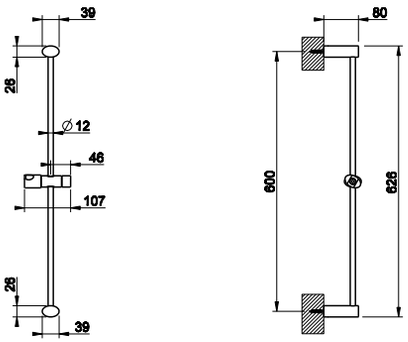

031	Хром	Chrome	433
149	Finox	Finox	565



23148

Настенная душевая головка шарнирная с защитой от известкового налёта на 1/2”, 270x205 мм.
Wall-mounted adjustable and antilimestone showerhead 270x205 mm, 1/2” connections.

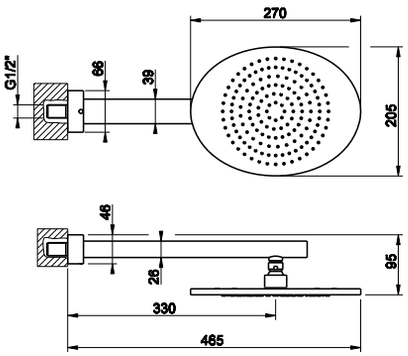

031	Хром	Chrome	1.108
149	Finox	Finox	1.440



23155

Настенная душевая головка шарнирная с защитой от известкового налёта на 1/2”, Ø300 мм.
Wall-mounted adjustable and antilimestone showerhead Ø300 mm, 1/2” connections.

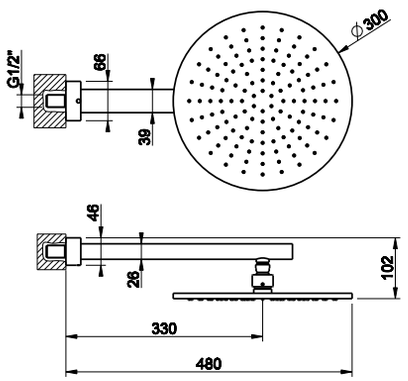

031	Хром	Chrome	1.329
149	Finox	Finox	1.724



23151

Потолочная душевая головка шарнирная с защитой от известкового налёта на 1/2”, длина 260 мм, 270x205 мм.
Ceiling-mounted adjustable and antilimestone showerhead 270x205 mm, 260 mm length, 1/2” connections.

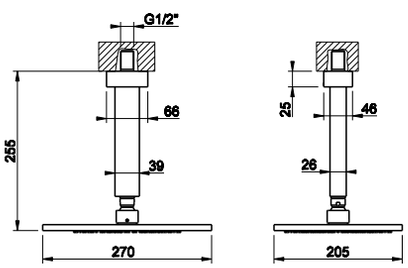

031	Хром	Chrome	1.041
149	Finox	Finox	1.355



23156

Потолочная душевая головка шарнирная с защитой от известкового налёта на 1/2”, длина 260 мм, Ø300 мм.
Ceiling-mounted adjustable and antilimestone showerhead Ø300 mm, 260 mm length, 1/2” connections.

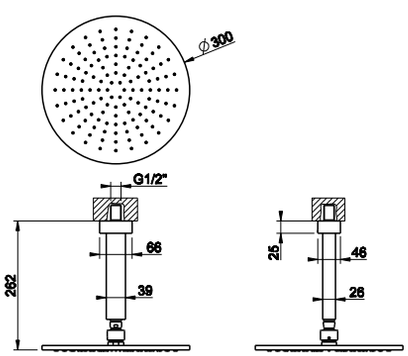

031	Хром	Chrome	1.262
149	Finox	Finox	1.638

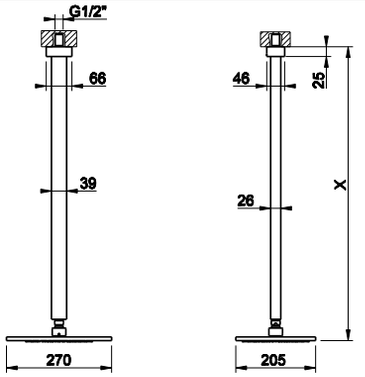

23150

Потолочная душевая головка шарнирная с защитой от известкового налёта на 1/2”, 270x205 мм, длина изготавливается под заказ (мин. 105 макс. 1855 мм).

Ceiling-mounted antilimestone showerhead 270x205 mm, length on request (min 105 max 1855 mm), 1/2” connections.

031	Хром	Chrome	**1.479**
149	Finox	Finox	**1.922**



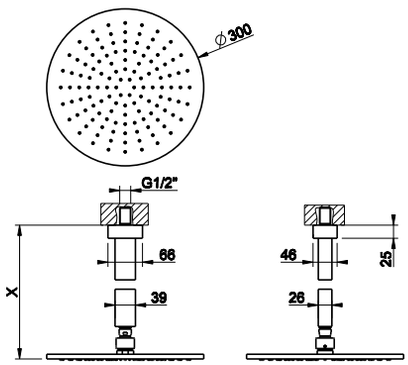

23159

Потолочная душевая головка шарнирная с защитой от известкового налёта на 1/2”, Ø300 мм, длина изготавливается под заказ (мин. 105 макс. 1855 мм).

Ceiling-mounted adjustable and antilimestone showerhead Ø300 mm, length on request (min 105 max 1855 mm), 1/2” connections.

031	Хром	Chrome	**1.699**
149	Finox	Finox	**2.204**



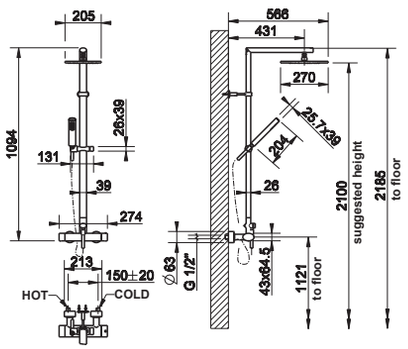

21631

Настенный термостатический смеситель с душевой головкой 270x205 мм, автоматический переключатель ванна-душ, шланг 1,50 м, регулируемая по высоте душевая лейка с защитой от известкового налёта.

Wall-mounted thermostatic mixer with showerhead 270x205 mm, automatic bath/shower diverter, 1,50 m flexible hose, sliding rail and antilimestone handshower.

031	Хром	Chrome	**2.787**
149	Finox	Finox	**3.621**





21635

Настенный термостатический смеситель с душевой головкой 270x205 мм, автоматический переключатель ванна-душ, шланг 1,50 м, душевая лейка с защитой от известкового налёта.
Wall-mounted thermostatic mixer with showerhead 270x205 mm, automatic bath/shower diverter, 1,50 m flexible hose and antilimestone handshower.

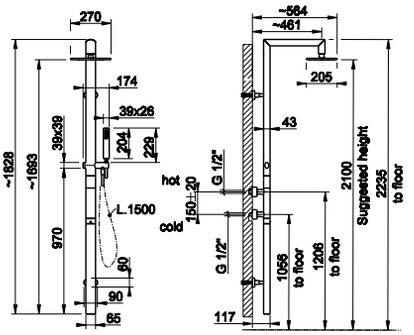

031	Хром	Chrome	3.816
149	Finox	Finox	4.958



21531

Смеситель наружный для душа.
External shower mixer.

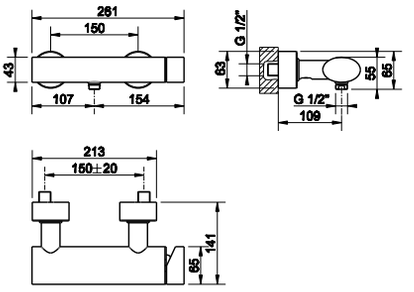

031	Хром	Chrome	569
149	Finox	Finox	739



44655

Встраиваемая часть для смесителя однорычажного.
Built-in part for one-way mixer.

031	Хром	Chrome	141

44655 + 44702





44702

Внешние части для встраиваемого однорычажного смесителя, на 1/2", картридж Ø35 мм,одна позиция.
External parts for built-in mixer, with 1/2" connections, Ø35 cartridge, one-way.

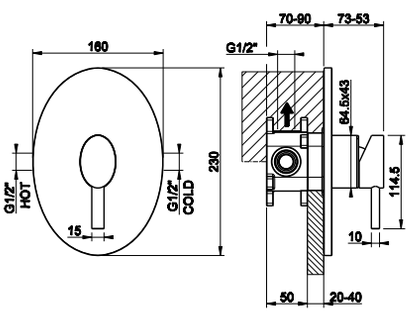

031	Хром	Chrome	330
149	Finox	Finox	472

44673 + 44704



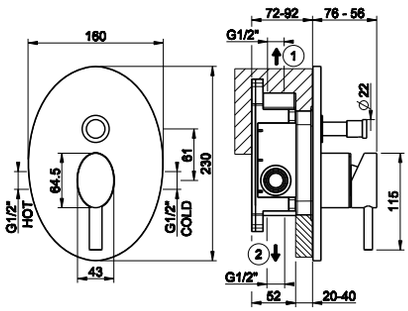

44673

Встраиваемая часть для смесителя на 2 выхода.
Built-in part for two-way mixer.



031	Хром	Chrome	181

44704

Внешние части для встраиваемого однорычажного смесителя, на 1/2", картридж Ø35 мм, две позиции.
External parts for built-in mixer, with 1/2" connections, Ø35 cartridge, two-way and automatic bath/shower diverter.



031	Хром	Chrome	357
149	Finox	Finox	519

R4012

Система защиты от обратного тока воды UNI EN 1717. Подходит для арт 44673, 44639.
Non-return system (optional), UNI EN 1717 certified, compatible with 44673, 44639.



031	Хром	Chrome	30

09269 + 23232



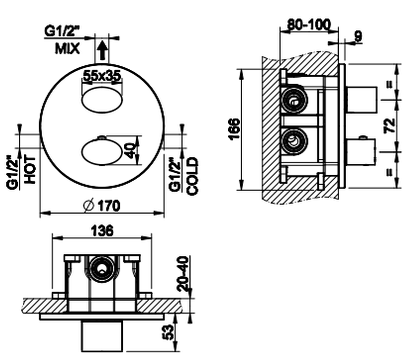

09269

Встраиваемая часть для смесителя термостатического на 1 выход.
Built-in part for one-way thermostatic mixer.



031	Хром	Chrome	476

23232

Внешние части для термостатического смесителя, с подключением на 3/4", фильтрами и вентилем с керамическими дисками, на одну позицию на 1/2".
External parts for thermostatic mixer with 3/4" connections, filters and 1/2" one-way diverter with ceramic discs.



031	Хром	Chrome	609
149	Finox	Finox	935



09269

Встраиваемая часть для смесителя термостатического на 2 выхода.
Built-in part for two-way thermostatic mixer.

031	Хром	Chrome	476

09269 + 23234





23234

Внешние части для термостатического смесителя, с подключением на 3/4", фильтрами и переключателем с керамическими дисками, на две позиции на 1/2".
External parts for thermostatic mixer with 3/4" connections, filters and 1/2" two-way diverter with ceramic discs.

031	Хром	Chrome	609
149	Finox	Finox	935

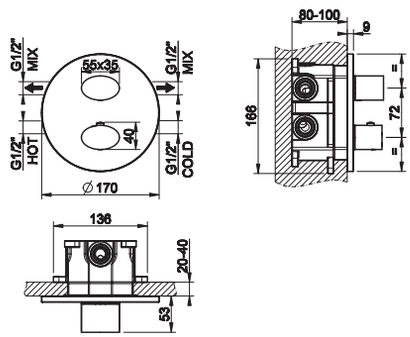



09269

Встраиваемая часть для смесителя термостатического на 3 выхода.
Built-in part for three-way thermostatic mixer.

031	Хром	Chrome	476

09269 + 23236





23236

Внешние части для термостатического смесителя, с подключением на 3/4", фильтрами и переключателем с керамическими дисками, на три позиции на 1/2".
External parts for thermostatic mixer with 3/4" connections, filters and 1/2" three-way diverter with ceramic discs.

031	Хром	Chrome	609
149	Finox	Finox	935

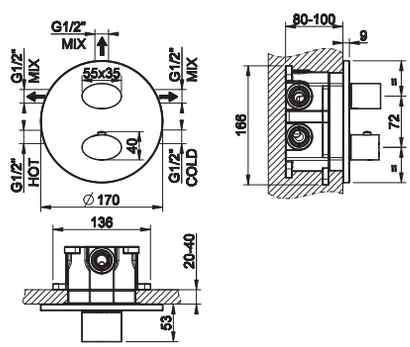



32971

Боковая форсунка.
Lateral body jet.

031	Хром	Chrome	249
149	Finox	Finox	360

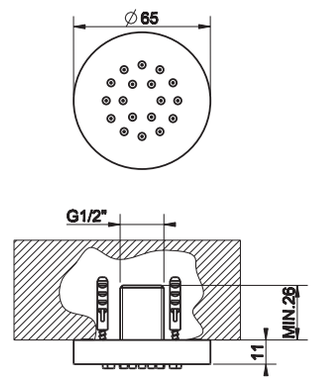

32985 + 32982



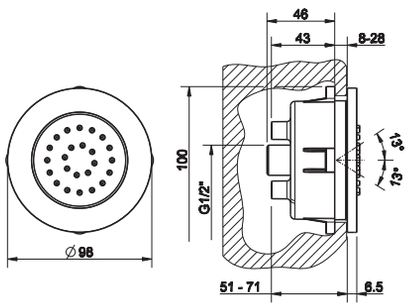

32985

Встраиваемая часть для поворотной боковой форсунки.
Built-in parts for adjustable lateral body jet.



031	Хром	Chrome	166

32982

Внешние части для поворотной боковой встраиваемой форсунки.
External parts for TONDO built-in adjustable lateral body jet.



031	Хром	Chrome	331
149	Finox	Finox	470

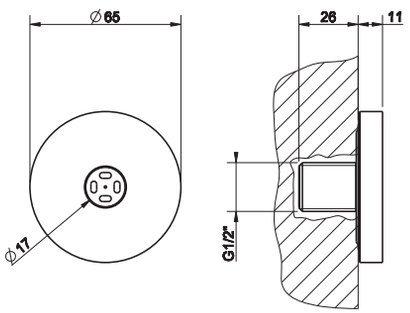

32977

Боковая форсунка с распылителем TONDO.
TONDO wall-mounted atomizer jet.



031	Хром	Chrome	215
149	Finox	Finox	276

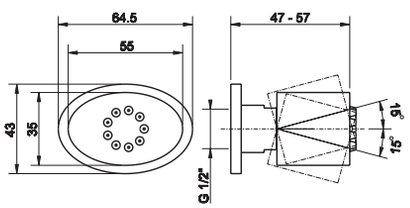

23175

Регулируемая боковая форсунка.
Adjustable lateral body jet.



031	Хром	Chrome	204
149	Finox	Finox	264

23165



Встраиваемая часть для запорного вентиля.
Built-in part for stop valve.

031	Хром	Chrome	75

23165 + 23166



23166



Внешние части для запорного встраиваемого вентиля с подключением на 1/2".
External parts for 1/2" built-in stop valve.

031	Хром	Chrome	168
149	Finox	Finox	238

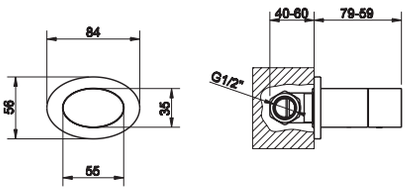

21623



Душевой комплект, состоящий из вывода воды на 1/2", держателя, шланга 1,50 м и душевой лейки с защитой от известкового налёта.
Shower set composed by 1/2" connection water outlet, shower hook, 1,50 m flexible hose and antilimestone handshower.

031	Хром	Chrome	452
149	Finox	Finox	579

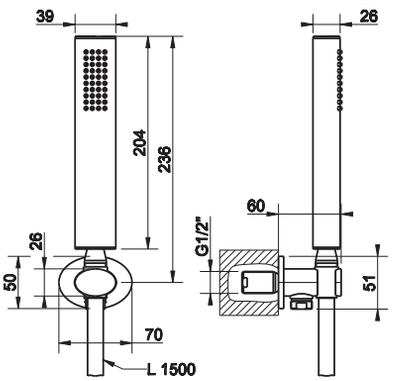

23154



Душевая лейка с защитой от известкового налёта.
Antilimestone handshower.

031	Хром	Chrome	180
149	Finox	Finox	231

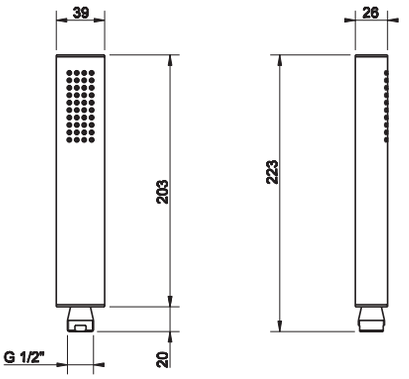

14370



Душевая лейка с защитой от известкового налёта.
Antilimestone handshower.

031	Хром	Chrome	80
149	Finox	Finox	163

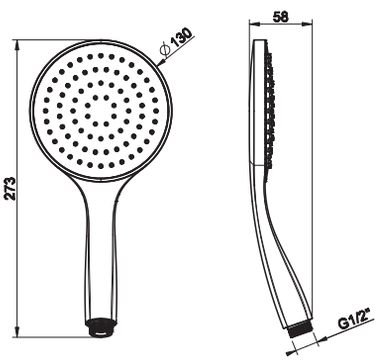

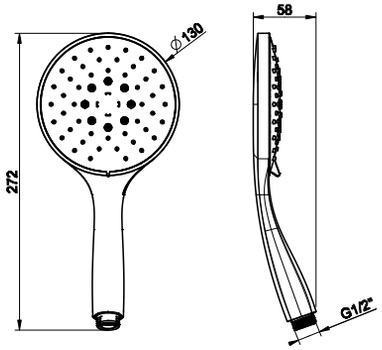

14376

3-позиционная душевая лейка с защитой от известкового налёта.
Three-setting antilimestone handshower.

031	Хром	Chrome	171
149	Finox	Finox	220



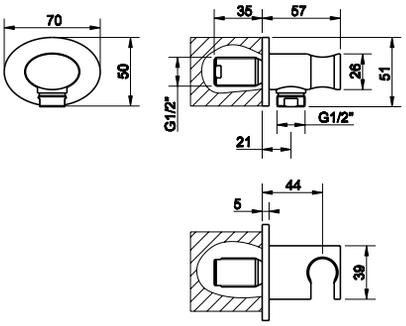

23161

Вывод воды с держателем для душевой лейки на 1/2".
Handshower hook with 1/2" connection water outlet.

031	Хром	Chrome	221
149	Finox	Finox	286



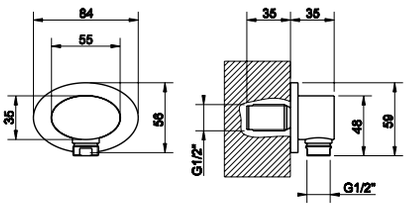

23169

Вывод воды на 1/2".
1/2" connection water outlet.

031	Хром	Chrome	150
149	Finox	Finox	194



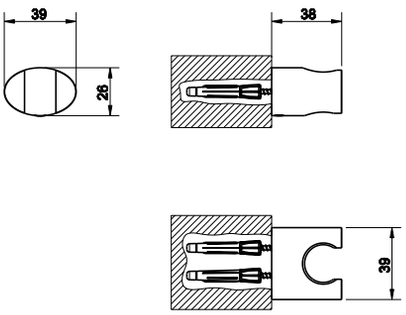

23157

Держатель неподвижный для душевой лейки.
Fixed handshower hook.

031	Хром	Chrome	77
149	Finox	Finox	100



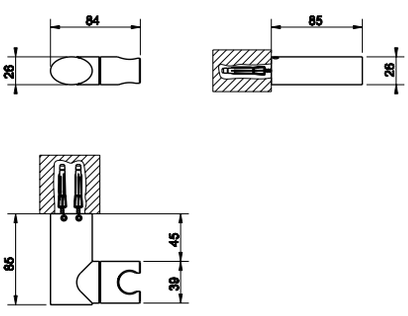

23160

Держатель для душевой лейки поворотный.
Adjustable handshower hook.

031	Хром	Chrome	137
149	Finox	Finox	177





01637

Шланг cromalux для ванны с коническим соединением на 1/2", длина 150 см.
1,50 m Cromalux flexible hose with conic 1/2" connections.

031	Хром	Chrome	56
149	Finox	Finox	66

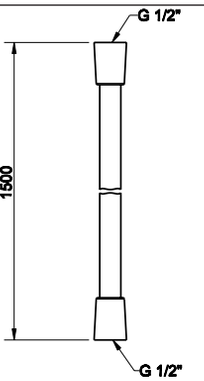



28746

Шланг cromalux для ванны с коническим соединением на 1/2", длина 200 см.
2,00 m Cromalux flexible hose with conic 1/2" connections.

031	Хром	Chrome	70
149	Finox	Finox	82

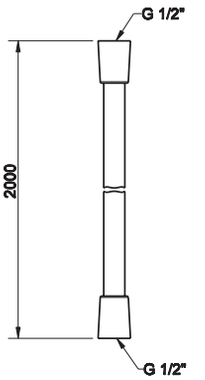



21627

Держатель с убирающейся душевой лейкой.
Conical shower hook with extractible handshower.

031	Хром	Chrome	313
149	Finox	Finox	426

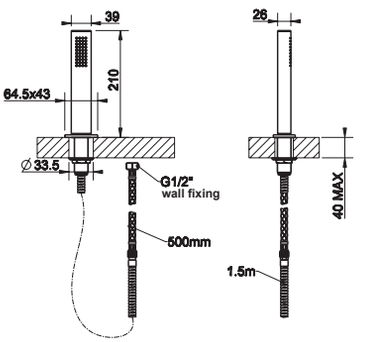



OVALE accessories



25602

Мыльница настенная, белая керамика.
White ceramic wall-mounted soap holder.

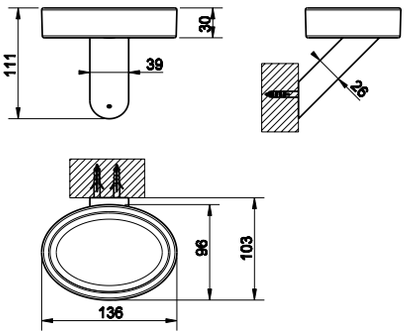

031	Хром	Chrome	220
149	Finox	Finox	276



25608

Стакан настенный, белая керамика.
Wall-mounted tumbler holder with white ceramic.

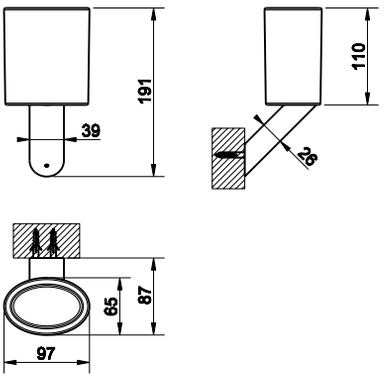

031	Хром	Chrome	220
149	Finox	Finox	276



25614

Дозатор для жидкого мыла настенный, белая керамика.
Wall-mounted soap dispenser with white ceramic.

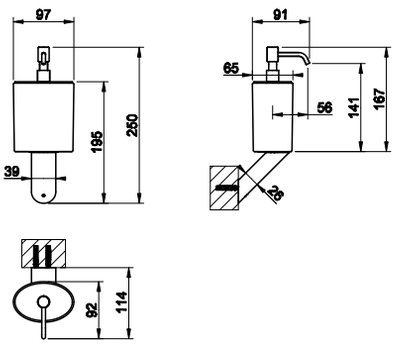

031	Хром	Chrome	363
149	Finox	Finox	453



25620

Ершик настенный, белая керамика.
White ceramic wall-mounted brush holder.

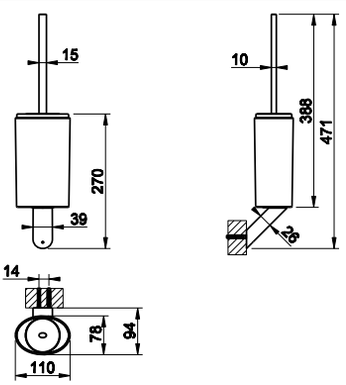

031	Хром	Chrome	346
149	Finox	Finox	434



25326

Мыльница настольная, белая керамика.
White ceramic standing soap holder.

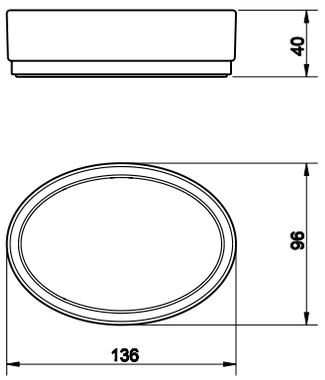

031	Хром	Chrome	171
149	Finox	Finox	205

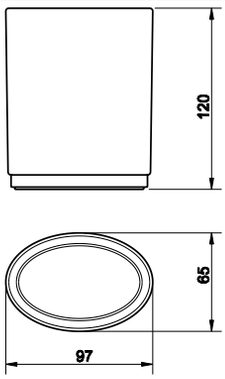

25332

Стакан настольный, белая керамика.
Standing tumbler holder with white ceramic.

031	Хром	Chrome	171
149	Finox	Finox	205



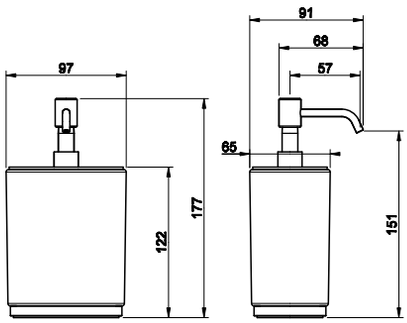

25338

Дозатор для жидкого мыла настольный, белая керамика.
Standing soap dispenser with white ceramic.

031	Хром	Chrome	309
149	Finox	Finox	372



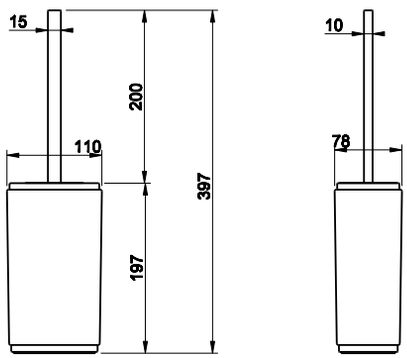

25344

Ершик напольный, белая керамика.
White ceramic standing brush holder.

031	Хром	Chrome	302
149	Finox	Finox	363



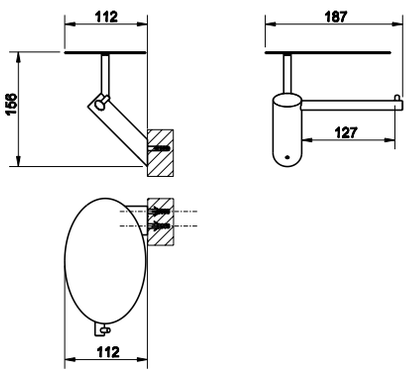

25649

Настенный держатель для туалетной бумаги с крышкой.
Wall-mounted paper roll holder with cover.

031	Хром	Chrome	271
149	Finox	Finox	352



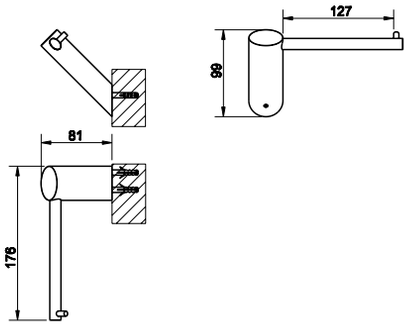

25655

Настенный держатель для туалетной бумаги вертикальный или горизонтальный.
Wall-mounted paper roll holder either vertical or horizontal.

031	Хром	Chrome	175
149	Finox	Finox	227





25734

Стойка с держателем для туалетной бумаги и ершиком, белая керамика.
Standing set with paper roll holder and white ceramic brush holder.

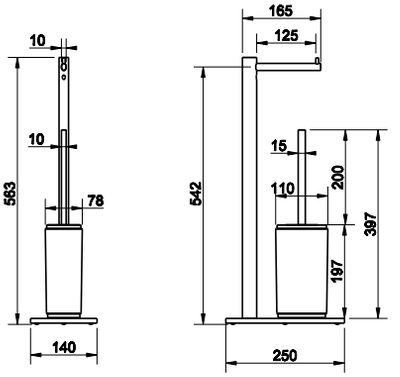

031	Хром	Chrome	684
149	Finox	Finox	891



25739

Стойка-полотенцедержатель.
Freestanding towel rail.

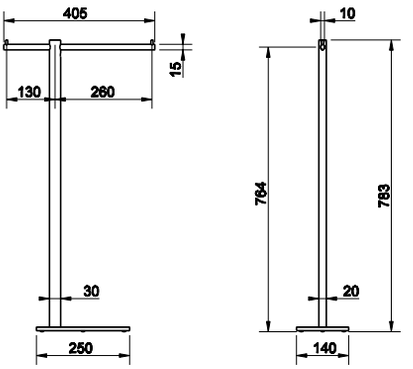

031	Хром	Chrome	502
149	Finox	Finox	654

25697

Полотенцедержатель, 30 см.
30 cm centre distance towel rail.



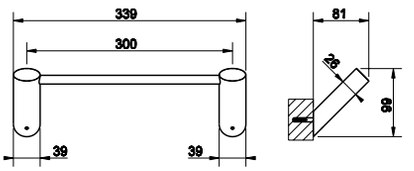

031	Хром	Chrome	230
149	Finox	Finox	299

25700

Полотенцедержатель, 45 см.
45 cm centre distance towel rail.



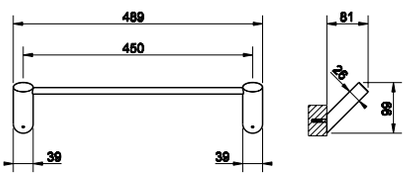

031	Хром	Chrome	238
149	Finox	Finox	309

25703

Полотенцедержатель, 60 см.
60 cm centre distance towel rail.



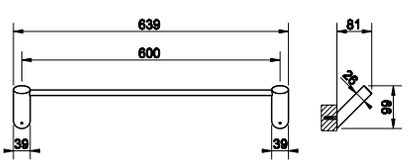

031	Хром	Chrome	251
149	Finox	Finox	328

25709

Полотенцедержатель кольцевой.
Towel ring.

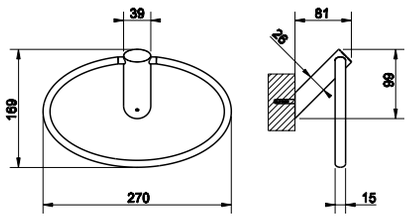



031	Хром	Chrome	210
149	Finox	Finox	276

25721

Крючок настенный.
Wall-mounted robe hook.

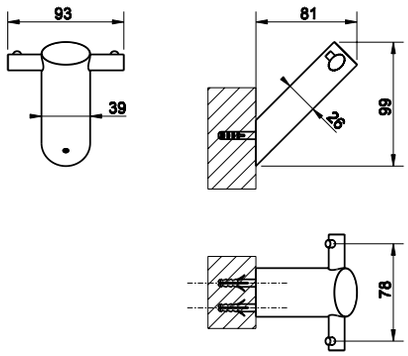



031	Хром	Chrome	139
149	Finox	Finox	181

25488

Настольное поворотное увеличивающее зеркало.
Adjustable standing mirror.

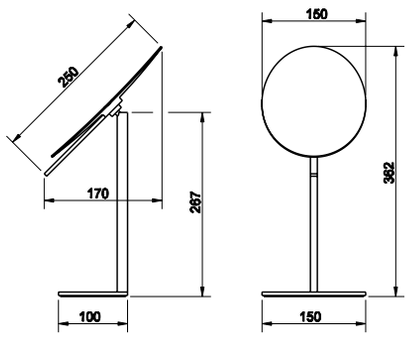



031	Хром	Chrome	412
149	Finox	Finox	494

GESSI®

RIFLESSI

Basin
- Riflessi_____ p. 650
- Riflessi Colour_____ p. 652
- Trasparenze_____ p. 654

Bidet_____ p. 656
Bath_____ p. 657
Shower
- Trasparenze_____ p. 659
- Minimali Shower_____ p. 666

Accessories_____ p. 673



34901

Смеситель однорычажный с донным клапаном на 1 1/4", соединительные шланги на 3/8".
Basin mixer with 1 1/4" pop-up waste and flexible hoses with 3/8" connections.

031	Хром	Chrome	479

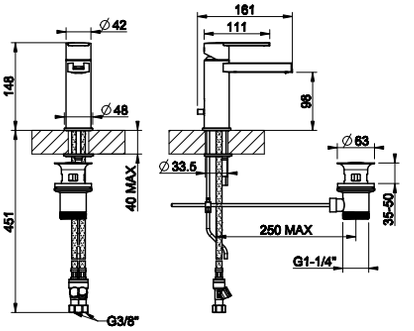



34903

Смеситель однорычажный высокий с донным клапаном на 1 1/4", соединительные шланги на 3/8". Излив 127 мм.
High version basin mixer with 1 1/4" pop-up waste and flexible hoses with 3/8" connections. Projection 127 mm.

031	Хром	Chrome	595

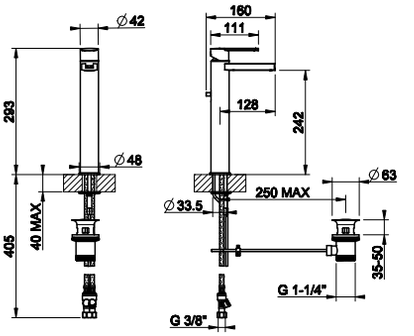



34904

Смеситель однорычажный высокий с донным клапаном на 1 1/4", соединительные шланги на 3/8". Излив 177 мм.
High version basin mixer with 1 1/4" pop-up waste and flexible hoses with 3/8" connections. Projection 177 mm.

031	Хром	Chrome	644

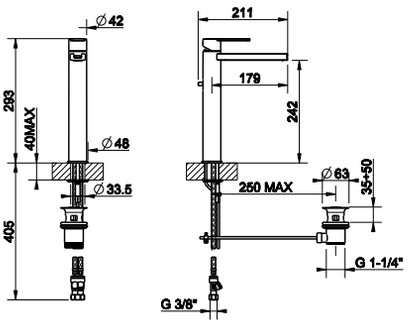

44697

Встраиваемая часть для смесителя с изливом.
Built-in part for mixer with spout.

031	Хром	Chrome	210



44881

Внешние части для встраиваемого однорычажного смесителя с изливом, без донного клапана.
External parts for built-in mixer with spout, without waste.

031	Хром	Chrome	615



44697 + 44881

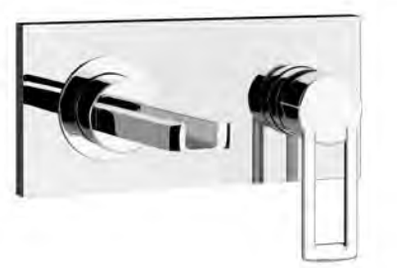

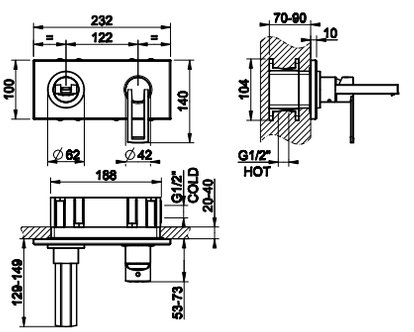

GESSI

RIFLESSI COLOUR





38301

Смеситель для раковины с диодной подсветкой, меняющей цвет в зависимости от температуры воды, с донным клапаной на 1 1/4" и соединительными шлангами на 3/8".
Basin mixer with led changing colour according to the temperature of water, with 1 1/4" pop-up waste and flexible hoses with 3/8" connections.

031	Хром	Chrome	1.217

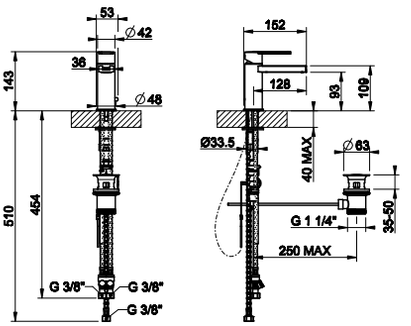



38303

Смеситель для раковины высокий с диодной подсветкой, меняющей цвет в зависимости от температуры воды, с донным клапаном на 1 1/4" и соединительными шлангами на 3/8".
High version basin mixer with led changing colour according to temperature of water, with 1 1/4" pop-up waste and flexible hoses with 3/8" connections.

031	Хром	Chrome	1.285

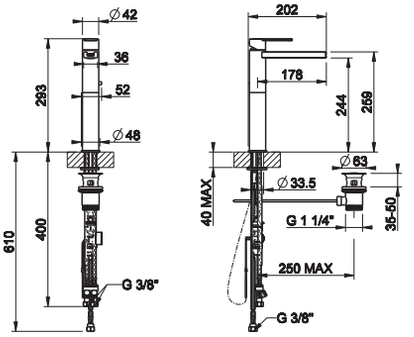



20496

Встраиваемая часть для смесителя с изливом.
Built-in part for mixer with spout.

031	Хром	Chrome	447

20496 + 38388





38388

Внешние части для встроенного смесителя с управлением, без донного клапана, с изливом и с диодной подстветкой, зависящий от температуры воды.
External parts for built-in mixer with spout and led changing colour according to the temperature of water, without waste.

031	Хром	Chrome	1.118

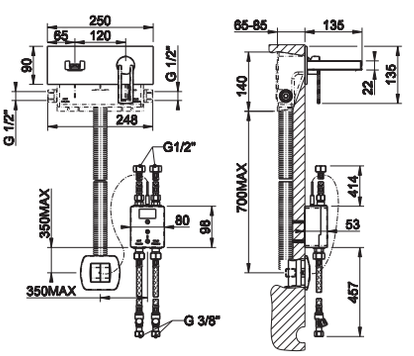



TRASPARENZE



34201

Смеситель однорычажный с донным клапаном на 1 1/4", соединительные шланги на 3/8".
Basin mixer with 1 1/4" pop-up waste and flexible hoses with 3/8" connections.

031	Хром	Chrome	408

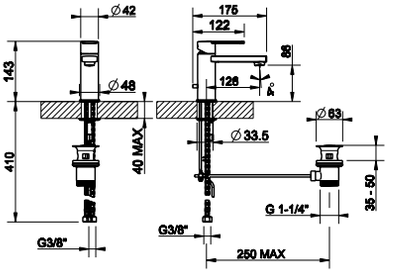



34203

Смеситель однорычажный высокий с донным клапаном на 1 1/4", соединительные шланги на 3/8". Излив 126 мм.
High version basin mixer with 1 1/4" pop-up waste and flexible hoses with 3/8" connections. Projection 126 mm.

031	Хром	Chrome	529

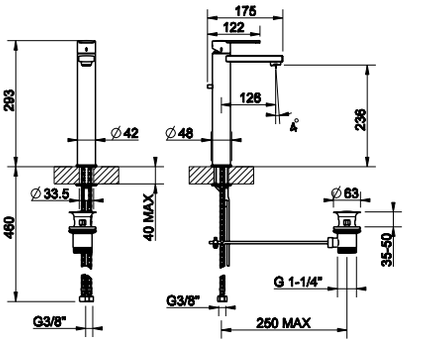



34204

Смеситель однорычажный высокий с донным клапаном на 1 1/4", соединительные шланги на 3/8". Излив 215 мм.
High version basin mixer with 1 1/4" pop-up waste and flexible hoses with 3/8" connections. Projection 215 mm.

031	Хром	Chrome	566

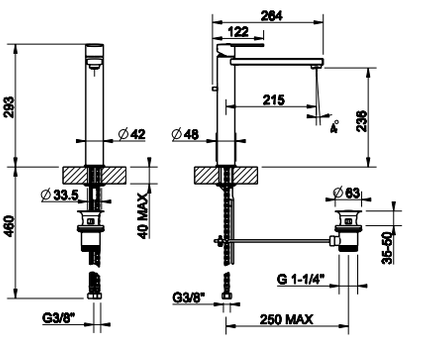



34300

Настенный излив на 1/2", комбинируемый с удаленным управлением 34306 (не входит в комплект). Излив 160 мм.
Wall-mounted spout, 1/2" connections with separate control 34306 (not included). Projection 160 mm.

031	Хром	Chrome	277

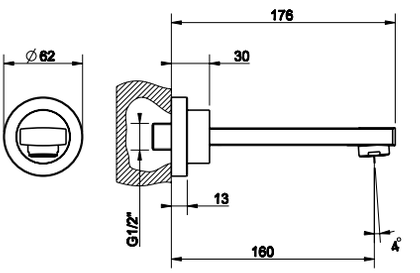



34302

Настенный излив на 1/2", комбинируемый с удаленным управлением 34306 (не входит в комплект). Излив 200 мм.
Wall-mounted spout, 1/2" connections with separate control 34306 (not included). Projection 200 mm.

031	Хром	Chrome	307

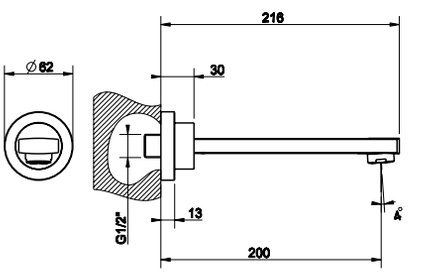

46112 + 34310



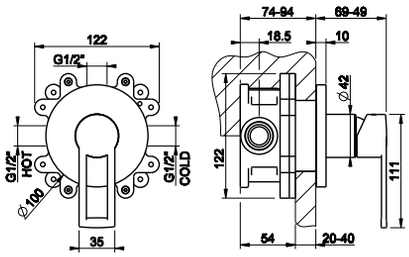

46112

Встраиваемая часть для смесителя однорычажного.
Built-in part for one-way mixer.



031	Хром	Chrome	178

34310

Внешние части для встраиваемого однорычажного смесителя, на 1/2", картридж Ø35 мм, одна позиция.
External parts for built-in mixer, with 1/2" connections, Ø35 cartridge, one-way.



031	Хром	Chrome	189

44697 + 44873

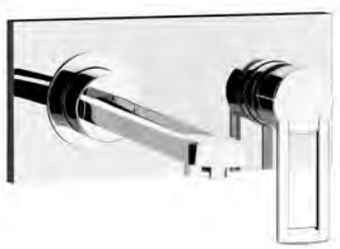

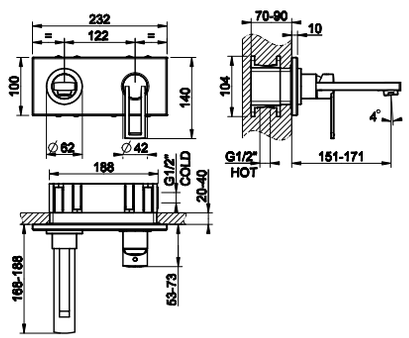

44697

Встраиваемая часть для смесителя с изливом.
Built-in part for mixer with spout.



031	Хром	Chrome	210

44873

Внешние части для встраиваемого однорычажного смесителя с изливом, без донного клапана.
External parts for built-in mixer with spout, without waste.



031	Хром	Chrome	557

44697

Встраиваемая часть для смесителя с изливом.
Built-in part for mixer with spout.



031	Хром	Chrome	210

44697 + 44875

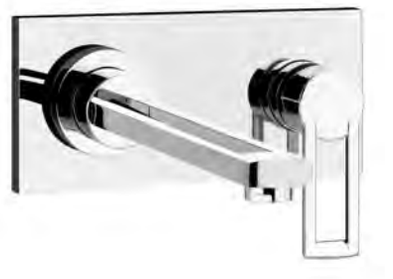

44875

Внешние части для встраиваемого однорычажного смесителя с изливом, без донного клапана.
External parts for built-in mixer with spout, without waste.



031	Хром	Chrome	614

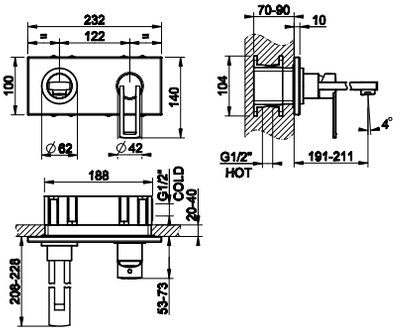

34207

Смеситель однорычажный для биде с донным клапаном на 1 1/4", соединительные шланги на 3/8".
Bidet mixer, with 1 1/4" pop-up waste and flexible hoses with 3/8" connections.



031	Хром	Chrome	408

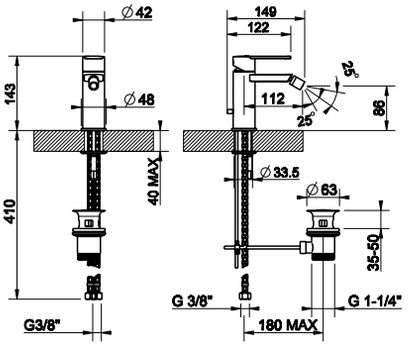

34213

Смеситель однорычажный наружный для ванны с автоматическим переключателем ванна-душ.
External bath mixer with automatic bath/shower diverter.



031	Хром	Chrome	535

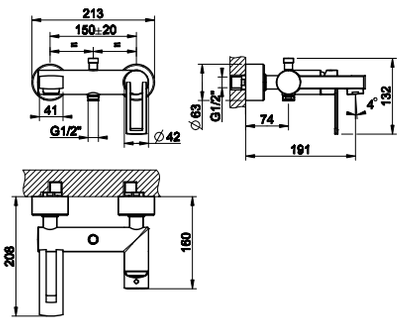

34234

Смеситель для ванны на 3 отверстия с переключателем, встроенным в излив, шланг 1,50 м, убирающаяся душевая лейка с защитой от известкового налёта.
Three-hole bath mixer with diverter in the spout, 1,50 m flexible hose and pull-out antilimestone handshower.



031	Хром	Chrome	811

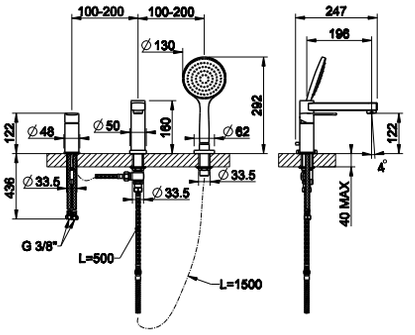

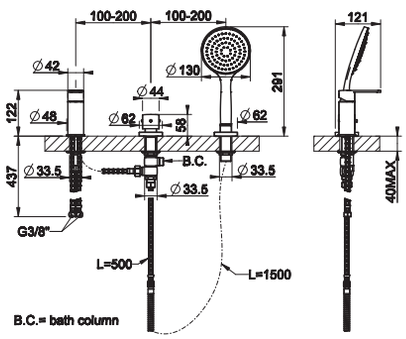

34243

Смеситель для ванны на 3 отверстия для наполнения через слив-перелив с переключателем, шланг 1,50 м, убирающаяся душевая лейка с защитой от известкового налёта.
Three-hole bath mixer, diverter, 1/2" fitting, 1,50 m flexible hose and pull-out handshower. To be used with overflow filler.

031	Хром	Chrome	676



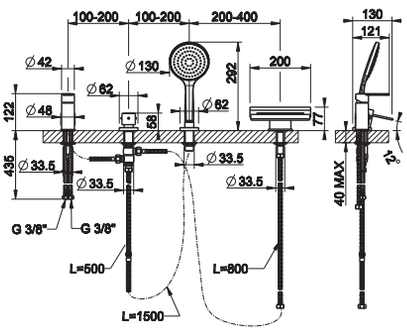

34245

Смеситель для ванны на 4 отверстия с каскадным изливом, переключатель, шланг 1,50 м, убирающаяся душевая лейка с защитой от известкового налёта.
Four-hole bath mixer with waterfall spout, diverter, 1,50 m flexible hose and pull-out antilimestone handshower.

031	Хром	Chrome	1.194



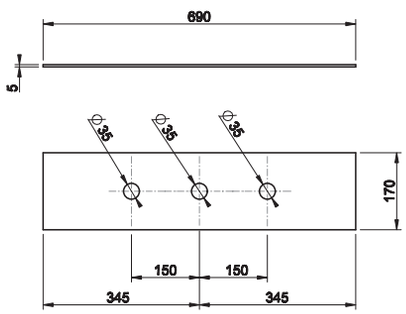

01663

Пластина на 3 отверстия для монтажного бокса.
Three-hole finishing plate for mounting box.

031	Хром	Chrome	409



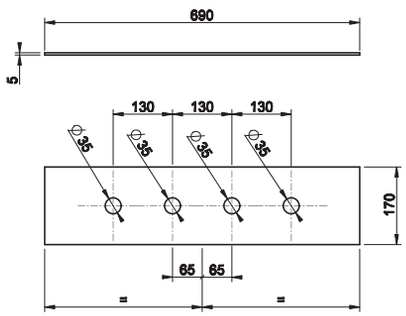

01664

Пластина на 4 отверстия для монтажного бокса.
Four-hole finishing plate for mounting box.

031	Хром	Chrome	409



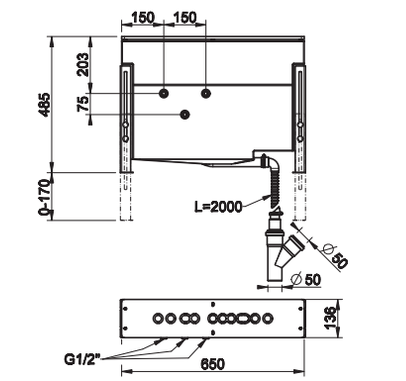

01669

Монтажный бокс с каркасом для смесителя на борт ванны.
Mounting box for bath group.

031	Хром	Chrome	1.245





01762

Система сбора воды для ручного гибкого душа, устанавливаемая на борт ванны. Не подходит для артикулов 01669, 01658, 01663 и 01664.
Pull-out handshower drain kit. Not fitting items 01669, 01658, 01663 and 01664.

031	Хром	Chrome	811

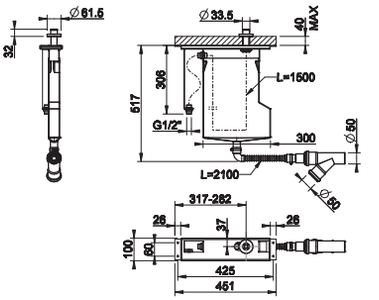



01763

Система сбора воды для ручного гибкого душа, устанавливаемая на борт ванны. Не подходит для артикулов 01669, 01658, 01663 и 01664.
Pull-out handshower drain kit. Not fitting items 01669, 01658, 01663 and 01664.

031	Хром	Chrome	728

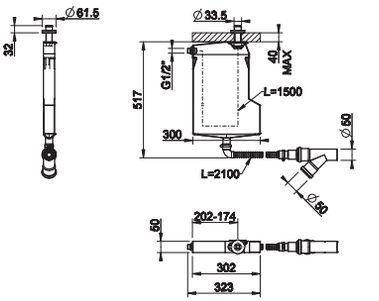



34305

Излив для ванны с удаленным управлением 34247 (не входит в комплект). Излив 160 мм.
Bath spout with separate control 34247 (not included). Projection 160 mm.

031	Хром	Chrome	373

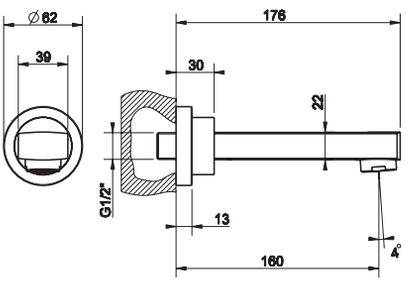



34391

Каскадный излив для ванны, комбинируемый с удаленным управлением 34247 (не входит в комплект).
Bath group waterfall spout with separate control 34247 (not included).

031	Хром	Chrome	760

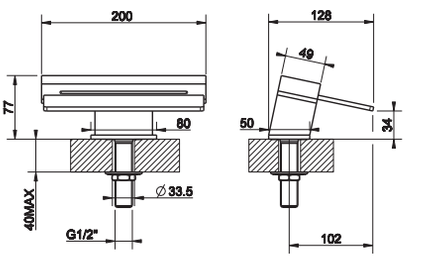

46189 + 24963

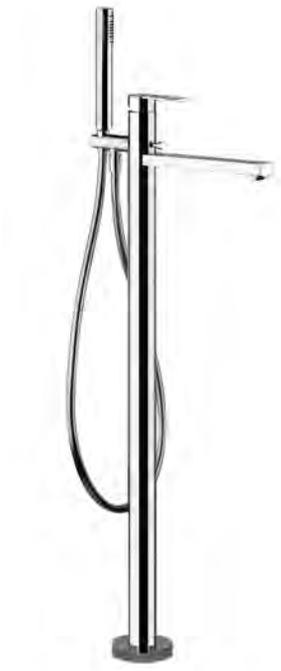

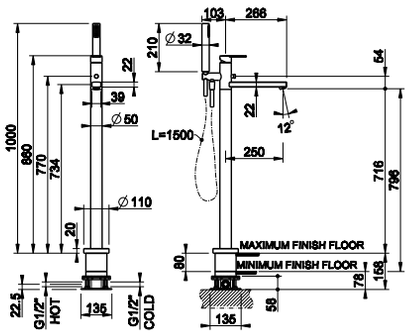

46189

Встраиваемая часть для напольного смесителя для ванны с душевой лейкой.
Built-in part for freestanding bath mixer.



031	Хром	Chrome	383

24963

Внешние части для напольного смесителя для ванны с душевой лейкой.
External parts for freestanding external bath mixer with handshower.

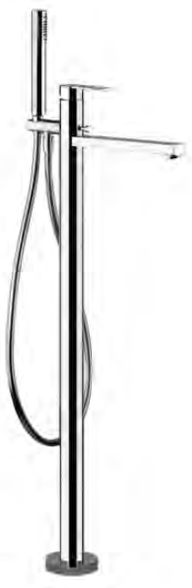

031	Хром	Chrome	1.929

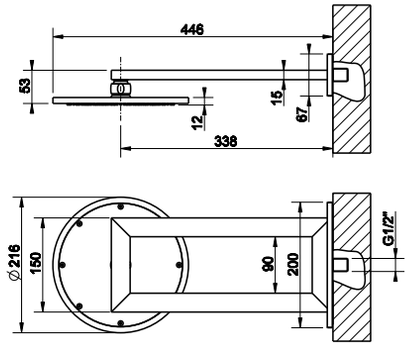

34349

Настенная душевая головка шарнирная с защитой от известкового налёта на 1/2”, Ø216 мм.
Wall-mounted adjustable and antilimestone showerhead Ø216 mm, 1/2” connections.



031	Хром	Chrome	759

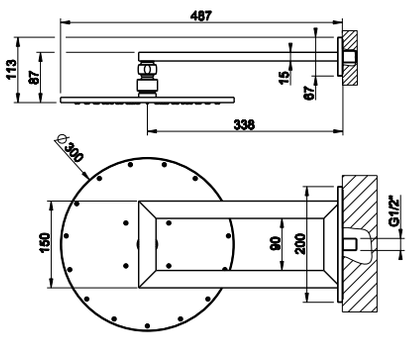

34347

Настенная душевая головка шарнирная с защитой от известкового налёта на 1/2”, Ø300 мм.
Wall-mounted adjustable and antilimestone showerhead Ø300 mm, 1/2” connections.



031	Хром	Chrome	979



34348

Душевая головка шарнирная на 1/2" с защитой от известкового налёта.
Wall-mounted adjustable and antilimestone showerhead, 1/2" connections.

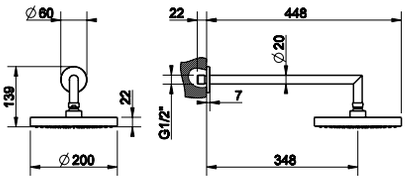

031	Хром	Chrome	439



34351

Потолочная душевая головка шарнирная с защитой от известкового налёта на 1/2", выс. 162 мм.
Ceiling-mounted adjustable and antilimestone showerhead, 162 mm length, 1/2" connections.

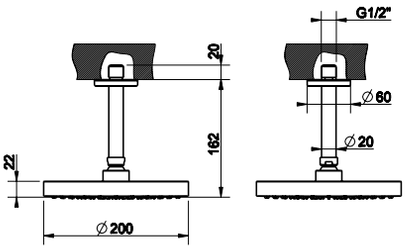

031	Хром	Chrome	426



34352

Потолочная душевая головка шарнирная с защитой от известкового налёта на 1/2", выс. 361 мм.
Ceiling-mounted adjustable and antilimestone showerhead 361 mm length, 1/2" connections.

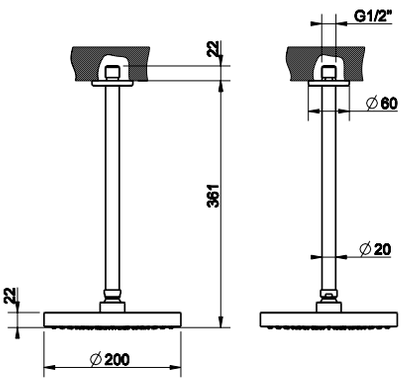

031	Хром	Chrome	447



34231

Смеситель наружный для душа.
External shower mixer.

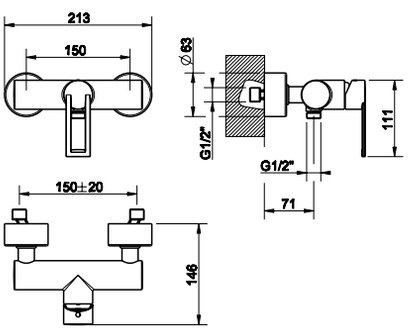

031	Хром	Chrome	345



19451

Смеситель термостатический наружный для душа.
External shower thermostatic mixer.

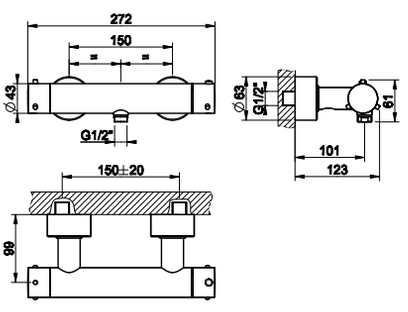

031	Хром	Chrome	536

44655 + 44622



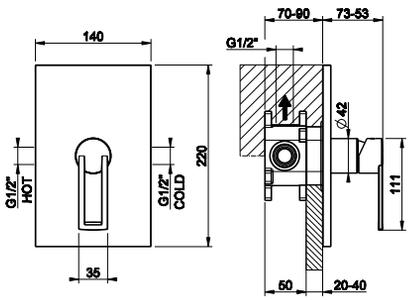

44655

Встраиваемая часть для смесителя однорычажного.
Built-in part for one-way mixer.



031	Хром	Chrome	141

44622

Внешние части для встраиваемого однорычажного смесителя, на 1/2”, картридж Ø35 мм, одна позиция.
External parts for built-in mixer, with 1/2” connections, Ø35 cartridge, one-way.



031	Хром	Chrome	257

44673 + 44624



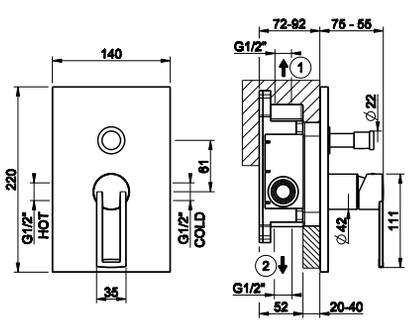

44673

Встраиваемая часть для смесителя на 2 выхода.
Built-in part for two-way mixer.



031	Хром	Chrome	181

44624

Внешние части для встраиваемого однорычажного смесителя, на 1/2”, картридж Ø35 мм, две позиции с переключателем ванна-душ.
External parts for built-in mixer, with 1/2” connections, Ø35 cartridge, two-way and automatic bath/shower diverter.



031	Хром	Chrome	286

R4012

Система защиты от обратного тока воды UNI EN 1717. Подходит для арт 44673, 44639.
Non-return system (optional), UNI EN 1717 certified, compatible with 44673, 44639.



031	Хром	Chrome	30



09269

Встраиваемая часть для смесителя термостатического на 2 выхода.
Built-in part for two-way thermostatic mixer.

031	Хром	Chrome	476

09269 + 13432





13432

Внешние части для термостатического смесителя, с подключением на 3/4”, фильтрами и вентилем с керамическими дисками, на одну позицию на 1/2”.
External parts for thermostatic mixer with 3/4” connections, filters and 1/2” one-way diverter with ceramic discs.

031	Хром	Chrome	381

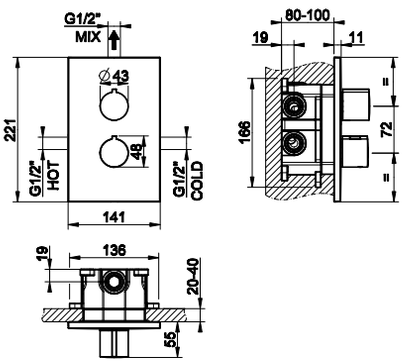

09269

Встраиваемая часть для смесителя термостатического на 3 выхода.
Built-in part for three-way thermostatic mixer.

031	Хром	Chrome	476

09269 + 13434





13434

Внешние части для термостатического смесителя, с подключением на 3/4”, фильтрами и переключателем с керамическими дисками, на две позиции на 1/2”.
External parts for thermostatic mixer with 3/4” connections, filters and 1/2” two-way diverter with ceramic discs.

031	Хром	Chrome	381

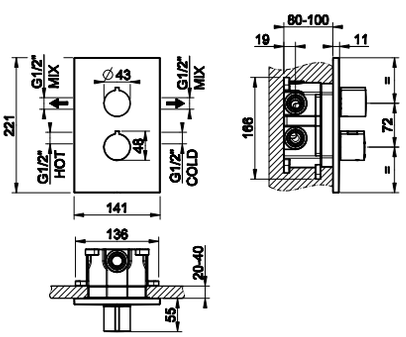

09269 + 13436



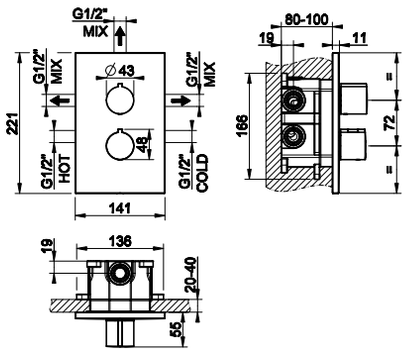

09269

Встраиваемая часть для смесителя термостатического на 3 выхода.
Built-in part for three-way thermostatic mixer.



031	Хром	Chrome	476

13436

Внешние части для термостатического смесителя, с подключением на 3/4”, фильтрами и переключателем с керамическими дисками, на три позиции на 1/2”.
External parts for thermostatic mixer with 3/4” connections, filters and 1/2” three-way diverter with ceramic discs.



031	Хром	Chrome	381

09109 + 12915



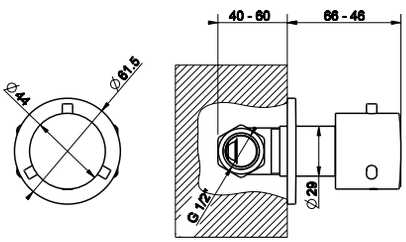

09109

Встраиваемая часть для запорного вентиля.
Built-in part for stop valve.



031	Хром	Chrome	75

12915

Внешние части для запорного встраиваемого вентиля с подключением на 1/2".
External parts for 1/2" built-in stop valve.



031	Хром	Chrome	92

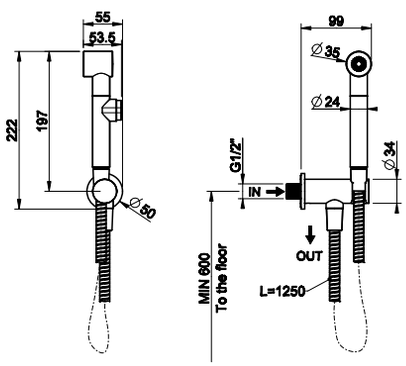

14331

Гигиенический душ на 1/2".
Shut-off douchette with 1/2" pipe connection.



031	Хром	Chrome	271

GESSI



MINIMALI
shower

RIFLESSI TRASPARENZE



13348

Настенная душевая головка шарнирная с защитой от известкового налёта на 1/2”, Ø216 мм.
Wall-mounted adjustable and antilimestone showerhead Ø216 mm, 1/2" connections.

031	Хром	Chrome	1.108
149	Finox	Finox	1.440

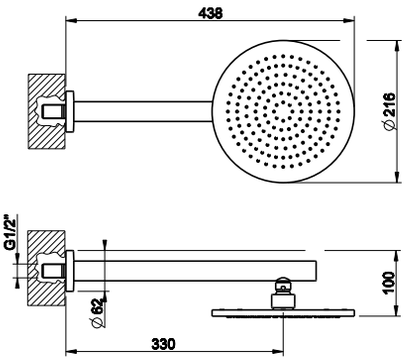



13345

Настенная душевая головка шарнирная с защитой от известкового налёта на 1/2”, Ø300 мм.
Wall-mounted adjustable and antilimestone showerhead Ø300 mm, 1/2" connections.

031	Хром	Chrome	1.329
149	Finox	Finox	1.724

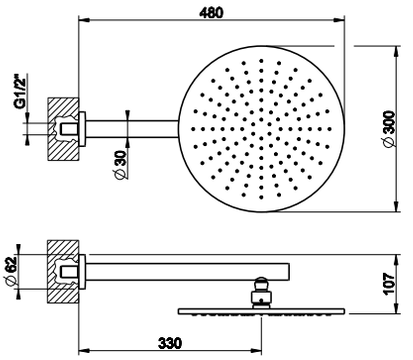



13351

Потолочная душевая головка шарнирная с защитой от известкового налёта на 1/2”, высота 260 мм, Ø216 мм.
Ceiling-mounted adjustable and antilimestone showerhead Ø216 mm, 260 mm length, 1/2" connections.

031	Хром	Chrome	1.041
149	Finox	Finox	1.355

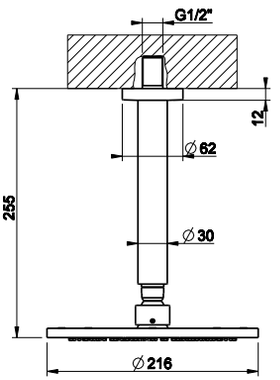



13346

Потолочная душевая головка шарнирная с защитой от известкового налёта на 1/2”, высота 260 мм, Ø300 мм.
Ceiling-mounted adjustable and antilimestone showerhead Ø300 mm, 260 mm length, 1/2" connections.

031	Хром	Chrome	1.262
149	Finox	Finox	1.638

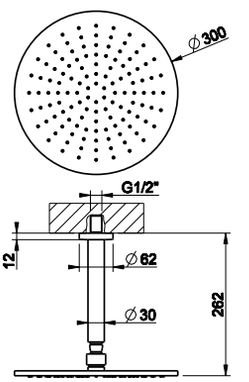



13350

Потолочная душевая головка на 1/2", Ø216 мм, высота изготавливается под заказ (мин. 105 макс. 1855 мм).
Ceiling-mounted antilimestone showerhead Ø216 mm, length on request (min 105 max 1855 mm), 1/2" connections.

031	Хром	Chrome	1.461
149	Finox	Finox	1.904

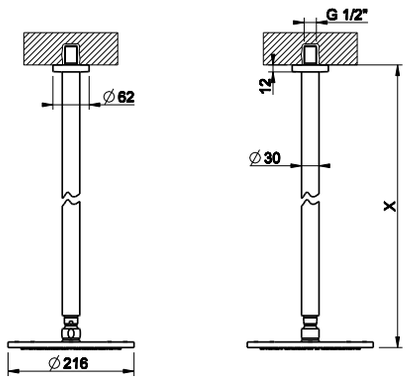

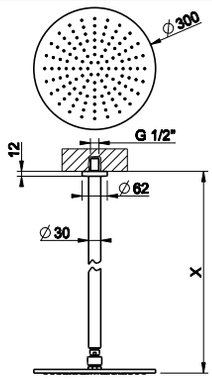

13359

Потолочная душевая головка на 1/2", Ø300 мм, высота изготавливается под заказ (мин. 105 макс. 1855 мм).
Ceiling-mounted adjustable and antilimestone showerhead Ø300 mm, length on request (min 105 max 1855 mm), 1/2" connections.

031	Хром	Chrome	1.686
149	Finox	Finox	2.188



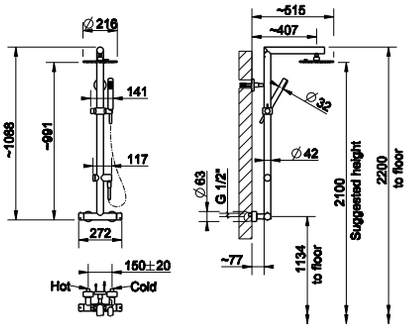

23465

Настенный термостатический смеситель с душевой головкой Ø216 мм, автоматический переключатель ванна-душ, шланг 1,50 м, регулируемая по высоте душевая лейка с защитой от известкового налёта.
Wall-mounted thermostatic mixer with showerhead Ø216 mm, automatic bath/shower diverter, 1,50 m flexible hose, sliding rail and antilimestone handshower.

031	Хром	Chrome	2.621
149	Finox	Finox	3.407



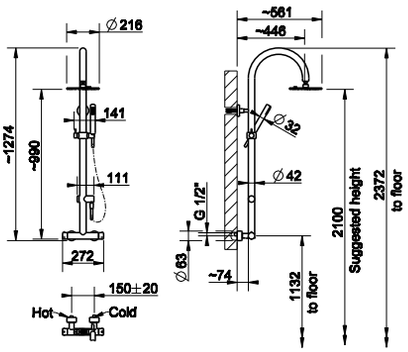

23475

Настенный термостатический смеситель с душевой головкой Ø216 мм, автоматический переключатель ванна-душ, шланг 1,50 м, регулируемая по высоте душевая лейка с защитой от известкового налёта.
Wall-mounted thermostatic mixer with showerhead Ø216 mm, automatic bath/shower diverter, 1,50 m flexible hose, sliding rail and antilimestone handshower.

031	Хром	Chrome	2.504
149	Finox	Finox	3.253



32971

Боковая форсунка.
Lateral body jet.



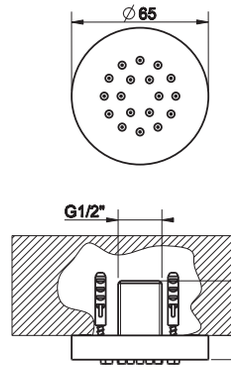

031	Хром	Chrome	249
149	Finox	Finox	360

32985

Встраиваемая часть для поворотной боковой форсунки.
Built-in parts for adjustable lateral body jet.



031	Хром	Chrome	166

32985 + 32982



32982

Внешние части для поворотной боковой встраиваемой форсунки.
External parts for TONDO built-in adjustable lateral body jet.



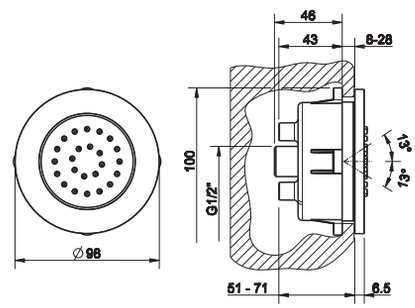

031	Хром	Chrome	331
149	Finox	Finox	470

32977

Боковая форсунка с распылителем TONDO.
TONDO wall-mounted atomizer jet.



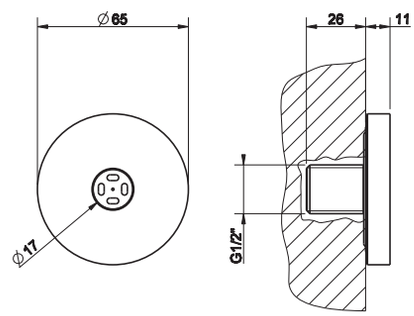

031	Хром	Chrome	215
149	Finox	Finox	276

13375

Регулируемая боковая форсунка.
Adjustable lateral body jet.



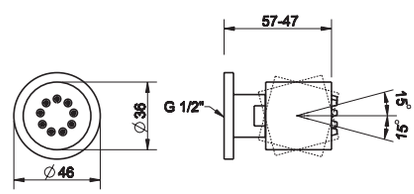

031	Хром	Chrome	176
149	Finox	Finox	227

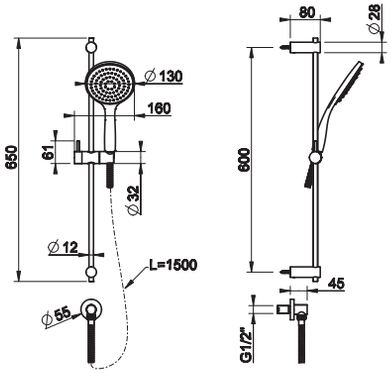

14303

Штанга в комплекте с душевой лейкой с защитой от известкового налёта, шланг 1,50 м, вывод воды из стены.
Sliding rail with antilimestone handshower, 1,50 m flexible hose and water outlet.

031	Хром	Chrome	575



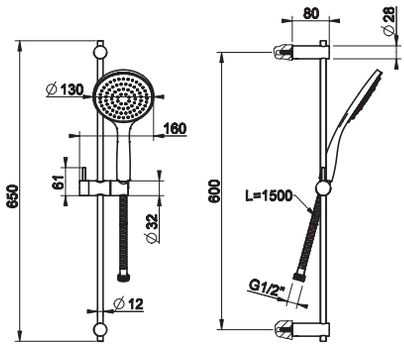

14309

Штанга в комплекте с душевой лейкой с защитой от известкового налёта, шланг 1,50 м.
Sliding rail with antilimestone handshower and 1,50 m flexible hose.

031	Хром	Chrome	467



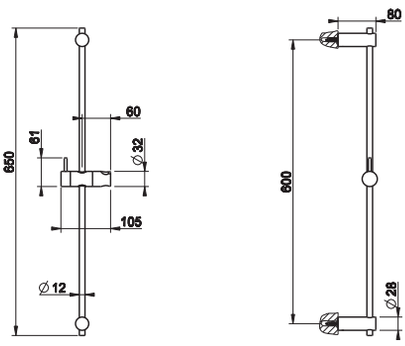

14304

Штанга для душа.
Sliding rail.

031	Хром	Chrome	329



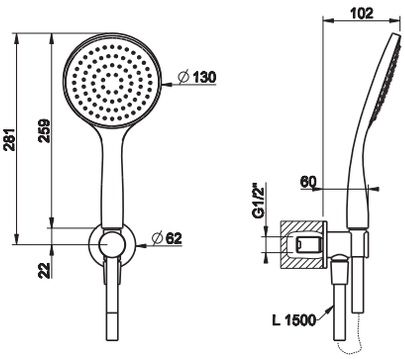

14323

Душевой комплект, состоящий из вывода воды на 1/2”, держателя, шланга 1,50 м и душевой лейки с защитой от известкового налёта.
Shower set composed by 1/2” connection water outlet, shower hook, 1,50 m flexible hose and antilimestone handshower.

031	Хром	Chrome	296
149	Finox	Finox	433



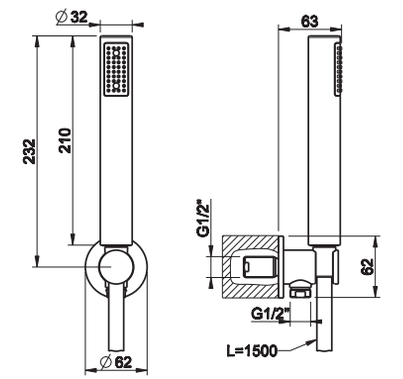

14324

Душевой комплект, состоящий из вывода воды на 1/2”, держателя, шланга 1,50 м и душевой лейки с защитой от известкового налёта.
Shower set made up of 1/2” connection water intake, shower hook, 1,50 m flexible hose and antilimestone handshower.

031	Хром	Chrome	298
149	Finox	Finox	418





29783

Душевая лейка с защитой от известкового налёта.
Antilimestone handshower.

031	Хром	Chrome	111

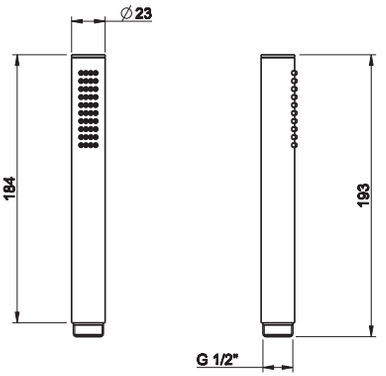



14370

Душевая лейка с защитой от известкового налёта.
Antilimestone handshower.

031	Хром	Chrome	80
149	Finox	Finox	163

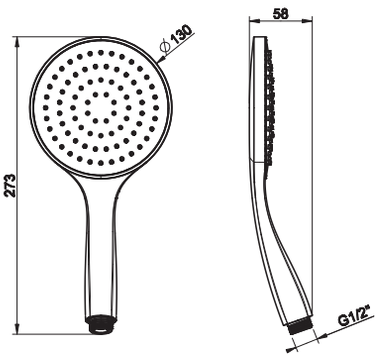



14376

3-позиционная душевая лейка с защитой от известкового налёта.
Three-setting antilimestone handshower.

031	Хром	Chrome	171
149	Finox	Finox	220

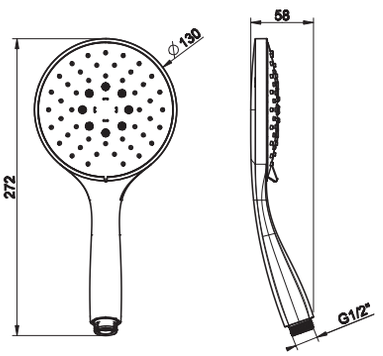



14330

Вывод воды с держателем для душевой лейки на 1/2".
Handshower hook with 1/2" connection water outlet.

031	Хром	Chrome	160
149	Finox	Finox	205

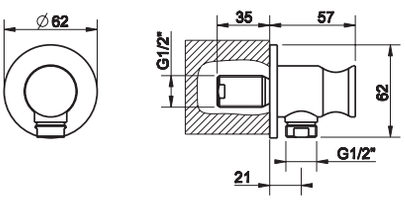

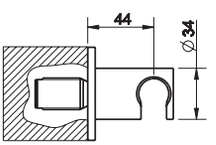



13969

Вывод воды на 1/2".
1/2" connection water outlet.

031	Хром	Chrome	109
149	Finox	Finox	143

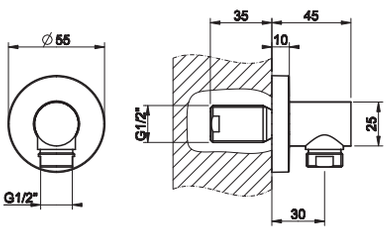

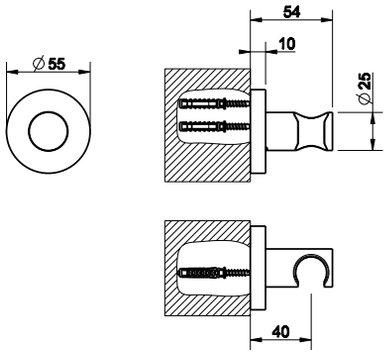

13957

Держатель для душевой лейки неподвижный.
Fixed handshower hook.



031	Хром	Chrome	112
149	Finox	Finox	145

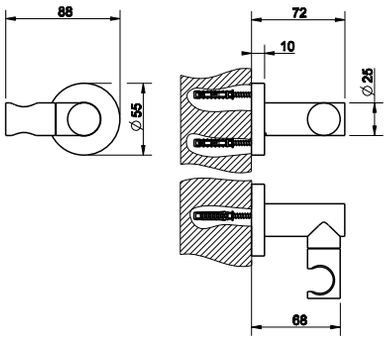

13960

Держатель для душевой лейки поворотный.
Adjustable handshower hook.



031	Хром	Chrome	182
149	Finox	Finox	237

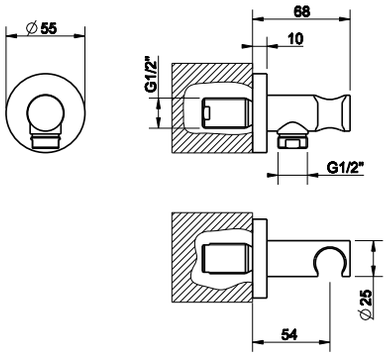

13961

Вывод воды с держателем для душевой лейки на 1/2".
Handshower hook with 1/2" connection water outlet.



031	Хром	Chrome	128
149	Finox	Finox	167

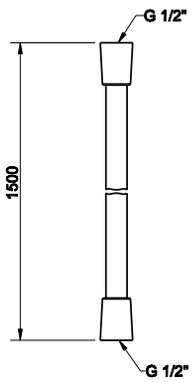

01637

Шланг cromalux для ванны с коническим соединением на 1/2", длина 150 см.
1,50 m Cromalux flexible hose with conic 1/2" connections.



031	Хром	Chrome	56
149	Finox	Finox	66

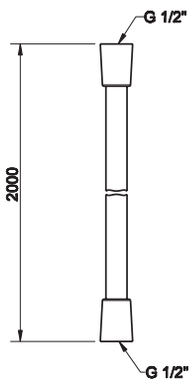

28746

Шланг cromalux для ванны с коническим соединением на 1/2", длина 200 см.
2,00 m Cromalux flexible hose with conic 1/2" connections.



031	Хром	Chrome	70
149	Finox	Finox	82



14328

Держатель с убирающейся душевой лейкой.
Conical shower hook with extractible handshower.

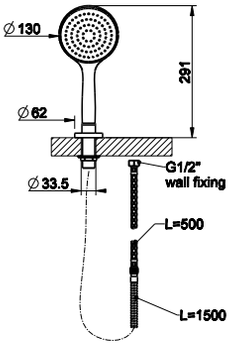

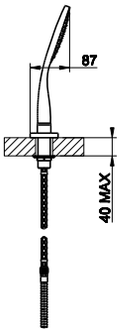

031	Хром	Chrome	227
149	Finox	Finox	296

GESSI



TRASPARENZE - RIFLESSI
accessories



37301

Мыльница настенная, сатинированное стекло.
Satined glass wall-mounted soap holder.

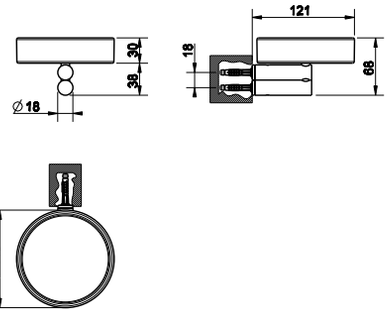

031	Хром	Chrome	163



37307

Стакан настенный, сатинированное стекло.
Wall-mounted tumbler holder with satined glass.

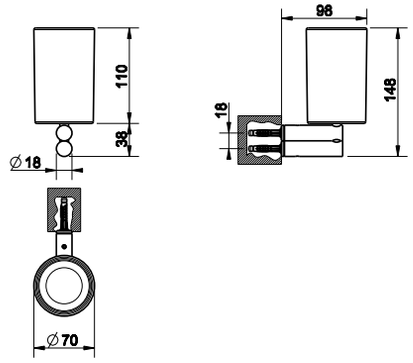

031	Хром	Chrome	175



37313

Дозатор для жидкого мыла настенный, сатинированное стекло.
Wall-mounted soap dispenser with satined glass.

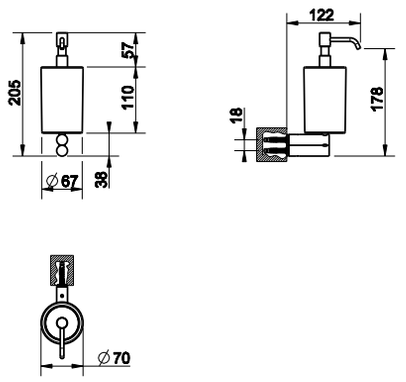

031	Хром	Chrome	307



37319

Ершик настенный, сатинированное стекло.
Satined glass wall-mounted brush holder.

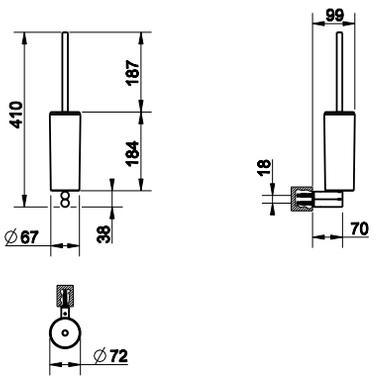

031	Хром	Chrome	247

37325

Мыльница настольная, сатинированное стекло.
Satined glass standing soap holder.



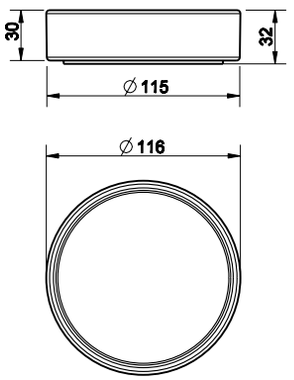

031	Хром	Chrome	94

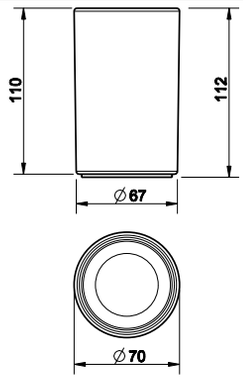

37331

Стакан настольный, сатинированное стекло.
Standing tumbler holder with satined glass.

031	Хром	Chrome	105



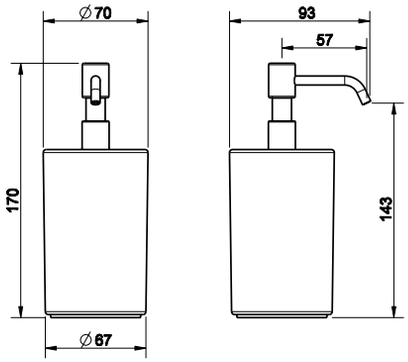

37337

Дозатор для жидкого мыла настольный, сатинированное стекло.
Standing soap dispenser with satined glass.

031	Хром	Chrome	238



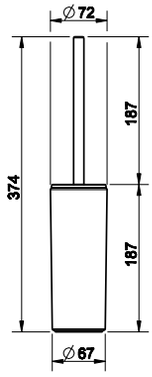

37343

Ершик напольный, сатинированное стекло.
Satined glass standing brush holder.

031	Хром	Chrome	176



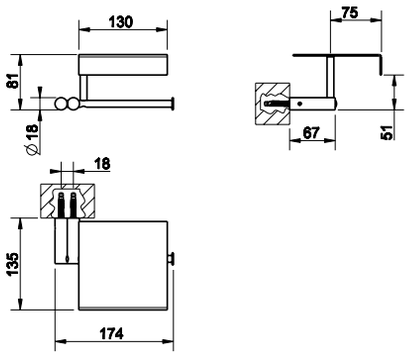

37349

Настенный держатель для туалетной бумаги с крышкой.
Wall-mounted paper roll holder with cover.

031	Хром	Chrome	241



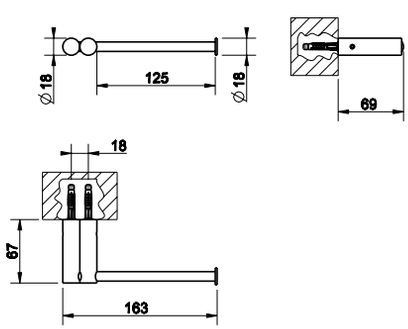

37355

Настенный держатель для туалетной бумаги вертикальный или горизонтальный.
Wall-mounted paper roll holder either vertical or horizontal.

031	Хром	Chrome	155



37397

Полотенцедержатель, 30 см.
30 cm centre distance towel rail.



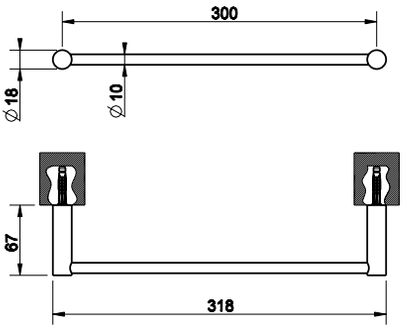

031	Хром	Chrome	216

37400

Полотенцедержатель, 45 см.
45 cm centre distance towel rail.



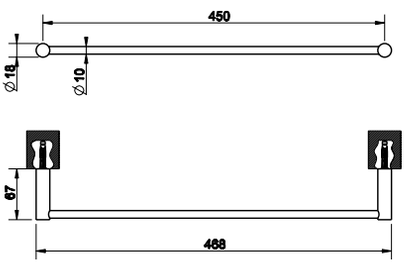

031	Хром	Chrome	227

37403

Полотенцедержатель, 60 см.
60 cm centre distance towel rail.



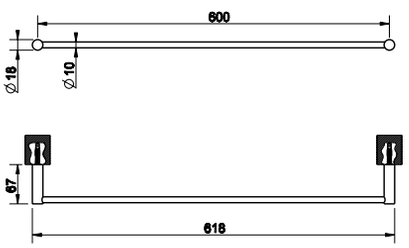

031	Хром	Chrome	238

37409

Полотенцедержатель кольцевой.
Towel ring.



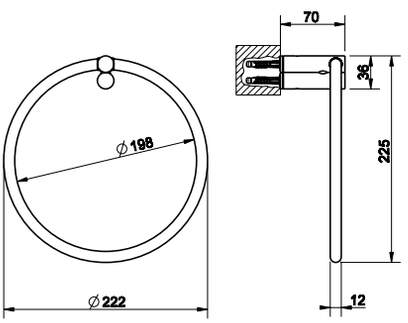

031	Хром	Chrome	168

37421

Крючок настенный.
Wall-mounted robe hook.



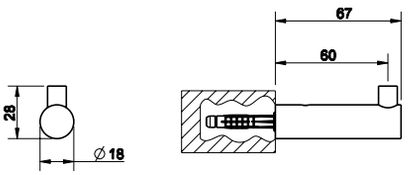

031	Хром	Chrome	122



GESSI®

SENSOR TAPS

30629



Встроенная часть для электронного удаленного управления.
Built-in part for electronic separate control.

031	Хром	Chrome	1.285

30629 + 45125



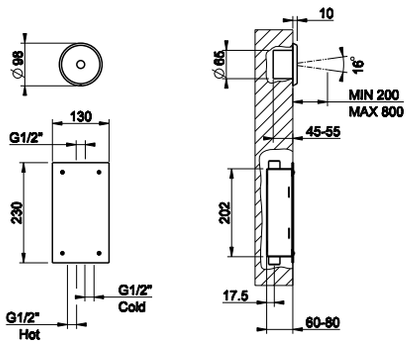

45125



Электронное удаленное управление (открывает воду на 15 секунд)
с кран-фильтром для регулировки температуры и напора воды.
External parts for built-in electronic separate control (running time 15 seconds) with temperature and flow rate setting box.

031	Хром	Chrome	613
149	Finox	Finox	823
706	Black Metal PVD	Black Metal PVD	1.554
279	Белый CN	White CN	732
707	Black Metal Brushed PVD	Black Metal Brushed PVD	1.751

45109



Электронное удаленное управление для настенного излива (открывает воду на 15 секунд), с кран-фильтром для регулировки температуры и напора воды.
Electronic separate control for wall-mounted spouts with running time of 15 seconds with under-basin mixer to regulate flow rate and temperature.

031	Хром	Chrome	727
149	Finox	Finox	945
706	Black Metal PVD	Black Metal PVD	1.076
279	Белый CN	White CN	868
707	Black Metal Brushed PVD	Black Metal Brushed PVD	1.150

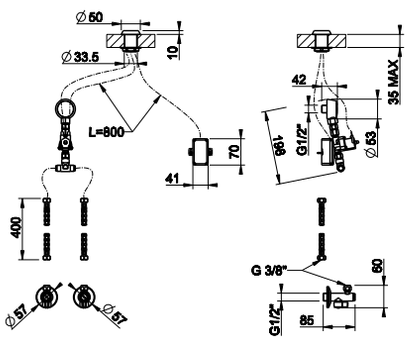

30511



Электронный смеситель для раковины с кран-фильтром для регулировки температуры и напора воды.
Electronic basin mixer with temperature and water flow rate adjustment through under-basin control.

031	Хром	Chrome	1.068
149	Finox	Finox	1.255
279	Белый CN	White CN	1.243
299	Черный XL	Black XL	1.243

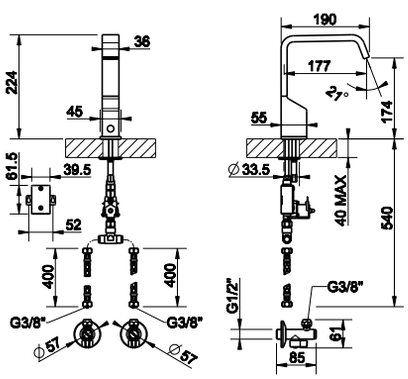

30501



Электронный смеситель для раковины с кран-фильтром для регулировки температуры и напора воды.
Electronic basin mixer with temperature and water flow rate adjustment through under-basin control.

031	Хром	Chrome	941
149	Finox	Finox	1.086
706	Black Metal PVD	Black Metal PVD	1.179
299	Черный XL	Black XL	1.038
707	Black Metal Brushed PVD	Black Metal Brushed PVD	1.198

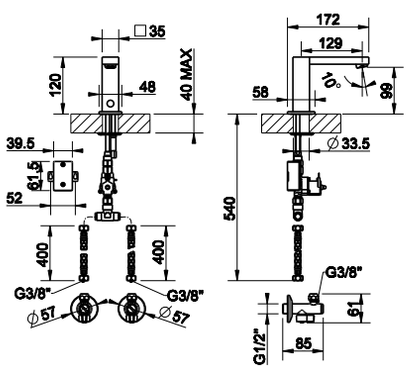

30521

Электронный смеситель для раковины с кран-фильтром для регулировки температуры и напора воды.
Electronic basin mixer with temperature and water flow rate adjustment through under-basin control.

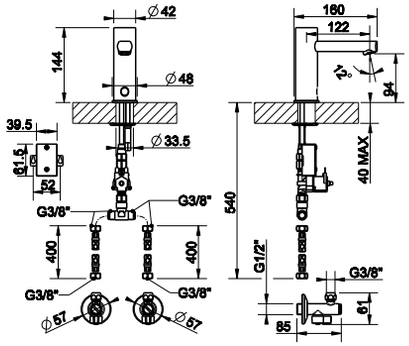



031	Хром	Chrome	655
149	Finox	Finox	720

30541

Электронный смеситель для раковины с кран-фильтром для регулировки температуры и напора воды.
Electronic basin mixer with temperature and water flow rate adjustment through under-basin control.

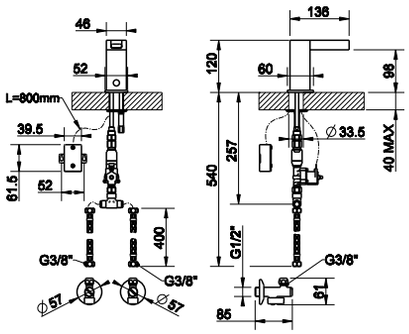



031	Хром	Chrome	1.085

30542

Электронный смеситель для раковины с диодной подсветкой, меняющей цвет в зависимости от температуры воды, с кран-фильтром для регулировки температуры и напора воды.
Electronic basin mixer with led changing colour according to the temperature of water. Temperature and water flow rate adjustment through under basin control.

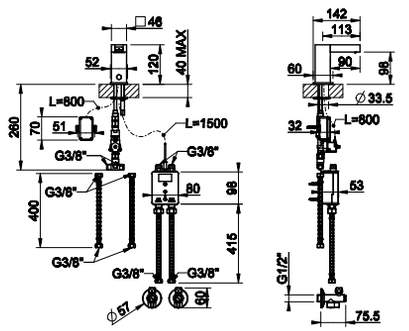



031	Хром	Chrome	2.077

30629 + 30619



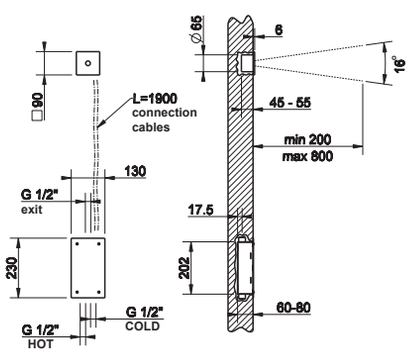

30629

Встроенная часть для электронного удаленного управления.
Built-in part for electronic separate control.



031	Хром	Chrome	1.285

30619

Внешние части для электронного удаленного управления для настольного излива (открывает воду на 15 секунд) с кран-фильтром для регулировки температуры и напора воды.
External parts for built-in electronic separate control (running time 15 seconds) with temperature and flow rate setting box.



031	Хром	Chrome	582
149	Finox	Finox	782
706	Black Metal PVD	Black Metal PVD	1.145
707	Black Metal Brushed PVD	Black Metal Brushed PVD	1.260



30601

Электронное удаленное управление для настольного излива (продолжительность периода отрытой воды 15 секунд) с кран-фильтром для регулировки температуры и напора воды.
Electronic separate control for counter spout (running time 15 seconds) with under-basin mixer to regulate flow rate and temperature.

031	Хром	Chrome	701
149	Finox	Finox	770
706	Black Metal PVD	Black Metal PVD	914
707	Black Metal Brushed PVD	Black Metal Brushed PVD	984

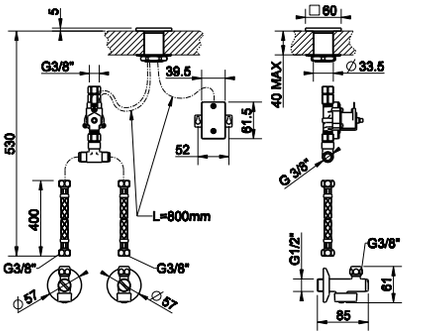



30603

Электронное удаленное управление для настольного излива (индивидуальное время открытия воды по запросу мин. 5 сек., макс. 240 сек.) с кран-фильтром для регулировки температуры и напора воды.
Electronic separate control for counter spout (running time to be specified on the order, min 5 max 240 seconds) with underbasin mixer to regulate flow rate and temperature.

031	Хром	Chrome	737
149	Finox	Finox	809
706	Black Metal PVD	Black Metal PVD	962
707	Black Metal Brushed PVD	Black Metal Brushed PVD	1.035



30602

Электронное удаленное управление для напольного, настенного и потолочного излива (продолжительность периода отрытой воды 15 секунд), с кран-фильтром для регулировки температуры и напора воды.
Electronic separate control for freestanding, wall-mounted and ceiling-mounted spouts (running time 15 seconds) with underbasin mixer to regulate flow rate and temperature.

031	Хром	Chrome	761
149	Finox	Finox	831
706	Black Metal PVD	Black Metal PVD	990
707	Black Metal Brushed PVD	Black Metal Brushed PVD	1.067

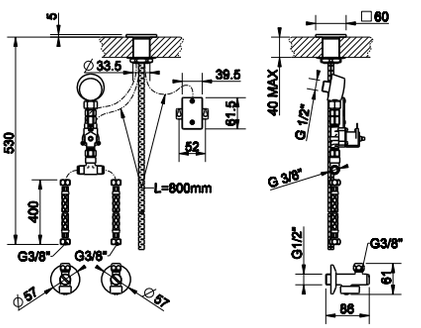



30604

Электронное удаленное управление для напольного, настенного и потолочного излива (индивидуальное время открытия воды по запросу мин. 5 сек., макс. 240 сек.) с кран-фильтром для регулировки температуры и напора воды.
Electronic separate control for freestanding, wall-mounted and ceiling-mounted spouts (running time to be specified on the order, min 5 max 240 seconds) with under-basin mixer to regulate flow rate and temperature.

031	Хром	Chrome	800
149	Finox	Finox	872
706	Black Metal PVD	Black Metal PVD	1.043
707	Black Metal Brushed PVD	Black Metal Brushed PVD	1.123



30622

Электронное удаленное управление для настенного излива (продолжительность периода отрытой воды 15 секунд), с кран-фильтром для регулировки температуры и напора воды.
Electronic separate control for wall-mounted spout (running time 15 seconds) with under-basin mixer to regulate flow rate and temperature.

031	Хром	Chrome	711
149	Finox	Finox	776

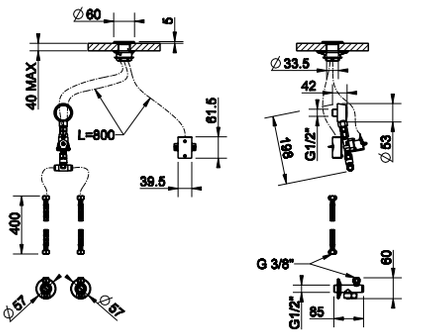

30624

Электронное удаленное управление для настенного излива (индивидуальное время открытия воды по запросу, мин 5 макс 240 сек), с кран-фильтром для регулировки температуры и напора воды.
Electronic separate control for counter spout (running time to be specified on the order, min 5 max 240 seconds) with underbasin mixer to regulate flow rate and temperature.



031	Хром	Chrome	**747**
149	Finox	Finox	**815**

30629



Встроенная часть для электронного удаленного управления.
Built-in part for electronic separate control.

031	Хром	Chrome	1.285

30629 + 33725



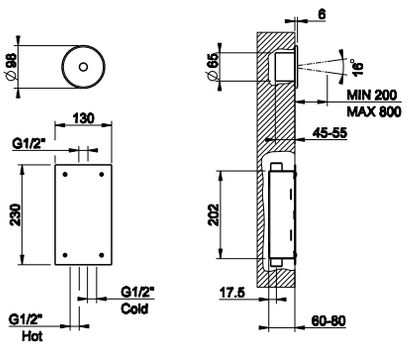

33725



Внешняя часть электронного удаленного управления для настольного излива (открывает воду на 15 секунд) с кран-фильтром для регулировки температуры и напора воды.
External parts for built-in electronic separate control (running time 15 seconds) with temperature and flow rate setting box.

031	Хром	Chrome	582
147	Хром шлифованный	Brushed chrome	782
279	Белый CN	White CN	719
299	Черный XL	Black XL	719

33709



Электронное удаленное управление для настенного или потолочного излива, время подачи воды - 15 сек (±20%). Обязательна установка кран-фильтра для регулировки температуры и напора.
Electronic separate control for wall-mounted and ceiling-mounted spouts with water time of 15 seconds (±20%). Compulsory installation with under washbasin mixer to regulate flow rate and temperature.

031	Хром	Chrome	690
147	Хром шлифованный	Brushed chrome	897
279	Белый CN	White CN	867
299	Черный XL	Black XL	867

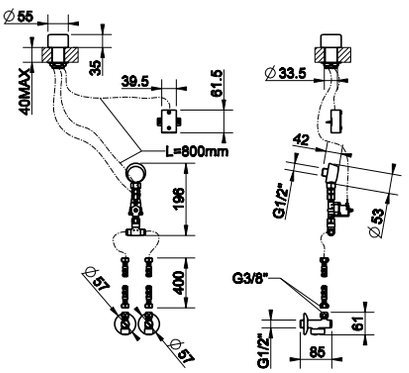

29131



Источник питания для дистанционного управления, альтернатива батарейке, поставляемой в стандартной версии.
Power supplier for separate control as an alternative to the battery supplied in the standard version.

031	Хром	Chrome	219

BATHTUB · SANITARY WARE
WASHBASINS · MIRRORS

Caratteristiche Tecniche/Technical Features___ p. 684
Vasche/Bathtubs_____ p. 698
Sanitari/Sanitary Ware_____ p. 706
Lavabi/Washbasins_____ p. 710
Specchi/Mirrors_____ p. 731
Accessori/Accessories_____ p. 734
Abbinamenti/Drain Matchings_____ p. 740





Cristalplant® RAL Colour

Материал “Solid Surface” с внешней окраской, белый матовый + индивидуальная окраска, Made in Italy
Solid Surface Material with external laquering, Matt White + Custom Colour, Made in Italy

Cristalplant® это композитный материал с улучшенными техническими характеристиками, невпитывающий, гипоаллергенный и не токсичный, на 100% подлежащий вторичной переработке, огнестойкий, гигиеничный, прочный и приятный на ощупь, благодаря бархатистой поверхности, похожей на натуральный камень. Для удаления пятен и других загрязнений достаточно использовать воду и общедоступные чистящие средства с абразивной губкой; очистка окрашенной внешней поверхности производится при помощи воды и ткани из микрофибры.
Lacquered Cristalplant® is a unique, technologically advanced composite material, non-absorbent, hypoallergenic and non-toxic, 100% recyclable, fireproof, hygienic, durable and pleasant-touching, thanks to its velvety texture, similar to natural stone. It is enough to clean Cristalplant® with soapy water or with household detergents (even abrasive) in order to remove the majority of stains and dirt from the surface; for the external lacquering, we suggest to clean it with water and a microfiber cloth.

ТЕХНИЧЕСКИЕ ХАРАКТЕРИСТИКИ:

ДИЗАЙН:
- позволяет изготовить продукцию таких форм и размеров, которые невозможно реализовать из обычного санфянса (например, отдельностоящие ванны и раковины)
- приятен на ощупь благодаря бархатистой поверхности, похожей на натуральный камень
- возможна внешняя окраска поверхности в любом цвете RAL по желанию клиента

КАЧЕСТВО:
- экологичный материал, полностью подлежащий вторичной переработке
- материал очень похожий на Corian, но с улучшенныйми характеристиками
- внешняя окраска «RAL Colour» осуществляется вручную с использованием высококачественных красящих средств
- внешняя поверхность покрывается прозрачным защитным слоем, который не только защищает окраску, но и придает поверхности приятный тактильный эффект
- внешняя поверхность является, в любом случае, достаточно деликатной и требует повышенного внимания к уходу
- не желтеет, устойчив к воздействию солнечных лучей
- хорошая устойчивость к царапинам (1,6 N), в соответствии с нормативой UNI 9428: 1989
- 100% Итальянский патент, 100% Made in Italy

УХОД:
- возможен ежедневный уход с использованием неагрессивных моющих средств и деликатных чистящих тканей
- использование абразивных моюших средств на внешней поверхности может нарушить целостность эксклюзивной внешней отделки
- наличие глубоких царапин требует восстановления внешней окраски

TECHNICAL FEATURES:

DESIGN:
- It allows the creation of products with shapes and dimensions unconceivable for sanitary ceramic (e.g. free-standing bathtubs and washbasins)
- Pleasant to touch thanks to its velvet finish, similar to natural stone, it presents an external surface which is customizable with colours on request
- It can be externally lacquered in any RAL colour

QUALITY:
- ECO material, fully recyclable
- Material very similar to Corian, but with better technical performances
- The external “RAL Colour” finish is handmade, using a primer and a high quality paint
- The entire external surface is coated with an invisible layer which protects the exclusive underlying paint and gives it a pleasant tactile effect
- This special exterior finish is still delicate and requires more attention than a standard product
- It does not turn yellow and optimally withstands the sun
- Good resistance to scratches (1.6 N), in agreement with the UNI 9428:1989
- 100% Italian Patent and 100% Made in Italy

CARE & MAINTENANCE:
- It can be daily cleaned with a soft cloth and non-aggressive products
- The use of abrasive products, solvents or aggressive agents on the external painted surface may compromise the integrity of the exclusive exterior paint
- Accidental deep scratches may require the restoration of the lacquering of the surface



Cristalplant®

Материал “Solid Surface”, белый матовый, Made in Italy
Solid Surface Material, Matt White, Made in Italy



Cristalplant® - это композитный материал с улучшенными техническими характеристиками, невпитывающий, гипоаллергенный и не токсичный, на 100% подлежащий вторичной переработке, огнестойкий, гигиеничный, прочный и приятный на ощупь, благодаря бархатистой поверхности, похожей на натуральный камень. Для удаления пятен и других загрязнений достаточно использовать воду и общедоступные чистящие средства с абразивной губкой.
Cristalplant® is a unique, technologically advanced composite material, non-absorbent, hypoallergenic and non-toxic, 100% recyclable, fireproof, hygienic, durable and pleasant-touching, easy on the hands for its velvety texture, similar to natural stone. It is enough to clean Cristalplant® with soapy water or household detergents (even abrasive) in order to remove the majority of stains and dirt from the surface.

ТЕХНИЧЕСКИЕ ХАРАКТЕРИСТИКИ:

ДИЗАЙН:
- позволяет изготовить продукцию таких форм и размеров, которые невозможно реализовать из обычного санфянса (например, отдельностоящие ванны и раковины)
- приятен на ощупь благодаря бархатистой поверхности, похожей на натуральный камень
- возможна резка и соединение (без видимых швов), что позволяет реализовать размеры под заказ
- отверстие слива-перелива врезано в стенку ванной или раковины

КАЧЕСТВО:
- экологичный материал, полностью подлежащий вторичной переработке
- материал очень похожий на Corian, но с улучшенныйми характеристиками
- невпитывающий
- устойчивый к внешним воздействиям
- не желтеет, устойчив к воздействию солнечных лучей
- огнестойкий (Класс 1)
- жароустойчивость до 140° C
- особый состав и технология производства, соответствующие европейским нормам
- 100% Итальянский патент, 100% Made in Italy

УХОД:
- возможен ежедневный уход с использованием общедоступных чистящих средств, даже абразивных
- подпалины и трудновыводимые пятна можно легко удалить при помощи самой обычной абразивной губки
- легко удаляются возможные царапины, даже глубокие

TECHNICAL FEATURES:

DESIGN:
- It allows the creation of products with shapes and dimensions unfit for sanitary ceramic (e.g. freestanding bathtubs and washbasins)
- Pleasant to touch due to its velvet finish, similar to natural stone
- Pieces can be split and invisibly joint, allowing customization
- Integrated slot overflow in the thickness of the washbasin or bathtub

QUALITY:
- ECO material, fully recyclable
- Material very similar to Corian, but with better technical performances
- Does not absorb
- Shock resistant
- Does not turn yellow and optimally stands the sun
- Fireproof (Class 1)
- Resistant to intense heat up to 140°C
- Specific formulation and productive technology, exceeding restrictive European regulations for bathroom furniture (e.g. bathtubs and washbasins)
- 100% Italian Patent and 100% Made in Italy

CARE & MAINTENANCE:
- Clean daily with standard products, even abrasive products
- Burns and stubborn stains can be removed with a standard abrasive sponge (e.g. Scotch Brite)
- External scratches, even deep ones, can be easily removed


GESSI



Ceramilux®

Материал “Gel Coat”, белый глянцевый, Made in Italy
Gel Coat Material, Gloss White, Made in Italy

Ceramilux® это композитный материал с улучшенными техническими характеристиками, невпитывающий, гипоаллергенный и нетоскичный, полнростью подлежащий вторичной переработке, огнестойкий, гигиеничный, прочный и приятный на ощупь благодаря своей отделке похожей на санфаянс. Для удаления пятен и загрязнений с поверхности достаточно использовать воду и общедоступные моющие средства с неабразивной губкой.
Ceramilux®, is a unique, technologically advanced composite material, non-absorbent, hypoallergenic and non-toxic, 100% recyclable, fireproof, hygienic, durable and pleasant-touching, easy on the hands for its texture, similar to sanitary ceramic. It is enough to clean Ceramilux® with soapy water or household detergents (not abrasive) in order to remove the majority of stains and dirt from the surface.

ТЕХНИЧЕСКИЕ ХАРАКТЕРИСТИКИ:

ДИЗАЙН:
- позволяет изготовить продукцию таких форм и размеров, которые невозможно реализовать из обычного санфянса (например, отдельностоящие ванны и раковины)
- приятен на ощупь благодаря глянцевой поверхности, похожей на санфаянс
- возможна резка и соединение (без видимых швов), что позволяет реализовать размеры под заказ
- отверстие слива-перелива врезано в стенку ванной или раковины

КАЧЕСТВО:
- экологичный материал, полностью подлежащий вторичной переработке
- материал, покрытый плотным прочным защитным слоем
- невпитывающий и устойчивый к пятнам
- устойчивый к внешним воздействиям
- не желтеет, устойчив к воздействию солнечных лучей
- огнестойкий (Класс 1)
- жароустойчивость до 120° С
- особый состав и технология производства, соответствующие европейским нормам
- 100% Итальянский патент, 100% Made in Italy

УХОД:
- возможен ежедневный уход с использованием общедоступных чистящих средств, неабразивных
- небольшие поверхностный царапины могут быть с легкостью удалены, для более глубоких повреждений необходимо профессиональное восстановление материала

TECHNICAL FEATURES:

DESIGN:
- It allows the creation of products with shapes and sizes unfit for sanitary ceramic (e.g. freestanding bathtubs and washbasins)
- Beautifully shiny and white, looks like traditional ceramic, through it’s glossy finish
- Can be cut and invisibly joint, allowing customization
Integrated slot overflow in the thickness of the washbasin or bathtub

QUALITY:
- ECO material, fully recyclable
- Material with thick and resistant glossy gel-coat
- Does not absorb or stain
- Does not turn yellow and optimally stands the sun
- Fireproof (1 Class)
- Resistant to intense heat up to 120°C
- Specific formulation and productive technology, satisfying and exceeding the restrictive European regulations for bathroom furniture (e.g. bathtubs and washbasins)
- 100% Italian Patent and 100% Made in Italy

CARE & MAINTENANCE:
- Clean daily with standard non-abrasive products
- Eventual surface scratches can be removed easily, while the thickest ones need a suitable reparation





САНФАЯНС / *Sanitary Ceramic*

Vitreous China & Fireclay, белый глянцевый, Made in Italy
Vitreous China & Fireclay, Gloss White, Made in Italy

Санфаянс – это натуральный материал, изготовленный с использованием воды и глины, очень гигиеничный, покрытый высокоустойчивой эмалью, который гарантирует лучшие характеристики по сравнению с любым другим материалом некерамической основы. Уход осуществляется с помощью воды и общедоступных моющих средств с использованием чистящей губки, даже слегка абразивной, для удаления пятен и загрязнений с поверхности.
The sanitary ceramic is a natural material, made by water and clay, used for centuries. It is a extremely hygienic material, endowed with an ultra-resistant glaze that provides better performances than any other non-ceramic material. It is enough to clean it with soapy water or household detergents (even abrasive) in order to remove stains and dirt from the surface.

ТЕХНИЧЕСКИЕ ХАРАКТЕРИСТИКИ:

ДИЗАЙН:
- позволяет реализовывать продукцию высокого дизайна (например, унитазы и биде), которые в соответствии с санитарными нормами не могут быть реализованы из других материалов
- поверхность, покрытая эмалью, гигиеничная и приятная на ощупь
- традиционно самый популярный материал для изготовления продукции для ванной комнаты
- слив-перелив интегрирован в стенку раковины

КАЧЕСТВО:
- керамика – это натуральный материал, изготовленный с использованием воды и глины.
- материал, покрытый высокоустойчивой эмалью, который гарантирует лучшие характеристики по сравнению с любым другим материалом не керамической основы
- не впитывает и не покрывается пятнами
- устойчив к царапинам и износу
- неповторимые блеск и чистота, характерные для традиционного итальянского производства
- не желтеет, праткически вечный материал
- устойчив к высоким температурам и подпалинам
- 100% сделано в Италии

УХОД:
- возможен ежедневный уход с использованием общедоступных чистящих средств, даже слегка абразивных
- даже самые устойчивые пятна можно легко вывести общедоступными чистящими средствами.

TECHNICAL FEATURES:

DESIGN:
- It allows the creation of products of great design (e.g. toilets and bidets), bound by restrictive regulations, which can not be made of other materials
- Nicely smooth and hygienic glazed surface
- It is traditionally the most valued material because of its funcionality in the bathroom
- Overflow integrated in the thickness of the washbasin

QUALITY:
- Ceramic is in itself a natural product, made with clay and water and used for centuries
- Material with ultra-resistant glaze, ensuring better performance than anyother non-ceramic material
- It does not absord and does not stain
- Resistant to scratches and abrasion
- Still unmatched shining and purity, typical of Italian production
- It does not turn yellow, it is practically an eternal material
- Resistant to intense heat and burns
- 100% Made in Italy

CARE & MAINTENANCE:
- Clean daily with non-aggressive products and delicate clothes
- Also the most stubborn stains can be easily removed with the use of the most common products





Gres

Gres полуматовый, Белый/Черный Gessi, Made in Italy
Semi-Opaque Gres, White/Black Gessi, Made in Italy

Керамогранит Gres – это натуральный материал, изготовленный с использованием воды и глины, очень гигиеничный, покрытый высокоустойчивой эмалью, который гарантирует лучшие характеристики по сравнению с любым другим материалом некерамической основы. Уход осуществляется с помощью воды и общедоступных моющих средств с использованием чистящей губки, даже слегка абразивной, для удаления пятен и загрязнений с поверхности.
Gres is a natural material, made by water and clay, used for centuries. It is a extremely hygienic material, endowed with an ultra-resistant glaze that provides better performance than any other non-ceramic material. It is enough to clean it with soapy water or household detergents (even abrasive) in order to remove stains and dirt from the surface.

ТЕХНИЧЕСКИЕ ХАРАКТЕРИСТИКИ:

ДИЗАЙН:
- позволяет реализовывать продукцию высокого дизайна, характеризующуюся очень тонкими краями и специальными отделками
- поверхность, покрытая эмалью, полуматовая в эксклюзивных цветах Gessi, приятная на ощупь
- традиционно самый популярный материал для изготовления продукции для ванной комнаты

КАЧЕСТВО:
- Керамогранит Gres – это натуральный материал, изготовленный с использованием воды и глины.
- материал, покрытый высокоустойчивой эмалью, который гарантирует лучшие характеристики по сравнению с любым другим материалом не керамической основы
- не впитывает и не покрывается пятнами
- устойчив к царапинам и износу
- неповторимые блеск и чистота, характерные для традиционного итальянского производства
- не желтеет, праткически вечный материал
- устойчив к высоким температурам и подпалинам
- 100% сделано в Италии

УХОД:
- возможен ежедневный уход с использованием общедоступных чистящих средств, даже слегка абразивных
- даже самые устойчивые пятна можно легко вывести общедоступными чистящими средствами.

TECHNICAL FEATURES:

DESIGN:
- It allows the creation of products of great design, characterized by very thin edges and special surface finishes
- Semi-opaque glazed surface with exclusive Gessi colours, pleasant to touch
- Like sanitary ceramic, gres is a material traditionally valued for its technical performances

QUALITY:
- The Gres is in itself a natural product, made with clay and water and used since centuries
- Material with ultra-resistant glaze, ensuring better performance than anyother non-ceramic material
- Does not absorb or stain
- Resistant to scratches and abrasion
- Still unmatched shining and purity, typical of Italian production
- Does not deteriorate over time, it is practically an eternal material
- Resistant to intense heat and burns
- 100% Made in Italy

CARE & MAINTENANCE:
- Clean daily with non-aggressive products and delicate clothes
- Also the most stubborn stains can be easily removed with the use of the most common products





Gres Platino

Gres Platino, глянцевый платиновый, Made in Italy
Gres Platinum, Bright Platinum, Made in Italy

Керамогранит Gres – это натуральный материал, изготовленный с использованием воды и глины. Настоящая платиновая отделка выполняется вручную, путем нанесения двойного слоя краски, поверхность обрабатывается тончайшим слоем нано-молекулярного силикона для защиты ценной отделки.
Уход осуществляется при помощи воды и мягкой ткани из микрофибры.

Gres is a natural material, made by water and clay, used for centuries. The true platinum finishing is varnished by hand, using two layers of paint and the surface is then coated by an invisible nano-molecular silicone layer that protects the precious finishing. For daily cleaning is necessary to clean with water and a microfiber cloth.

ТЕХНИЧЕСКИЕ ХАРАКТЕРИСТИКИ:

ДИЗАЙН:
- позволяет реализовывать продукцию высокого дизайна, характеризующуюся очень тонкими краями и специальными отделками
- поверхность, покрытая эмалью, глянцевая, отделка их настоящей платины 18 карат
- эксклюзивный дизайн и платиновая отделка превращают руковину в настоящее ювелирное изделие

КАЧЕСТВО:
- Керамогранит Gres – это натуральный материал, изготовленный с использованием воды и глины.
- настоящая платиновая отделка реализуется вручную с нанесением двух слоев краски
- после нанесения краски раковины помещаются в печь для закрепления отделки
- вся поверхность покрывается прозрачным нано-молекулярным силиконовым слоем
- неповторимые блеск и чистота, характерные для традиционного итальянского производства
- не желтеет, праткически вечный материал
- устойчив к высоким температурам и подпалинам
- 100% сделано в Италии

УХОД:
- возможен ежедневный уход с использованием неагрессивных моющих средств и деликатных тканей
- использование абразивных средств может нарушить целостность платиновой отделки

TECHNICAL FEATURES:

DESIGN:
- It allows the creation of products of great design, characterized by very thin edges and special surface finishes
- Gloss glazed surface, coated with a unique varnishing made of true platinum (18 carat)
- The exclusive design and the platinum finish transform the washbasin in a true jewel-sculpture

QUALITY:
- The gres is in itself a natural product, made with clay and water and used for centuries
- The platinum finish is applied by hand, using two coats of paint brush
- The pieces are then fired in the kiln to fix the finishing
- Finally, the entire surface is coated with an invisible nano-molecular silicone layer that protects the precious finish
- The special finish is evenly delicate and requires more attention than a standard product
- The finish preserves the intrinsic characteristics of platinum, does not oxidize and remains shiny
- 100% Made in Italy

CARE & MAINTENANCE:
- Clean daily with non-aggressive products and delicate clothes
- The use of abrasive, aggressive products or solvents, can compromise the integrity of the precius platinum coating





Structural®

Улучшенная полиуретановая смола, полуматовая, Made in Italy
Advanced Poliurethane Resins, semi-opaque, Made in Italy

Structural® - это материал из технологически улучшенной полиуретановой смолы, водонепроницаемый, не подверженный воздействию влажности и плесени, огнестойкий, гигиеничный, прочный и приятный на ощупь, схожий с отделками раковин. Для удаления пятен и загрязнений с поверхности достаточно использовать мыльный раствор или общедоступные неабразивные моющие средства.

Structural® is a technologically advanced Poliurethane resin, waterproof, not attachable by moisture and mold, fireproof, hygienic, durable and pleasant-touching. Its finishing matches washbasins. It is enough to clean Structural® with soapy water or household detergents (not abrasive) in order to remove of stains and dirt from the surface.

ТЕХНИЧЕСКИЕ ХАРАКТЕРИСТИКИ:

ДИЗАЙН:
- позволяет реализовывать продукцию форм и размеров, нехарактерных для обычного дерева или других пластиковых материалов (напр. зеркала, аксессуары, и т.д.)
- приятен на ощупь и схож с отделкой раковин
- легкий и в то же время очень прочный, идеален для продукции с установкой на стену

КАЧЕСТВО:
- подходит для использования во влажной среде, такой как ванная комната, спа, хаммам.
- устойчивый к внешним воздействием
- не желтеет
- огнеустойчивый (Класс B2)
- жароустойчивость до 140° C
- 100% Итальянский патент, 100% Made in Italy

УХОД:
- возможен ежедневный уход с использованием общедоступных моющих средств, неабразивных
- использование абразивных средств может нарушить целостность внешней отделки

ПРЕИМУЩЕСТВА ПО СРАВНЕНИЮ С ДЕРЕВОМ ИЛИ ДВП:
- зеркала с рамой из дерева или двп после пребывания во влажной среде покрываются трещинами, набухают и уже через некоторое время требуют замены.
Зеркала Gessi сохраняют свой первоначальный вид даже по истечении долгого времени.

TECHNICAL FEATURES:

DESIGN:
- It allows the creation of products with shapes and sizes unfit for wood or other plastics (e.g. mirrors, accessories)
- Pleasent to touch, due to its matching finish with washbsins.
- Light and very resistant at the same time, it is ideal for all the products that needing wall-hung installation

QUALITY:
- Specific for wet environment, such as nautics and bathrooms (spa, hammam, and outdoor)
- Shock resistant
- Does not turn yellow and optimally stands the sun
- Fireproof (B2 Class)
- Resistant to intense heat up to 140°C
- 100% Italian Patent and 100% Made in Italy

CARE & MAINTENANCE:
- Clean dealy with standard non-abrasive products
- The use of abrasive and aggressive products or solvents may damage the surface varnishing

ADVANTAGES OVER WOOD OR MDF:
- After short staying in wet environments like bathroom, wood or mdf mirrors crack, swell and require replacement. Gessi mirrors maintain their premium features in the time

46715

Отдельностоящая ванна из материала Cristalplant (белый матовый) со сливом. Удостоверьтесь, что грузоподъемность плиты перекрытия соответствует спецификациям.
Freestanding bathtub, matt white Cristalplant® (matt white). Waste included. ***Please check if the capacity load of the slab is in conformity with the specifications.***



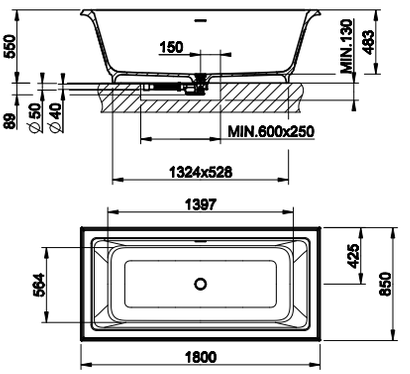

521	Cristalplant	Cristalplant	11.647

46717

Отдельностоящая ванна из материала Cristalplant (белый матовый) со сливом. Возможна окраска внешней поверхности ванны и установка смесителя на борт ванны. Удостоверьтесь, что грузоподъемность плиты перекрытия соответствует спец ификациям.
Freestanding bathtub in Cristalplant® (matt white). External lacquering. Possible tap mounting on the ledge. Waste included. ***Please check if the capacity load of the slab is in conformity with the specifications.***



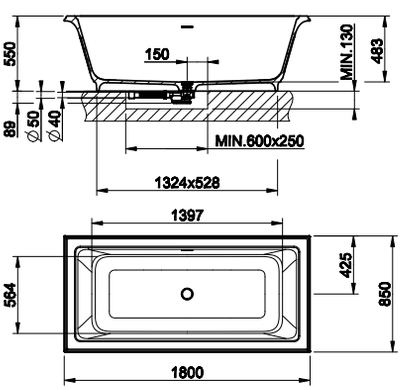

XXX	Cristalplant RAL Colour - codice RAL a richiesta/ custom RAL code on request	13.096

ТЕХНИЧЕСКИЕ ХАРАКТЕРИСТИКИ / TECHNICAL DATA
art_**46715/46717**

Вес / Weight	150 Kg
Вместимость до уровня перелива / Overflow Water capacity	ca. 325 l
Слив воды через переливное отверстие Discharge of overflow	30 l/min
Слив воды через сточное отверстие / Discharge of drain	60 l/min
Время наполнения до уровня перелива / Filling time	16 min con 20 l/min *16 min at 20 l/min*

45925

Отдельностоящая ванна из материала Cristalplant (белый матовый) со сливом. Удостоверьтесь, что грузоподъемность плиты перекрытия соответствует спецификациям.
Freestanding bathtub, matt white Cristalplant® (matt white). Waste included. ***Please check if the capacity load of the slab is in conformity with the specifications.***

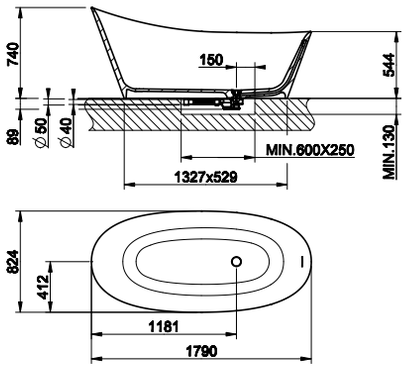



521	Cristalplant	Cristalplant	11.577

45923

Отдельностоящая ванна из материала Cristalplant (белый матовый) со сливом. Возможна окраска внешней поверхности ванны и установка смесителя на борт ванны. Удостоверьтесь, что грузоподъемность плиты перекрытия соответствует спец ификациям.
Freestanding bathtub in Cristalplant® (matt white). External lacquering. Possible tap mounting on the ledge. Waste included. ***Please check if the capacity load of the slab is in conformity with the specifications.***

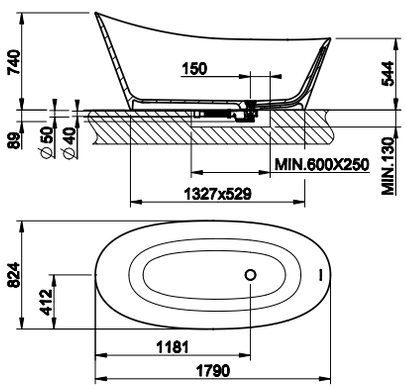



XXX	Cristalplant RAL Colour - codice RAL a richiesta/ custom RAL code on request		13.027

ТЕХНИЧЕСКИЕ ХАРАКТЕРИСТИКИ / TECHNICAL DATA
art_**45925/45923**

Вес / Weight	150 Kg
Вместимость до уровня перелива / Overflow Water capacity	ca. 250 l
Слив воды через переливное отверстие Discharge of overflow	30 l/min
Слив воды через сточное отверстие / Discharge of drain	60 l/min
Время наполнения до уровня перелива / Filling time	13 min con 20 l/min *13 min at 20 l/min*

39105

Отдельностоящая ванна из материала CRISTALPLANT (цвет белый матовый).
Удостоверьтесь, что грузоподъемность плиты перекрытия соответствует спецификациям.
Freestanding bath tub, matt white Cristalplant® (matt white).
Please check if the capacity load of the slab is in conformity with the specifications.



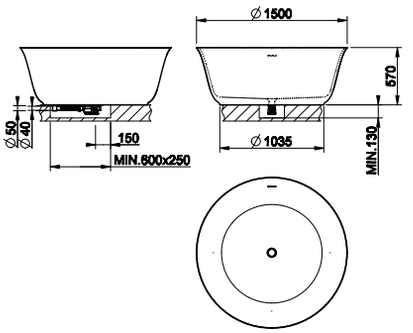

521	Cristalplant	Cristalplant	**13.472**

39105	
Вес / Weight	175 Kg
Вместимость до уровня перелива / Overflow Water capacity	ca. 490 l
Слив воды через переливное отверстие Discharge of overflow	30 l/min
Слив воды через сточное отверстие / Discharge of drain	60 l/min
Время наполнения до уровня перелива / Filling time	16 min at 30 l/min

37525

Отдельностоящая ванна из материала Cristalplant® (белый глянцевый). Удостоверьтесь, что грузоподъемность плиты перекрытия соответствует спецификациям.

Freestanding bath tub in Cristalplant® (bright white). Please check if the capacity load of the slab is in conformity with the specifications.

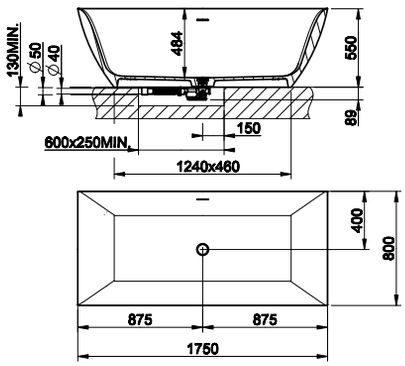



515	Ceramilux	Ceramilux	**13.811**

37525	
Вес / Weight	167 Kg
Вместимость до уровня перелива / Overflow Water capacity	ca. 320 l
Слив воды через переливное отверстие Discharge of overflow	30 l/min
Слив воды через сточное отверстие / Discharge of drain	60 l/min
Время наполнения до уровня перелива / Filling time	16 min at 20 l/min



MADE TO MEASURE

Tailored to your desires

37598



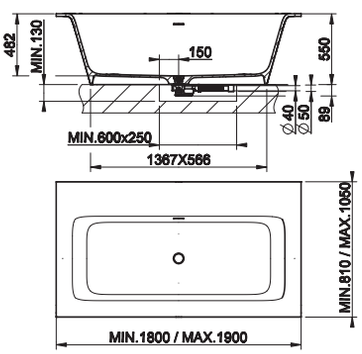

Отдельностоящая ванна из материала Cristalplant (белый матовый) со сливом, размеры на заказ, макс 190x105xh55. Возможна установка смесителя на борт ванны. Удостоверьтесь, что грузоподъемность плиты перекрытия соответствует спецификациям.

Freestanding bathtub in Cristalplant® (matt white) custom size, max 190x105xh55. *Possible tap mounting on the ledge. Waste included.* ***Please check if the capacity load of the slab is in conformity with the specifications.***

521 Cristalplant **price on request**

ТЕХНИЧЕСКИЕ ХАРАКТЕРИСТИКИ / TECHNICAL DATA
art_**37598**

Вес / Weight	max 260 кг / 260 kg
Вместимость до уровня перелива / Overflow Water capacity	около 325 л / ca. 325 lt
Слив воды через переливное отверстие Discharge of overflow	30 л/мин / 30 l/min
Слив воды через сточное отверстие / Discharge of drain	60 л/мин / 60 l/min
Время наполнения до уровня перелива / Filling time	16 мин при 20 л/мин *16 min at 20 l/min*

37596

Отдельностоящая ванна из материала Cristalplant (белый матовый) со сливом, размеры 180x100xh55, с боковым выступом. Открытые полки (справа) и отделение для установки смесителя на борт ванны со съемной панелью (слева). Удостоверьтесь, что грузоподъемность плиты перекрытия соответствует спецификациям.

Freestanding bathtub in Cristalplant® (matt white) 180x100xh55 cm *with side ledge. Open shelves (right side) and tap mounting with inspection door (left side). Waste included.* ***Please check if the capacity load of the slab is in conformity with the specifications.***



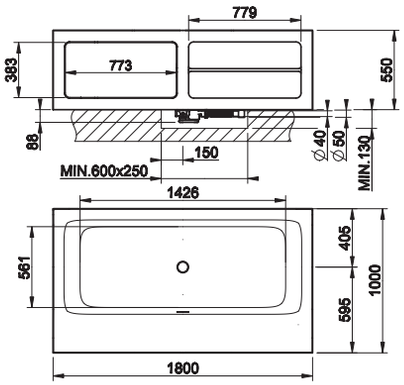

521	Cristalplant	Cristalplant	**16.580**

37597

Отдельностоящая ванна из материала Cristalplant (белый матовый) со сливом, размеры 180x100xh55, с боковым выступом. Открытые полки (слева) и отделение для установки смесителя на борт ванны со съемной панелью (справа). Удостоверьтесь, что грузоподъемность плиты перекрытия соответствует спецификациям.

Freestanding bathtub in Cristalplant® (matt white) 180x100xh55 cm *with side ledge. Open shelves (left side) and tap mounting with inspection door (right side). Waste included.* ***Please check if the capacity load of the slab is in conformity with the specifications.***



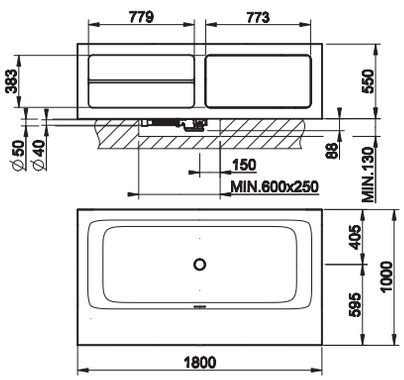

521	Cristalplant	Cristalplant	**16.580**

ТЕХНИЧЕСКИЕ ХАРАКТЕРИСТИКИ / TECHNICAL DATA
art_**37596/37597**

Вес / Weight	max 243 кг / 243 kg
Вместимость до уровня перелива / Overflow Water capacity	около 325 л / ca. 325 lt
Слив воды через переливное отверстие Discharge of overflow	30 л/мин / 30 l/min
Слив воды через сточное отверстие / Discharge of drain	60 л/мин / 60 l/min
Время наполнения до уровня перелива / Filling time	16 мин при 20 л/мин *16 min at 20 l/min*

37593



Отдельностоящая ванна из материала Cristalplant (белый матовый) со сливом, размеры 180x81xh55, без бокового выступа. Удостоверьтесь, что грузоподъемность плиты перекрытия соответствует спецификациям.
Freestanding bathtub in Cristalplant® (matt white) 180x81xh55 cm without side *ledge. Waste included.* ***Please check if the capacity load of the slab is in conformity with the specifications.***

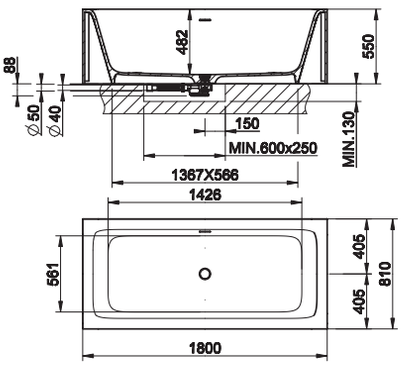

521	Cristalplant	Cristalplant	**11.607**

37594



Отдельностоящая ванна из материала Cristalplant (белый матовый) со сливом, размеры 180x100xh55, с боковым выступом. Возможна установка смесителя на борт ванны (без отделения со съемной панелью). Удостоверьтесь, что грузоподъемность плиты перекрытия соответствует спецификациям.
Freestanding bathtub in Cristalplant® (matt white) 180x100xh55 cm *with side ledge. Possible tap mounting on the rim (not inspectionable). Waste included.* ***Please check if the capacity load of the slab is in conformity with the specifications.***

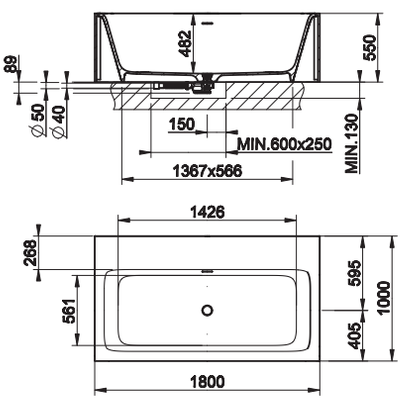

521	Cristalplant	Cristalplant	**12.988**

DATI TECNICI / TECHNICAL DATA
art_**37593/37594/37591/37592**

Вес / Weight	205-223 Kg (530-548 kg) / 137 Kg (462 Kg)
Вместимость до уровня перелива / Overflow Water capacity	ca. 325 lt l
Слив воды через переливное отверстие Discharge of overflow	30 l/min
Слив воды через сточное отверстие / Discharge of drain	60 l/min
Время наполнения до уровня перелива / Filling time	16 min con 20 l/min *16 min at 20 l/min*

37591

Отдельностоящая или встраиваемая ванна из материала Cristalplant (белый матовый) со сливом, размеры 180x96xh55, с боковым выступом. Возможна установка смесителя на борт ванны. Удостоверьтесь, что грузоподъемность плиты перекрытия соответствует спецификациям.
Freestanding or built-in bathtub in Cristalplant® (matt white) 180x96xh55 cm *with side ledge. Possible tap mounting on the ledge. Waste included.* ***Please check if the capacity load of the slab is in conformity with the specifications.***

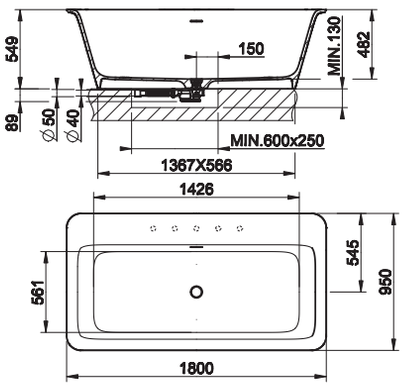



521	Cristalplant	Cristalplant	11.055

37592

Отдельностоящая или встраиваемая ванна из материала Cristalplant (белый матовый) со сливом, размеры 180x96xh55, с боковым выступом и установкой смесителя на борт ванны. Возможна окраска внешней поверхности ванны. Удостоверьтесь, что грузоподъемность плиты перекрытия соответствует спецификациям.
Freestanding bathtub in Cristalplant® (matt white) 180x96xh55 cm *with side ledge. External lacquering. Possible tap mounting on the ledge. Waste included.* ***Please check if the capacity load of the slab is in conformity with the specifications.***

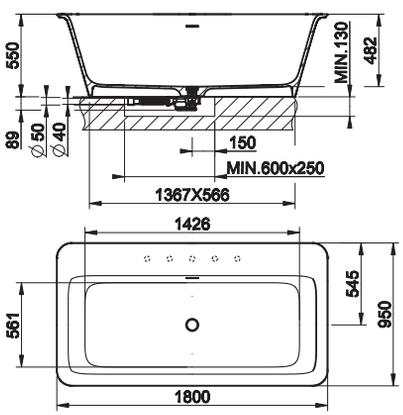



XXX	Cristalplant RAL Colour - codice RAL a richiesta/ custom RAL code on request		12.436

46719

Поддон душевой из материала Cristalplant® (цвет белый матовый) без слива. Универсальная установка. Совместим с любым сливом, соответствующим нормам DIN EN 274 - D90 - UNI EN ISO 6708.
Shower tray in Cristalplant® (matt white). Universal installation. Drain not included. Compatible with DIN EN 274 - D90 - UNI EN ISO 6708 drains.

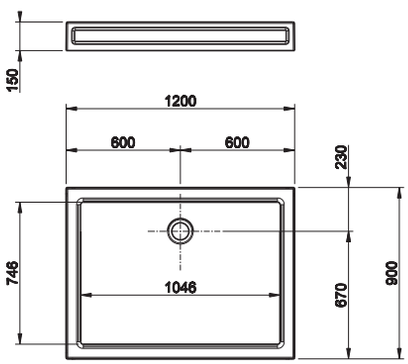



521	Cristalplant	Cristalplant	4.580



46753

Подвесной унитаз настенный (6 л.), белая керамика Bianco Europa, со встроенным сифоном. Петли плавного закрывания и пробки для боковых отверстий в отделке 031.
Wall hung WC (6 litres) in White Europe Ceramic, integrated siphon. Soft-closing hardware and lateral holes plugs included in 031 finishing,

518	Ceramica Bianco Europa White Europe Ceramic	1.293

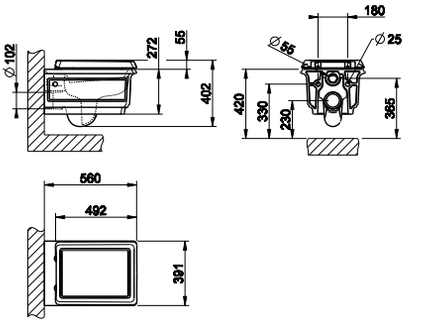



46755

Подвесное биде в керамике Bianco Europa с переливом и с центральным отверстием под смеситель. Пробки для боковых отверстий в отделке 031.
Wall hung bidet in in White Europe Ceramic with overflow waste, with central hole for taps and fittings. Overflow cap and side covering caps included in 031 finishing.

518	Ceramica Bianco Europa White Europe Ceramic	965

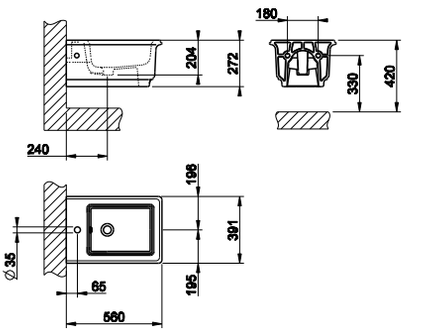



45933

Подвесной унитаз настенный (6 л.), белая керамика Bianco Europa, со встроенным сифоном. Петли плавного закрывания и пробки для боковых отверстий в отделке 031.
Wall hung WC (6 litres) in White Europe Ceramic, integrated siphon. Soft-closing hardware and lateral holes plugs included in 031 finishing,

518	Ceramica Bianco Europa White Europe Ceramic	1.155

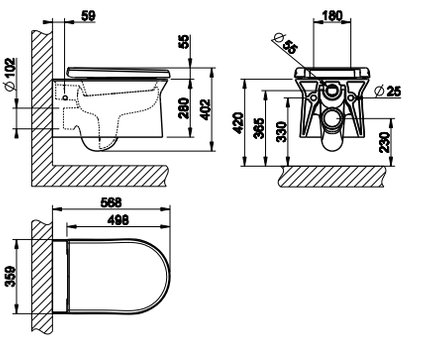



45935

Подвесное биде в керамике Bianco Europa с переливом и с центральным отверстием под смеситель. Пробки для боковых отверстий в отделке 031.
Wall hung bidet in in White Europe Ceramic with overflow waste, with central hole for taps and fittings. Overflow cap and side covering caps included in 031 finishing.

518	Ceramica Bianco Europa White Europe Ceramic	828

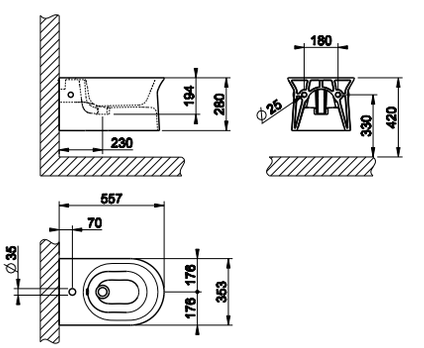



42113

Подвесной унитаз настенный (6 л.), белая керамика Bianco Europa, со встроенным сифоном. Петли плавного закрывания и пробки для боковых отверстий в отделке 031.
Wall hung WC (6 litres) in White Europe Ceramic, integrated siphon. Soft-closing hardware and lateral holes plugs included in 031 finishing,

518	Ceramica Bianco Europa White Europe Ceramic	1.097

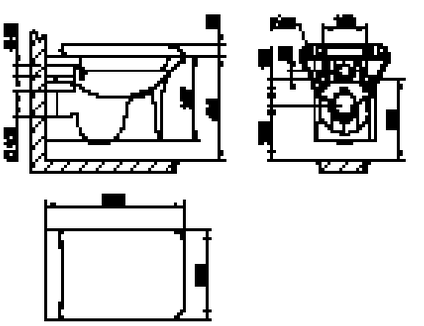

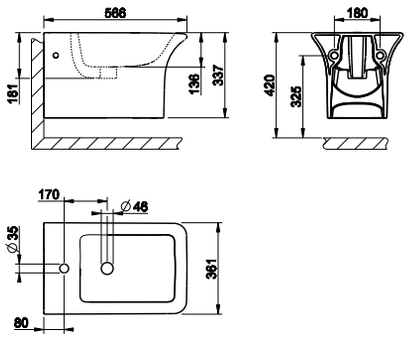

42115

Подвесное биде в керамике Bianco Europa без перелива и с центральным отверстием под смеситель. Пробки для боковых отверстий в отделке 031.
Wall hung bidet in in White Europe Ceramic with overflow waste, with central hole for taps and fittings. Side covering caps included in 031 finishing.

518	Ceramica Bianco Europa White Europe Ceramic	787



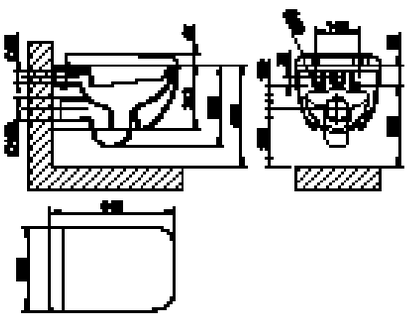

39113

Подвесной унитаз настенный (6 л.), белая керамика Bianco Europa, со встроенным сифоном. Петли плавного закрывания и пробки для боковых отверстий в отделке 031, под запрос возможна отделка 147.
Wall hung WC (6 litres) in White Europe Ceramic, integrated siphon. Soft-closing hardware and lateral holes plugs included in 031 finishing, 147 finishing available on demand.

518	Ceramica Bianco Europa White Europe Ceramic	955



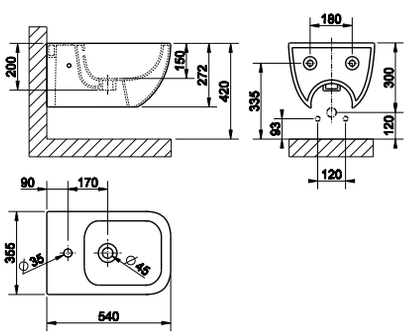

39115

Подвесное биде в керамике Bianco Europa с переливом и центральным отверстием под смеситель. Пробка для перелива и пробки для боковых отверстий в отделке 031, под запрос возможна отделка 147.
Wall hung bidet in in White Europe Ceramic with overflow waste, with central hole for taps and fittings. Overflow cap and side covering caps included in 031 finishing, 147 finishing available on demand.

518	Ceramica Bianco Europa White Europe Ceramic	645



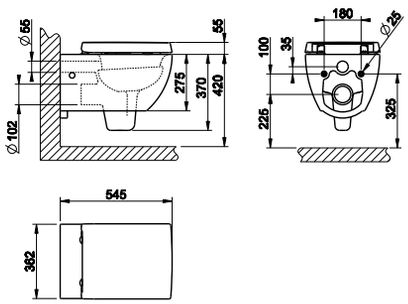

37513

Подвесной унитаз настенный (6 л.), белая керамика Bianco Europa, со встроенным сифоном. Петли плавного закрывания и пробки для боковых отверстий в отделке 031, под запрос возможна отделка 080/149.
Wall hung WC (6 litres) in White Europe Ceramic, integrated siphon. Soft-closing hardware and lateral holes plugs included in 031 finishing, 080/149/147 finishings available on demand.

518	Ceramica Bianco Europa White Europe Ceramic	955



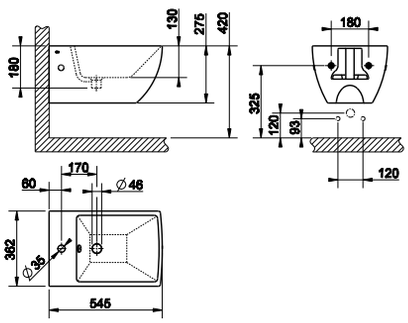

37515

Подвесное биде в керамике Bianco Europa с переливом и центральным отверстием под смеситель. Пробка для перелива и пробки для боковых отверстий в отделке 031, под запрос возможна отделка 080/149.
Wall hung bidet in in White Europe Ceramic with overflow waste, with central hole for taps and fittings. Overflow cap and side covering caps included in 031 finishing, 080/149 finishings available on demand.

518	Ceramica Bianco Europa White Europe Ceramic	645





37573

Подвесной унитаз настенный (6 л.), белая керамика Bianco Europa, со встроенным сифоном. Петли плавного закрывания и пробки для боковых отверстий в отделке 031, под запрос возможна отделка 149/080.
Wall hung WC (6 litres) in White Europe Ceramic, integrated siphon. Soft-closing hardware and lateral holes plugs included in 031 finishing, 149/080. finishings available on demand.

518	Ceramica Bianco Europa White Europe Ceramic	955

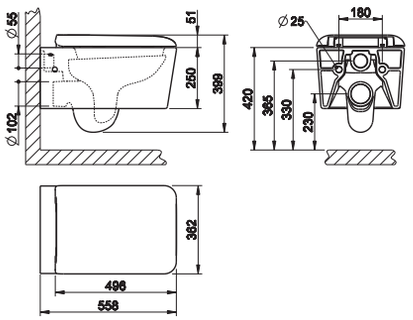



37575

Подвесное биде в керамике Bianco Europa с переливом и центральным отверстием под смеситель. Пробка для перелива и пробки для боковых отверстий в отделке 031, под запрос возможна отделка 149/080.
Wall hung bidet in in White Europe Ceramic with overflow waste, with central hole for taps and fittings. Overflow cap and side covering caps included in 031 finishing, 149/080 finishings available on demand.

518	Ceramica Bianco Europa White Europe Ceramic	645

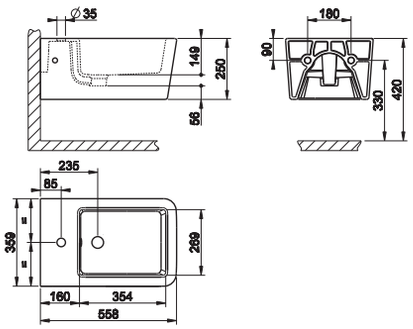



46283

Гидроёршик настенный на 1/2".
Hydrobrush with 1/2"connections.

031	Хром	Chrome		717
149	Finox	Finox		932
080	Gold CCP	087	Gold brushed CCP	1.632
713	Antique Brass			1.133
706	Black Metal PVD	030	Copper PVD	1.062

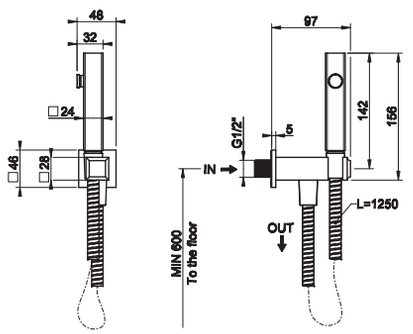



46285

Гигиенический душ на 1/2".
Shut-off spary with 1/2" connections.

031	Хром	Chrome		574
149	Finox	Finox		747
080	Gold CCP	087	Gold brushed CCP	1.310
713	Antique Brass			909
706	Black Metal PVD	030	Copper PVD	850

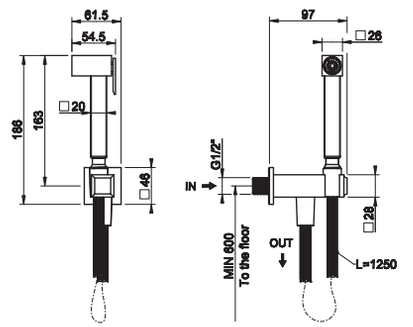



45121

Гидроёршик настенный на 1/2".
Hydrobrush with 1/2"connections.

031	Хром	Chrome		717
149	Finox	Finox		932
706	Black Metal PVD	030	Copper PVD	1.062
279	White CN	299	Black XL	854
707	Black Metal Brushed PVD			1.133

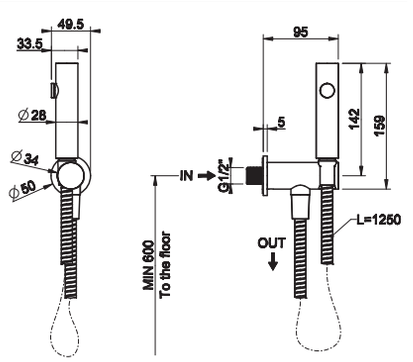

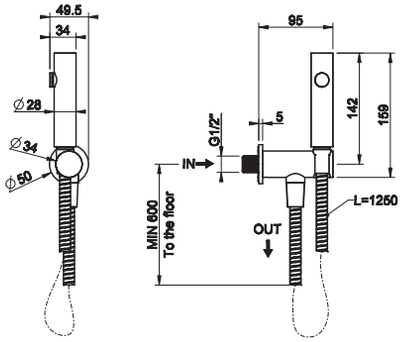

45123

Гигиенический душ на 1/2".
Shut-off spary with 1/2" connections.



031	Хром	Chrome		574
149	Finox	Finox		747
706	Black Metal PVD	030	Copper PVD	850
279	White CN	299	Black XL	685
707	Black Metal Brushed PVD			909

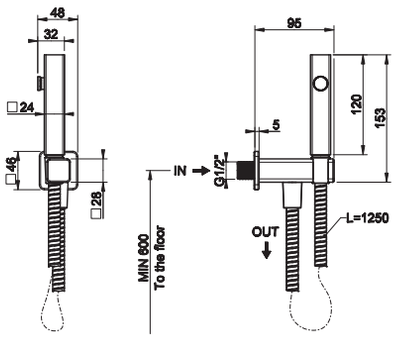

33823

Гигиенический душ настенный на 1/2".
Hydrobrush with 1/2" connection.



031	Хром	Chrome		682
149	Finox	Finox		887
706	Black Metal PVD	030	Copper PVD	1.009
299	Nero XL			853
707	Black Metal Brushed PVD	708	Copper Brushed PVD	1.078

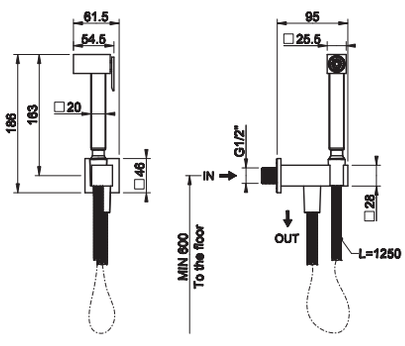

20021

Гигиенический душ на 1/2".
Shut-off douchette with 1/2" pipe connection.



031	Хром	Chrome	545
149	Finox	Finox	637

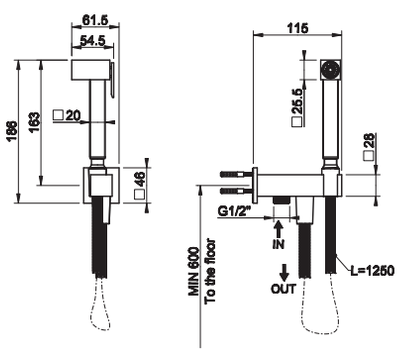

20023

Гигиенический душ на 1/2", вывод воды на 1/2".
Shut-off douchette hook with integrated 1/2" connection water outlet.



031	Хром	Chrome	578
149	Finox	Finox	670

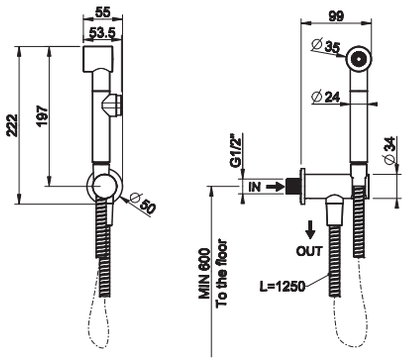

14331

Гигиенический душ на 1/2".
Shut-off douchette with 1/2" pipe connection.



031	Хром	Chrome	271
149	Finox	Finox	352

46823



Напольная раковина в Cristalplant® (матовый белый) со сливом-переливом. Со сливом в пол. Без отверстий под смесители, премаркированная под 1 отверстие. В комплект входит сифон и донный клапан решетчатый. Пробка для перелива в отделке 031.

Freestanding washbasin in Cristalplant® (matt white) with overflow waste. No holes for taps and fittings, fit for 1 hole. Floor drainage. Grille-plug and syphon included. Overflow cap in 031 finishing.

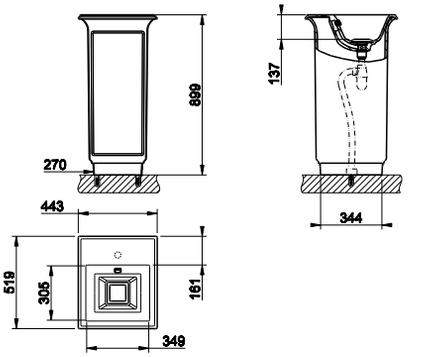

521	Cristalplant	Cristalplant	4.475

46824



Напольная раковина в Cristalplant® (матовый белый) со сливом-переливом. Со сливом в пол. Без отверстий под смесители, премаркированная под 1 отверстие. В комплект входит сифон и донный клапан решетчатый. Пробка для перелива в отделке 031. Возможна окраска внешней поверхности.

Freestanding washbasin in Cristalplant® (matt white) with overflow waste. External lacquering. No holes for taps and fittings, fit for 1 hole. Floor drainage. Grille-plug and syphon included. Overflow cap in 031 finishing.

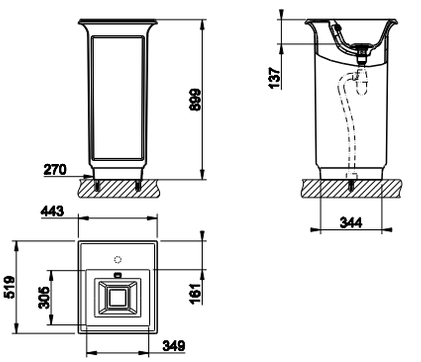

XXX	Cristalplant RAL Colour - codice RAL a richiesta/ custom RAL code on request		5.302

46825

Напольная раковина в Cristalplant® (матовый белый) со сливом-переливом. Со сливом в пол. Без отверстий под смесители, премаркированная под 3 отверстия. В комплект входит сифон и донный клапан решетчатый. Пробка для перелива в отделке 031

Freestanding washbasin in Cristalplant® (matt white) with overflow waste. No holes for taps and fittings, fit for 3 holes. Wall drainage. Grille-plug and syphon included. Overflow cap in 031 finishing.

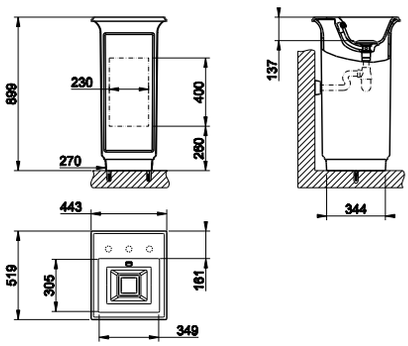



521	Cristalplant	Cristalplant	4.515

46826

Напольная раковина в Cristalplant® (матовый белый) со сливом-переливом. Со сливом в пол. Без отверстий под смесители, премаркированная под 3 отверстия. В комплект входит сифон и донный клапан решетчатый. Пробка для перелива в отделке 031. Возможна окраска внешней поверхности.

Freestanding washbasin in Cristalplant® (matt white) with overflow waste. External lacquering. No holes for taps and fittings, fit for 3 holes. Wall drainage. Grille-plug and syphon included. Overflow cap in 031 finishing.

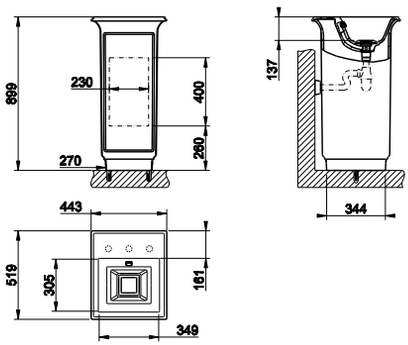



XXX	Cristalplant RAL Colour - codice RAL a richiesta/ custom RAL code on request		5.343

46811

Раковина подвесная или накладная из материала Cristalplant (белый матовый), с переливом. С разметкой под 3 отверстия. Пробка для перелива в отделке 031. Возможна установка на колонну 46821.

Wall-mounted or counter washbasin in Cristalplant® (matt white) with overflow waste. No holes for taps and fittings, fit for 3 holes. Overflow cap in 031 finishing. Possible installation on pedestal 46821.

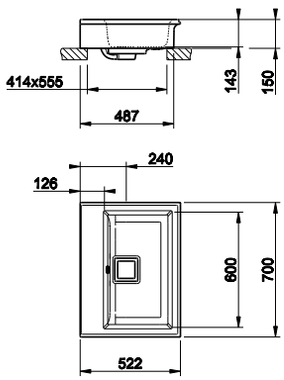



521	Cristalplant	Cristalplant	2.250



46812

Раковина подвесная или накладная из материала Cristalplant (белый матовый), с переливом. С разметкой под 3 отверстия. Пробка для перелива в отделке 031. Возможна установка на колонну 46822 и окраска внешней поверхности.
Wall-mounted or counter washbasin in Cristalplant® (matt white) with overflow waste. External lacquering. No holes for taps and fittings, fit for 3 holes. Overflow cap in 031 finishing. Possible installation on pedestal 46822.

XXX	Cristalplant RAL Colour - codice RAL a richiesta/ custom RAL code on request	**3.077**

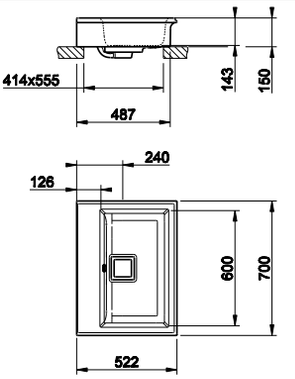



46813

Раковина консоль подвесная или накладная из материала Cristalplant (белый матовый), с переливом. С разметкой под 3 отверстия. Пробка для перелива в отделке 031. Возможна установка на колонну 46821 или ножки 46817.
Wall-mounted or counter console in Cristalplant® (matt white) with overflow waste. No holes for taps and fittings, fit for 3 holes.Overflow cap in 031 finishing. Possible installation on pedestal 46821 or set of legs 46817.

521	Cristalplant	Cristalplant	**2.776**

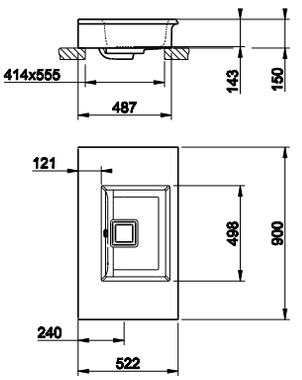



46814

Раковина консоль подвесная или накладная из материала Cristalplant (белый матовый), с переливом. С разметкой под 3 отверстия. Пробка для перелива в отделке 031. Возможна установка на колонну 46822 или ножки 46819. Возможна окраска внешней поверхности.
Wall-mounted or counter console in Cristalplant® (matt white) with overflow waste. External lacquering. No holes for taps and fittings, fit for 3 holes. Overflow cap in 031 finishing. Possible installation on pedestal 46822 or set of legs 46819.

XXX	Cristalplant RAL Colour - codice RAL a richiesta/ custom RAL code on request	**3.603**

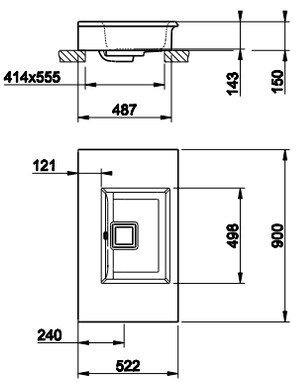



46815

Раковина консоль подвесная или накладная из материала Cristalplant (белый матовый), с переливом. С разметкой под 3 отверстия. Пробка для перелива в отделке 031. Возможна установка на колонну 46821 или ножки 46817.
Wall-mounted or counter console in Cristalplant® (matt white) with overflow waste. No holes for taps and fittings, fit for 3 holes.Overflow cap in 031 finishing. Possible installation on pedestal 46821 or set of legs 46817.

521	Cristalplant	Cristalplant	**3.121**

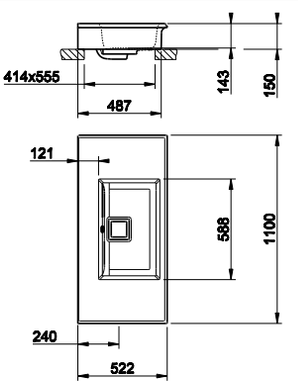



46816

Раковина консоль подвесная или накладная из материала Cristalplant (белый матовый), с переливом. С разметкой под 3 отверстия. Пробка для перелива в отделке 031. Возможна установка на колонну 46822 или ножки 46819. Возможна окраска внешней поверхности.
Wall-mounted or counter console in Cristalplant® (matt white) with overflow waste. External lacquering. No holes for taps and fittings, fit for 3 holes.Overflow cap in 031 finishing. Possible installation on pedestal 46822 or set of legs 46819.

XXX	Cristalplant RAL Colour - codice RAL a richiesta/ custom RAL code on request	**3.947**

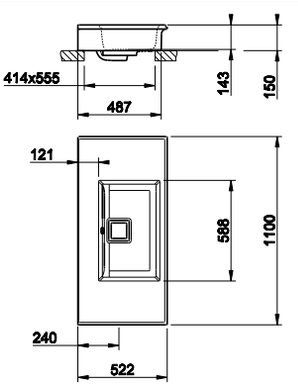

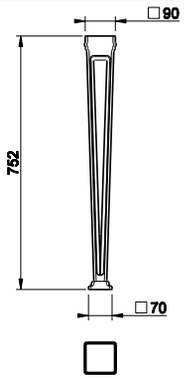

46817

Ножки из материала Cristalplant® (цвет белый матовый) для установки с арт 46813 и 46815.
Set of legs in Cristalplant® (matt white) for installation 46813 or 46815.

521	Cristalplant	Cristalplant	1.242



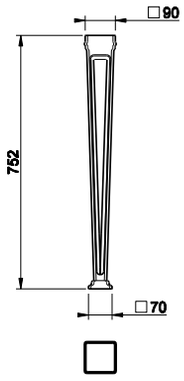

46819

Ножки из материала Cristalplant® (цвет белый матовый) для установки с арт 46814 и 46816. Возможна окраска внешней поверхности.
Set of legs in Cristalplant® (matt white) with external lacquering for installation 46814 or 46816.

XXX	Cristalplant RAL Colour - codice RAL a richiesta/ custom RAL code on request	2.068



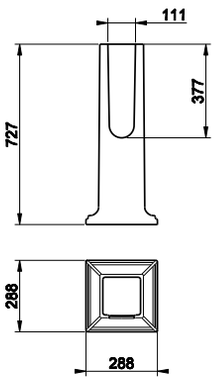

46821

Колонна из материала Cristalplant® (цвет белый матовый) для установки с арт 46813 и 46815.
Pedestal in Cristalplant® (matt white) for installation 46813 or 46815.

521	Cristalplant	Cristalplant	1.242



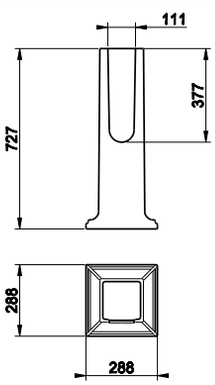

46822

Колонна из материала Cristalplant® (цвет белый матовый) для установки с арт 46814 и 46816. Возможна окраска внешней поверхности.
Pedestal in Cristalplant® (matt white) with external lacquering for installation 46814 or 46816.

XXX	Cristalplant RAL Colour - codice RAL a richiesta/ custom RAL code on request	2.068



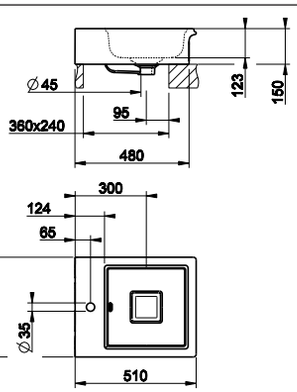

46801

Раковина накладная в керамике Bianco Europa, с переливом. Пробка для перелива в отделке 031.
Counter or under counter washbasin in White Europe Ceramic, without overflow waste.Overflow cap in 031 finishing.

516	Ceramica Bianco Europa	White Europe Ceramic	1.186





46803

Раковина накладная в керамике Bianco Europa, без перелива. Для установки под столешницу необходим комплект крепежей арт. R4268.
Counter or under counter washbasin in White Europe Ceramic, without overflow waste. For under counter installation fixing kit item R4268 required.

516	Ceramica Bianco Europa White Europe Ceramic		1.128

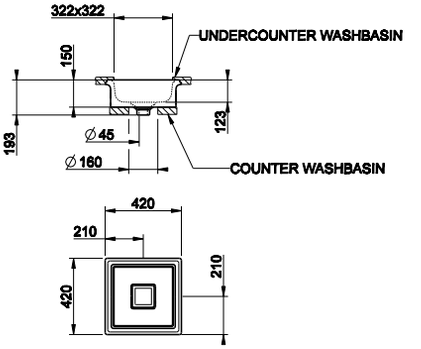



46805

Раковина накладная в керамике Bianco Europa, без перелива. Для установки под столешницу необходим комплект крепежей арт. R4268.
Counter or under counter washbasin in White Europe Ceramic, without overflow waste. For under counter installation fixing kit item R4268 required.

516	Ceramica Bianco Europa White Europe Ceramic		1.186

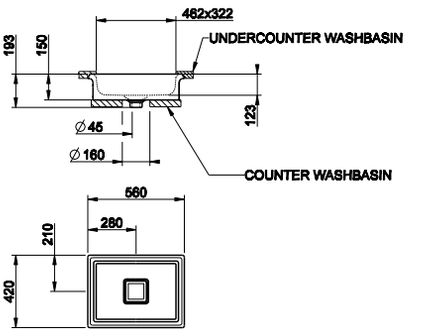

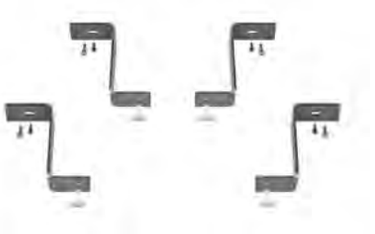

R4268

Комплект крепежей для установки под столешницу арт. 46801, 46803, 46805.
Fixing kit for under counter installation item 46801, 46803, 46805.

031	Хром	Chrome	224



45911

Напольная раковина в Cristalplant® (матовый белый), без перелива. Со сливом в пол. Без отверстий под смесители. В комплект входит сифон и донный клапан решетчатый.
Freestanding washbasin in Cristalplant® (matt white) without overflow waste. No holes for taps and fittings. Floor drainage. Grille-plug and syphon included.

521	Cristalplant	Cristalplant	4.067

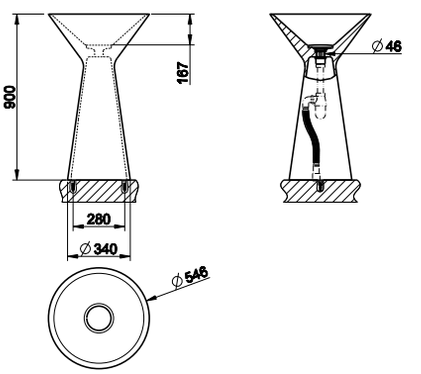

45913

Напольная раковина в Cristalplant® (матовый белый), без перелива. Возможна окраска внешней поверхности. Со сливом в пол. Без отверстий под смесители. В комплект входит сифон и донный клапан решетчатый.

Freestanding washbasin in Cristalplant® (matt white) without overflow waste. External lacquering. No holes for taps and fittings. Floor drainage. Grille-plug and syphon included.

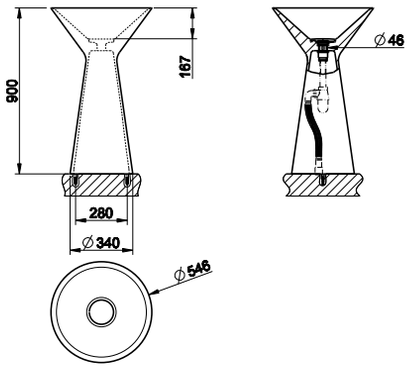



XXX	Cristalplant RAL Colour - codice RAL a richiesta/ custom RAL code on request	4.893

45915

Напольная раковина в Cristalplant® (матовый белый), без перелива. Со сливом в стену. Без отверстий под смесители. В комплект входит сифон и донный клапан решетчатый.

Freestanding washbasin in Cristalplant® (matt white) without overflow waste. No holes for taps and fittings. Wall drainage. Grille-plug and syphon included.

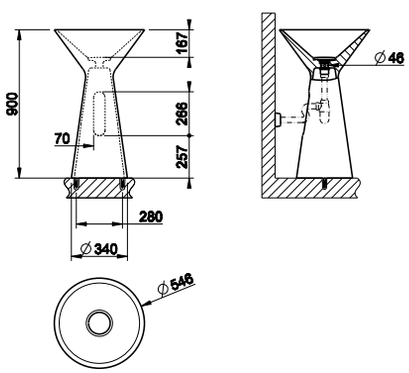



521	Cristalplant	Cristalplant	4.108



45917

Напольная раковина в Cristalplant® (матовый белый), без перелива. Возможна окраска внешней поверхности. Со сливом в стену. Без отверстий под смесители. В комплект входит сифон и донный клапан решетчатый.
Freestanding washbasin in Cristalplant® (matt white) without overflow waste. External lacquering. No holes for taps and fittings. Wall drainage. Grille-plug and syphon included.

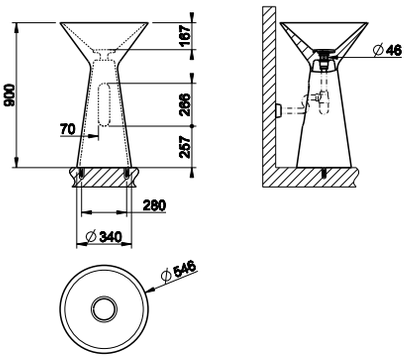

XXX	Cristalplant RAL Colour - codice RAL a richiesta/ custom RAL code on request	4.934

45907

Напольная раковина в Cristalplant® (матовый белый), без перелива. Со сливом в стену. С отверстием под смеситель. В комплект входит сифон и донный клапан решетчатый.
Freestanding washbasin in Cristalplant® (matt white) without overflow waste. With hole for taps and fittings. Wall drainage. Grille-plug and syphon included.



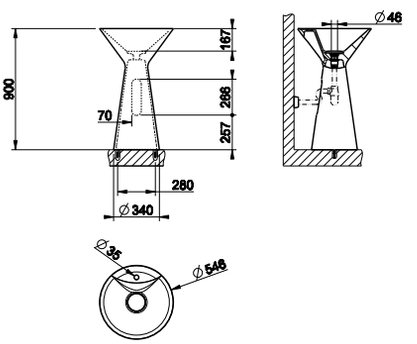

521	Cristalplant	Cristalplant	4.436

45909

Напольная раковина в Cristalplant® (матовый белый), без перелива. Возможна окраска внешней поверхности. Со сливом в стену. С отверстием под смеситель. В комплект входит сифон и донный клапан решетчатый.
Freestanding washbasin in Cristalplant® (matt white) without overflow waste. External lacquering. With hole for taps and fittings. Wall drainage. Grille-plug and syphon included.

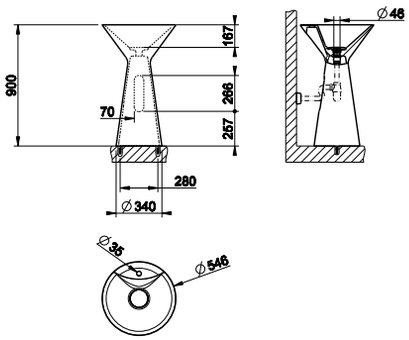



XXX	Cristalplant RAL Colour - codice RAL a richiesta/ custom RAL code on request		5.262

45903

Раковина накладная в Cristalplant® (матовый белый), без перелива. Без отверстий под смесители.
Counter washbasin in Cristalplant® (matt white) without overflow waste. No brassware seat-holes.

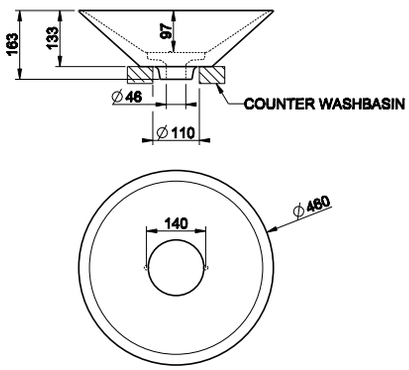



521	Cristalplant	Cristalplant	1.128

45905

Раковина накладная в Cristalplant® (матовый белый), со сливом. С отверстием под смеситель.
Counter washbasin in Cristalplant® (matt white) with overflow waste. With hole for taps and fittings.

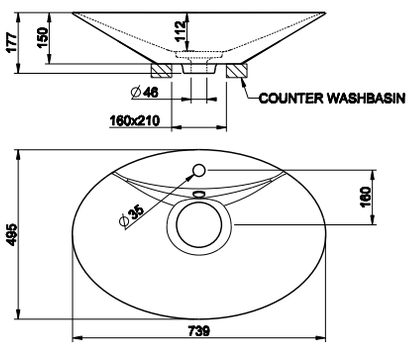



521	Cristalplant	Cristalplant	1.692



45901

Раковина накладная в керамике Bianco Europa, без перелива. С керамическим донным клапаном.
Counter washbasin in White European Ceramic without overflow waste. Ceramig-plug waste included.

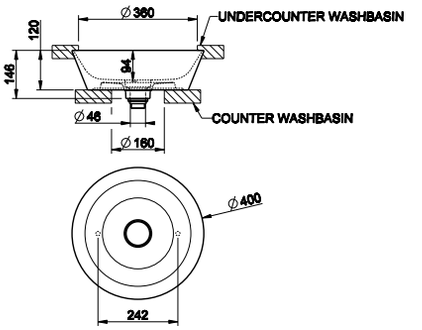

516	Ceramica Bianco Europa White Europe Ceramic		879

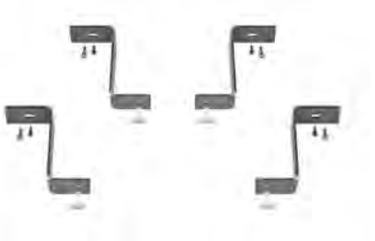

R4267

Комплект крепежей для установки под столешницу арт. 45901.
Fixing kit for under counter installation item 45901.

031	Хром	Chrome	224



42008

Напольная раковина из материала Cristalplant® (белый матовый) без слива-перелива. Со сливом в пол. В комплект входит сифон и донный клапан решетчатый.
Freestanding washbasin in Cristalplant® (matt white) without overflow waste. Floor drainage. Grille-plug and syphon included.

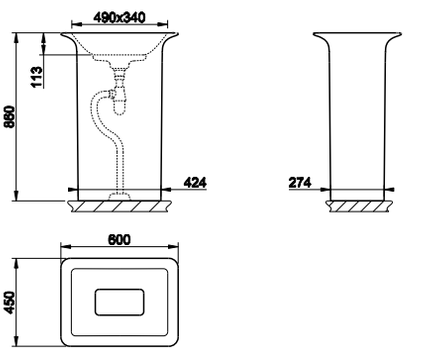

521	Cristalplant	Cristalplant	4.429

42010

Напольная раковина из материала Cristalplant® (белый матовый) без слива-перелива. Со сливом в стену. В комплект входит сифон и донный клапан решетчатый.
Freestanding washbasin in Cristalplant® (matt white) without overflow waste. Wall drainage. Grille-plug and syphon included.

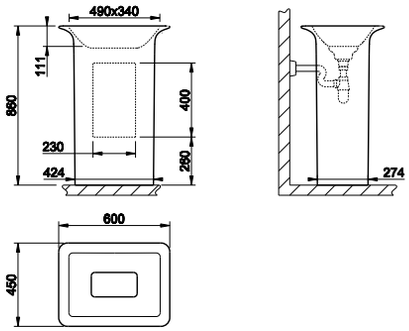



521	Cristalplant	Cristalplant	**4.429**

42011

Напольная раковина из материала Cristalplant® (белый матовый) со сливом-переливом. Со сливом в пол. Без отверстий под смесители, премаркированная под 3 отверстия. В комплект входит сифон и донный клапан решетчатый.
Freestanding washbasin in Cristalplant® (matt white) with overflow waste. Floor drainage. No brassware seat-holes, fit for 3 holes. Grille-plug and syphon included.

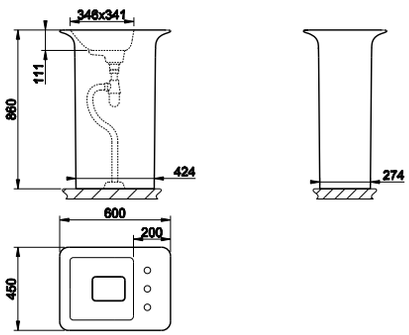



521	Cristalplant	Cristalplant	**4.519**

42012



Напольная раковина в Cristalplant® (матовый белый) со сливом-переливом. Со сливом в стену. Без отверстий под смесители, премаркированная под 3 отверстия. В комплект входит сифон и донный клапан решетчатый.
Freestanding washbasin in Cristalplant® (matt white) with overflow waste. Wall drainage. No brassware seat-holes, fit for 3 holes. Grille-plug and syphon included.

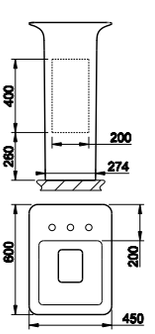

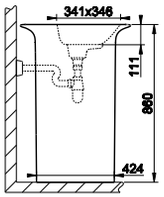

521	Cristalplant	Cristalplant	4.519

42005



Раковина настенная подвесная или накладная из материала Cristalplant® (белый матовый) со сливом-переливом. Без отверстий под смесители, премаркированная на 5 отверстий.
Wall-mounted or deck-mounted washbasin in Cristalplant® (matt white) with overflow waste. No brassware seat holes, fit for 5 holes.

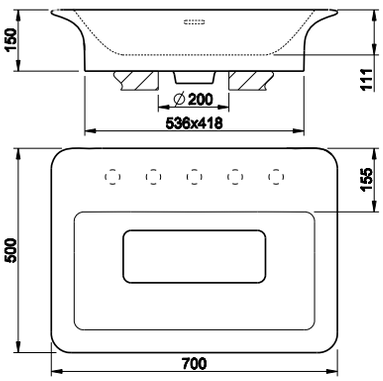

521	Cristalplant	Cristalplant	1.980

42006



Накладная раковина из материала Cristalplant® (белый матовый) без слива-перелива.
Deck-mounted washbasin in Cristalplant® (matt white) without overflow waste.

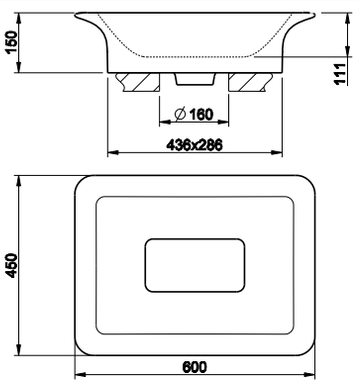

521	Cristalplant	Cristalplant	1.694

42007



Накладная раковина из материала Cristalplant® (белый матовый) со сливом-переливом. Без отверстий под смесители, премаркированная на 3 отверстия.
Deck-mounted washbasin in Cristalplant® (matt white) with overflow waste. No brassware seat-holes, fit for 3 holes.

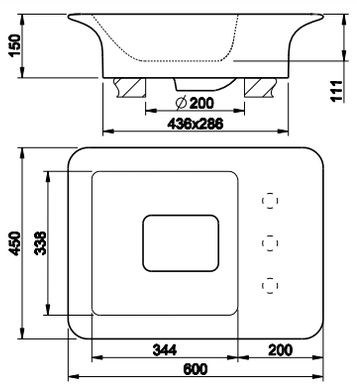

521	Cristalplant	Cristalplant	1.781

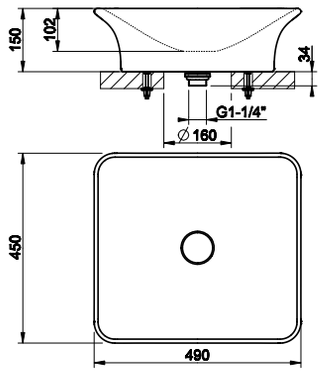

42001

Накладная раковина в керамике Bianco Europa без слива-перелива. В комплект входит донный клапан с керамической пробкой.
Deck-mounted washbasin in White Europe Ceramic, without overflow waste. Ceramic-plug waste included.

518	Ceramica Bianco Europa White Europe Ceramic	690



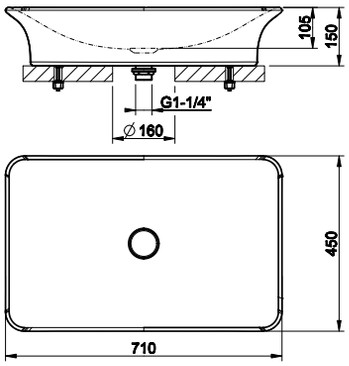

42002

Накладная раковина в керамике Bianco Europa без слива-перелива. В комплект входит донный клапан с керамической пробкой.
Deck-mounted washbasin in White Europe Ceramic, without overflow waste. Ceramic-plug waste included.

518	Ceramica Bianco Europa White Europe Ceramic	858



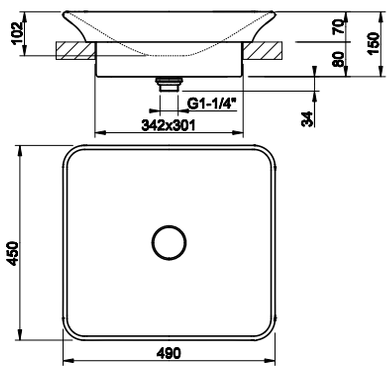

42003

Lavabo ad incasso in Ceramica Bianco Europa senza scarico troppopieno. Piletta con tappo in ceramica inclusa.
Built-in washbasin in White Europe Ceramic without overflow waste. Ceramic-cover plug included.

518	Ceramica Bianco Europa White Europe Ceramic	690



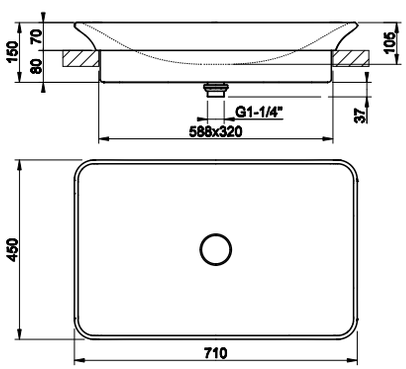

42004

Раковина встраиваемая из керамики Bianco Europa без слива-перелива. В комплект входит донный клапан с керамической пробкой.
Built-in washbasin in White Europe Ceramic without overflow waste. Ceramic-cover plug included.

518	Ceramica Bianco Europa White Europe Ceramic	858



39111

Напольная раковина, белая керамика GRES, без перелива. Со сливом в стену. В комплект входит сифон и донный клапан решетчатый
Freestanding washbasin in white GRES, without overflow waste. Wall drainage. Plug and syphon included.



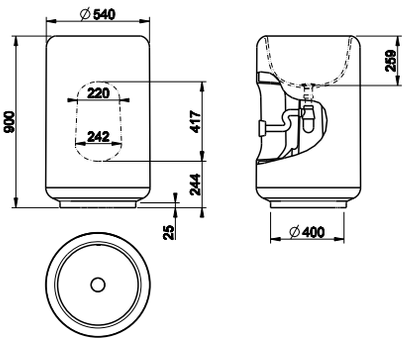

519	Gres	Gres	4.765

39112

Напольная раковина, черная керамика GRES, без перелива. Со сливом в стену. В комплект входит сифон и донный клапан решетчатый
Freestanding washbasin in black GRES, without overflow waste. Wall drainage. Plug and syphon included.



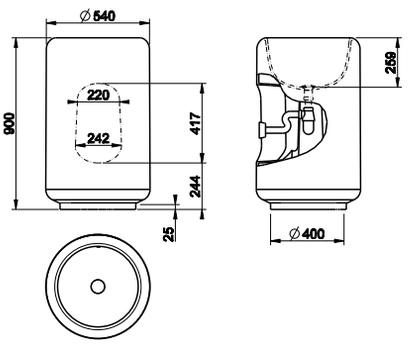

519	Gres	Gres	4.765

39123

Накладная раковина Ø400 мм, высота 185 мм. Белая керамика GRES.
Counter washbasin Ø400 mm, height 185 mm, in white GRES.



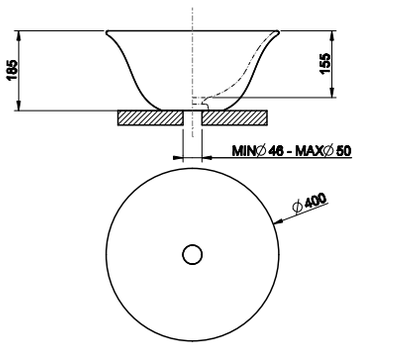

519	Gres	Gres	975

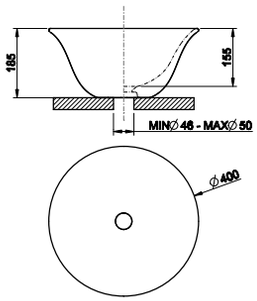

39124

Накладная раковина Ø400 мм, высота 185 мм.
Черная керамика GRES.
Counter washbasin Ø400 mm, height 185 mm, in black GRES.

519	Gres	Gres	975



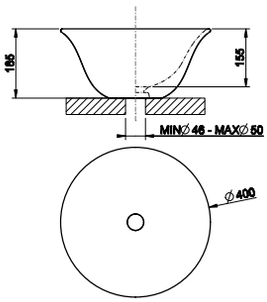

39125

Накладная раковина Ø400 мм, высота 185 мм, керамогранит GRES в отделке платина.
Counter washbasin Ø400 mm, height 185 mm, in bright platinum GRES.

519	Gres	Gres	2.117



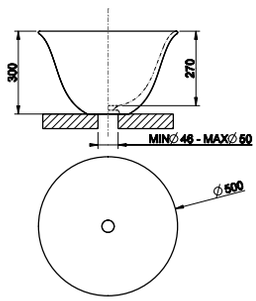

39133

Накладная раковина Ø500 мм, высота 300 мм.
Белая керамика GRES.
Counter washbasin Ø500 mm, height 300 mm, in white GRES.

519	Gres	Gres	1.185



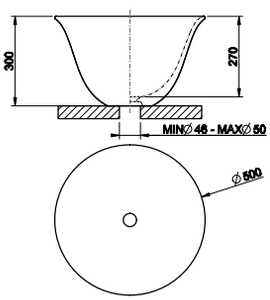

39134

Накладная раковина Ø500 мм, высота 300 мм.
Черная керамика GRES.
Counter washbasin Ø500 mm, height 300 mm, in black GRES.

519	Gres	Gres	1.185



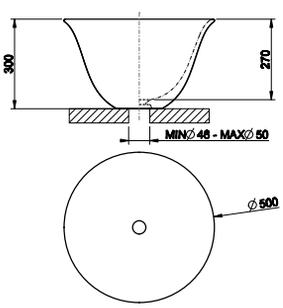

39135

Накладная раковина Ø500 мм, высота 300 мм, керамогранит GRES в отделке платина.
Counter washbasin Ø500 mm, height 300 mm, in bright platinum GRES.

519	Gres	Gres	2.856





37501

Напольная раковина из материала Ceramilux® (белый блестящий) с напольным креплением и сливом в пол. В комплект входит сифон.
Standing washbasin in Ceramilux® (bright white) with floor fixing and waste. Syphon included.

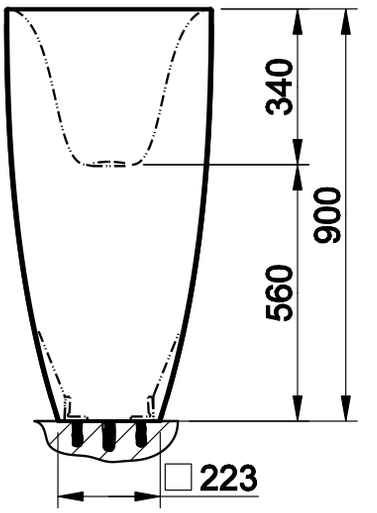

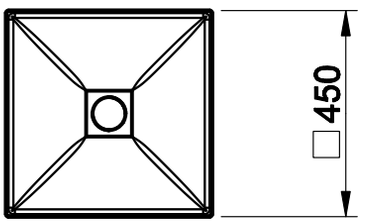

517	Ceramilux	Ceramilux	4.095



37502

Напольная раковина из материала Ceramilux® (белый блестящий) с напольным креплением и сливом в стену. В комплект входит донный клапан в отделке 031, под запрос возможна отделка 149/080.В комплект входит сифон.
Standing washbasin in Ceramilux® (bright white) with floor fixing and wall waste. Waste included in 031 finishing, 080/087/142/147 finishings available on demand. Syphon included.

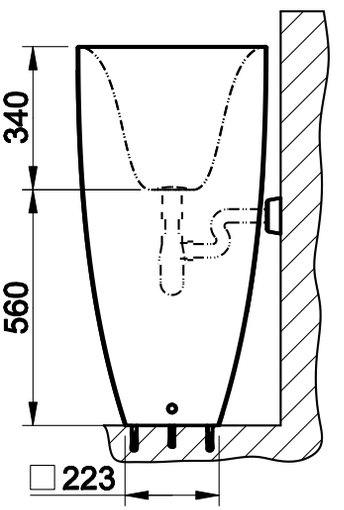

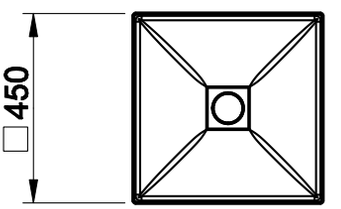

517	Ceramilux	Ceramilux	4.095

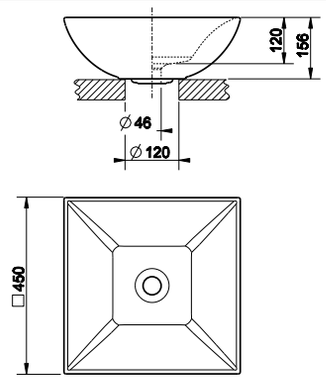

37503

Накладная раковина в керамике Bianco Europa без перелива.
Counter washbasin in White Europe Ceramic without overflow waste.

516	Ceramica Bianco Europa White Europe Ceramic	661



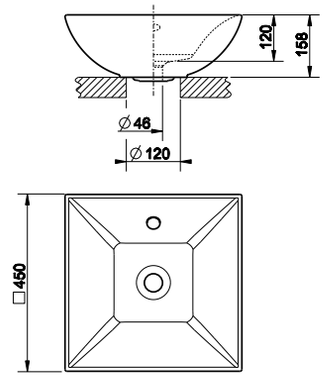

37504

Накладная раковина в керамике Bianco Europa с переливом. В комплект входит пробка для перелива в отделке 031, под запрос возможна отделка 080/149.
Counter washbasin in White Europe Ceramic with overflow waste. Overflow cap included in 031 finishing, 080/149 finishings available on demand.

518	Ceramica Bianco Europa White Europe Ceramic	661



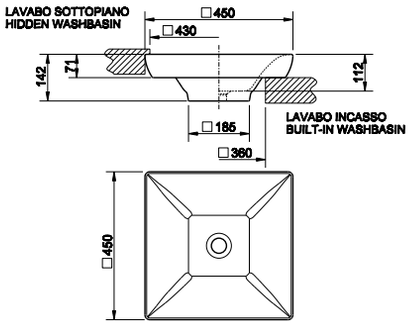

37505

Встраиваемая или накладаная раковина в керамике Bianco Europa без перелива.
Built-in or under counter washbasin in White Europe Ceramic without overflow waste.

516	Ceramica Bianco Europa White Europe Ceramic	661



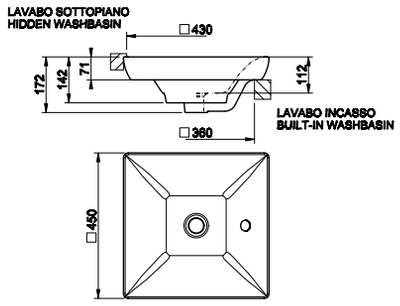

37506

Встраиваемая или накладаная раковина в керамике Bianco Europa с переливом. В комплект входит пробка для перелива в отделке 031, под запрос возможна отделка 080/149.
Built-in or under counter washbasin in White Europe Ceramic with overflow waste. Overflow cap included in 031 finishing, 080/149 finishings available on demand.

518	Ceramica Bianco Europa White Europe Ceramic	661





37521

Напольная раковина из материала Cristalplant (белый матовый), без перелива. Со сливом в пол. В комплект входит сифон и донный клапан решетчатый

Freestanding washbasin in Cristalplant® (matt white) without overflow waste. Floor drainage. Grille-plug and syphon included.

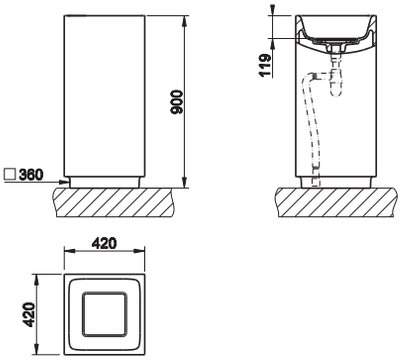

521	Cristalplant	Cristalplant	4.762



37523

Напольная раковина из материала Cristalplant (белый матовый), без перелива. Со сливом в стену. В комплект входит сифон и донный клапан решетчатый

Freestanding washbasin in Cristalplant® (matt white) without overflow waste. Wall drainage. Grille-plug and syphon included.

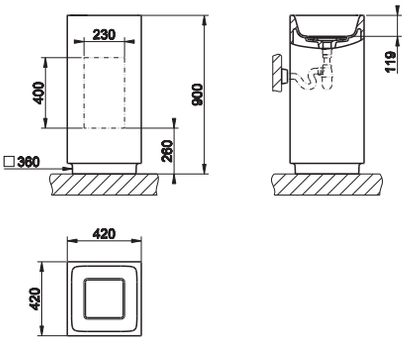

521	Cristalplant	Cristalplant	4.836

37527

Напольная раковина из материала Cristalplant (белый матовый), с переливом. Со сливом в пол. В комплект входит сифон и донный клапан решетчатый. Без отверстий под смесители, с разметкой под 3 отверстия.
Freestanding washbasin in Cristalplant® (matt white) with overflow waste. No holes for taps and fittings, fit for 3 holes. Floor drainage. Grille-plug and syphon included.

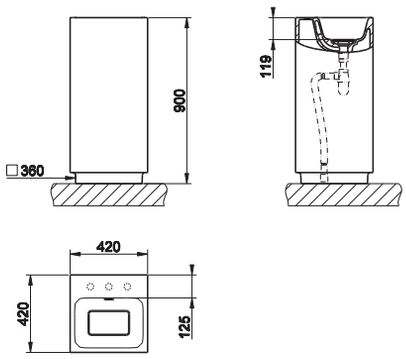



521	Cristalplant	Cristalplant	4.762

37526

Напольная раковина из материала Cristalplant (белый матовый), с переливом. Со сливом в стену. В комплект входит сифон и донный клапан решетчатый. Без отверстий под смесители, с разметкой под 3 отверстия.
Freestanding washbasin in Cristalplant® (matt white) with overflow waste. No holes for taps and fittings, fit for 3 holes. Wall drainage. Grille-plug and syphon included.

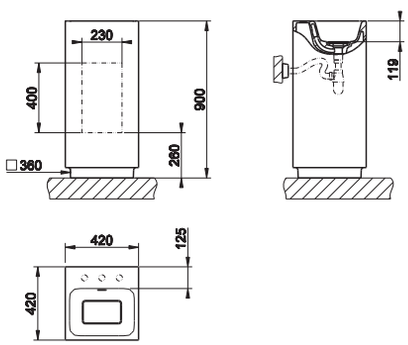



521	Cristalplant	Cristalplant	4.836

37571

Раковина подвесная или накладная из материала Cristalplant (белый матовый), без перелива.
Wall-mounted or counter washbasin in Cristalplant® (matt white) without overflow waste.

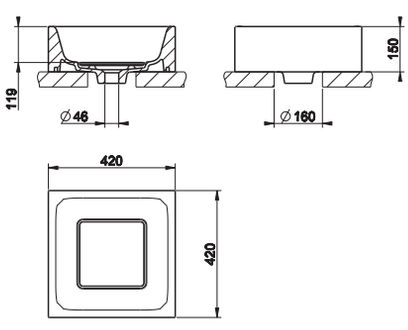



521	Cristalplant	Cristalplant	2.095



37572

Раковина подвесная или накладная из материала Cristalplant (белый матовый), с переливом. Без отверстий под смесители, с разметкой под 3 отверстия

Wall-mounted or counter washbasin in Cristalplant® (matt white) with overflow waste. No holes for taps and fittings, fit for 3 holes.

521	Cristalplant	Cristalplant	2.095

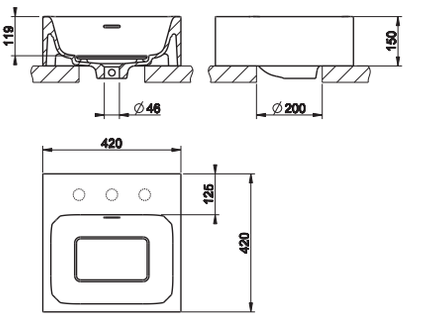



37541

Раковина накладная из керамики Bianco Europa, без перелива. В комплект входит донный клапан с керамической пробкой. Для установки под столешницу необходим комплект крепежей арт. R3772.

Counter or under counter washbasin in White Europe Ceramic, without overflow waste. Ceramic-plug waste included.
For under counter installation fixing kit item R3772 required.

516	Ceramica Bianco Europa	White Europe Ceramic	765

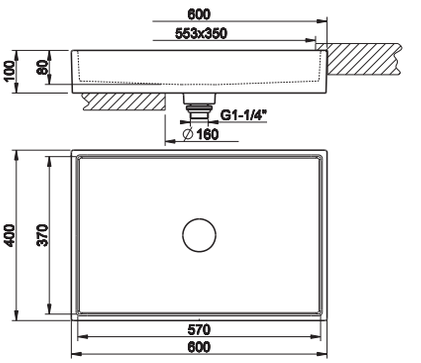



R3772

Комплект крепежей для установки под столешницу арт.37541.

Fixing kit for under counter installation item 37541.

031	Хром	Chrome	71



37543

Раковина накладная из керамики Bianco Europa, без перелива. В комплект входит донный клапан с керамической пробкой. Для установки под столешницу необходим комплект крепежей арт. R3773.

Counter or washbasin in White Europe Ceramic, without overflow waste. Ceramic-plug waste included.
For under counter installation fixing kit item R3773 required.

516	Ceramica Bianco Europa	White Europe Ceramic	783

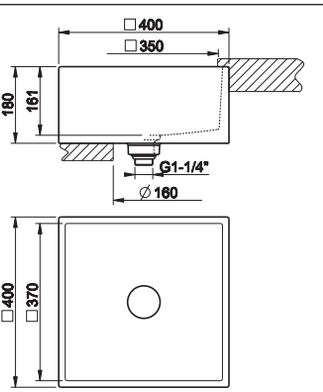

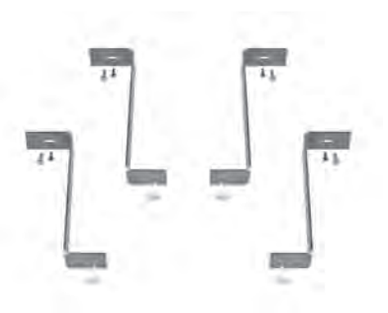

R3773

Комплект крепежей для установки под столешницу арт.37543.

Fixing kit for under counter installation item 37543.

031	Хром	Chrome	71

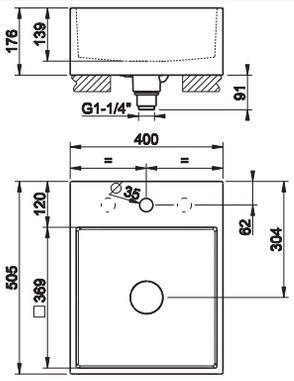

37537

Раковина подвесная или накладная из керамики Bianco Europa, со скрытым переливом. С центральным отверстием под смеситель, с разметкой под 3 отверстия. В комплект входит донный клапан "Stop&Go" с керамической пробкой.
Wall-mounted or counter washbasin in White Europe Ceramic, with hidden overflow waste. With central hole for taps and fittings, fit for 3 holes. Ceramic-plug "Stop&Go" waste included.

516	Ceramica Bianco Europa White Europe Ceramic	933



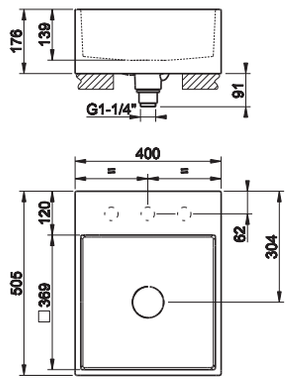

37539

Раковина подвесная или накладная из керамики Bianco Europa, со скрытым переливом. Без отверстий под смесители, с разметкой под 3 отверстия. В комплект входит донный клапан "Stop&Go" с керамической пробкой.
Wall-mounted or counter washbasin in White Europe Ceramic, with hidden overflow waste. No holes for taps and fittings, fit for 3 holes. Ceramic-plug "Stop&Go" waste included.

516	Ceramica Bianco Europa White Europe Ceramic	933



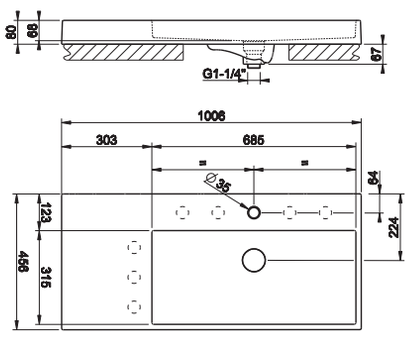

37531

Раковина подвесная или накладная из керамики Bianco Europa, со скрытым переливом. С центральным отверстием под смеситель, с разметкой под 8 отверстий. В комплект входит донный клапан "Stop&Go" с керамической пробкой.
Wall-mounted or counter washbasin in White Europe Ceramic, with hidden overflow waste. With central hole for taps and fittings, fit for 8 holes. Ceramic-plug "Stop&Go" waste included.

516	Ceramica Bianco Europa White Europe Ceramic	1.598



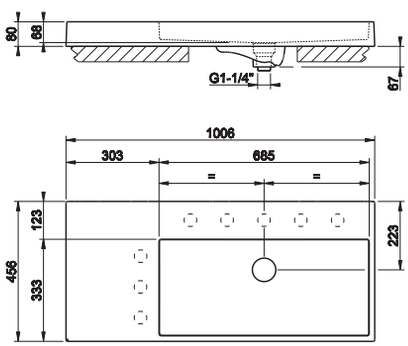

37533

Раковина подвесная или накладная из керамики Bianco Europa, со скрытым переливом. Без отверстий под смесители, с разметкой под 8 отверстий. В комплект входит донный клапан "Stop&Go" с керамической пробкой.
Wall-mounted or counter washbasin in White Europe Ceramic, with hidden overflow waste. No holes for taps and fittings, fit for 8 holes. Ceramic-plug "Stop&Go" waste included

516	Ceramica Bianco Europa White Europe Ceramic	1.598





39122

Накладная раковина из материала Ceramilux® (белый блестящий) без перелива.
Counter washbasin in Ceramilux® (bright white) without overflow waste.

515	Ceramilux	Ceramilux	1.175

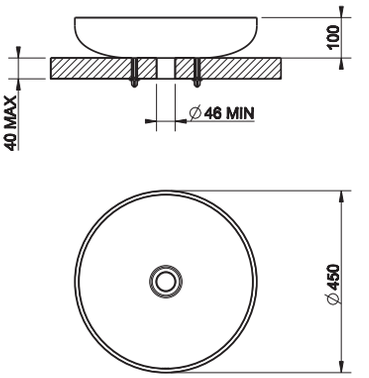



39121

Накладная раковина из материала Ceramilux® (белый блестящий) без перелива.
Counter washbasin in Ceramilux® (bright white) without overflow waste.

515	Ceramilux	Ceramilux	1.212

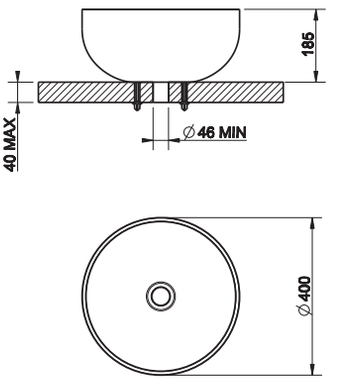

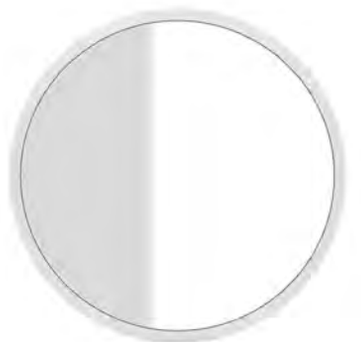

45921

Зеркало настенное Ø700 мм (белая рама).
Wall mounted mirror with white frame Ø700 mm.

520	Structural	Structural	1.006

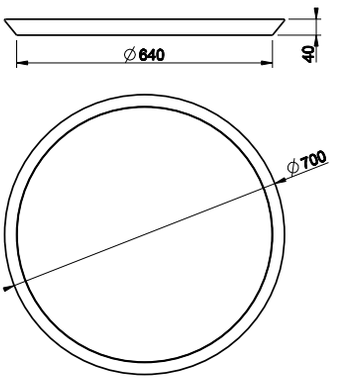



46593

Зеркало настенное 420x900 мм (белая рама).
Wall-mounted mirror (white frame) 420 x 900 mm.

520	Structural	Structural	1.117

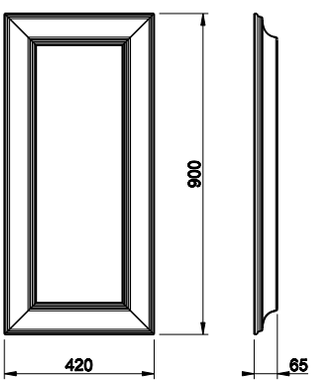



46595

Зеркало настенное 700x900 мм (белая рама).
Wall-mounted mirror (white frame) 700 x 900 mm.

520	Structural	Structural	1.284

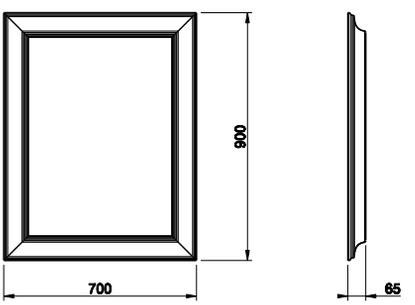

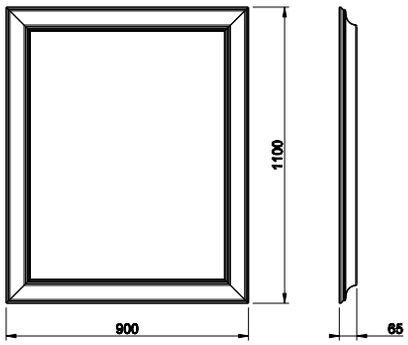

46597

Зеркало настенное 1100x900 мм (белая рама).
Wall-mounted mirror (white frame) 1100 x 900 mm.



520	Structural	Structural	**1.470**

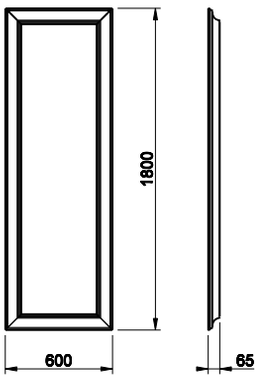

46599

Зеркало настенное/напольное 600x1800 мм (белая рама).
Freestanding/wall-mounted mirror (white frame) 600 x 1800 mm.



520	Structural	Structural	**1.756**

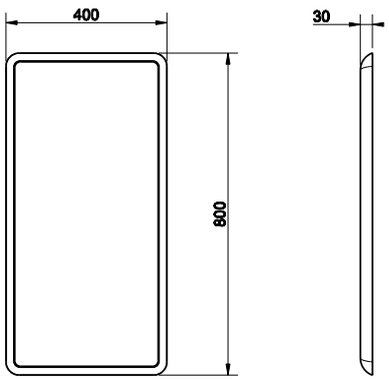

41793

Зеркало 400x800 мм.
40x80 cm mirror.



520	Structural	Structural	**859**

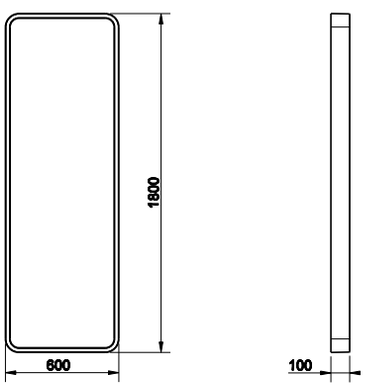

39151

Зеркало напольное 600x1800 мм, белое.
600x1800 mm white freestanding mirror.



520	Structural	Structural	**1.689**



39152

Зеркало напольное 600x1800 мм, черное.
600x1800 mm black freestanding mirror.

520	Structural	Structural	**1.689**

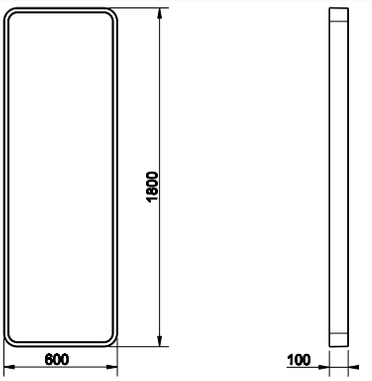



39153

Зеркало 360x900 мм, белое.
360x900 mm white mirror.

520	Structural	Structural	**909**

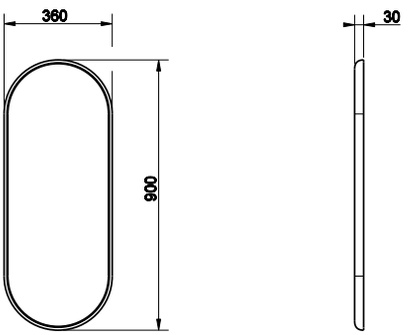



39154

Зеркало 360x900 мм, черное.
360x900 mm black mirror.

520	Structural	Structural	**909**

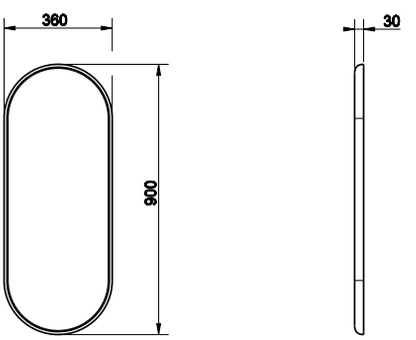



39157

Зеркало 270x1200 мм, белое.
270x1200 mm white mirror.

520	Structural	Structural	**955**

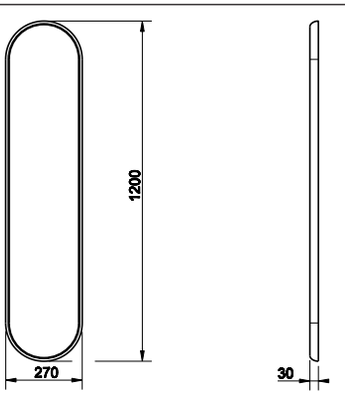



39158

Зеркало 270x1200 мм, черное.
270x1200 mm black mirror.

520	Structural	Structural	**955**

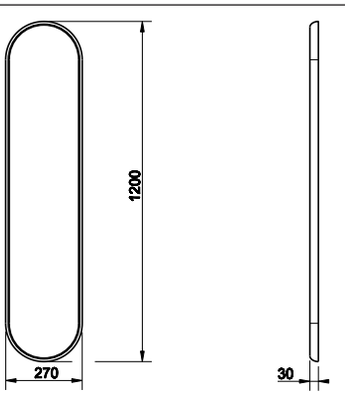

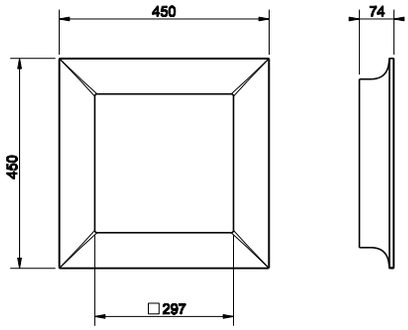

37551

Зеркало 450x450 мм, Ceramilux® (белый блестящий).
450x450 mm Ceramilux® mirror (bright white).

515	Ceramilux	Ceramilux	1.062



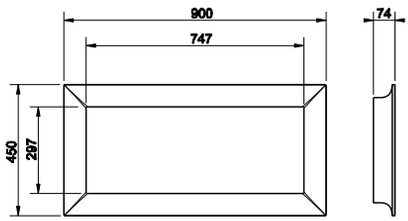

37553

Зеркало 450x900 мм, Ceramilux® (белый блестящий).
450x900 mm Ceramilux® mirror (bright white).

515	Ceramilux	Ceramilux	1.359



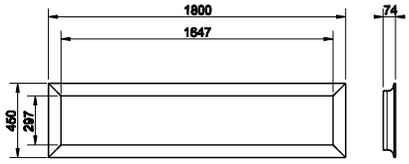

37555

Зеркало 450x1800 мм, Ceramilux® (белый блестящий).
450x1800 mm Ceramilux® mirror (bright white).

515	Ceramilux	Ceramilux	1.770



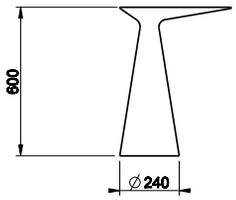

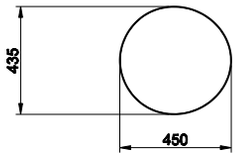

45930

Приставной столик из материала Cristalplant® (цвет белый матовый).
Freestanding side-table in Cristalplant® (matt white).

521	Cristalplant	Cristalplant	2.205



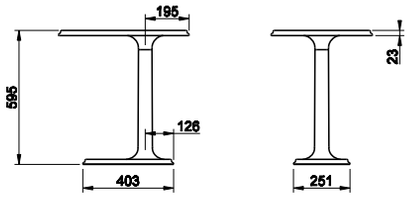

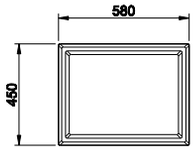

46791

Приставной столик из материала Cristalplant® (цвет белый матовый).
Freestanding side-table in Cristalplant® (matt white).

521	Cristalplant	Cristalplant	2.205





42029

Слив для ванны автоматический “Stop&Go”, полиэтиленовый с пробкой из материала Cristalplant® (белый матовый).
“Stop&Go” authomatic waste for bath tub in polyethylene, with Cristalplant® (matt white) plug.

031	Хром	Chrome	336

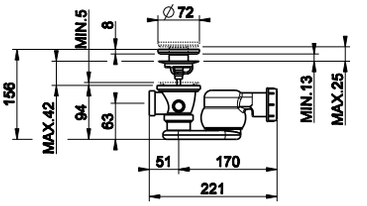

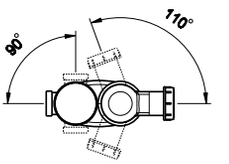



01308

Слив для ванны автоматический “Stop&Go”, полиэтиленовый с пробкой для арт. 37525.
“Stop&Go” authomatic waste for bath tub in polyethylen for item 37525.

031	Хром	Chrome	336

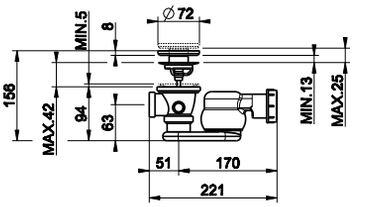

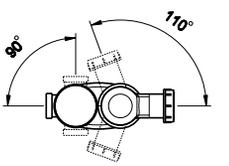



45936

Сиденье для унитаза из термоотверждающихся смол для арт. 45933.
Thermo-hardening WC seat for item 45933.

031	Хром	Chrome	275

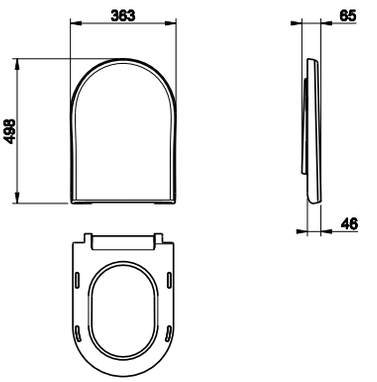



46757

Сиденье для унитаза из термоотверждающихся смол для арт. 46753.
Thermo-hardening WC seat for item 46753.

031	Хром	Chrome	275

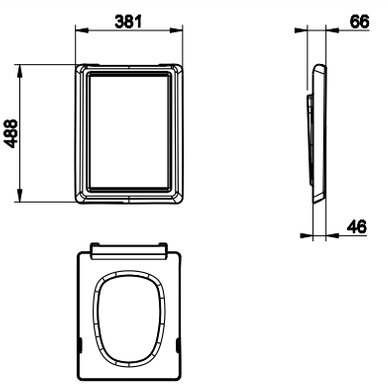

42117

Сиденье для унитаза из термоотверждающихся смол для арт. 42113.
Thermo-hardening WC seat for item 42113.



031	Хром	Chrome	260

29463

Сиденье для унитаза из термоотверждающихся смол для арт. 39113.
Thermo-hardening WC seat for item 39113.



031	Хром	Chrome	229

29464

Сиденье для унитаза из термоотверждающихся смол для арт. 37513.
Thermo-hardening WC seat for item 37513.



031	Хром	Chrome	229

37584

Петли плавного закрывания и пробки для боковых отверстий для арт. 37513 и 39113.
Soft-closing hardware and lateral holes plugs for item 37513 and 39113.



031	Хром	Chrome	133
147	Хром шлифованный	Brushed chrome	170
149	Finox	Finox	170
080	Gold CCP	Gold CCP	286

46765

Пробка для перелива с пробками для боковых отверстий для арт. 46755.
Lateral hole plugs for item 46755.



031	Хром	Chrome	94
149	Finox	Finox	122
080	Gold CCP	Gold CCP	213
713	Antique Brass	Antique Brass	139
706	Black Metal PVD	Black Metal PVD	147



42026

Пробка для бокового отверстия для арт.42115.
Lateral hole plugs for item 42115.

031	Хром	Chrome	28



37587

Пробка для перелива с пробками для боковых отверстий для арт. 37515.
Finished cover cap for overflow waste with lateral hole plugs for item 37515 and 39115.

031	Хром	Chrome	76
147	Хром шлифованный	Brushed chrome	98
149	Finox	Finox	98
080	Gold CCP	Gold CCP	171



01309

Автоматический донный клапан "Stop&Go" на 1 1/4" для раковины, с переливом. Керамическая пробка.
1 1/4" automatic basin waste "Stop&Go", with overflow. Ceramic plug.

031	Хром	Chrome	175

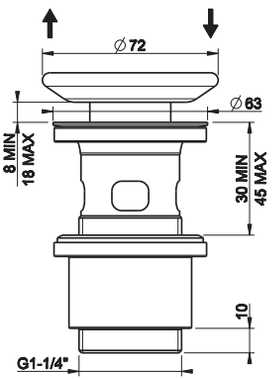



01311

Донный клапан для раковины на 1 1/4" свободного слива, без перелива. Пробка керамическая.
1 1/4" basin waste always open, without overflow. Ceramic plug.

031	Хром	Chrome	139

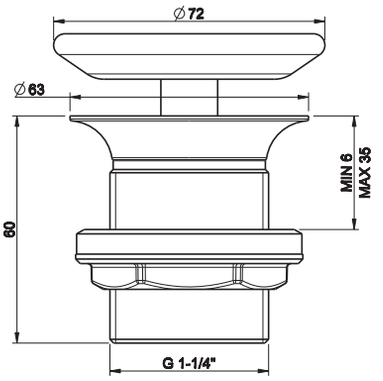



01313

Решетчатый донный клапан свободного слива.
Grille free-flow waste.

031	Хром	Chrome	89

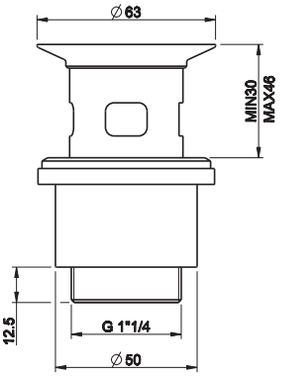

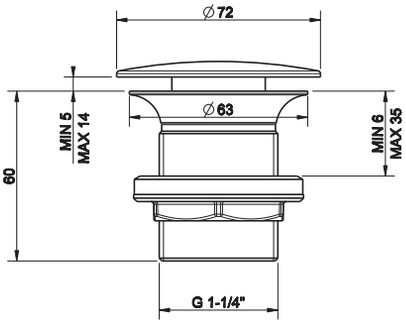

01376

Донный клапан свободного слива 1 1/4”, без перелива.
1 1/4” basin waste always open, without overflow.

031	Хром	Chrome	44
147	Хром шлифованный	Brushed chrome	86



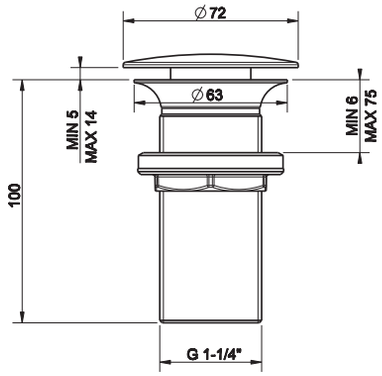

01391

Донный клапан свободного слива 1 1/4”, без перелива.
1 1/4” basin waste always open, without overflow.

031	Хром	Chrome	56
147	Хром шлифованный	Brushed chrome	111



37510

Донный клапан свободного слива, без перелива для арт. 37501.
Cap for basin waste always open, without overflow for item 37501.

031	Хром	Chrome	26
149	Finox	Finox	132
080	Gold CCP	Gold CCP	191



29325

Сифон для арт. 37501.
Syphon for item 37501.

031	Хром	Chrome	508



29454

Сифон полиэтиленовый на 1 1/4” .
1 1/4” polyethylene syphon.

031	Хром	Chrome	54





29455

Сливная гофрированная полиэтиленовая трубка на 1 1/4", слив Ø32.
Polyethylene extensible drainage-pipe Ø32.

031	Хром	Chrome	45



R4307

Сливная гофрированная полиэтиленовая трубка на 1 1/4", слив Ø32/40.
Polyethylene extensible drainage-pipe Ø32/40.

031	Хром	Chrome	48



R3907

Сливная гофрированная полиэтиленовая трубка на 1 1/4", слив Ø32/40.
Polyethylene extensible drainage-pipe Ø32/40.

031	Хром	Chrome	48



29458

Комплект перелива для арт. 37506.
Overflow waste kit for item 37506.

031	Хром	Chrome	76



46763

Пробка для бокового отверстия для раковин.
Lateral hole plugs for washbasins.

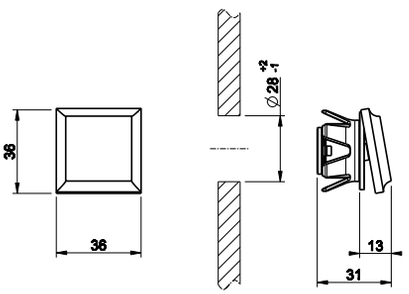

031	Хром	Chrome	94
149	Finox	Finox	122
713	Antique Brass PVD	Antique Brass PVD	147
080	Gold CCP	Gold CCP	213
706	Black Metal PVD	Black Metal PVD	139

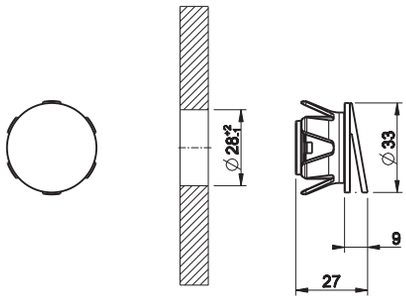

37585

Пробка для перелива для арт. 37504/37517/37518/37519.
Finished cover cap for overflow waste for item 37504/37517/37518/37519.



031	Хром	Chrome	76
149	Finox	Finox	98
080	Gold CCP	Gold CCP	171

37586

Пробка для перелива для арт. 37506.
Finished overflow waste cap for art. 37506.



031	Хром	Chrome	76
149	Finox	Finox	98
080	Gold CCP	Gold CCP	171

ITEM/ARTICOLO	COMPATIBLE WITH/COMPATIBILE CON				
					
46715 / 46717	42029 included				
					
45925 / 45923	42029 included				
					
37591/37592	42029 included				
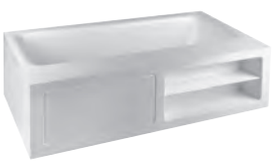					
37596/37597	42029 included				
					
37593	42029 included				
					
37594	42029 included				
					
39105	42029 included				

ITEM/ARTICOLO	COMPATIBLE WITH/COMPATIBILE CON				
					
37525	01308 included				
					
46719	43297				
					
46755	01408	01066			
					
45935	01408	01066			
					
42115	01408	01066			
					
37575	01408	01066			

ITEM/ARTICOLO	COMPATIBLE WITH/COMPATIBILE CON				
					
39115	01408	01066			
					
37515	01408	01066	29083		
					
46823 / 46824	01313 included	29454 included	R3907 included		
					
46825 / 46826	01313 included	29454 included	29455 included	01067	
					
46811 / 46812	01313 included	01067			
					
46813 /46814	01313 included	01067			
					
46815 / 46816	01313 included	01067			

ITEM/ARTICOLO	COMPATIBLE WITH/COMPATIBILE CON				
					
46801	01313	01067			
					
46803	01313	01067			
					
46805	01313	01067			
					
45911 / 45913	01313 included	29454 included	R4307 included		
					
45915 / 45917	01313 included	29454 included	29455 included		
					
45907 / 45909	01313 included	29454 included	29455 included	R4307	

ITEM/ARTICOLO	COMPATIBLE WITH/COMPATIBILE CON				
					
45903	01313	01067			
					
45905	01313	01067			
					
45901	01311 included				
					
42008	01313 included	29454 included	R3907 included		
					
42010	01313 included	29454 included	29455 included		
					
42011	01313 included	29454 included	R3907 included	01067	
					
42012	01313 included	29454 included	29455 included	01067	

ITEM/ARTICOLO	COMPATIBLE WITH/COMPATIBILE CON				
					
42005	01313	01067			
					
42006	01313	01067			
					
42007	01313	01067			
					
42001/42002 42003/42004	01311 included				
					
37521	01313 included	29454 included	R3907 included		
					
37523	01313 included	29454 included	29455 included		

ITEM/ARTICOLO	COMPATIBLE WITH/COMPATIBILE CON				
					
37527	01313 included	29454 included	R3907 included	01067	
					
37526	01313 included	29454 included	29455 included	01067	
					
37571	01313	01067			
					
37572	01313	01067			
					
37541	01311 included				
					
37543	01311 included				
					
37537/37539	01309 included				

ITEM/ARTICOLO	COMPATIBLE WITH/COMPATIBILE CON				
					
37531/37533	01309 included				
					
39111/39112	01376 included	29454 included	29455 included		
	 deck 10-35 mm	 deck 35-50 mm			
39123/39124/39125	01391	01423			
	 deck 10-35 mm	 deck 35-50 mm			
39133/39134/39135	01391	01423			

ITEM/ARTICOLO	COMPATIBLE WITH/COMPATIBILE CON				
	 deck ≤ 25 mm	 deck ≥ 25 mm	 deck ≥ 50 mm		
39122/39121	01376	01391	01423		
					
37501	37510 included	29325 included			
					
37502	01376 included	29454 included	29455 included		
					
37507	01420	01391	01067	29085	29088
					
37517	01408	01067	29083		
					
37503	01420	01391	01067	29085	29088

ITEM/ARTICOLO	COMPATIBLE WITH/COMPATIBILE CON				
					
37504	01408	01067	29083		
					
37505	01420+01395	01376	01067+01395	29085+01395	29087
					
37506	01408	01067	29083		

GESSI®

TECHNICAL ACCESSORIES



01770

Система сбора воды для ручного гибкого душа, устанавливаемая на борт ванны. Не подходит для артикулов 01669, 01658, 01663 и 01664.
Pull-out handshower drain kit. Not fitting items 01669, 01658, 01663 and 01664.

031	Хром	Chrome	954
149	Finox	Finox	1.145
080	Gold CCP	Gold CCP	1.948
713	Antique Brass	Antique Brass	1.337
706	Black Metal PVD	Black Metal PVD	1.240

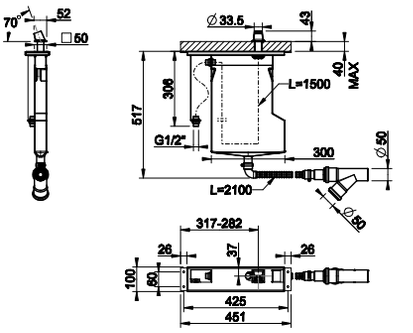



01771

Система сбора воды для ручного гибкого душа, устанавливаемая на борт ванны. Не подходит для артикулов 01669, 01658, 01663 и 01664.
Pull-out handshower drain kit. Not fitting items 01669, 01658, 01663 and 01664.

031	Хром	Chrome	728
149	Finox	Finox	874
080	Gold CCP	Gold CCP	1.487
713	Antique Brass	Antique Brass	1.019
706	Black Metal PVD	Black Metal PVD	947

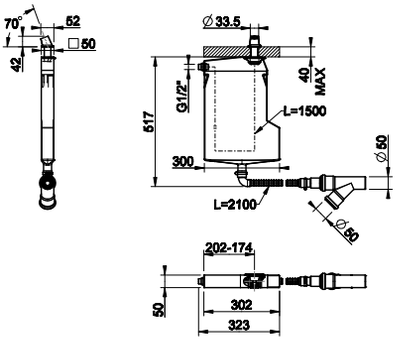



01772

Система сбора воды для ручного гибкого душа, устанавливаемая на борт ванны. Не подходит для артикулов 01669, 01658, 01663 и 01664.
Pull-out handshower drain kit. Not fitting items 01669, 01658, 01663 and 01664.

031	Хром	Chrome	954
149	Finox	Finox	1.145
706	Black Metal PVD	Black Metal PVD	1.240
707	Black Metal Brushed PVD	Black Metal Brushed PVD	1.337

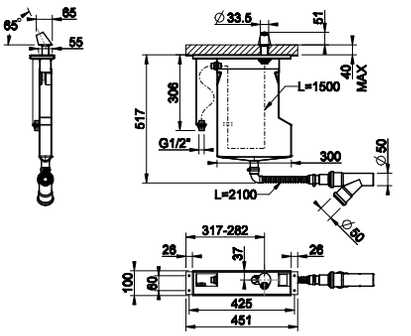



01773

Система сбора воды для ручного гибкого душа, устанавливаемая на борт ванны. Не подходит для артикулов 01669, 01658, 01663 и 01664.
Pull-out handshower drain kit. Not fitting items 01669, 01658, 01663 and 01664.

031	Хром	Chrome	728
149	Finox	Finox	874
706	Black Metal PVD	Black Metal PVD	947
707	Black Metal Brushed PVD	Black Metal Brushed PVD	1.019

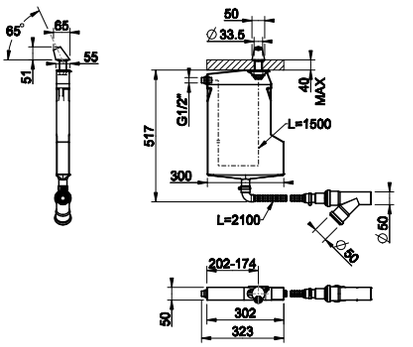



01760

Система сбора воды для ручного гибкого душа, устанавливаемая на борт ванны. Не подходит для артикулов 01669, 01658, 01663 и 01664.
Pull-out handshower drain kit. Not fitting items 01669, 01658, 01663 and 01664.

031	Хром	Chrome	954

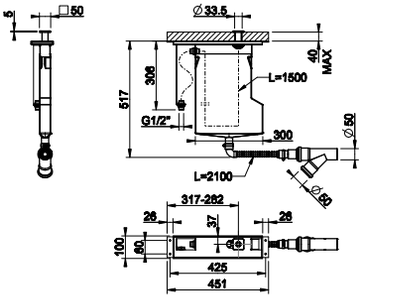

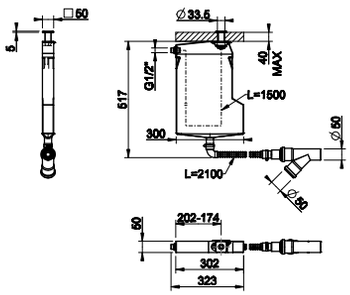

01761

Система сбора воды для ручного гибкого душа, устанавливаемая на борт ванны. Не подходит для артикулов 01669, 01658, 01663 и 01664.
Pull-out handshower drain kit. Not fitting items 01669, 01658, 01663 and 01664.

031	Хром	Chrome	728



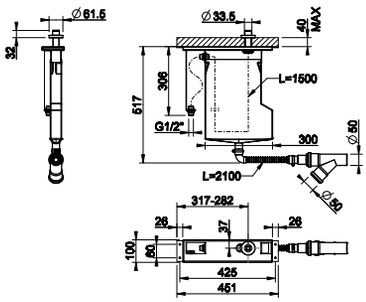

01762

Система сбора воды для ручного гибкого душа, устанавливаемая на борт ванны. Не подходит для артикулов 01669, 01658, 01663 и 01664.
Pull-out handshower drain kit. Not fitting items 01669, 01658, 01663 and 01664.

031	Хром	Chrome	954
149	Finox	Finox	1.145



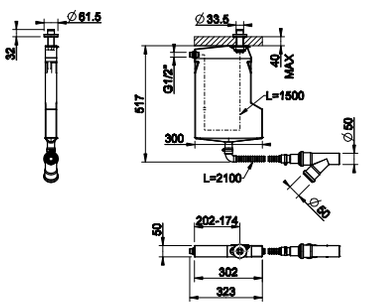

01763

Система сбора воды для ручного гибкого душа, устанавливаемая на борт ванны. Не подходит для артикулов 01669, 01658, 01663 и 01664.
Pull-out handshower drain kit. Not fitting items 01669, 01658, 01663 and 01664.

031	Хром	Chrome	728
149	Finox	Finox	874



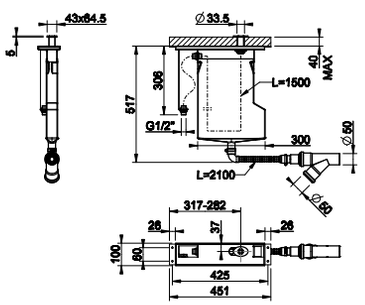

01764

Система сбора воды для ручного гибкого душа, устанавливаемая на борт ванны. Не подходит для артикулов 01669, 01658, 01663 и 01664.
Pull-out handshower drain kit. Not fitting items 01669, 01658, 01663 and 01664.

031	Хром	Chrome	954
149	Finox	Finox	1.145



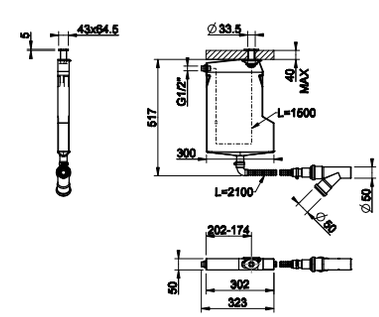

01765

Система сбора воды для ручного гибкого душа, устанавливаемая на борт ванны. Не подходит для артикулов 01669, 01658, 01663 и 01664.
Pull-out handshower drain kit. Not fitting items 01669, 01658, 01663 and 01664.

031	Хром	Chrome	728
149	Finox	Finox	874





01766

Система сбора воды для ручного гибкого душа, устанавливаемая на борт ванны. Не подходит для артикулов 01669, 01658, 01663 и 01664.
Pull-out handshower drain kit. Not fitting items 01669, 01658, 01663 and 01664.

031	Хром	Chrome	954
149	Finox	Finox	1.145
706	Black Metal PVD	Black Metal PVD	1.240
707	Black Metal Brushed PVD	Black Metal Brushed PVD	1.337

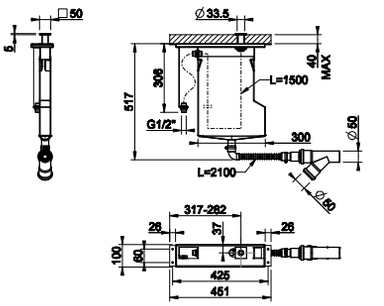



01767

Система сбора воды для ручного гибкого душа, устанавливаемая на борт ванны. Не подходит для артикулов 01669, 01658, 01663 и 01664.
Pull-out handshower drain kit. Not fitting items 01669, 01658, 01663 and 01664.

031	Хром	Chrome	728
149	Finox	Finox	874
706	Black Metal PVD	Black Metal PVD	947
707	Black Metal Brushed PVD	Black Metal Brushed PVD	1.019

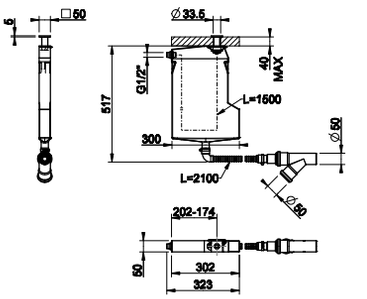



01810

Система сбора воды для ручного гибкого душа, устанавливаемая на борт ванны. Не подходит для артикулов 01669, 01658, 01663 и 01664.
Pull-out handshower drain kit. Not fitting items 01669, 01658, 01663 and 01664.

031	Хром	Chrome	954
149	Finox	Finox	1.145

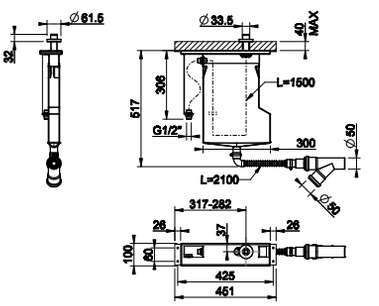



01811

Система сбора воды для ручного гибкого душа, устанавливаемая на борт ванны. Не подходит для артикулов 01669, 01658, 01663 и 01664.
Pull-out handshower drain kit. Not fitting items 01669, 01658, 01663 and 01664.

031	Хром	Chrome	728
149	Finox	Finox	874

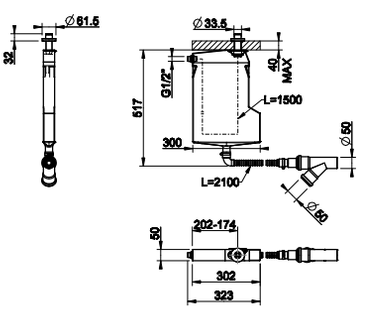



01808

Система сбора воды для ручного гибкого душа, устанавливаемая на борт ванны. Не подходит для артикулов 01669, 01658, 01663 и 01664.
Pull-out handshower drain kit. Not fitting items 01669, 01658, 01663 and 01664.

031	Хром	Chrome	954
149	Finox	Finox	1.145
080	Gold CCP	Gold CCP	1.948

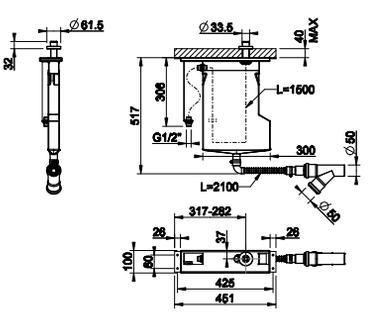

01809

Система сбора воды для ручного гибкого душа, устанавливаемая на борт ванны. Не подходит для артикулов 01669, 01658, 01663 и 01664.
Pull-out handshower drain kit. Not fitting items 01669, 01658, 01663 and 01664.

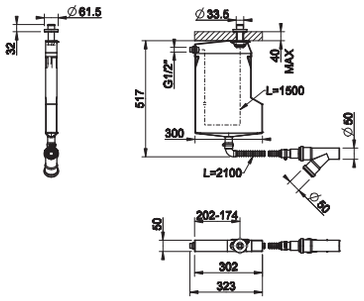



031	Хром	Chrome	728
149	Finox	Finox	874
080	Gold CCP	Gold CCP	1.487

01663

Пластина на 3 отверстия для монтажного бокса.
Three-hole finishing plate for mounting box.

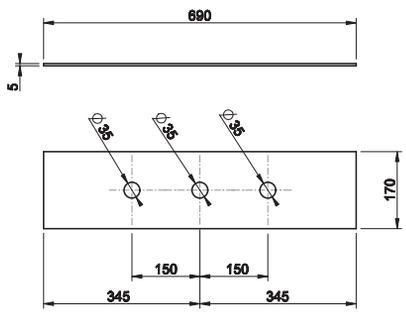



031	Хром	Chrome	409
149	Finox		513
080	Gold CCP	Gold CCP	908
279	Bianco CN	White CN	493
299	Nero XL	Black XL	493

01664

Пластина на 4 отверстия для монтажного бокса.
Four-hole finishing plate for mounting box.

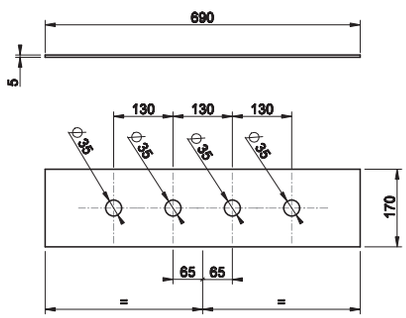



031	Хром	Chrome	409
149	Finox		513
080	Gold CCP	Gold CCP	908
279	Bianco CN	White CN	493
299	Nero XL	Black XL	493

01758

Пластина на 5 отверстий для монтажного бокса.
Five-hole finishing plate for mounting box.

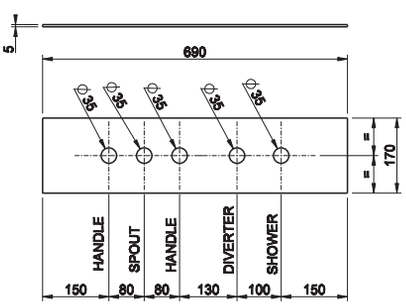



031	Хром	Chrome	409
149	Finox		513
080	Gold CCP	Gold CCP	908
713	Antique Brass	Antique Brass	646
706	Black Metal PVD	Black Metal PVD	605

01669

Монтажный бокс с каркасом для смесителя на борт ванны.
Mounting box for bath group.

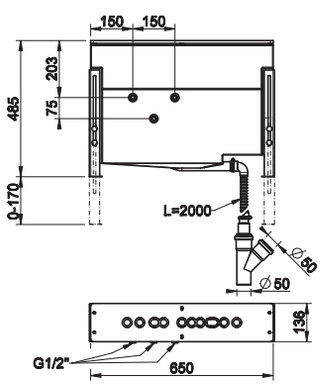



031	Хром	Chrome	1.245

01412

Кран-фильтр квадратный с подводом воды на 1/2".
Square under-basin control with filter and 1/2" connection.



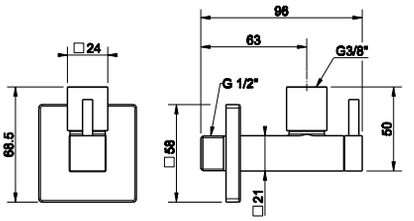

031	Хром	Chrome		155
149	Finox	Finox		224
706	Black Metal PVD	030	Copper PVD	230
279	White CN	299	Black XL	235
707	Black Metal Brushed PVD	708	Copper Brushed PVD	245

28733

Кран-фильтр овальный с подводом воды на 1/2".
Oval under-basin control with filter and 1/2" connection.



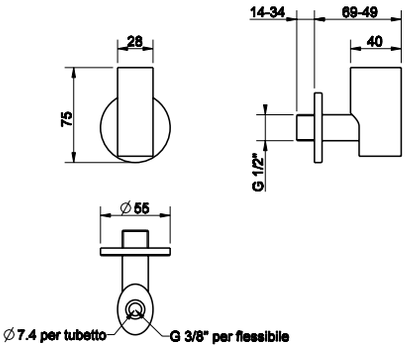

031	Хром	Chrome		155
149	Finox	Finox		224

01411

Кран-фильтр округлый с подводом воды на 1/2".
Round under-basin control with filter and 1/2" connection.



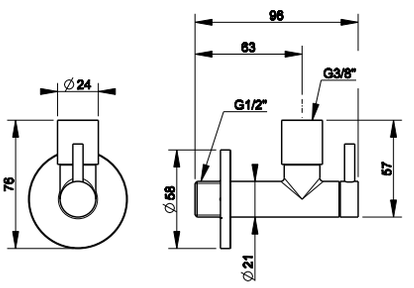

031	Хром	Chrome		83
149	Finox	147	Brushed chrome	150
706	Black Metal PVD	030	Copper PVD	123
279	White CN	299	Black XL	157
707	Black Metal Brushed PVD	708	Copper Brushed PVD	132

01375

Сифон округлый для биде на 1 1/4".
1 1/4" bidet round syphon.

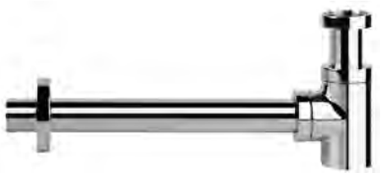

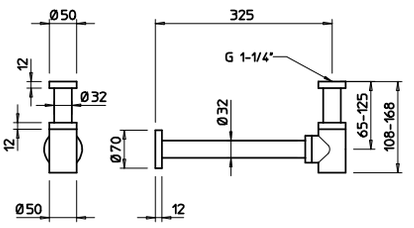

031	Хром	Chrome		160
149	Finox	147	Brushed chrome	318
706	Black Metal PVD	030	Copper PVD	237
279	White CN	299	Black XL	334
707	Black Metal Brushed PVD	708	Copper Brushed PVD	253

01413

Сифон округлый удлиненный на 1 1/4".
1 1/4" extended round syphon.

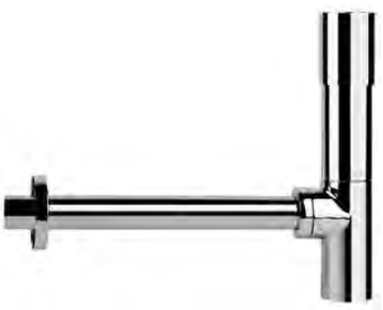

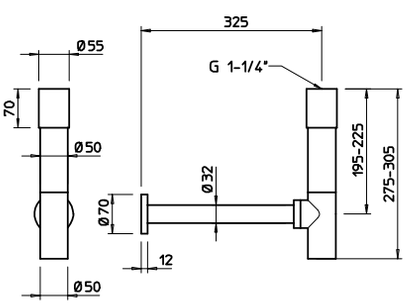

031	Хром	Chrome		264
149	Finox	147	Brushed chrome	370
706	Black Metal PVD	030	Copper PVD	391
279	White CN	299	Black XL	335
707	Black Metal Brushed PVD	708	Copper Brushed PVD	418

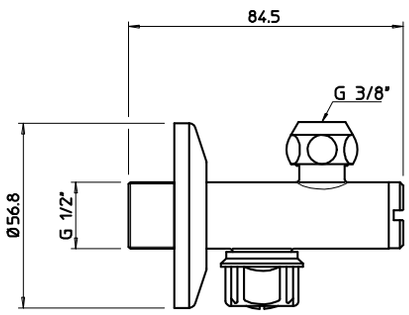

01006

Кран-фильтр шаровой с подводом воды на 1/2".
Ball-bearing under-basin control with filter and 1/2" connection..

031	Хром	Chrome	20
149	Finox	Finox	53



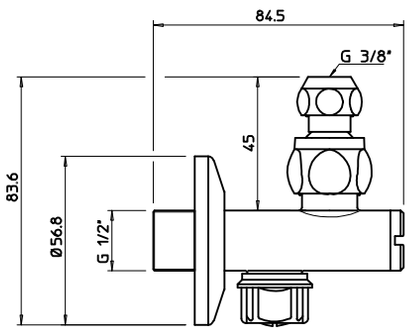

01009

Кран-фильтр шаровой с подводом воды на 1/2".
Ball-bearing under-basin control with filter and 1/2" connection.

031	Хром	Chrome	27
149	Finox	Finox	59



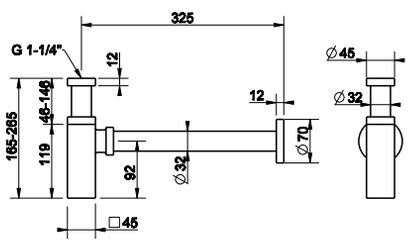

01410

Сифон квадратный на 1 1/4".
1 1/4" square syphon.

031	Хром	Chrome		315
149	Finox	Finox		438
706	Black Metal PVD	030	Copper PVD	467
279	White CN	299	Black XL	419
707	Black Metal Brushed PVD	708	Copper Brushed PVD	498



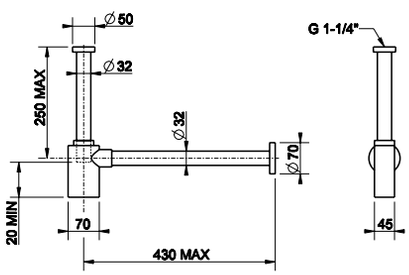

28732

Сифон овальный на 1 1/4".
1 1/4" oval syphon.

031	Хром	Chrome	315
149	Finox	Finox	419

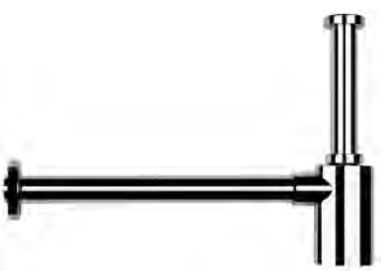

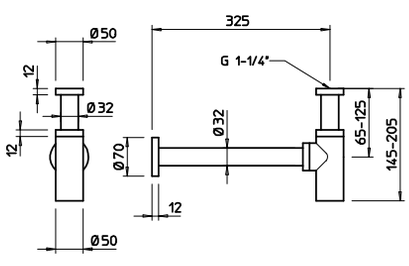

01377

Сифон округлый на 1 1/4".
1 1/4" round syphon.

031	Хром	Chrome		160
149	Finox	147	Brushed chrome	318
706	Black Metal PVD	030	Copper PVD	237
279	White CN	299	Black XL	200
707	Black Metal Brushed PVD	708	Copper Brushed PVD	253



01018

Сифон с задней пробкой на 1 1/4".
Back-side cap siphon, 1 1/4".



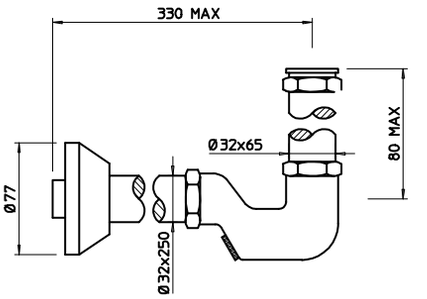

031	Хром	Chrome		51
149	Finox	147	Brushed chrome	114
706	Black Metal PVD	030	Copper PVD	76
279	White CN	299	Black XL	62
707	Black Metal Brushed PVD	708	Copper Brushed PVD	81

28767

Удлинительная трубка для сифона, длина 40 см.
Syphon pipe extension, 40 cm length.



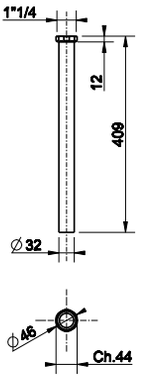

031	Хром	Chrome		42
149	Finox	Finox		54
080	Gold CCP	Gold CCP		76

29077

Автоматический донный клапан для раковины "Stop&Go" на 1 1/4", с переливом.
1 1/4" authomatic basin waste "Stop&Go" with overflow.



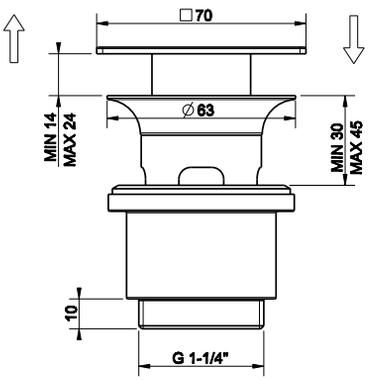

031	Хром	Chrome		117
147	Brushed chrome	149	Finox	152
706	Black Metal PVD	030	Copper PVD	174
707	Black Metal brushed PVD	708	Copper brushed PVD	185

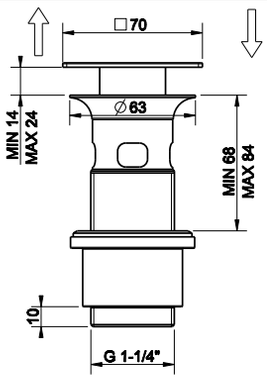

29078

Автоматический донный клапан для раковины "Stop&Go" на 1 1/4", с переливом.
1 1/4" authomatic basin waste "Stop&Go" with overflow.

031	Хром	Chrome		131
147	Brushed chrome	149	Finox	166
706	Black Metal PVD	030	Copper PVD	194
707	Black Metal brushed PVD	708	Copper brushed PVD	207



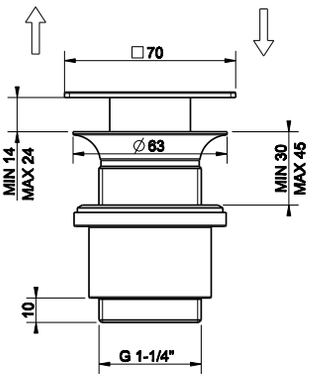

29079

Автоматический донный клапан для раковины "Stop&Go" на 1 1/4", без слива-перелива.
1 1/4" authomatic basin waste "Stop&Go" without overflow.

031	Хром	Chrome		117
147	Brushed chrome	149	Finox	152
706	Black Metal PVD	030	Copper PVD	174
707	Black Metal brushed PVD	708	Copper brushed PVD	185



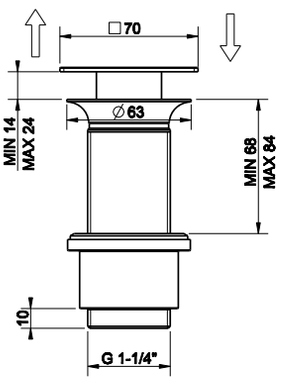

29080

Автоматический донный клапан для раковины "Stop&Go" на 1 1/4", без слива-перелива.
1 1/4" authomatic basin waste "Stop&Go" without overflow.

031	Хром	Chrome		131
147	Brushed chrome	149	Finox	166
706	Black Metal PVD	030	Copper PVD	194
707	Black Metal brushed PVD	708	Copper brushed PVD	207



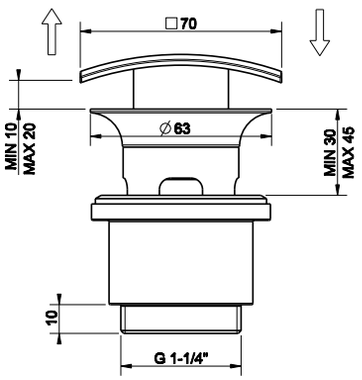

29083

Автоматический донный клапан для раковины "Stop&Go" на 1 1/4", без слива-перелива.
1 1/4" automatic basin waste "Stop&Go" with overflow.

031	Хром	Chrome		117
147	Brushed chrome	149	Finox	152
706	Black Metal PVD	030	Copper PVD	174
707	Black Metal brushed PVD	708	Copper brushed PVD	185



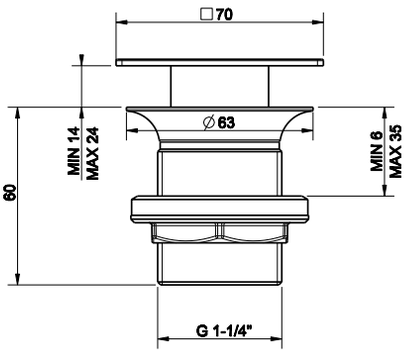

29081

Донный клапан свободного слива 1 1/4", без перелива.
1 1/4" basin waste always open, without overflow.

031	Хром	Chrome		98
147	Brushed chrome	149	Finox	124
706	Black Metal PVD	030	Copper PVD	146
707	Black Metal brushed PVD	708	Copper brushed PVD	155





29084

Автоматический донный клапан для раковины "Stop&Go" на 1 1/4", с переливом.
1 1/4" authomatic basin waste "Stop&Go" with overflow.

031	Хром	Chrome	131
147	Хром шлифованный	Brushed chrome	166
149	Finox	Finox	166
080	Gold CCP	Gold CCP	265

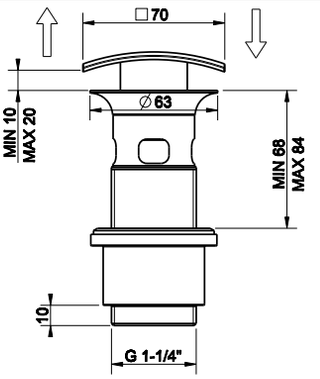



29082

Донный клапан свободного слива 1 1/4", без перелива.
1 1/4" basin waste always open, without overflow.

031	Хром	Chrome	111
147	Хром шлифованный	Brushed chrome	138
149	Finox	Finox	138

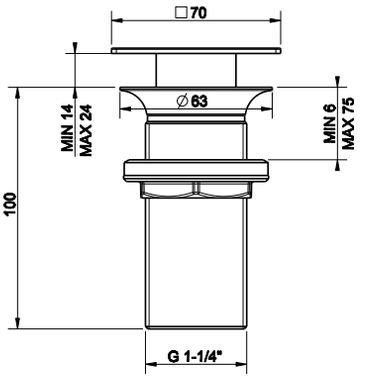



29085

Автоматический донный клапан для раковины "Stop&Go" на 1 1/4", без слива-перелива.
1 1/4" authomatic basin waste "Stop&Go" without overflow.

031	Хром	Chrome	117
147	Хром шлифованный	Brushed chrome	152
149	Finox	Finox	152
080	Gold CCP	Gold CCP	237

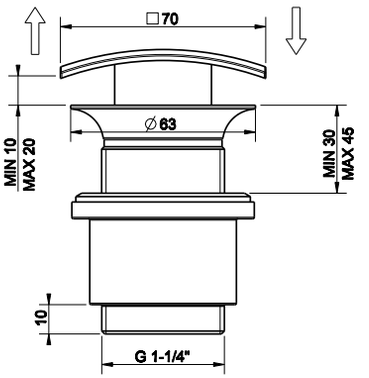



29086

Автоматический донный клапан для раковины "Stop&Go" на 1 1/4", без слива-перелива.
1 1/4" authomatic basin waste "Stop&Go" without overflow.

031	Хром	Chrome	131
147	Хром шлифованный	Brushed chrome	166
149	Finox	Finox	166
080	Gold CCP	Gold CCP	265

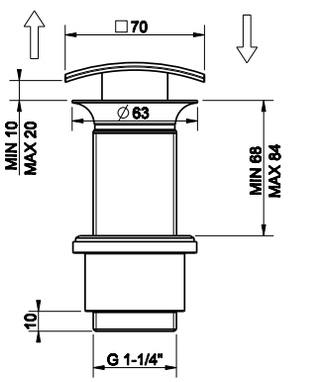



29087

Донный клапан свободного слива 1 1/4", без перелива.
1 1/4" basin waste always open, without overflow.

031	Хром	Chrome	98
147	Хром шлифованный	Brushed chrome	124
149	Finox	Finox	124
080	Gold CCP	Gold CCP	197

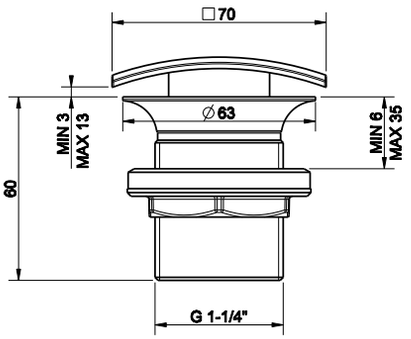

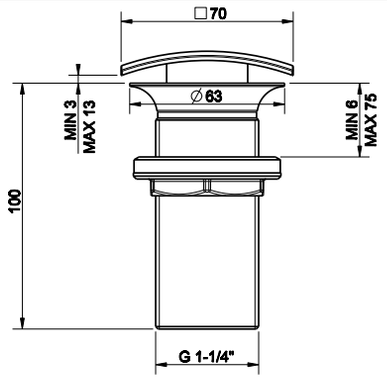

29088

Донный клапан свободного слива 1 1/4", без перелива.
1 1/4" basin waste always open, without overflow.

031	Хром	Chrome	111
147	Хром шлифованный	Brushed chrome	138
149	Finox	Finox	138
080	Gold CCP	Gold CCP	227



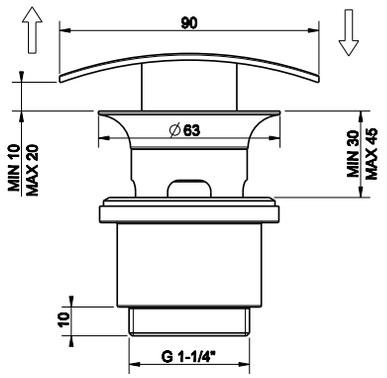

29089

Автоматический донный клапан для раковины "Stop&Go" на 1 1/4", без слива-перелива.
1 1/4" authomatic basin waste "Stop&Go" with overflow.

031	Хром	Chrome	117
149	Finox	Finox	152



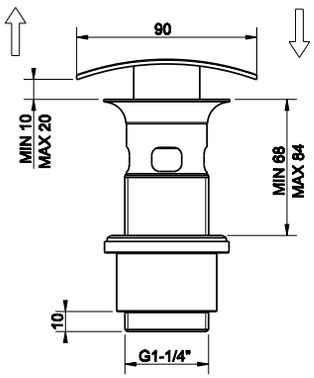

29090

Автоматический донный клапан для раковины "Stop&Go" на 1 1/4", без слива-перелива.
1 1/4" authomatic basin waste "Stop&Go" with overflow.

031	Хром	Chrome	131
149	Finox	Finox	166



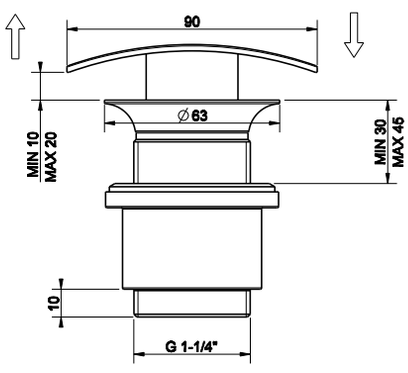

29091

Автоматический донный клапан для раковины "Stop&Go" на 1 1/4", без слива-перелива.
1 1/4" authomatic basin waste "Stop&Go" without overflow.

031	Хром	Chrome	117
149	Finox	Finox	152



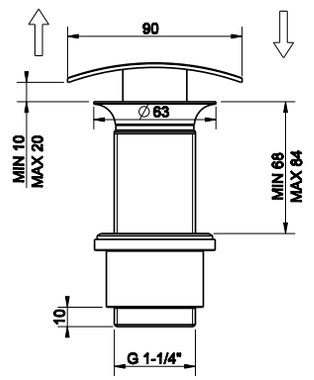

29092

Автоматический донный клапан для раковины "Stop&Go" на 1 1/4", без слива-перелива.
1 1/4" authomatic basin waste "Stop&Go" without overflow.

031	Хром	Chrome	98
149	Finox	Finox	124





29093

Донный клапан свободного слива 1 1/4", без перелива.
1 1/4" basin waste always open, without overflow.

031	Хром	Chrome		98
147	Brushed chrome	149	Finox	124
706	Black Metal PVD	030	Copper PVD	141
707	Black Metal brushed PVD	708	Copper brushed PVD	155

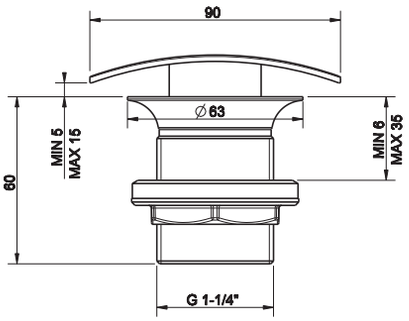



29094

Донный клапан свободного слива 1 1/4", без перелива.
1 1/4" basin waste always open, without overflow.

031	Хром	Chrome		111
147	Brushed chrome	149	Finox	138
706	Black Metal PVD	030	Copper PVD	165
707	Black Metal brushed PVD	708	Copper brushed PVD	176

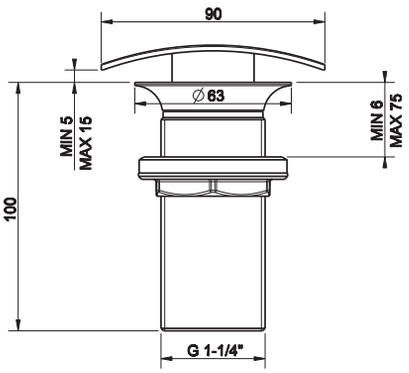



01420

Автоматический донный клапан для раковины "Stop&Go" на 1 1/4", без слива-перелива.
1 1/4" authomatic basin waste "Stop&Go" without overflow.

031	Хром	Chrome		73
147	Brushed chrome	149	Finox	144
706	Black Metal PVD	030	Copper PVD	109
707	Black Metal brushed PVD	708	Copper brushed PVD	116

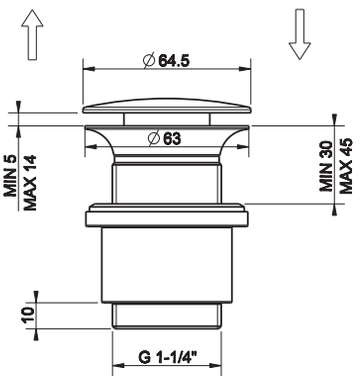



01422

Автоматический донный клапан для раковины "Stop&Go" на 1 1/4", без слива-перелива.
1 1/4" authomatic basin waste "Stop&Go" with overflow.

031	Хром	Chrome		86
147	Brushed chrome	149	Finox	170
706	Black Metal PVD	030	Copper PVD	128
707	Black Metal brushed PVD	708	Copper brushed PVD	136

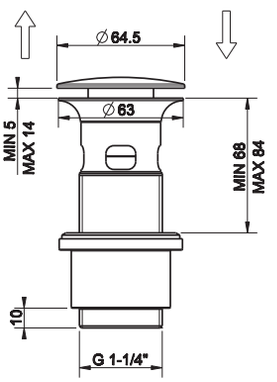



01423

Автоматический донный клапан для раковины "Stop&Go" на 1 1/4", без слива-перелива.
1 1/4" authomatic basin waste "Stop&Go" without overflow.

031	Хром	Chrome		86
147	Brushed chrome	149	Finox	170
706	Black Metal PVD	030	Copper PVD	128
707	Black Metal brushed PVD	708	Copper brushed PVD	136

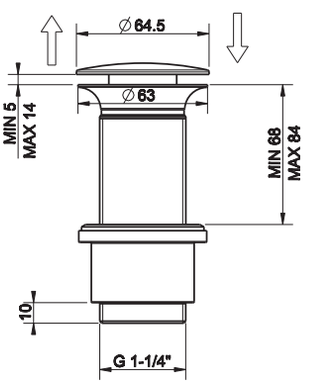

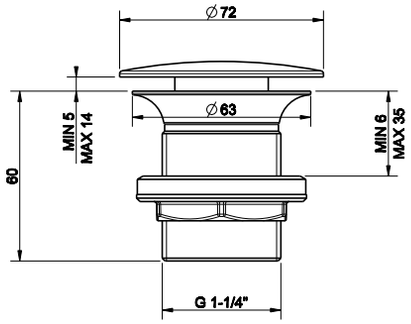

01376

Донный клапан свободного слива 1 1/4", без перелива.
1 1/4" basin waste always open, without overflow.



031	Хром	Chrome		44
147	Brushed chrome	149	Finox	86
706	Black Metal PVD	030	Copper PVD	66
707	Black Metal brushed PVD	708	Copper brushed PVD	70

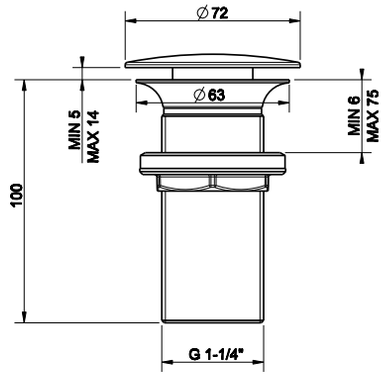

01391

Донный клапан свободного слива 1 1/4", без перелива.
1 1/4" basin waste always open, without overflow.



031	Хром	Chrome		56
147	Brushed chrome	149	Finox	111
706	Black Metal PVD	030	Copper PVD	83
707	Black Metal brushed PVD	708	Copper brushed PVD	89

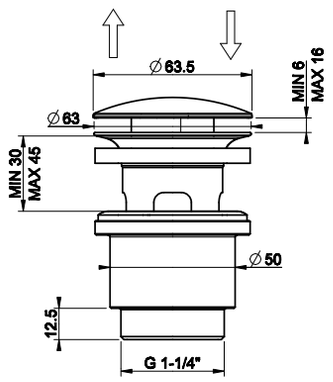

01408

Автоматический донный клапан для раковины "Stop&Go" на 1 1/4", с переливом.
1 1/4" authomatic basin waste "Stop&Go" with overflow.



031	Хром	Chrome		73
147	Brushed chrome	149	Finox	144
706	Black Metal PVD	030	Copper PVD	109
707	Black Metal brushed PVD	708	Copper brushed PVD	116

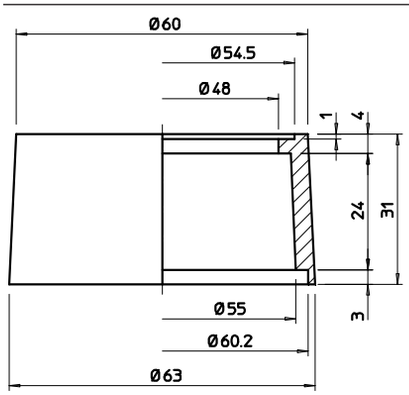

01395

Распорка для донного клапана, высота 30 мм.
Spacer for waste, 30 mm height.



031	Хром	Chrome		14
149	Finox	Finox		16

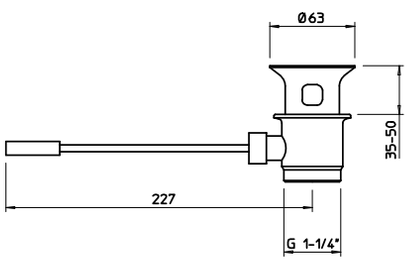

01346

Донный клапан для раковины на 1 1/4" с автоматической пробкой и фронтальным открытием.
1 1/4" basin pop-up waste with frontal manual operation.



031	Хром	Chrome		42
147	Brushed chrome	149	Finox	56
706	Black Metal PVD	030	Copper PVD	63
707	Black Metal brushed PVD	708	Copper brushed PVD	67



01350

Донный клапан для раковины на 1 1/4" с автоматической пробкой, открывающийся сверху.
1 1/4" basin pop-up waste with upper manual operation.

031	Хром	Chrome	61
147	Хром шлифованный	Brushed chrome	88
149	Finox	Finox	88

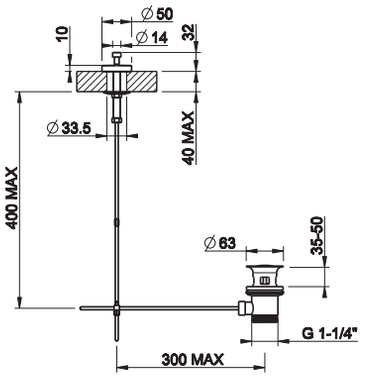



01066

Донный клапан для раковины на 1 1/4" с автоматической пробкой и сливом-переливом.
1 1/4" basin pop-up waste with overflow.

031	Хром	Chrome	29
147	Хром шлифованный	Brushed chrome	55
149	Finox	Finox	55

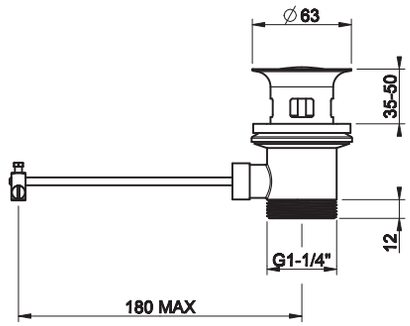



01067

Донный клапан для раковины на 1 1/4" с переливом и двойным соединением, высота 60 мм.
Waste for basin with 1 1/4" pop up waste with Overflow and double joint, height 60 mm.

031	Хром	Chrome	29
147	Хром шлифованный	Brushed chrome	55
149	Finox	Finox	55
080	Gold CCP	Gold CCP	66

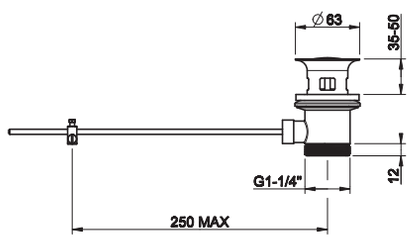



28773

Шланг cromalux для ванны с коническим соединением на 1/2", длина 100 см.
1,00 m Cromalux flexible hose with conic 1/2" connections.

031	Хром	Chrome	41
149	Finox	Finox	53

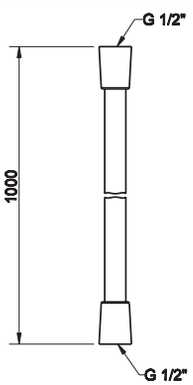



29744

Шланг cromalux для ванны с коническим соединением на 1/2", длина 125 см.
1,25 m Cromalux flexible hose with conic 1/2" connections.

031	Хром	Chrome	49

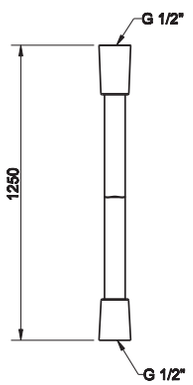

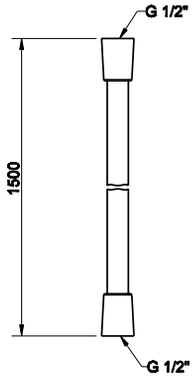

01637

Шланг cromalux для ванны с коническим соединением на 1/2", длина 150 см.
1,50 m Cromalux flexible hose with conic 1/2" connections.



031	Хром	Chrome	56
149	Finox	Finox	66
080	Gold CCP	Gold CCP	97

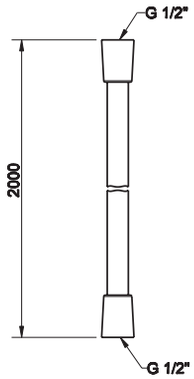

28746

Шланг cromalux для ванны с коническим соединением на 1/2", длина 200 см.
2,00 m Cromalux flexible hose with conic 1/2" connections.



031	Хром	Chrome	70
149	Finox	Finox	82
080	Gold CCP	Gold CCP	124

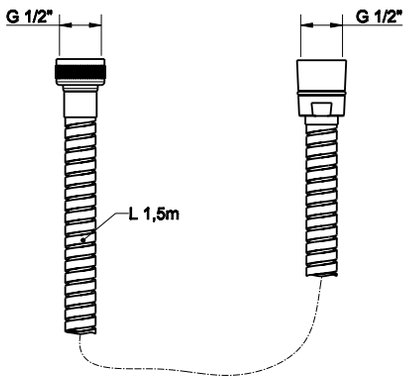

01090

Шланг двойной фальцовки, длина 1,50 м с соединением на 1/2"
Double-seam flexible hose, 1,5 m length, 1/2" connector.



031	Хром	Chrome	29
149	Finox	Finox	105
080	Gold CCP	Gold CCP	128

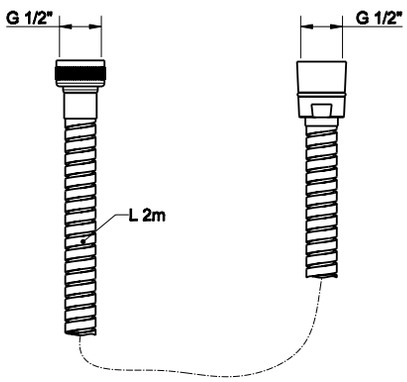

01096

Шланг двойной фальцовки, длина 2,00 м с соединением на 1/2".
Double-seam flexible hose, 2,0 m length, 1/2" connector.



031	Хром	Chrome	33
149	Finox	Finox	121
080	Gold CCP	Gold CCP	146

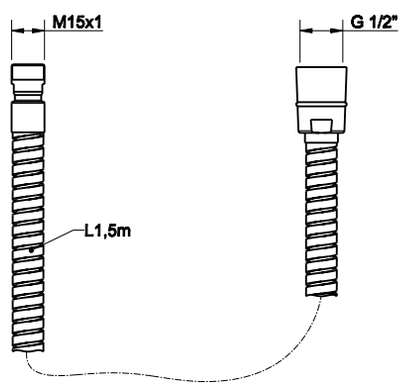

01098

Шланг для смесителя на ванну двойной фальцовки, длина 1,50 м с коническим соединением M15x1 - G1/2".
Double-seam flexible hose for bath filler, 1,50 m length and conical M15x1 - G 1/2" connector.



031	Хром	Chrome	31
149	Finox	Finox	109
080	Gold CCP	Gold CCP	131



01100

Шланг для смесителя на ванну двойной фальцовки, длина 2,00 м с коническим соединением M15x1 - G1/2".
Double-seam flexible hose for bath filler, 2,0 m length and conical M15x1 - G 1/2" connector.

031	Хром	Chrome	37
149	Finox	Finox	125
080	Gold CCP	Gold CCP	150

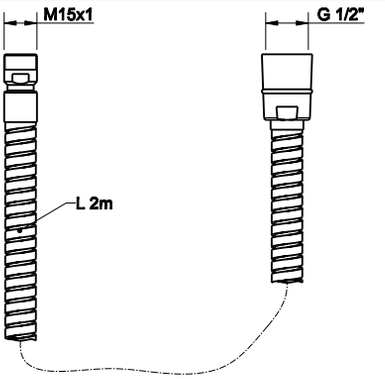



01080

Колонна сливная для ванны полиэтиленовая с системой наполнения ванны через перелив. Длина кабеля управления 67,5 см.
Polyethylene column bath waste with overflow cap filler. Length of control cable 67,5 cm.

031	Хром	Chrome	340
147	Хром шлифованный	Brushed chrome	359
149	Finox	Finox	359
080	Gold CCP	Gold CCP	430

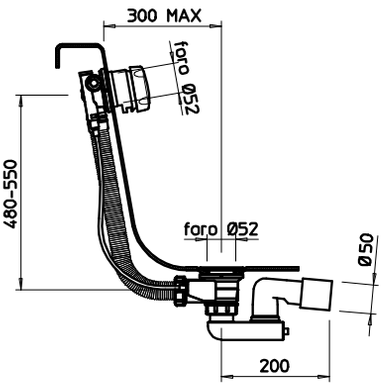



01452

Колонна сливная для ванны полиэтиленовая. Длина кабеля управления 57,5 см.
Polyethylene column bath waste. Length of control cable 57,5 cm.

031	Хром	Chrome	216
147	Хром шлифованный	Brushed chrome	230
149	Finox	Finox	230
080	Gold CCP	Gold CCP	492

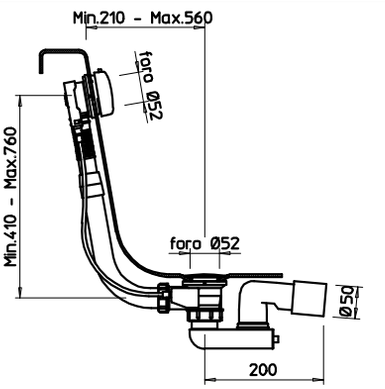



01453

Колонна сливная для ванны полиэтиленовая с системой наполнения ванны через перелив. Длина кабеля управления 57,5 см.
Polyethylene column bath waste with overflow cap filler. Length of control cable 57,5 cm.

031	Хром	Chrome	340
147	Хром шлифованный	Brushed chrome	359
149	Finox	Finox	359
080	Gold CCP	Gold CCP	430

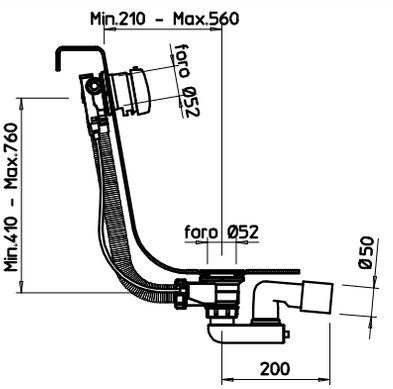



01415

Стойка для ванной, высота 800 мм.
Floor-mounted bathfiller connector, 800 mm height.

031	Хром	Chrome	220
147	Хром шлифованный	Brushed chrome	536
149	Finox	Finox	536
080	Gold CCP	Gold CCP	644

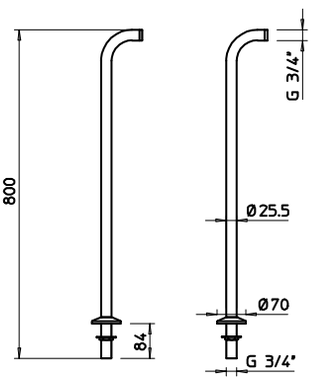

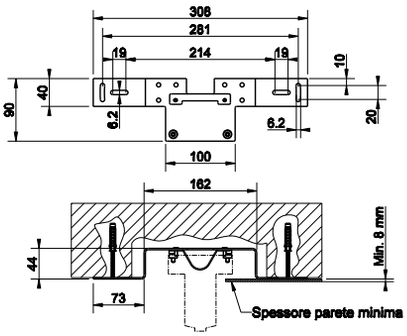

29491

Крепежный комплект для арт.13312/23112/20712.
Fixing kit for 13312/23112/20712.

031	Хром	Chrome	76



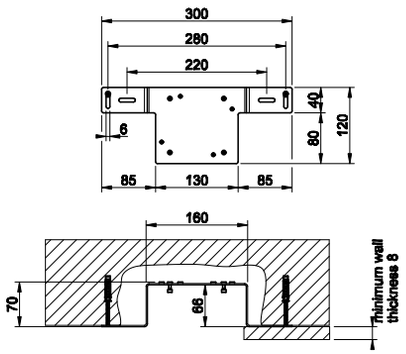

R4608

Крепежный комплект для арт.45097/44655/46112.
Fixing kit for 45097/44655/46112.

031	Хром	Chrome	85



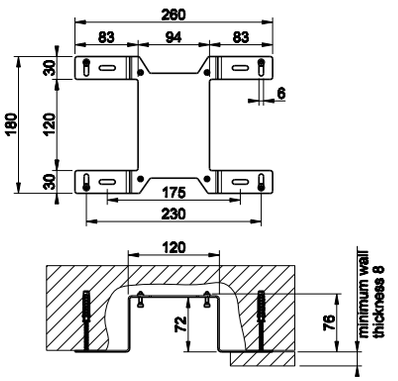

R4609

Крепежный комплект для арт.09269.
Fixing kit for 09269.

031	Хром	Chrome	88



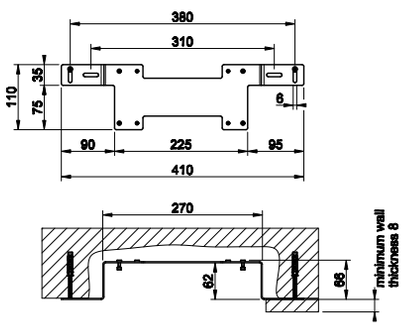

R4610

Крепежный комплект для арт.44697/44639.
Fixing kit for 44697/44639.

031	Хром	Chrome	93



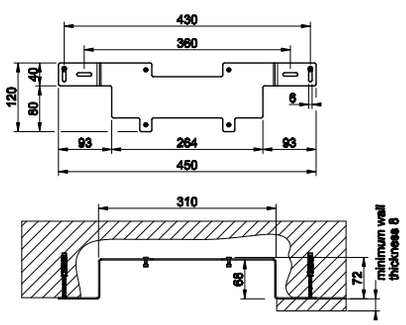

R4611

Крепежный комплект для арт.45089.
Fixing kit for 45089.

031	Хром	Chrome	90





R4612

Крепежный комплект для арт.44673.
Fixing kit for 44673.

031	Хром	Chrome	84

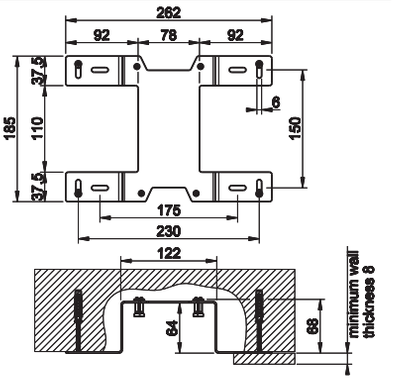



R4622

Крепежный комплект для арт.46112.
Fixing kit for 46112 with spout..

031	Хром	Chrome	129

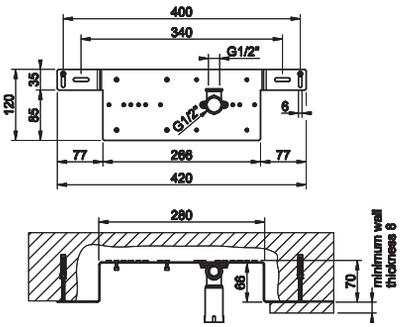



29131

Источник питания для дистанционного управления, альтернатива батарейке, поставляемой в стандартной версии.
Power supplier for separate control as an alternative to the battery supplied in the standard version.

031	Хром	Chrome	219



29269

Крепежный комплект для арт.13297/23097.
Fixing kit for 13297/23097.

031	Хром	Chrome	98

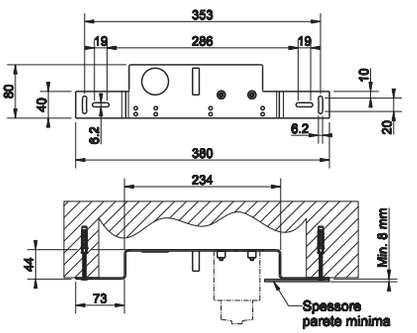

Serie Series	Parte incasso Built-in part	Prolunghe / Extensions	
		H 25 mm	H 50 mm
Miscelatore termostatico ALTA PORTATA HIGH-CAPACITY thermostatic mixer			
UNIQUE PLATE	43103	43122	43142
UNIQUE PLATE	43105	43124	43144
UNIQUE PLATE	43107	43126	43146
UNIQUE PLATE	43109	43128	43148
UNIQUE PLATE	43111	43130	43150
SINGLE PLATES	43103	43123	43143
SINGLE PLATES	43105	43125	43145
SINGLE PLATES	43107	43127	43147
SINGLE PLATES	43109	43129	43149
ALL SERIES	43281	43134	43154
ISPA	43287	43133	43153
Rubinetto d'arresto ALTA PORTATA HIGH-CAPACITY stop valve			
ALL SERIES	43283	43132	43152

Serie Series	Parte incasso Built-in part	Prolunghe / Extensions	
		H 20/30 mm	H 30/50 mm
Soffione laterale orientabile Adjustable lateral body-jet			
ALL SERIES	32985	R3153	R3154
ALL SERIES	32987	R3153	R3154

Serie Series	Parte incasso Built-in part	Prolunghe / Extensions	
		H 20mm	H 40 mm
Colonna doccia termostatica TREMILLIMETRI TREMILLIMETRI thermostatic shower column			
TREMILLIMETRI	39810	R3023	R3024
TREMILLIMETRI	39820	R3023	R3024

Serie Series	Parti esterne External part	Prolunghe / Extensions	
		H 25 mm	H 50 mm
Parte incasso per miscelatore a due uscite Built-in part for two-way mixer			
ISPA	41139	R3204	R3205
Parte incasso per miscelatore a due uscite a tirare. Built-in part for two-way mixer - pull diverter			
ISPA	44639	R4196	R4198
ALL SERIES	44639	R4204	R4206
Parte incasso per miscelatore a due uscite a spingere. Built-in part for two-way mixer - push diverter			
ISPA	44639	R4194	R4195
ALL SERIES	44639	R4200	R4202
Parte incasso per miscelatore termostatico 1/2/3 vie Built-in part for 1/2/3 way thermostatic mixer			
ALL SERIES	09269	R4475	R4476
Nuovo Miscelatore monocomando ad incasso New Built-in mixer.			
ALL SERIES	44655	R4190	R4191
Nuovo Miscelatore monocomando ad incasso New Built-in mixer.			
ALL SERIES	44673	R4186	R4188
Nuovo Miscelatore monocomando ad incasso New Built-in mixer.			
ALL SERIES	44697	R4192	R4193



43122

Удлинитель, высота 25 мм, для термостатического смесителя высокой производительности арт.43103+41504, 43103+43024, 43103+43004, 43103+43044, 43103+43064, 43103+43084.
25 mm height THERMOSTATIC HIGH-CAPACITY mixer extension for item 43103+41504, 43103+43024, 43103+43004, 43103+43044, 43103+43064, 43103+43084.

031	Хром	Chrome	142



43142

Удлинитель, высота 50 мм, для термостатического смесителя высокой производительности арт.43103+41504, 43103+43024, 43103+43004, 43103+43044, 43103+43064, 43103+43084.
50 mm height THERMOSTATIC HIGH-CAPACITY mixer extension for item 43103+41504, 43103+43024, 43103+43004, 43103+43044, 43103+43064, 43103+43084.

031	Хром	Chrome	154



43124

Удлинитель, высота 25 мм, для термостатического смесителя высокой производительности арт.43105+41506, 43105+43026, 43105+43006, 43105+43046, 43105+43066, 43105+43086.
25 mm height THERMOSTATIC HIGH-CAPACITY mixer extension for item 43105+41506, 43105+43026, 43105+43006, 43105+43046, 43105+43066, 43105+43086.

031	Хром	Chrome	163



43144

Удлинитель, высота 50 мм, для термостатического смесителя высокой производительности арт.43105+41506, 43105+43026, 43105+43006, 43105+43046, 43105+43066, 43105+43086.
50 mm height THERMOSTATIC HIGH-CAPACITY mixer extension for item 43105+41506, 43105+43026, 43105+43006, 43105+43046, 43105+43066, 43105+43086.

031	Хром	Chrome	175



43126

Удлинитель, высота 25 мм, для термостатического смесителя высокой производительности арт.43107+41508, 43107+43028, 43107+43008, 43107+43048, 43107+43068, 43107+43088.
25 mm height THERMOSTATIC HIGH-CAPACITY mixer extension for item 43107+41508, 43107+43028, 43107+43008, 43107+43048, 43107+43068, 43107+43088.

031	Хром	Chrome	185

43146

Удлинитель, высота 50 мм, для термостатического смесителя высокой производительности арт.43107+41508, 43107+43028, 43107+43008, 43107+43048, 43107+43068, 43107+43088.
50 mm height THERMOSTATIC HIGH-CAPACITY mixer extension for item 43107+41508, 43107+43028, 43107+43008, 43107+43048, 43107+43068, 43107+43088.

031	Хром	Chrome	197



43128

Удлинитель, высота 25 мм, для термостатического смесителя высокой производительности арт.43109+41510, 43109+43030, 43109+43010, 43109+43050, 43109+43070, 43109+43090.
25 mm height THERMOSTATIC HIGH-CAPACITY mixer extension for item 43109+41510, 43109+43030, 43109+43010, 43109+43050, 43109+43070, 43109+43090.

031	Хром	Chrome	205



43148

Удлинитель, высота 50 мм, для термостатического смесителя высокой производительности арт.43109+41510, 43109+43030, 43109+43010, 43109+43050, 43109+43070, 43109+43090.
50 mm height THERMOSTATIC HIGH-CAPACITY mixer extension for item 43109+41510, 43109+43030, 43109+43010, 43109+43050, 43109+43070, 43109+43090.

031	Хром	Chrome	218



43130

Удлинитель, высота 25 мм, для термостатического смесителя высокой производительности с переключателем арт.43111+41512, 43111+43032, 43111+43012, 43111+43052, 43111+43072, 43111+43092.
25 mm height THERMOSTATIC HIGH-CAPACITY mixer extension for item 43111+41512, 43111+43032, 43111+43012, 43111+43052, 43111+43072, 43111+43092.

031	Хром	Chrome	114



43150

Удлинитель, высота 50 мм, для термостатического смесителя высокой производительности с переключателем арт.43111+41512, 43111+43032, 43111+43012, 43111+43052, 43111+43072, 43111+43092.
50 mm height THERMOSTATIC HIGH-CAPACITY mixer extension for item 43111+41512, 43111+43032, 43111+43012, 43111+43052, 43111+43072, 43111+43092.

031	Хром	Chrome	117





43123

Удлинитель, высота 25 мм, для термостатического смесителя высокой производительности арт.43103+41534, 43103+43214, 43103+43204, 43103+43224, 43103+43234, 43103+43244.
25 mm height THERMOSTATIC HIGH-CAPACITY mixer extension for item 43103+41534, 43103+43214, 43103+43204, 43103+43224, 43103+43234, 43103+43244.

031	Хром	Chrome	**198**



43143

Удлинитель, высота 50 мм, для термостатического смесителя высокой производительности арт.43103+41534, 43103+43214, 43103+43204, 43103+43224, 43103+43234, 43103+43244.
50 mm height THERMOSTATIC HIGH-CAPACITY mixer extension for item 43103+41534, 43103+43214, 43103+43204, 43103+43224, 43103+43234, 43103+43244.

031	Хром	Chrome	**210**



43125

Удлинитель, высота 25 мм, для термостатического смесителя высокой производительности арт.43105+41536, 43105+43216, 43105+43206, 43105+43226, 43105+43236, 43105+43246.
25 mm height THERMOSTATIC HIGH-CAPACITY mixer extension for item 43105+41536, 43105+43216, 43105+43206, 43105+43226, 43105+43236, 43105+43246.

031	Хром	Chrome	**271**



43145

Удлинитель, высота 50 мм, для термостатического смесителя высокой производительности арт.43105+41536, 43105+43216, 43105+43206, 43105+43226, 43105+43236, 43105+43246.
50 mm height THERMOSTATIC HIGH-CAPACITY mixer extension for item 43105+41536, 43105+43216, 43105+43206, 43105+43226, 43105+43236, 43105+43246.

031	Хром	Chrome	**284**



43127

Удлинитель, высота 25 мм, для термостатического смесителя высокой производительности арт.43107+41538, 43107+43218, 43107+43208, 43107+43228, 43107+43238, 43107+43248.
25 mm height THERMOSTATIC HIGH-CAPACITY mixer extension for item 43107+41538, 43107+43218, 43107+43208, 43107+43228, 43107+43238, 43107+43248.

031	Хром	Chrome	**345**

43147

Удлинитель, высота 50 мм, для термостатического смесителя высокой производительности арт.43107+41538, 43107+43218, 43107+43208, 43107+43228, 43107+43238, 43107+43248.
50 mm height THERMOSTATIC HIGH-CAPACITY mixer extension for item 43107+41538, 43107+43218, 43107+43208, 43107+43228, 43107+43238, 43107+43248.

031	Хром	Chrome	357



43129

Удлинитель, высота 25 мм, для термостатического смесителя высокой производительности арт.43109+41540, 43109+43220, 43109+43210, 43109+43230, 43109+43240, 43109+43250.
25 mm height THERMOSTATIC HIGH-CAPACITY mixer extension for item 43109+41540, 43109+43220, 43109+43210, 43109+43230, 43109+43240, 43109+43250.

031	Хром	Chrome	417



43149

Удлинитель, высота 50 мм, для термостатического смесителя высокой производительности арт.43109+41540, 43109+43220, 43109+43210, 43109+43230, 43109+43240, 43109+43250.
50 mm height THERMOSTATIC HIGH-CAPACITY mixer extension for item 43109+41540, 43109+43220, 43109+43210, 43109+43230, 43109+43240, 43109+43250.

031	Хром	Chrome	430



43134

Удлинитель, высота 25 мм, для термостатического смесителя высокой производительности арт.43281+41152, 43281+43252, 43281+43254, 43281+43256, 43281+43258.
25 mm height THERMOSTATIC HIGH-CAPACITY mixer extension for item 43281+41152, 43281+43252, 43281+43254, 43281+43256, 43281+43258.

031	Хром	Chrome	56



43154

Удлинитель, высота 50 мм, для термостатического смесителя высокой производительности арт.43281+41152, 43281+43252, 43281+43254, 43281+43256, 43281+43258.
50 mm height THERMOSTATIC HIGH-CAPACITY mixer extension for item 43281+41152, 43281+43252, 43281+43254, 43281+43256, 43281+43258.

031	Хром	Chrome	60



43132

Prolunga altezza 25 mm per rubinetto d'arresto 43283+41165, 43283+43264, 43283+43262, 43283+43266, 43283+43268, 43283+43270.
25 mm height stop valve extension for item 43283+41165, 43283+43264, 43283+43262, 43283+43266, 43283+43268, 43283+43270.



031	Хром	Chrome	99

43152

Удлинитель, высота 50 мм для запорного вентиля арт.43283+41165, 43283+43264, 43283+43262, 43283+43266, 43283+43268, 43283+3270.
50 mm height stop valve extension for item 43283+41165, 43283+43264, 43283+43262, 43283+43266, 43283+43268, 43283+3270.



031	Хром	Chrome	105

43133

Удлинитель для переключателя, высота 20 мм.для арт.43287+41163.
20 mm height diverter extention for item 43287+41163.



031	Хром	Chrome	66

43153

Удлинитель высота 50 мм для переключателя арт.43287+41163.
50 mm height diverter extention for item 43287+41163.



031	Хром	Chrome	73

R3153

Удлинитель для 20-30мм для настенной поворотной форсунки.
20-30 mm length extension for wall mounted adjustable jet.



031	Хром	Chrome	98

R3154

Удлинитель для 30-50мм для настенной поворотной форсунки.
30-50 mm length extension for wall mounted adjustable jet.



031	Хром	Chrome	111

29543

Удлинитель для встраиваемого смесителя, с изливом, высота 20 мм.
20 mm height built in mixer with spout extention.

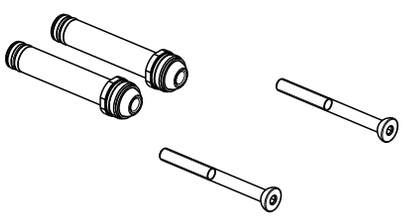



031	Хром	Chrome	55

29544

Удлинитель высота 40 мм для встариваемого смесителя с изливом.
40 mm height built-in mixer with spout extention.

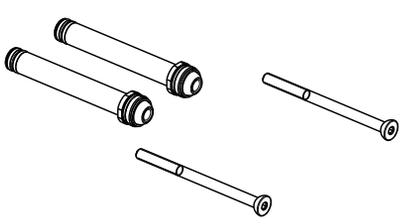



031	Хром	Chrome	65

29531

Удлинитель для встраиваемого смесителя, с изливом, высота 25 мм.
25 mm height built-in mixer with spout extention.

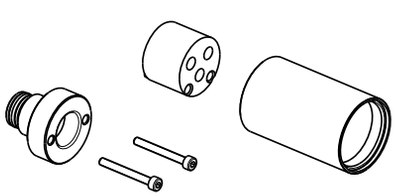



279	Bianco CN	White CN	94
031	Хром	Chrome	76
149	Finox	Finox	98
299	Nero XL	Black XL	94



29532

Удлинитель для встраиваемого смесителя, с изливом, высота 50 мм.
50 mm height built-in mixer with spout extention.

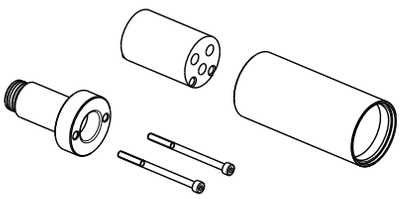

279	Bianco CN	White CN	178
031	Хром	Chrome	139
149	Finox	Finox	187
299	Nero XL	Black XL	178



31186

Удлинитель для встраиваемого смесителя, с изливом, высота 25 мм.
25 mm height built-in mixer with spout extention.

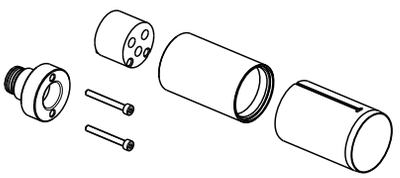

031	Хром	Chrome	110
149	Finox	Finox	142
080	Gold CCP	Gold CCP	248



31192

Удлинитель для встраиваемого смесителя, с изливом, высота 50 мм.
50 mm height built-in mixer with spout extention.

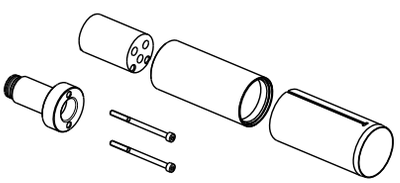

031	Хром	Chrome	137
149	Finox	Finox	176
080	Gold CCP	Gold CCP	307



29537

Удлинитель, высота 25 мм, для встраиваемого смесителя Ø35.
25 mm height Ø35 built-in mixer extention.

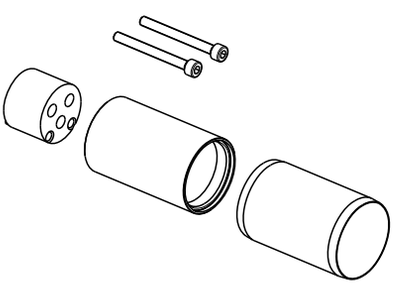

279	Bianco CN	White CN	103
031	Хром	Chrome	79
147	Хром шлифованный	Brushed chrome	103
299	Nero XL	Black XL	103



29538

Удлинитель, высота 50 мм, для встраиваемого смесителя Ø35.
50 mm height Ø35 built in mixer extention.

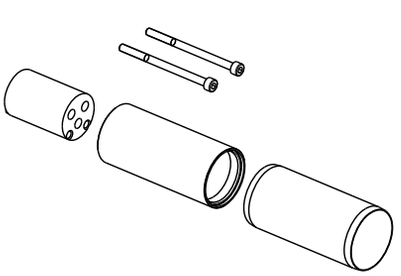

279	Bianco CN	White CN	103
031	Хром	Chrome	80
147	Хром шлифованный	Brushed chrome	103
299	Nero XL	Black XL	103

09290

Удлинитель, высота 25 мм, для встраиваемого смесителя Ø35.
25 mm height Ø35 built-in mixer extention.

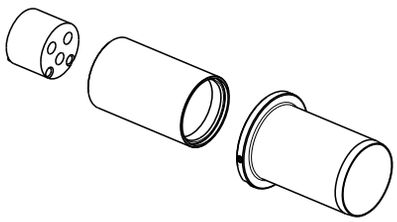



031	Хром	Chrome	66
149	Finox	Finox	97
080	Gold CCP	Gold CCP	116

09292

Удлинитель, высота 50 мм, для встраиваемого смесителя Ø35.
50 mm height Ø35 built-in mixer extention.

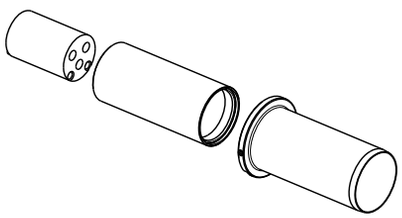



031	Хром	Chrome	82
149	Finox	Finox	115
080	Gold CCP	Gold CCP	138

09294

Удлинитель, высота 25 мм, для встраиваемого смесителя Ø35, с переключателем.
25 mm height Ø35 built-in mixer with diverter extention.



031	Хром	Chrome	66

09296

Удлинитель, высота 50 мм, для встраиваемого смесителя Ø35, с переключателем.
50 mm height Ø35 built-in mixer with diverter extention.



031	Хром	Chrome	82

09251

Удлинитель, высота 25 мм, для встраиваемого смесителя Ø35.
25 mm height Ø35 built-in mixer extention.

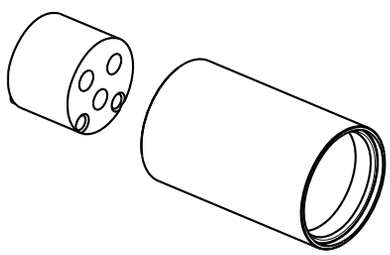



031	Хром	Chrome	66
149	Finox	Finox	97
080	Gold CCP	Gold CCP	116



09251

Удлинитель, высота 25 мм, для встраиваемого смесителя Ø35.
25 mm height Ø35 built-in mixer extention.

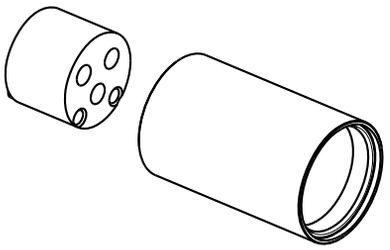

279	Bianco CN	White CN	84
279	Bianco CN	White CN	84
299	Nero XL	Black XL	84



09281

Удлинитель, высота 50 мм, для встраиваемого смесителя Ø35.
50 mm height Ø35 built-in mixer extention.

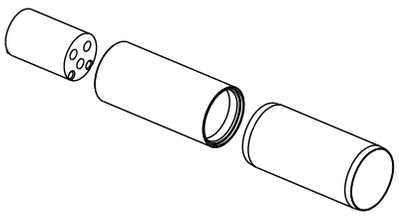

031	Хром	Chrome	82
149	Finox	Finox	115
080	Gold CCP	Gold CCP	138



09281

Удлинитель, высота 50 мм, для встраиваемого смесителя Ø35.
50 mm height Ø35 built-in mixer extention.

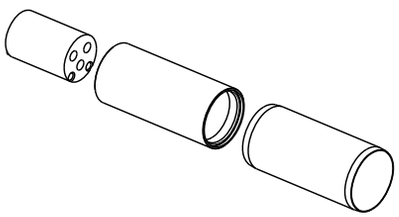

279	Bianco CN	White CN	147
279	Bianco CN	White CN	147
299	Nero XL	Black XL	147

R3204

Удлинитель, высота 25 мм, для встраиваемого смесителя Ø35.
25 mm height Ø35 built-in mixer extention.

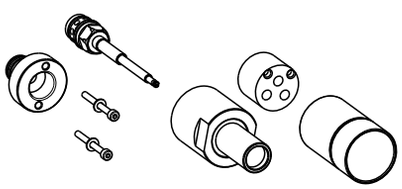

031	Хром	Chrome	193

R3205

Удлинитель, высота 50 мм, для встраиваемого смесителя Ø35.
50 mm height Ø35 built-in mixer extention.

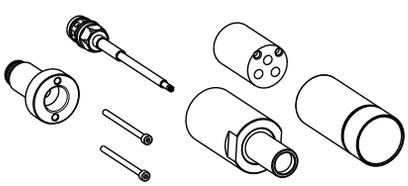

031	Хром	Chrome	227

09295

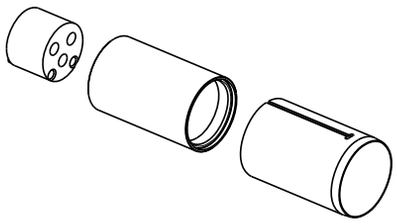

Удлинитель, высота 25 мм, для встраиваемого смесителя Ø35.
25 mm height Ø35 built-in mixer extention.



031	Хром	Chrome	66
149	Finox	Finox	97
080	Gold CCP	Gold CCP	116

09297

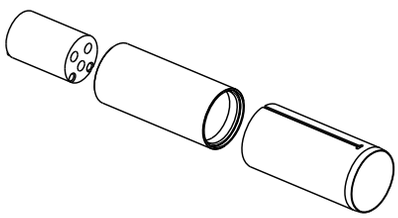

Удлинитель, высота 50 мм, для встраиваемого смесителя Ø35.
50 mm height Ø35 built-in mixer extention.



031	Хром	Chrome	82
149	Finox	Finox	115
080	Gold CCP	Gold CCP	138

29535

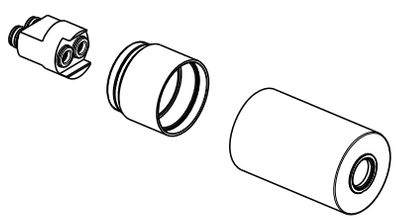

Удлинитель, высота 25 мм, для встраиваемого смесителя Ø35.
25 mm height Ø35 built-in mixer extention.



279	Bianco CN	White CN	149
031	Хром	Chrome	119
299	Nero XL	Black XL	149

29536

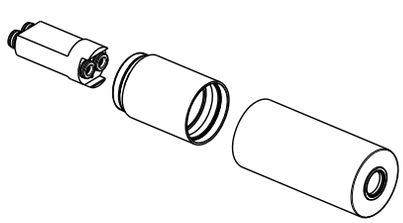

Удлинитель, высота 50 мм, для встраиваемого смесителя Ø35.
50 mm height Ø35 built-in mixer extention.



279	Bianco CN	White CN	180
031	Хром	Chrome	143
149	Finox	Finox	185
299	Nero XL	Black XL	180

29541

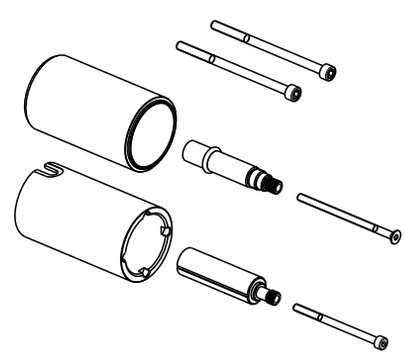

Удлинитель, высота 25 мм, для термостатического смесителя.
25 mm height thermostatic mixer extension.



279	Bianco CN	White CN	197
031	Хром	Chrome	154
147	Хром шлифованный	Brushed chrome	202
299	Nero XL	Black XL	197



29542

Удлинитель, высота 50 мм, для термостатического смесителя.
50 mm height thermostatic mixer extension.

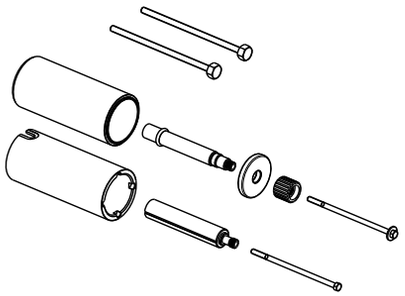

279	Bianco CN	White CN	197
031	Хром	Chrome	154
147	Хром шлифованный	Brushed chrome	202
299	Nero XL	Black XL	197



28789

Удлинитель, высота 25 мм, для термостатического смесителя.
25 mm height thermostatic mixer extension.

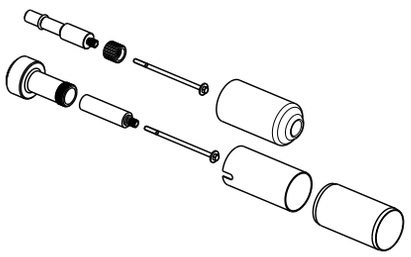

031	Хром	Chrome	115
149	Finox	Finox	149
080	Gold CCP	Gold CCP	158



28789

Удлинитель, высота 25 мм, для термостатического смесителя.
25 mm height thermostatic mixer extension.

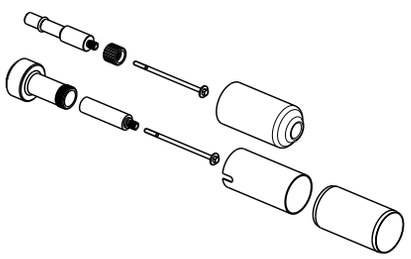

279	Bianco CN	White CN	147
279	Bianco CN	White CN	147
299	Nero XL	Black XL	147



29101

Удлинитель для запорного вентиля, высота 20 мм.
20 mm height stop valve extention.

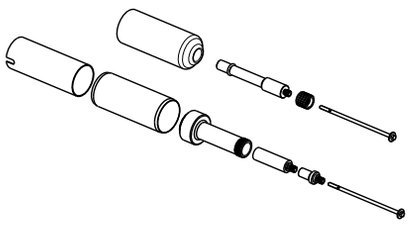

031	Хром	Chrome	142
149	Finox	Finox	185
080	Gold CCP	Gold CCP	196



29101

Удлинитель для запорного вентиля, высота 20 мм.
20 mm height stop valve extention.

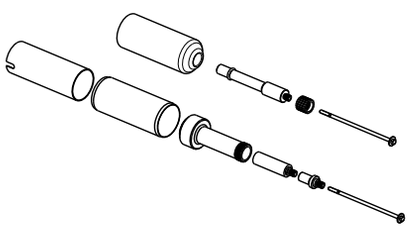

279	Bianco CN	White CN	180
279	Bianco CN	White CN	180
299	Nero XL	Black XL	180

00357

Удлинитель для запорного вентиля, высота 20 мм.
20 mm height stop valve extention.

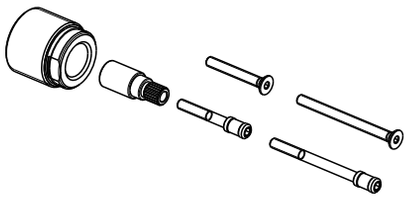



031	Хром	Chrome	58

28968

Удлинитель для переключателя, высота 20 мм.
20 mm height diverter extention.

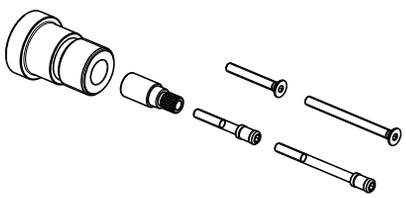



031	Хром	Chrome	71
149	Finox	Finox	92
080	Gold CCP	Gold CCP	109

28968

Удлинитель для переключателя, высота 20 мм.
20 mm height diverter extention.

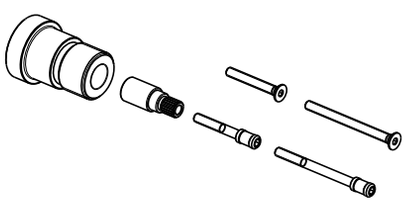



279	Bianco CN	White CN	90
279	Bianco CN	White CN	90
299	Nero XL	Black XL	90

R3023

Удлинитель для переключателя, высота 20 мм.
20 mm height diverter extention.

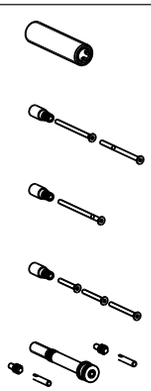

031	Хром	Chrome	184

R3024

Удлинитель для переключателя, высота 40 мм.
40 mm height diverter extention.

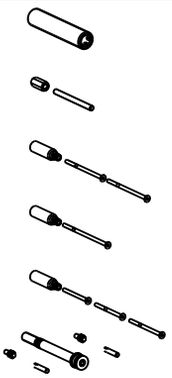

031	Хром	Chrome	184

18104

Удлинитель для встраиваемого смесителя Ø35 с переключателем, высота 25 мм.
25 mm height Ø35 built-in mixer with diverter extension.

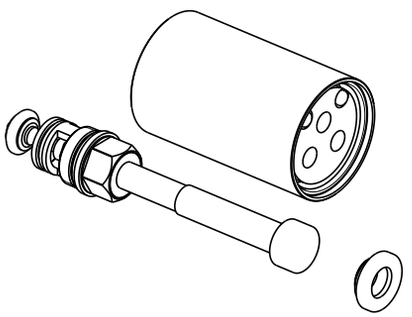

279	Bianco CN	White CN	180
031	Хром	Chrome	150
149	Finox	Finox	196
299	Nero XL	Black XL	180

18105

Удлинитель для встраиваемого смесителя Ø35 с переключателем, высота 50 мм.
50 mm height Ø35 built-in mixer with diverter extention.

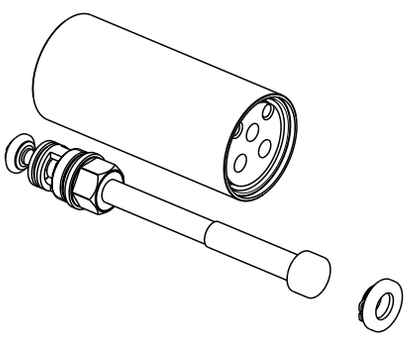

031	Хром	Chrome	161
149	Finox	Finox	210
299	Nero XL	Black XL	194

18108

Удлинитель для встраиваемого смесителя Ø35 с переключателем, высота 25 мм.
25 mm height Ø35 built-in mixer with diverter extension.

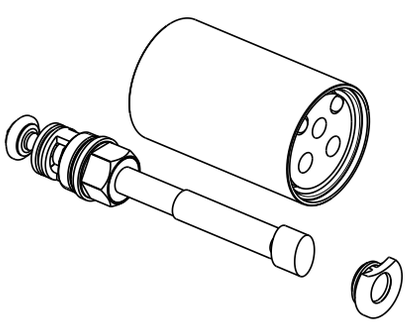

031	Хром	Chrome	150
149	Finox	Finox	196

18109

Удлинитель для встраиваемого смесителя Ø35 с переключателем, высота 50 мм.
50 mm height Ø35 built-in mixer with diverter extention.

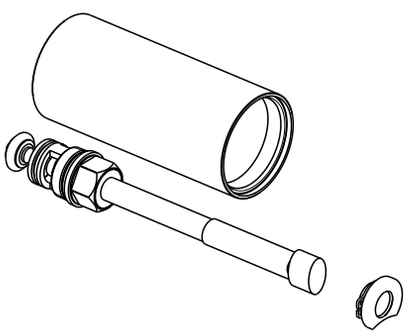

031	Хром	Chrome	161
149	Finox	Finox	210

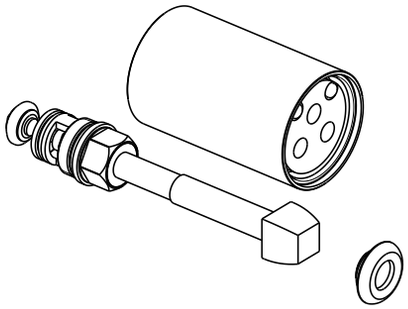

18112

Удлинитель для встраиваемого смесителя Ø35 с переключателем, высота 25 мм.
25 mm height Ø35 built-in mixer with diverter extension.

031	Хром	Chrome	174
149	Finox	Finox	226
080	Gold CCP	Gold CCP	296

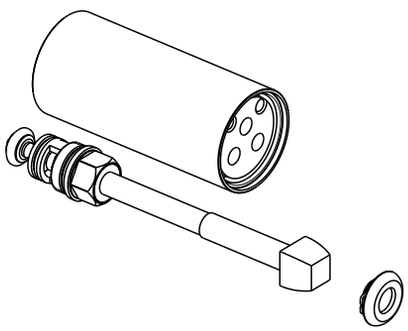

18113

Удлинитель для встраиваемого смесителя Ø35 с переключателем, высота 50 мм.
50 mm height Ø35 built-in mixer with diverter extention.

031	Хром	Chrome	186
149	Finox	Finox	242
080	Gold CCP	Gold CCP	315

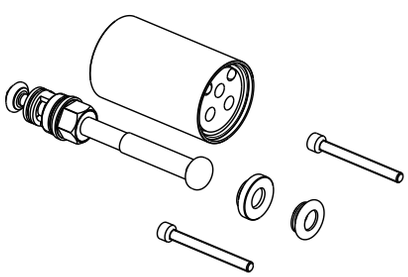

18116

Удлинитель для встраиваемого смесителя Ø35 с переключателем, высота 25 мм.
25 mm height Ø35 built-in mixer with diverter extension.

279	Bianco CN	White CN	219
031	Хром	Chrome	174
147	Хром шлифованный	Brushed chrome	226
299	Nero XL	Black XL	219

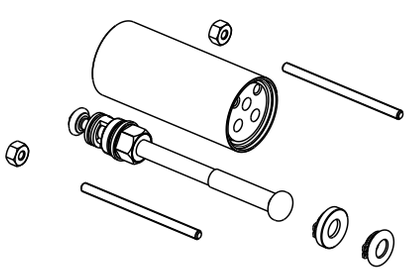

18117

Удлинитель для встраиваемого смесителя Ø35 с переключателем, высота 50 мм.
50 mm height Ø35 built-in mixer with diverter extention.

279	Bianco CN	White CN	235
031	Хром	Chrome	186
147	Хром шлифованный	Brushed chrome	242
299	Nero XL	Black XL	235

09298

Удлинитель 20 mm для 33745
20 mm height extention for 33745.

031	Хром	Chrome	104

09299

Удлинитель 40 mm для 33745
40 mm height extention for 33745.

031	Хром	Chrome	111

R4186

Удлинитель 25 mm для 44673
25 mm height extention for 44673.

031	Хром	Chrome	180

R4188

Удлинитель 50 mm для 44673
50 mm height extention for 44673.

031	Хром	Chrome	184

R4190

Удлинитель 25 mm для 44655
25 mm height extention for 44655.

031	Хром	Chrome	104

R4191

Удлинитель 50 mm для 44655
50 mm height extention for 44655.

031	Хром	Chrome	140

R4192

Удлинитель 25 mm для 44697
25 mm height extention for 44697.

031	Хром	Chrome	143

R4193

Удлинитель 50 mm для 44697
50 mm height extention for 44697.

031	Хром	Chrome	157

R4194

Удлинитель 25 mm для 44639 ISPA
25 mm height extention for 44639 ISPA.

031	Хром	Chrome	269

R4195

Удлинитель 50 mm для 44639 ISPA
50 mm height extention for 44639 ISPA.

031	Хром	Chrome	302

R4196

Удлинитель 25 mm для 44639 ISPA
25 mm height extention for 44639 ISPA.

031	Хром	Chrome	269

R4198

Удлинитель 50 mm для 44639 ISPA
50 mm height extention for 44639 ISPA.

031	Хром	Chrome	302

R4200

Удлинитель 25 mm для 44639
25 mm height extention for 44639.

031	Хром	Chrome	272

R4202

Удлинитель 50 mm для 44639
50 mm height extention for 44639.

031	Хром	Chrome	312

R4204

Удлинитель 25 mm для 44639
25 mm height extention for 44639.

031	Хром	Chrome	272

R4206

Удлинитель 50 mm для 44639
50 mm height extention for 44639.

031	Хром	Chrome	312

R4321

Удлинитель 25 mm для 45097
25 mm height extention for 45097.

031	Хром	Chrome	84

R4322

Удлинитель 50 mm для 45097
50 mm height extention for 45097.

031	Хром	Chrome	102

R4335

Удлинитель 25 mm для 45089
25 mm height extention for 45089.

031	Хром	Chrome	227

R4336

Удлинитель 50 mm для 45089
50 mm height extention for 45089.

031	Хром	Chrome	237

R4452

Удлинитель 25 mm для 46112
25 mm height extention for 46112.

031	Хром	Chrome	65

R4453

Удлинитель 50 mm для 46112
50 mm height extention for 46112.

031	Хром	Chrome	97

R4475



Удлинитель 25 mm для 09269
25 mm height extention for 09269.

031	Хром	Chrome	60

R4476



Удлинитель 50 mm для 09269
50 mm height extention for 09269.

031	Хром	Chrome	67

GESSI

SPARE PARTS

SP

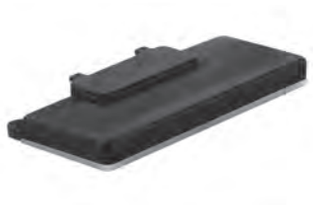

18025

Осветительная система для душевых леек 33055, 33065, 33075, 33085.
Lighting system for showerhead 33055, 33065, 33075, 33085.

031	Хром	Chrome	311



29792

Осветительная система для душевых леек серии TREMILLIMETRI.
Lighting system for showerhead TREMILLIMETRI.

031	Хром	Chrome	340



SP00108 (18055)

фильтр и возвратный клапан M27x1 для встроенного смесителя Ø35 и Ø47.
Filter and non-return valve M27x1 for built-in mixers Ø35 and Ø47.

031	Хром	Chrome	63



SP00262 (18056)

Запасной автоматический переключатель для смесителей Ø35 и Ø47 с основным выходом на ванну/душ.
Spare automatic diverter for Ø35 and Ø47 mixers with primary exit bath/shower.

031	Хром	Chrome	104



SP00263 (18057)

Запасной автоматический переключатель для смесителей Ø35 и Ø47 с основным выходом на душевую лейку.
Spare automatic diverter for Ø35 and Ø47 mixers with primary exit handshower.

031	Хром	Chrome	104

R2657

Турбина для верхнего душа 33055, 33065, 33075, 33085.
Turbine for showerhead 33055, 33065, 33075, 33085.



031	Хром	Chrome	238

R2983

Осветительная система для настенных каскадов арт.39896+39898 и 39897+39899.
Lighting system for wall fixing waterfall shower spout 39896+39898 and 39897+39899.



031	Хром	Chrome	229

R3317

Запасной источник питания для светодиодов 24V, 10W.
Spare part for Led 24V/10W power source.



031	Хром	Chrome	142

R3318

Запасной бокс с электронным управлением для включения светодиодов.
Spare part for box with control electronics for Led lighting.



031	Хром	Chrome	98

R4183

Deviatore automatico per colonna vasca.
Automatic diverter for external bath mixer.

031	Хром	Chrome	27



29793

Турбина для душевой стойки арт.39820+39804, 39820+39818, 39820+39822.
Turbine for shower column 39820+39804, 39820+39818, 39820+39822.

031	Хром	Chrome	238



R2427

Патрон для клапана для душевых стоек арт.39810+39824 и 39820+39826.
Backflow preventor holder for shower columns 39810+39824 e 39820+39826.

031	Хром	Chrome	75



SP00953 (28946)

Батарея литиевая запасная 6V (мод. CRP).
6V lithium battery replacement (mod. CRP).

031	Хром	Chrome	37



SP00954 (28873)

Запасной контейнер для батареи.
Battery holder case replacement.

031	Хром	Chrome	33



SP00956 (28872)

Электроклапан запасной.
Electromagnetic valve replacement.

031	Хром	Chrome	67

SP00955 (28874)

Запасной оптический фотоэлемент Ø14 для арт.305 01/30511/30521/30531/30541/30542.
Ø14 optical photocell replacement for items 30501/30511/ 30521/30531/30541/30542.



031	Хром	Chrome	215

28947

Запасной оптический фотоэлемент Ø18 для арт. 30 601/30602/30603/30604/30611/30612/30613/30614 /30622/30624.
Ø18 optical photocell replacement for items 30601/30602/306 03/30604/30611/30612/30613/30614/30622/30624.



031	Хром	Chrome	215

R2612

Запасной оптический фотоэлемент Ø25 для арт. 30619/33725
Ø25 optical photocell replacement for items 30619 and33725



031	Хром	Chrome	217

GESSI

Item	Cartridge	Ceramic disc cartridge	Ceramic disc
00914	-	-	01441
00915	-	-	SP01142 (01695)
00935	-	-	SP01142 (01695)
09109	-	-	SP00129 (01126)
09254	-	-	SP00129 (01126)
09255	SP00115 (01166)	-	SP00129 (01126)
09256	SP00115 (01166)	-	SP00125 (01726)
09257	SP00115 (01166)	-	SP00125 (01726)
09258	SP00115 (01166)	-	SP00227 (01727)
09259	SP00115 (01166)	-	SP00227 (01727)
09269	29233	-	-
09955	SP00113 (01156)	-	-
09973	SP00113 (01156)	-	-
11905	SP00113 (01156)	-	-
11907	01354	-	-
11911	01354	-	-
11913	SP00113 (01156)	-	-
11921	SP01233	-	-
11922	SP01233	-	-
11923	SP01233	-	-
11924	SP01233	-	-
11925	SP00833 (01325)	-	-
11927	SP00833 (01325)	-	-
11941	SP01411	-	-
11942	SP01411	-	-
11943	SP01411	-	-
11944	SP01411	-	-
11953	SP00833 (01325)	-	-
11983	SP00833 (01325)	-	-
11985	SP00833 (01325)	-	-

Item	Cartridge	Ceramic disc cartridge	Ceramic disc
11987	SP01233	-	-
11988	SP01233	-	-
11989	SP01233	-	-
11990	SP01233	-	-
13297	SP00113 (01156)	-	-
13312	SP00113 (01156)	-	-
13801	SP00113 (01156)	-	-
13807	SP00113 (01156)	-	-
13813	SP00113 (01156)	-	-
13819	SP00113 (01156)	-	-
13825	SP00113 (01156)	-	-
13831	SP00113 (01156)	-	-
13837	SP00113 (01156)	-	-
13843	SP00113 (01156)	-	-
13915	SP00113 (01156)	-	-
19421	29126	-	SP00129 (01126)
19423	29126	-	SP00129 (01126)
19425	29126	-	SP00129 (01126)
19431	29126	-	SP00129 (01126)
19451	29126	-	SP00129 (01126)
19461	29126	-	SP00129 (01126)
19463	29126	-	SP00129 (01126)
19465	29126	-	SP00129 (01126)
19581	29126	-	SP00129 (01126)
19583	29126	-	SP00129 (01126)
19585	29126	-	SP00129 (01126)
20001	SP01233	-	-
20002	SP01233	-	-
20005	SP01233	-	-
20007	SP00065 ( )	-	-

Item	Cartridge	Ceramic disc cartridge	Ceramic disc
20013	SP00113 (01156)	-	-
20019	SP00113 (01156)	-	-
20025	SP00113 (01156)	-	-
20031	SP00113 (01156)	-	-
20037	SP00113 (01156)	-	-
20038	SP00113 (01156)	-	-
20041	SP00113 (01156)	-	-
20043	SP00113 (01156)	-	-
20047	SP00113 (01156)	-	-
20111	29126	-	SP00129 (01126)
20113	29126	-	SP00129 (01126)
20115	29126	-	SP00129 (01126)
20301	-	-	01464 (sx)
20301	-	-	SP01142 (01695) (dx)
20303	-	-	01464 (sx)
20303	-	-	SP01142 (01695) (dx)
20307	-	-	01464 (sx)
20307	-	-	SP01142 (01695) (dx)
20313	-	-	SP00129 (01126) (2)
20319	-	-	SP00129 (01126) (2)
20323	-	-	SP00129 (01126) (2)
20325	-	-	SP00129 (01126) (2)
20331	-	-	SP00129 (01126) (2)
20334	-	-	SP00129 (01126) (2)
20337	-	-	SP00129 (01126) (2)
20343	-	-	SP00129 (01126) (2)
20350	-	-	SP00129 (01126) (2)
20402	-	-	SP00129 (01126) (2)
20403	-	-	SP00129 (01126) (2)
20405	-	-	SP00129 (01126) (2)

Item	Cartridge	Ceramic disc cartridge	Ceramic disc
20408	-	-	SP00129 (01126) (2)
20417	-	-	SP00129 (01126) (2)
20426	-	-	SP00129 (01126) (2)
20427	-	-	SP00129 (01126) (2)
20484	-	-	SP00129 (01126) (2)
20488	-	-	SP00129 (01126) (2)
20489	-	-	SP00129 (01126) (2)
20490	-	-	SP00129 (01126) (2)
20494	-	-	SP00129 (01126) (2)
20511	-	-	SP00129 (01126)
20532	-	-	SP00129 (01126)
20601	SP00833 (01325)	-	-
20604	SP00833 (01325)	-	-
20605	SP00833 (01325)	-	-
20607	SP00833 (01325)	-	-
20712	SP00833 (01325)	-	-
21513	SP00113 (01156)	-	-
21519	SP00113 (01156)	-	-
21525	SP00113 (01156)	-	-
21531	SP00113 (01156)	-	-
21611	29126	-	SP00129 (01126)
21613	29126	-	SP00129 (01126)
21615	29126	-	SP00129 (01126)
21621	29126	-	SP00129 (01126)
21631	29126	-	01126
21635	29126	-	29065
23001	SP01411	-	-
23002	SP01411	-	-
23005	SP01233	-	-
23007	SP01411	-	-

GESSI

Item	Cartridge	Ceramic disc cartridge	Ceramic disc
23037	SP00113 (01156)	-	-
23043	SP00113 (01156)	-	-
23047	SP00113 (01156)	-	-
23097	SP00113 (01156)	-	-
23112	SP00113 (01156)	-	-
23165	-	-	SP00129 (01126)
23201	-	-	01464 (sx)
23201	-	-	SP01142 (01695) (dx)
23207	-	-	01464 (sx)
23207	-	-	01695 (dx)
23401	29126	-	29065
23403	29126	-	29065
23404	29126	-	29065
23405	29126	-	29065
23406	29126	-	29065
23407	29126	-	29065
23408	29126	-	29065
23409	29126	-	29065
23411	29126	-	29065
23412	29126	-	29065
23416	29126	-	29065
23418	29126	-	29065
23420	29126	-	29065
23421	29126	-	29065
23422	29126	-	29065
23423	29126	-	29065
23424	29126	-	29065
23425	29126	-	29065
23426	29126	-	29065

Item	Cartridge	Ceramic disc cartridge	Ceramic disc
23427	29126	-	29065
23428	29126	-	29065
23429	29126	-	29065
23430	29126	-	29065
23431	29126	-	29065
23432	29126	-	29065
23436	29126	-	29065
23437	29126	-	29065
23440	29126	-	29065
23441	29126	-	29065
23447	29126	-	01126
23448	29126	-	01126
23451	29126	-	01126
23452	29126	-	01126
23453	29126	-	01126
23454	29126	-	01126
23455	29126	-	01126
23461	29126	-	29065
23462	29126	-	29065
23463	29126	-	29065
23464	29126	-	29065
23465	29126	-	01126
23466	29126	-	01126
23471	29126	-	29065
23472	29126	-	29065
23473	29126	-	29065
23474	29126	-	29065
23475	29126	-	29065
23476	29126	-	01126

Item	Cartridge	Ceramic disc cartridge	Ceramic disc
23478	29126	-	01126
23480	29126	-	29065
23502	29126	-	29065
23509	29126	-	29065
23520	29126	-	29065
23555	29126	-	01126
23579	29126	-	29065
23581	29126	-	29065
24904	SP00113 (01156)	-	-
24908	SP00113 (01156)	-	-
24928	SP00113 (01156)	-	-
24933	01154	-	-
24934	01154	-	-
24974	SP00113 (01156)	-	-
24976	18035	-	-
26101	SP00833 (01325)	-	-
26104	SP00833 (01325)	-	-
26105	SP00833 (01325)	-	-
26107	SP00833 (01325)	-	-
26119	SP00833 (01325)	-	-
26125	01325	-	-
26131	SP00833 (01325)	-	-
26137	SP00113 (01156)	-	-
26183	SP00833 (01325)	-	-
26184	SP00833 (01325)	-	-
26188	SP00833 (01325)	-	-
26189	SP00833 (01325)	-	-
26237	29126	-	29352
26238	29126	-	29352

Item	Cartridge	Ceramic disc cartridge	Ceramic disc
26239	29126	-	29352
26240	29126	-	29352
26295	SP00833 (01325)	-	-
26296	SP00833 (01325)	-	-
30901	SP00833 (01325)	-	-
30902	SP00833 (01325)	-	-
31101	SP01233	-	-
31105	SP01233	-	-
31107	SP01233	-	-
31113	SP00113 (01156)	-	-
31119	SP00113 (01156)	-	-
31125	SP00113 (01156)	-	-
31131	SP00113 (01156)	-	-
31137	SP00113 (01156)	-	-
31143	SP00113 (01156)	-	-
31147	SP00113 (01156)	-	-
31221	29126	-	SP00129 (01126)
31401	-	-	SP00129 (01126) (2)
31407	-	-	29076 (2)
31432	29126	-	29065
31436	29126	29152	-
31442	29126	29152	-
32932	-	-	SP00129 (01126)
32934	-	-	SP00129 (01126)
32938	-	-	SP00129 (01126)
32941	-	-	SP00129 (01126)
33601	29180	-	-
33602	29180	-	-
33603	29180	-	-

GESSI

Item	Cartridge	Ceramic disc cartridge	Ceramic disc
33604	29180	-	-
33605	29180	-	-
33606	29180	-	-
33607	29180	-	-
33608	29180	-	-
33609	29180	-	-
33610	29180	-	-
33613	SP00113 (01156)	-	-
33619	SP00113 (01156)	-	-
33622	29180	-	-
33624	29180	-	-
33625	SP00113 (01156)	-	-
33628	29180	-	-
33631	SP00113 (01156)	-	-
33637	SP00113 (01156)	-	-
33638	SP00113 (01156)	-	-
33682	29180	-	-
33684	29180	-	-
33686	29180	-	-
33690	29180	-	-
33700	29180	-	-
33712	-	-	01129
33712	-	-	18006
33713	-	-	1129
33713	-	-	18006
33973	29126	-	29065
34201	SP01233	-	-
34203	SP01233	-	-
34204	SP01233	-	-

Item	Cartridge	Ceramic disc cartridge	Ceramic disc
34207	SP01233	-	-
34213	01164	-	-
34219	01164	-	-
34225	01164	-	-
34231	SP00113 (01156)	-	-
34234	SP00113 (01156)	-	-
34243	SP00113 (01156)	-	-
34245	SP00113 (01156)	-	-
34247	SP00113 (01156)	-	-
34801	29142	-	-
34803	29142	-	-
34804	29142	-	-
37755 Ø47	01161	-	-
37755 Ø35	SP00113 (01156)	-	-
38301	29142	-	-
38303	29142	-	-
39810	R2847	R2809	R2808
39820	R2847	R2810	R2808
43103	29233	-	01132 (2)
43105	29233	-	01132 (3)
43107	29233	-	01132 (4)
43109	29233	-	01132 (5)
43111	29233	R1575	01132
43281	29233	-	-
43283	-	-	01132
43287	R1575	-	
41001	R2813	-	
41002	R2813	-	
41003	R2900	-	

Item	Cartridge	Ceramic disc cartridge	Ceramic disc
41004	R2900	-	
41007	R2813	-	
41037	SP00113 (01156)	-	
41040	SP00113 (01156)	-	
41043	SP00113 (01156)	-	
41201	R2813	-	
41203	R2900	-	
41207	R2813	-	
41405	SP01620	-	
41406	SP01620	-	
41407	SP01620	-	
20497+41088	29142	-	
20497+41090	29142	-	
20497+41288	29142	-	
20699+41102	R2900	-	
20699+41302	R2900	-	
24999+24953	01161	-	
41112+41109	SP00113 (01156)	-	
41139+41138	SP00113 (01156)	-	

Cartridge Ceramic disc	Item
SP00129 (01126)	09109
	09254
	09255
	19421
	19423
	19425
	19431
	19451
	19461
	19463
	19465
	19581
	19583
	19585
	20111
	20113
	20115
	20511
	20532
	21611
	21613
	21615
	21621
	23165
	31221
	32932
	32934
	32938
	32941
	20313
	20319
	20323
	20325
	20331

SP00129 (01126)	20334
	20337
	20343
	20350
	20401
	20402
	20403
	20405
	20408
	20417
	20426
	20427
	20484
	20488
	20489
	20490
	20494
	31401
01129	33712
	33713
01132	43101
	43103
	43105
	43107
	43109
	43111
	43283
01154	24933
	24934
SP00113 (01156)	09955
	09973
	11905
	11913
	13297

GESSI

Cartridge Ceramic disc	Item
SP00113 (01156)	13312
	13801
	13807
	13813
	13819
	13825
	13831
	13837
	13843
	13915
	15013
	15019
	15025
	15031
	15037
	15043
	15087
	15088
	15094
	15095
	15097
	15149
	17501
	17507
	17513
	17519
	17525
	17531
	17537
	17543
	20013
	20019
	20025
	20031

Cartridge Ceramic disc	Item
SP00113 (01156)	20037
	20038
	20041
	20043
	20047
	21513
	21519
	21525
	21531
	23037
	23043
	23047
	23097
	23112
	24904
	24908
	24928
	24974
	26125
	26137
	31113
	31119
	31125
	31131
	31137
	31143
	31147
	33613
	33619
	33625
	33631
	33637
	33638
	34231

Cartridge Ceramic disc	Item
SP00113 (01156)	34234
	34243
	34245
	34247
	37762
	37764
	37766
	37768
	37782
	37784
	37786
	37788
	37792
	37794
	37796
	37798
	41037
	41040
	41043
	41061
	41079
	41081
	41109
	41138
01161	37702
	37706
	37722
	37726
	37732
	37736
	24953
	41062
	41080
	41082

Cartridge Ceramic disc	Item
01164	34213
	34219
	34225
SP00115 (01166)	09254
	09255
	09256
	09257
	09258
	09259
SP00833 (01325)	11925
	11927
	11953
SP00833 (01325)	11983
	11985
	20601
	20604
	20605
	20607
	20712
	26101
	26104
	26105
	26107
	26119
	26131
	26183
	26184
	26188
	26189
	26295
	26296
	30901
	30902

Cartridge Ceramic disc	Item
01354	11907
	11911
	15001
	15007
01441	00914
	23207
01464	20301
	20303
	23201
	23207
	20307
SP01142 (01695)	00915
	00935
SP01142 (01695)	20301
	20303
	20307
	23201
SP00125 (01726)	09256
	09257
SP00227 (01727)	09258
	09259
SP01233	11921
	11922
	11923
	11924
	11987
	11988
	11989
	11990
	20001
	20002
	20005
	20007
	23005
	31101

Cartridge Ceramic disc	Item
SP01233	31105
	31107
	34201
	34203
	34204
	34207
SP01411	11941
	11942
	11943
	11944
	23001
	23002
	23007
SP01620	41405
	41406
	41407
18006	33712
	33713
18035	24976
29065	21631
	21632
	21635
	21636
	21638
	21640
	23401
	23403
	23404
	23405
	23406
	23407
	23408

Cartridge Ceramic disc	Item
29065	23409
	23411
	23412
	23416
	23418
	23420
	23421
	23422
	23423
	23424
	23425
	23426
	23427
	23428
	23429
	23430
	23431
	23432
	23436
	23437
	23440
	23441
	23447
	23448
	23451
	23452
	23453
	23454
	23455
	23461
	23462
	23463
	23464
	23465

Cartridge Ceramic disc	Item
29065	23466
	23471
	23472
	23473
	23474
	23475
	23476
	23478
	23480
	23502
	23509
	23520
	23555
	23579
	23581
	26237
	26238
	26239
	26240
	31432
	33973
29076	31407
29126	19421
	19423
	19425
	19431
	19451
	19461
	19463
	19465
	19581
	19583
	19585
	20111

GESSI

Cartridge Ceramic disc	Item
29126	20113
	20115
	21611
	21613
	21615
	21621
	21631
	21632
	21635
	21636
	21638
	21640
	23401
	23403
	23404
	23405
	23406
	23407
	23408
	23409
	23411
	23412
	23416
	23418
	23420
	23421
	23422
	23423
	23424
	23425
	23426
	23427
	23428
	23429

Cartridge Ceramic disc	Item
29126	23430
	23431
	23432
	23436
	23437
	23440
	23441
	23447
	23448
	23451
	23452
	23453
	23454
	23455
	23461
	23462
	23463
	23464
	23465
	23466
	23471
	23472
	23473
	23474
	23475
	23476
	23478
	23480
	23502
	23509
	23520
	23555
	23579
	23581

Cartridge Ceramic disc	Item
29126	23581
	26237
	26238
	26239
	26240
	31221
	31432
	31436
	31442
	33973
29142	34801
	34803
	34804
	38301
	38303
	41088
	41090
	41288
29152	31436
	31442
29180	33601
	33602
	33603
	33604
	33605
	33606
	33607
	33608
	33609
	33610
	33622
	33624
	33628
	33682

Cartridge Ceramic disc	Item
29180	33684
	33686
	33690
	33700
29233	09269
	43101
	43103
	43105
	43107
	43109
	43111
	43281
R1575	43111
	43287
R2808	39810
	39820
R2809	39810
R2810	39820
R2813	41001
	41002
	41007
	41201
	41207
R2847	39810
	39820
R2900	41003
	41004
	41203
	41102
	41302

SP00752 (R2813)

Картридж для однорычажного смесителя Ø25 мм.
Ø25 mm cartridge.



031	Хром	Chrome	75

SP00759 (R2900)

Картридж для однорычажного смесителя Ø25 мм.
Ø25 mm cartridge.



031	Хром	Chrome	86

29180

Картридж для однорычажного смесителя Ø25 мм.
Ø25 mm cartridge.



031	Хром	Chrome	65

18035

Картридж для однорычажного смесителя Ø38 мм.
Ø38 mm cartridge.



031	Хром	Chrome	76

SP01081 (29142)

Картридж для однорычажного смесителя Ø25 мм.
Зеленый.
Ø25 mm cartridge. Green.



031	Хром	Chrome	63



SP00833 (01325)

Картридж для управления по типу джойстик.
Joystick cartridge.

031	Хром	Chrome	58



29352

Картридж для управления по типу джойстик.
Joystick cartridge.

031	Хром	Chrome	50



SP01233/ SP01411/ SP01620

Картридж для однорычажного смесителя Ø25 мм. Белый.
Ø25 mm cartridge. White.

031	Хром	Chrome	51



01354

Картридж для однорычажного смесителя Ø25 мм.
Ø25 mm cartridge.

031	Хром	Chrome	51



SP00113 (01156)

Картридж для однорычажного смесителя Ø35 мм.
Ø35 mm cartridge.

031	Хром	Chrome	50

SP00028 (01164)

Картридж для однорычажного смесителя Ø35 мм.
Ø35 mm cartridge.



031	Хром	Chrome	50

01154

Картридж для однорычажного смесителя Ø40 мм.
Ø40 mm cartridge.



031	Хром	Chrome	51

01161

Картридж для однорычажного смесителя Ø47 мм.
Ø47 mm cartridge.



031	Хром	Chrome	70

SP00115 (01166)

Картридж термостатический.
Thermostatic cartridge.



031	Хром	Chrome	121

29126

Картридж термостатический.
Thermostatic cartridge.



031	Хром	Chrome	82



29233

Картридж термостатический.
Thermostatic cartridge.

031	Хром	Chrome	98



R2847

Картридж термостатический.
Thermostatic cartridge.

031	Хром	Chrome	111



SP00129 (01126)

Кран-букса с керамическими дисками 90° правый.
90° right ceramic disc cartridge.

031	Хром	Chrome	19



01441

Кран-букса с керамическими дисками 90° правый.
90° right ceramic disc cartridge.

031	Хром	Chrome	19



01464

Кран-букса с керамическими дисками 90° левый.
90° left ceramic disc cartridge.

031	Хром	Chrome	19

01132

Кран-букса с керамическими дисками 90°.
90° ceramic disc cartridge.



031	Хром	Chrome	32

29065

Кран-букса с керамическими дисками 90°.
90° ceramic disc cartridge.



031	Хром	Chrome	50

29076

Кран-букса с керамическими дисками 90°.
90° ceramic disc cartridge.



031	Хром	Chrome	19

R2808

Кран-букса с керамическими дисками 90°.
90° ceramic disc cartridge.



031	Хром	Chrome	41

01129

Кран-букса с керамическими дисками 90°.
90° ceramic disc cartridge.



031	Хром	Chrome	34



18006

Кран-букса с керамическими дисками 90°.
90° ceramic disc cartridge.

031	Хром	Chrome	61



SP01142 (01695)

Кран-букса с керамическими дисками 90°.
90° ceramic disc cartridge.

031	Хром	Chrome	20



29152

Картридж для переключателя на два выхода.
Diverter cartridge. Two-way.

031	Хром	Chrome	37



SP00125 (01726)

Картридж для переключателя на два выхода.
Diverter cartridge. Two-way.

031	Хром	Chrome	59



R2809

Картридж для переключателя на три выхода.
Diverter cartridge. Three-way.

031	Хром	Chrome	98

SP00227 (01727)

Картридж для переключателя на три выхода.
Diverter cartridge. Three-way.



031	Хром	Chrome	59

R2810

Картридж для переключателя на пять выходов.
Diverter cartridge. Five-way.



031	Хром	Chrome	130

R1575

Картридж для переключателя на пять выходов.
Diverter cartridge. Five-way.



031	Хром	Chrome	130

R4467

Картридж для переключателя на два выхода.
Diverter cartridge. Two-way.

031	Хром	Chrome	88

R4468

Картридж для переключателя на три выхода.
Diverter cartridge. Three-way.

031	Хром	Chrome	88

GESSI

Item	Complete perlator	Perlatorfilter	Water saving perlator
11905	01108	01386	-
11907	01777	01355	-
11911	01777	01355	-
11913	01582	01355	-
11921	01108	01386	-
11922	01108	01386	-
11923	01108	01386	-
11924	01108	01386	-
11925	01108	01386	-
11927	01108	01386	-
11941	01108	01386	-
11942	01108	01386	-
11943	01108	01386	-
11944	01108	01386	-
11953	-	R3224	-
11987	-	28970	-
11988	-	28970	-
11989	-	28970	-
11990	-	28970	-
13005	01365	01381	-
13008	01365	01381	-
13300	01777	01355	-
13303	01777	01355	-
13308	01777	01355	-
13315	01365	01381	-
13801	01108	01386	-
13807	01777	01355	-
13813	01114	01381	-
13819	01114	01381	-
13825	01114	01381	-
13837	01114	01381	-
13887	01777	01355	-
13888	01777	01355	-
13894	01777	01355	-
13895	01777	01355	-
13897	01777	01355	-
13915	01384	01386	-

Item	Complete perlator	Perlatorfilter	Water saving perlator
15001	01777	01355	-
15007	01777	01355	-
15013	01114	01381	-
15019	01114	01381	-
15025	01114	01381	-
15037	01114	01381	-
15087	01777	01355	-
15088	01777	01355	-
15094	01777	01355	-
15095	01777	01355	-
15097	01777	01355	-
17501	01582	01355	-
17507	01777	01355	-
17513	01114	01381	-
17519	01114	01381	-
17525	01114	01381	-
17537	01114	01381	-
17586	01777	01355	-
17587	01777	01355	-
17588	01777	01355	-
17594	01777	01355	-
17595	01777	01355	-
19421	01114	01381	-
19423	01114	01381	-
19425	01114	01381	-
19461	01114	01381	-
19463	01114	01381	-
19465	01114	01381	-
19581	01114	01381	-
19583	01114	01381	-
19585	01114	01381	-
20001	01108	01386	-
20002	01108	01386	-
20007	01777	01355	-
20013	01114	01381	-
20019	01114	01381	-
20025	01114	01381	-

Item	Complete perlator	Perlatorfilter	Water saving perlator
20037	01114	01381	-
20038	01114	01381	-
20041	01114	01381	-
20083	01108	01386	-
20084	01108	01386	-
20088	01108	01386	-
20089	01108	01386	-
20090	01108	01386	-
20091	01108	01386	-
20094	01108	01386	-
20097	01108	01386	-
20098	01108	01386	-
20099	01777	01355	-
20100	01108	01386	-
20102	01108	01386	-
20103	01114	01381	-
20104	01114	01381	-
20108	01108	01386	-
20111	01114	01381	-
20113	01114	01381	-
20115	01114	01381	-
20117	01114	01381	-
20188	01365	01381	-
20199	01777	01355	-
20301	01108	01386	-
20303	01108	01386	-
20307	01777	01355	-
20313	01114	01381	-
20319	01114	01381	-
20323	01114	01381	-
20325	01114	01381	-
20334	01114	01381	-
20337	01114	01381	-
20396	01108	01386	-
20401	01108	01386	-
20402	01108	01386	-
20403	01108	01386	-

Item	Complete perlator	Perlatorfilter	Water saving perlator
20405	01108	01386	-
20417	01777	01355	-
20426	SP00829	-	-
20427	R3224	-	-
20484	01108	01386	-
20488	01108	01386	-
20489	01108	01386	-
20490	01108	01386	-
20494	01108	01386	-
20601	01108	01386	-
20604	01108	01386	-
20607	01777	01355	-
20684	01108	01386	-
20688	01108	01386	-
20689	01108	01386	-
20690	01108	01386	-
20694	01108	01386	-
21513	01114	01381	-
21519	01114	01381	-
21525	01114	01381	-
21611	01114	01381	-
21613	01114	01381	-
21615	01114	01381	-
23001	01108	01386	-
23002	01108	01386	-
23007	01777	01355	-
23037	01114	01381	-
23081	01108	01386	-
23083	01108	01386	-
23084	01108	01386	-
23087	01108	01386	-
23088	01108	01386	-
23089	01108	01386	-
23091	01108	01386	-
23092	01108	01386	-
23093	01108	01386	-
23094	01108	01386	-

GESSI

Item	Complete perlator	Perlatorfilter	Water saving perlator
23096	01108	01386	-
23099	01582	01355	-
23100	01108	01386	-
23101	01108	01386	-
23108	01108	01386	-
23181	01114	01381	-
23186	01114	01381	-
23187	01114	01381	-
23199	01582	01355	-
23201	29020	01355	-
23207	01777	01355	-
24904	01114	01381	-
24908	01114	01381	-
24928	01114	01381	-
24933	29564	29565	-
24934	01365	01381	-
24974	-	29071	-
24976	-	29071	-
26101	-	R3224	-
26104	-	R3224	-
26107	R4246	28970	-
26119	-	28950	-
26125	-	28950	-
26137	-	28950	-
26183	R4246	28970	-
26184	-	R3224	-
26188	-	R3224	-
26189	R4246	28970	-
26191	-	R3224	-
26193	-	R3224	-
26196	-	R3224	-
26197	R4246	28970	-
26200	-	R3224	-
26201	R4246	28970	-
26203	R4246	28970	-
26208	-	R3224	-
26295	-	R3224	-

Item	Complete perlator	Perlatorfilter	Water saving perlator
26296	R4246	28970	-
28742	01777	01355	-
30511	-	R3224	-
30521	01386	01108	-
30501	01386	01108	-
31101	-	28970	-
31107	01777	01355	-
31113	-	29071	-
31119	-	29071	-
31125	-	29071	-
31137	-	29071	-
31187	-	28970	-
31194	-	28970	-
31199	-	29071	-
31200	-	28970	-
31203	-	28970	-
31204	-	29071	-
31299	-	29071	-
31401	-	28970	-
31407	01777	01355	-
33601	-	28970	29204
33602	-	28970	29204
33603	-	28970	29204
33604	-	28970	29204
33605	-	28970	29204
33606	-	28970	29204
33607	-	28970	29204
33608	-	28970	29204
33609	-	28970	29204
33610	-	28970	29204
33613	-	29071	-
33619	-	29071	-
33622	-	28970	29204
33624	-	28970	29204
33625	-	29071	-
33628	-	28970	29204
33637	-	29071	-

Item	Complete perlator	Perlatorfilter	Water saving perlator
33682	-	28970	29204
33684	-	28970	29204
33686	-	28970	29204
33690	-	28970	29204
33699	-	R4630	-
33711	-	28970	29204
33712	-	R2299	-
33713	-	R2299	-
33715	-	28970	29204
33716	-	R2299	-
33717	-	R2299	-
33719	-	28970	29204
33723	-	28970	29204
33799	-	R4630	-
34201	01108	01386	-
34203	01108	01386	-
34204	01108	01386	-
34207	01777	01355	-
34213	01114	01381	-
34219	01114	01381	-
34225	01114	01381	-
34234	01114	01381	-
34288	01108	01386	-
34294	01108	01386	-
34300	01108	01386	-
34302	01108	01386	-
34305	01114	01381	-
34315	01114	01381	-

Complete perlator - Perlatorfilter - Water saving perlator	Item
01108	11905
	11921
	11922
	11923
	11924
	11925
	11927
	11941
	11942
	11943
	11944
	13801
	20001
	20002
	20083
	20084
	20088
	20089
	20090
	20091
	20094
	20097
	20098
	20100
	20102
	20108
	20301
	20303
	20323
	20396
	20401
	20402
	20403
	20405

Complete perlator - Perlatorfilter - Water saving perlator	Item
01108	20426
	20427
	20484
	20488
	20489
	20490
	20494
	20601
	20604
	20684
	20688
	20689
	20690
	20694
	23001
	23002
	23081
	23083
	23084
	23087
	23088
	23089
	23091
	23092
	23093
	23094
	23096
	23100
	23101
	23108
	26191
	30501
	30521
	34201

GESSI

Complete perlator - Perlatorfilter - Water saving perlator	Item
01108	34203
	34204
	34288
	34294
	34300
	34302
01114	13813
	13819
	13825
	13837
	15013
	15019
	15025
	15037
	17513
	17519
	17525
	17537
	19421
	19423
	19425
	19461
	19463
	19465
	19581
	19583
	19585
	20013
	20019
	20025
	20037
	20038
	20041
	20103

Complete perlator - Perlatorfilter - Water saving perlator	Item
01114	20104
	20111
	20113
	20115
	20117
	20313
	20319
	20325
	20334
	20337
	21513
	21519
	21525
	21611
	21613
	21615
	23037
	23186
	23187
	24904
	24908
	24928
	33613
	34213
	34219
	34225
	34234
	34305
	34315
01355	11907
	11911
	11913
	13300
	13303

Complete perlator - Perlatorfilter - Water saving perlator	Item
01355	13308
	13807
	13887
	13888
	13894
	13895
	13897
	15001
	15007
	15087
	15088
	15094
	15095
	15097
	17501
	17507
	17586
	17587
	17588
	17594
	17595
	20007
	20099
	20199
	20307
	20417
	20607
	23007
	23099
	23199
	23201
	23207
	28742
	31107

Complete perlator - Perlatorfilter - Water saving perlator	Item
01355	31407
	34207
	13005
	13008
	13315
	20188
	23181
	24934
01381	13005
	13008
	13315
	13813
	13819
	13825
	13837
	15013
	15019
	15025
	15037
	17513
	17519
	17525
	17537
	19421
	19423
	19425
	19461
	19463
	19465
	19581
	19583
	19585
	20013
	20019

Complete perlator - Perlatorfilter - Water saving perlator	Item
01381	20025
	20037
	20038
	20041
	20103
	20104
	20111
	20113
	20115
	20117
	20188
	20313
	20319
	20325
	20334
	20337
	21513
	21519
	21525
	21611
	21613
	21615
	23037
	23181
	23186
	23187
	24904
	24908
	24928
	24934
	33613
	34213
	34219
	34225

Complete perlator - Perlatorfilter - Water saving perlator	Item
01381	34234
	34305
	34315
01384	13915
01386	11905
	11921
	11922
	11923
	11924
	11925
	11927
	11941
	11942
	11943
	11944
	13801
	13915
	20001
	20002
	20083
	20084
	20088
	20089
	20090
	20091
	20094
	20097
	20098
	20100
	20102
	20108
	20301
	20303
	20323

Complete perlator - Perlatorfilter - Water saving perlator	Item
01386	20396
	20401
	20402
	20403
	20405
	20426
	20427
	20484
	20488
	20489
	20490
	20494
	20601
	20604
	20684
	20688
	20689
	20690
	20694
	23001
	23002
	23081
	23083
	23084
	23087
	23088
	23089
	23091
	23092
	23093
	23094
	23096
	23100
	23101

Complete perlator - Perlatorfilter - Water saving perlator	Item
01386	23108
	26191
	30501
	30521
	34201
	34203
	34204
	34288
	34294
	34300
	34302
01582	11913
	17501
	23099
	23199
01730	30511
01732	26201
	26203
01777	11907
	11911
	13300
	13303
	13308
	13807
	13887
	13888
	13894
	13895
	13897
	15001
	15007
	15087
	15088
	15094

GESSI

Complete perlator - Perlatorfilter - Water saving perlator	Item
01777	15095
	15097
	17507
	17586
	17587
	17588
	17594
	17595
	20007
	20099
	20199
	20307
	20417
	20607
	23007
	23201
	23207
	28742
	31107
	31407
	34207
28950	26119
	26125
	26137
28970	11987
	11988
	11989
	11990
	26107
	26183
	26189
	26197
	26201
	26203

Complete perlator - Perlatorfilter - Water saving perlator	Item
28970	26296
	31101
	31187
	31194
	31200
	31203
	33601
	33602
	33603
	33604
	33605
	33606
	33607
	33608
	33609
	33610
	33622
	33624
	33628
	33682
	33684
	33686
	33690
	33711
	33715
	33719
	33723
29071	24974
	24976
	31113
	31119
	31125
	31137
	31199

Complete perlator - Perlatorfilter - Water saving perlator	Item
29071	31204
	31299
	33619
	33625
	33637
29204	33601
	33602
	33603
	33604
	33605
	33606
	33607
	33608
	33609
	33610
	33622
	33624
	33628
	33682
	33684
	33686
	33690
	33711
	33715
	33719
	33723
29323	11953
	26101
	26104
	26184
	26188
	26193
	26196
	26200

Complete perlator - Perlatorfilter - Water saving perlator	Item
29323	26208
	26295
	31401
29336	26107
	26183
	26189
	26197
	26296
29564	24933
R2295	33699
	33799
R2299	33712
	33713
	33716
	33717

Item	Aerator
41001	R3166 (*)
41002	R2963
41003	R3166 (*)
41004	R2963
41007	01777
41037	01114
41040	01114
41100	R3166 (*)
41101	R2963
41103	01114
41105	R2963
41199	R3166 (*)
41201	R3166 (*)
41203	R3166 (*)
41207	01777
41299	R3166 (*)
41300	R3166 (*)
41401	R3166 (*)
41403	R3166 (*)
41405	R3166 (*)
41406	R3166 (*)
41407	01777
41409	R3166 (*)
41411	R3166 (*)
20497+41088	R3166 (*)
20497+41090	R2963
20497+41288	R3166 (*)
20699+41102	R3166 (*)
20699+41302	R3166 (*)
24999+24953	R2931
41497+41488	R3166 (*)
41498+41489	R3166 (*)

Aerator	Item
1114	41037
	41040
	41103
1777	41007
	41207
	41407
R2931	24999+24953
R2963	41002
	41004
	41101
	41105
	20497+41090
R3166 (*)	41001
	41003
	41100
	41199
	41201
	41203
	41299
	41300
	41401
	41403
	41405
	41406
	41409
	41411
	20497+41088
	20497+41288
	20699+41102
	20699+41302
	41497+41488
	41498+41489

(*) *R3166 has a range of 3 bar*
- *hot flow rate 4,5 l/min*
- *cold flow rate 4,1 l/min*
- *mixed flow rate 4 l/min*

If you wish a higher capacity, it can be replaced by item R2692.

SP00753 (R3166)



Аэратор съемный.
Balancing aerator.

031	Хром	Chrome	27

R2692



Аэратор съемный "full flow".
"Full flow" balancing aerator.

031	Хром	Chrome	27

01777



Аэратор M16x1 с внутренней резьбой.
M16x1 female thread aerator.

031	Хром	Chrome	12
149	Finox	Finox	15

01384



Аэратор M22x1 с внутренней резьбой.
M22x1 female thread aerator.

031	Хром	Chrome	9
149	Finox	Finox	10

SP01092 (01365)



Аэратор M28x1 с внутренней резьбой.
M28x1 female thread aerator.

031	Хром	Chrome	15

01582

Аэратор M18x1 с внешней резьбой.
M18x1 male thread aerator.



031	Хром	Chrome	10
149	Finox	Finox	12

01108

Аэратор M24x1 с внешней резьбой.
M24x1 male thread aerator.



031	Хром	Chrome	9
149	Finox	Finox	11

01114

Аэратор M28x1 с внешней резьбой.
M28x1 male thread aerator.



031	Хром	Chrome	11
149	Finox	Finox	14

29564

Аэратор M28x1 с внешней резьбой.
M28x1 male thread aerator.



031	Хром	Chrome	21

R4246

Аэратор с внешней резьбой для биде.
Bidet male thread aerator.



031	Хром	Chrome	20



R3224

Фильт для аератора.
Filter aerator.

031	Хром	Chrome	58



R2963

Фильтр-распылитель для крана на раковину с каскадом.
Aerator filter for waterfall basin mixer.

031	Хром	Chrome	35



SP00431 (28970)

Фильтр для аэратора M16x1 с внешней резьбой.
M16x1 male thread filter aerator.

031	Хром	Chrome	10



SP00149 (29071)

Фильтр для аэратора M24x1 с внешней резьбой.
M24x1 male thread filter aerator.

031	Хром	Chrome	10



R2295

Фильтр для аэратора M24x1 с внешней резьбой.
M24x1 male thread filter aerator.

031	Хром	Chrome	12

R4630

Фильтр для аэратора M24x1 с внешней резьбой.
M24x1 male thread filter aerator 1 GPM.



031	Хром	Chrome	30

R2299

Фильтр для аэратора M24x1 с внешней резьбой.
M24x1 male thread filter aerator.



031	Хром	Chrome	30

01386

Фильтр для аэратора M24x1 с внешней резьбой.
M24x1 male thread filter aerator.



031	Хром	Chrome	9

SP00063 (01355)

Фильтр для аэратора Ø15 мм.
Ø15 mm filter aerator.



031	Хром	Chrome	9

01381

Фильтр для аэратора Ø28 мм.
Ø28 mm filter aerator.



031	Хром	Chrome	11



29565

Фильтр для аэратора Ø28 мм.
Ø28 mm filter aerator.

031	Хром	Chrome	11



28950

Фильтр для смесителя на ванну.
Bath group filter aerator.

031	Хром	Chrome	13



29204

Фильтр для аератора биде art. 26107
Bidet filter aerator art. 26107,

031	Хром	Chrome	29



R2931

Фильтр-распылитель для крана на ванную с каскадом.
Aerator filter for waterfall bath mixer.

031	Хром	Chrome	51

G

GENERAL INFORMATION

Брызги раствора и бетона можно обработать раствором, содержащим небольшое количество фосфорной кислоты. Промыть водой (предпочтительно деионизированной) и просушить. Деионизированная вода снижает риск появления пятен.

Специальные средства доступны в компаниях, специализирующихся по отделке. Не рекомендуется использовать любые средства, специально предназначенные для удаления остатков раствора или разбавленной соляной кислоты: если они случайно использовались или пролились на поверхность из нержавеющей стали, тщательно промыть чистой водой.

На матовых покрытиях могут оставаться отпечатки пальцев в первое время после установки, но они станут менее заметными после первой чистки.

Наиболее безопасным и эффективным средством для удаления отпечатков пальцев или других видов пятен является мыльная вода или мягкое моющее средство.

Нержавеющая сталь с глянцевой поверхностью можно чистить специальными средствами,которые обычно используют для очистки стекла. Главное чтобы они не содержали хлориды.

Не используйте абразивные чистящие средства, поскольку они могут оставить непоправимые царапины на поверхности из нержавеющей стали.

Кроме того, чтобы удалить загрязнения, могут быть использованы специальные средства для нержавеющей стали с содержанием фосфорной кислоты; не забывать после этого промыть деионизированной водой и просушить чистую поверхность. Целесообразно очищать всю поверхность из нержавеющей стали, чтобы избежать появления бликов.

Среди чистящих средств, которые не должны быть использованы на поверхности из нержавеющей стали:
• моющие средства содержащие хлориды, особенно те, которые содержат соляную кислоту,
• отбеливатели на основе хлорноватистой кислоты. Если они случайно пролиты на поверхность из нерж.стали, необходимо тщательно промыть их чистой водой.
• средства, используемые для очистки серебра.

Для удаления легкого загрязнения или отпечатков, нужно использовать влажную или велюровую ткань. Для более стойких загрязнений, рекомендуются нейлоновые губки. Абсолютно не рекомендуется использовать абразивные металлические губки из обычной стали, которые могут не только поцарапать поверхность, но и оставить крошечные стальные частички, которые при воздействии влаги, приведут к появлению пятен ржавчины.

На текстурированных гладких отделках поверхности с однонаправленным рисунком чистку нужно проводить движениями, которые следуют за направлением рисунка, а не против него.

Там, где вода использовалась в качестве средства очистки или промывки, особенно в зонах со значительным присутствием кальция в воде, следует немедленно просушить поверхность, чтобы предотвратить появление новых пятен. Использование деионизированной воды предотвратит образование известкового налета.

Чтобы избежать загрязнений, вызванных частицами железа, убедитесь, чтобы выбранные инструменты для очистки ранее не использовались на поверхности из углеродистой стали. Материалы, выбранные для очистки изделий из нержавеющей стали, должны использоваться исключительно для этой цели.

Чистку следует проводить до того, как скопление грязи или отпечатков станет заметным, таким образом усилия и затраты по очистке и риск поцарапать или изменить внешний вид поверхности будут сведены к минимуму.

Mortar and cement splashes can be treated with a solution containing a small amount of phosphoric acid. Rinse with water (preferably deionised water) and dry. Deionised water reduces the risk of water staining marks.

Proprietary products are available from specialists finishing companies. Never allow mortar removers or diluted hydrochloric acid to be used on stainless steel. If they have accidentally been applied to or spilt over the stainless steel, rinse generously with fresh water.

Brushed finishes, which are a popular choice for interiors, may show finger marks in the period immediately after installation, but the visibility of the marking should become less evident after the first few cleaning operations.

To remove fingerprints and other marks, soapy water or a mild detergent are usually safe and successful.

Mirror-polished stainless steel can be cleaned with glass cleansers.
These products should be selected chloride-free.

Scouring powers should not be used as these products can leave permanent scratches on stainless steel surfaces.

Alternatively, use a proprietary stainless steel cleaner containing phosphoric acid to remove contamination, rinse with deionised water and dry. It is advisable that the entire surface of the component is treated so that a patchy appearance is avoided.

Cleaners that should NOT be used on stainless steels include:
• chloride-containing cleansers, especially those containing hydrochloric acid
• hypochlorite bleaches should not be used on stainless steels; if applied accidentally or spilt on stainless steel surfaces, should be rinsed off immediately with liberal amounts of fresh water
• silver-cleaners must not be used on stainless steel

A damp cloth or chamois leather will usually be suitable for removing normal soiling, fingerprints, etc.

For more stubborn dirt, nylon pads are usually satisfactory. Non-stainless steel based scouring pads, cleaning wool or wire brushes must not be used on stainless steel. Apart from scratching the surface, these pads can leave carbon steel deposits on the stainless surface, which can subsequently develop into rust spots, if the surface becomes wet.

On “grained” directional finishes, the direction of cleaning strokes should be along the grain
and not across it.

Where water has been used for cleaning or rinsing, wiping the surface dry to prevent watermarks, especially in hard water areas may be advisable. The use of deionised water will prevent the formation of hard water staining.

To avoid “cross-contamination” from iron particles, ensure that cleaning utensils have not been used for “ordinary” (i.e. carbon) steel before. Cleaning materials for use on stainless steel items should preferably be reserved exclusively for that purpose.

Cleaning should be done before there is a visible build up of soiling or finger-marking, so that the effort and cost of cleaning is minimised along with the risk of marking or altering the appearance of the surfaces.

ТЕХНИЧЕСКИЕ ТРЕБОВАНИЯ:

1) Чтобы обеспечить долгий срок службы изделия необходимо устанавливать краны с фильтром, которые необходимо переодически прочищать;
2) Не устанавливайте изделие если водяное давление выше 5 бар (в данном случае использовать редуктор давления);
3) Температура воды не должна превышать 70 °C;
4) Необходимо сделать промывку труб, прежде чем устанавливать кран;
5) Для установки, следовать инструкциям по монтажу, которая поставляется вместе с изделием;
6) Не подключайте заземление электросети к гибким трубам или к другой гидравлической системе;
7) Отключите установку в случае отсутствия более двадцати четырех часов.

ЭКСПЛУАТАЦИЯ: РЕКОМЕНДАЦИИ ПО УХОДУ ЗА ИЗДЕЛИЯМИ GESSI SpA

Изделия GESSI S.p.A.производятся из разных материалов, в соответствии с нуждами рынка, дизайна и функциональности. Поверхности изделий GESSI S.p.A. производятся на основе лучших материалов, проверенных производственных процессов и постоянно совершенствуются, что подтверждено сертификацией качества. Чтобы полностью оценить ваше изделие GESSI и сохранить его эстетические особенности, необходимо учитывать следующее:

A) Вода содержит известняк в различных количествах, который оседает на поверхности изделия, оставляя следы после испарения воды. Для того чтобы предотвратить образование отложений кальция, и содержать ваше изделие в чистоте, всегда вытирайте его сухой мягкой тканью сразу после использования.

Б) НЕ СЛЕДУЕТ ИСПОЛЬЗОВАТЬ МОЮЩИЕ СРЕДСТВА, РАСТВОРИТЕЛИ, ХИМИЧЕСКИЕ РЕАКТИВЫ, АБРАЗИВНЫЕ ГУБКИ, МЕТАЛЛИЧЕСКИЕ ЩЕТКИ, СПИРТ, и т.д., что наносит непоправимый ущерб поверхности изделия, его эстетике, блеску и гладкости. ЧИСТИТЬ ИЗДЕЛИЕ ТОЛЬКО СЛЕГКА МЫЛЬНЫМ РАСТВОРОМ, ПРОТЕРЕВ ПОСЛЕ ЭТОГО МЯГКОЙ ТКАНЬЮ.

C) Периодически мыть фильтр аэратора, предварительно аккуратно сняв его, чтобы удалить известковый налет, который затрудняет выход воды.

D) При использовании мыла в аэрозольной упаковке, нанести его сначала на чистую ткань или губку, НИКОГДА непосредственно на изделие.

Компания оставляет за собой право аннулировать гарантию в случае невыполнения вышеперечисленных рекомендаций, что будет установлено сервисным инженером GESSI SpA.

Любое изменение в данной гарантии предоставляется только GESSI SpA с надлежащим письменным уведомлением. Гарантия не считается действительной при отсутствии документа, подтверждающего дату покупки.

Любые повреждения и / или дефекты изделия будут исправлены по гарантии, только если артикул, являющийся предметом жалобы, будет возвращен на GESSI SpA в оригинальной упаковке с приложением документа, подтверждающего факт покупки. Гарантия распространяется на все страны, кроме США и Канады, куда изделие поставляется GESSI SpA или ее авторизованным дистрибьютором. В гарантии, в любом случае, не учитываются затраты на монтаж и демонтаж изделия, поездки и техническая помощь специализированного персонала, а также расходы, понесенные заказчиком из-за невозможности и / или приостановки использования изделия. Любые несовершенства отделки и натуральных материалов не считаются дефектами, но характерной чертой изделия в связи с ремесленным изготовлением.

TECHNICAL PRESCRIPTIONS:

1) in order to guarantee a long duration of the product install angle valves with filter, which have to be regularly cleaned;
2) you should not install the product in presence of water pressure higher than 5 bar: in case of higher pressure, it is recommended to use a pressure reducer;
3) water temperature should not be higher than 70 °C;
4) carry out the rinsing of the pipes before installing the tap;
5) regarding the installation follow the assembly instructions enclosed with the product;
6) do not connect the earthing of an electric installation to a flexible hose or to another water pipeline;
7) close the plant in case of an extended absence of more than twenty-four hours.

MAINTENANCE: INDICATIONS FOR THE CLEANING OF THE GESSI S.p.A. PRODUCTS

The GESSI S.p.A. products are manufactured articles of different materials according to any requirement of the market, design and functionality. The surfaces of the GESSI S.p.A. manufacturing are obtained using the best materials, approved production processes and are constantly checked by updated quality certification methods, considered as follows:

A) Water contains limestone in different qualities, which remains kept on the surfaces of the product, leaving deposits after the water has been evaporated. It is possible to prevent the forming of limestone deposits and to keep your product clean by drying it always with a soft cloth immediately after use.

B) DETERGENTS, SOLVENTS, CHEMICAL AGENTS, ABRASIVE SPONGES, WIRE WOOL, ALCOHOL, ETC. SHOULD NOT BE USED as these could irreparably damage products' surfaces compromising their aesthetics, brightness and satinizing. CLEAN EXCLUSIVELY WITH WATER AND NEUTRAL SOAP DRYING THEM WITH A SOFT CLOTH.

C) Clean regularly the aerator filter after having it disassembled and after having removed the limestone which obstructs the outlets.

D) When using spray soap, splash first on a clean cloth or on a sponge, NEVER directly on the product.

The company has the right to invalidate the warranty when the above mentioned conditions will not be obeyed, checked by a technician of GESSI S.p.A.

The company GESSI S.p.A. can issue only any modifications at this warranty through a proper written declaration. Furthermore, the warranty will not be valid in case of missing documentation which proves the date of purchase.

Possible product damages a/o defects will be replaced under warranty only if the related item of complaint is send back to GESSI S.p.A. in the original packaging including the proof of purchase. The warranty is valid in all the countries, excluded USA and Canada, where the product has been supplied by GESSI S.p.A. or by its authorized distributor. The costs for the assembling and the disassembling of the product, the travelling and the technical interventions by the skilled staff, as well as the burden undergone by the customer due to the indisposition a/o the suspension of the product use are in any case excluded from the warranty. Possible imperfections at the finishing and at the raw materials, are not defects, but features of the product due to the handmade production.

ОБЩИЕ УСЛОВИЯ ПРОДАЖИ
GENERAL SALES CONDITIONS

A Высылая заказ, Клиент принимает все изложенные ниже условия. Продажа считается оформленной только после получения четкого согласования от компании-продавца.
With the dispatch of the order the Customer agrees to all the following conditions. The sale is finalized only after the official confirmation approval of the order by the Company.

B Цены в этом прейскуранте приведены без учета НДС и выражены в евро. Продавец оставляет за собой право изменять цены, условия продажи и продукцию (внося изменения в артикулы и / или отделки или даже ликвидируя тот же артикул из данного прайс-листа) в любое время по своему собственному усмотрению и без каких-либо обязательств по уведомлению.
The prices indicated in this price list do not include V.A.T. and they are expressed in Euros. The Seller may modify prices,general sales conditions and products (by modifying items and/or finishings or by removing them from this price list) at the Seller discretion without any prior notice.

C Сроки поставки не являются окончательными и, поэтому, не обязательны для соблюдения продавцом. В случае их несоблюдения продавец не должен возмещать неустоек, а покупатель не может отказаться и/или задержать согласованные платежи. Если клиент должен предоставить данные, необходимые для выполнения поставки, срок поставки начинается с момента получения точных данных.
The delivery terms are to be used as a guide and not a guarantee and so are not binding for the Seller. Consequently any failure to meet them does not constitute any compensation from the Seller, neither justify the Buyer to cancel or delay the agreed payment. In case the Purchaser has not given the necessary exact and correct data to carry out the order, the delivery of the products will take effect only from the receipt of them.

D Клиент несет ответственность за все идентификационные данные, предоставленные компании-продавцу такие как: Название фирмы – Юридический адрес – Код налогоплательщика - Регистрационный номер фирмы в бюро учёта НДС и другие данные, которые требуются действующим законодательством. Данные о клиенте, в соответствии с законом 675/95, будут храниться и обрабатываться как того требует закон. Любое другое использование должно быть одобрено заказчиком.
The Purchaser is the sole liable for the data he communicated to the Seller concerning the identification of the Purchaser such as Company Title – Registered Office – Tax payer's code – VAT Number – and whatever requested by the Laws in force. The Purchaser's data, according to the Law 675/95 will be kept and elaborated only for the obligations of Law. Any other use must be explicitly accepted by the Purchaser.

E Отправка осуществляется в порядке, который продавец сочтет более подходящим. В момент доставки покупатель должен проверить заказанные материалы, а также немедленно заявить рекламацию перевозчику, в случае повреждения или вскрытия упаковки.
The shipment is carried out in the most appropriate way for the Seller. At point of delivery the Buyer is obliged to check the ordered goods and in case of error or damage of the packing he has to report this in the first instance directly to the forwarding agent.

F Любая рекламация или жалоба должна направляться в письменном виде не позднее 8-ми дней от даты получения товара. В случае подачи рекламации в должные сроки товар следует направить на склад продавца на условиях «Франко склад» для проверки наличия дефектов. В случае обнаружения дефектов, допущенных по нашей вине, будет обеспечена замена возвращенного изделия, при этом, исключается какая бы то ни было дальнейшая ответственность продавца за прямые или косвенные последствия установки и эксплуатации изделия.

Any complaint and objection has to be communicated by recorded delivery letter within 8 days from the receipt of the goods. In the case of a complaint made within this time the goods can be sent free-port to our warehouse in order to be checked. In the case of defective material caused by the company it will be replaced, but the company will not accept any further responsibility for any direct or indirect consequences due to installation and use.

G При задержке оплаты будет начислена пеня по обычной ставке 6% со дня просрочки платежа, вне зависимости от предоставленных объяснений. При наступлении неуплаты в согласованные сроки, все заказы в портофолио будут приостановлены без предварительного уведомления и будут считаться аннулированными по вине компании-покупателя, кроме компенсации ущерба. Оплата поставленной продукции не зависит от завершенности заказа. Никакой платеж не может быть пролонгирован в случае возникновения споров.
I*n the case of a delayed payment, the company reserve the right to charge interest at the rate of 6% starting from the day after the expiry date of the invoice without notice. In case of any delay of payment within the agreed terms, the Seller has the right to suspend the supply without prior notice and the orders will be annulled due to Purchaser's fault , unless compensation for damage. Delivered goods pending payments will not prejudice the completion of orders in progress. Any delay or payment will not be accepted in case of claims.*

H Товар находится в полной собственности Продавца, до момента получения оплаты его полной стоимости.
T*he products remain Seller's property until the moment of the complete payment of the price.*

I Иллюстрации и описания, содержащиеся в данном прейскуранте и в печатных материалах продавца, не влекут за собой обязательства точного их соблюдения; приведенные детали и размеры следует считать ориентировочными, и могут подвергаться изменениям без предварительного уведомления.
The images and descriptions included in our literature do not constitute an obligation of an accurate realization of the product, the details and the measurement included are to be used as a guide and maybe modified without notice.

L В случае возникновения споров по поставкам, осуществляемым продавцом, они передаются на рассмотрение в суд г. Верчелли.
In the case of dispute involving Gessi S.p.A the relevant authority will be the Law Court of Vercelli.

M Возможные ошибки и / или опечатки в данном прейскуранте не является основанием для претензии.
Possibile mistakes and/or misprints of current price list will not be object of dispute.

Цены не включают НДС / VAT tax not included