Установка DWM-201

1

- Перекройте краны водоснабжения вашей квартиры.
- Откройте кухонный смеситель, чтобы сбросить давление в водопроводе.

2 Установка узла подключения

- Установите узел подключения в водопровод. При необходимости для уплотнения наружной резьбы узла подключения используйте ленту ФУМ.
- Подсоедините трубку JG 1/4".

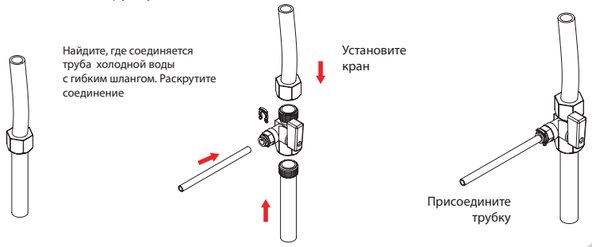

3 Установка дренажного хомута

Устанавливать хомут рекомендуется на дренажной линии перед сифоном (дренажный хомут подходит к большинству дренажных линий диаметром около 40 мм).

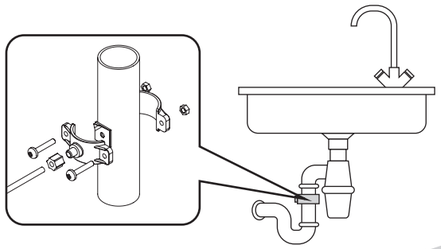

Зафиксируйте хомут на дренажной трубе как показанно на рисунке, после чего сквозь штуцер хомута просверлите отверстие диаметром 7 мм, присоедините дренажную трубку.

4 Установка крана чистой воды

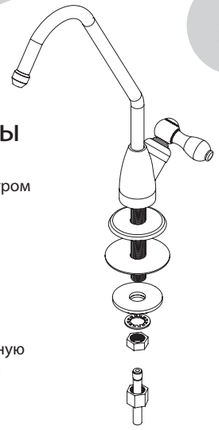

- Просверлите в мойке (столешнице) отверстие диаметром 12 мм.
- Наденьте на резьбовой хвостовик крана резиновую прокладку, декоративную подставку, резиновую прокладку и вставьте кран в отверстие мойки.
- Снизу столешницы наденьте на резьбовой хвостовик пластиковую и металлическую стопорную шайбы и наверните крепежную гайку.
- На пластиковую подводящую трубку наденьте накидную гайку, вставьте в трубку коническую втулку (длинным конусом к гайке) и наверните гайку на резьбовой хвостовик крана.

5 Запуск DWM-201

Установка минерализатора и постфильтра

1. Отверните крышку постфильтра против часовой стрелки и снимите ее.
2. Снимите с минерализатора и постфильтра термоусадочную пленку. Вставьте минерализатор в корпус водоочистителя. Если жесткость исходной воды более 5 °Ж (5 мг-экв/л) или если при кипячении исходной воды образуется слишком много накипи, рекомендуется не использовать минерализатор – в этом случае достаточно блока K7M для достижения требуемого уровня минерализации воды.
3. Промойте уплотнительное кольцо постфильтра под струей воды. Вставьте постфильтр в крышку до упора.
4. Установите крышку с постфильтром на место.
5. Закрутите по часовой стрелке до упора (при этом произойдет 8–9 щелчков).

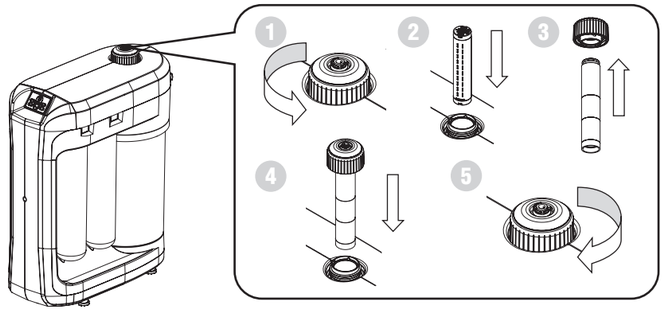

6 Подсоединение подводящих трубок и электропитания

(блок питания не входит в комплектацию водоочистителя)

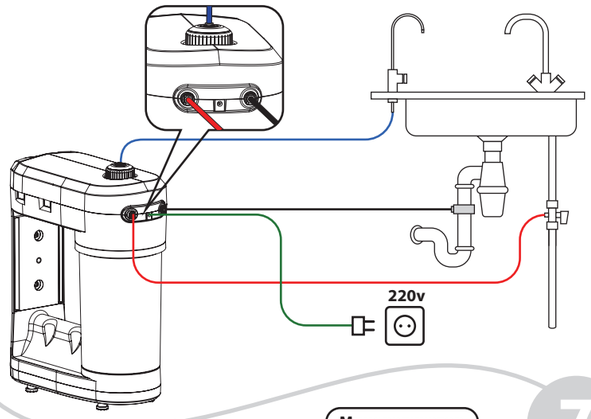

7

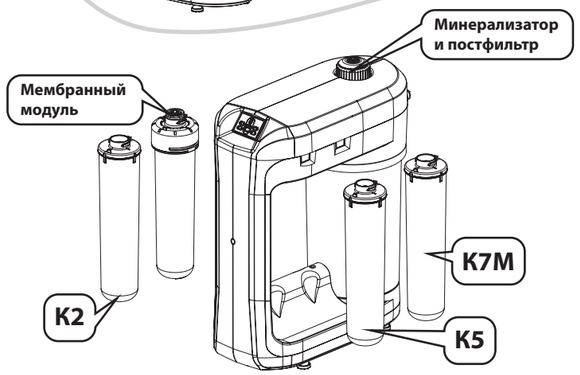

Удалите термоусадочную пленку с модулей.
Промойте уплотнительные кольца модулей под струей воды.
Установите модули в водоочиститель. Для этого вставьте модуль в соответствующий коллектор до упора и поверните модуль вправо (против часовой стрелки) до щелчка.

8 Установка модулей

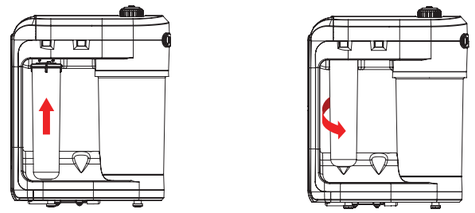

Вставьте модуль в соответствующий коллектор до упора и поверните модуль по часовой стрелке до щелчка.

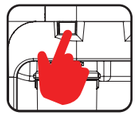

Для отсоединения модуля нажмите стопорную кнопку до упора и, удерживая ее, поверните модуль против часовой стрелки.

9 Промывка блока предварительной водоподготовки

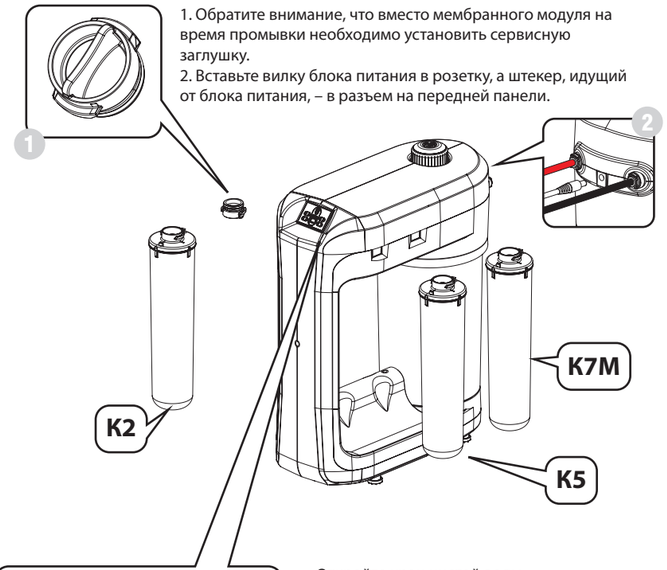

1. Обратите внимание, что вместо мембранного модуля на время промывки необходимо установить сервисную заглушку.
2. Вставьте вилку блока питания в розетку, а штекер, идущий от блока питания, – в разъем на передней панели.

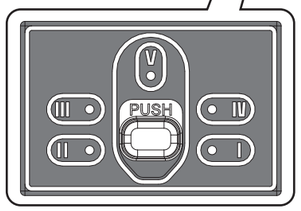

Панель управления

- Откройте кран чистой воды.
- Откройте кран на узле подключения. Замигают световые индикаторы ресурсов модулей I, II, III, IV и V в в сопровождении звукового сигнала.
- Для запуска промывочного режима 3 раза кратковременно нажмите на кнопку «PUSH», расположенную на панели управления. При этом прозвучит 5 звуковых сигналов, погаснет световая индикация и запустится промывочный режим блока предварительной водоподготовки, продолжительностью 30 мин.

Если вы ошиблись при запуске режима промывки (нажатии кнопки «PUSH»), то выждите 7 секунд и повторите попытку.
При промывке из системы будет выходить воздух, этот может сопровождаться шумом.

- Убедитесь, что все соединения герметичны. При обнаружении протечки немедленно перекройте кран на узле подключения и проверьте соединения. Для продолжения процедуры промывки снова откройте кран.
- После окончания промывки блока предварительной водоподготовки, DWM-201 издаст 5 звуковых сигналов и автоматически перейдет в рабочий режим.
- Закройте входной кран на узле подключения и дождитесь, пока световая и звуковая индикации DWM-201 выключатся.

10 Промывка блока обратноосмотической мембраны

- Установите мембранный модуль вместо сервисной заглушки.
- Откройте кран на узле подключения. Замигают световые индикаторы ресурсов модулей в сопровождении со звуковым сигналом.
- Дождитесь, когда вода потечет из крана для чистой воды.
- Пропускайте воду через DWM-201 в течение 1 часа.*
- Закройте кран для чистой воды. Чистая вода начнет поступать в накопительный бак.

** В зависимости от условий хранения, транспортировки и эксплуатации полная промывка мембранного модуля может занимать до 24 часов.*

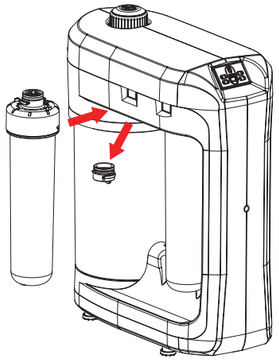

11 Промывка блока кондиционирования

- После наполнения накопительного бака (когда световая и звуковая индикации DWM-201 выключатся), откройте кран для чистой воды и дождитесь, пока вся вода вытечет из накопительного бака (струя воды из крана резко уменьшится).
- Закройте кран для чистой воды.
- Наполните и слейте накопительный бак еще 2 раза.
- Нажмите и удерживайте кнопку DWM-201 не менее 7 секунд. Световая индикация ресурсов модулей перейдет из мигающего режима в постоянно горящий, а звуковая индикация пропадет.
- После наполнения бака DWM-201 готов к использованию.

ВНИМАНИЕ! Вода, полученная в ходе промывки, не предназначена для питья.

Первую неделю эксплуатации периодически проверяйте DWM-201 на предмет протечек; в этот период при работе водоочистителя может наблюдаться шум, связанный с выходом воздуха из внутренних полостей. Это не является следствием неисправности. Через некоторое время этот процесс прекратится.

Режим	Звуковая сигнализация	Световая сигнализация	Насос работает
Набор бака чистой воды *рабочий режим*		●	✓
Режим ожидания *Бак наполнен*		○	
Режимы запуска и промывки			
Первичный запуск водоочистителя	✓	● ● ●	✓
Промывка блока предфильтрации		○	✓
Промывка мембранного блока	✓	● ● ●	✓
Индикация окончания ресурса модуля			
Набор бака чистой воды *рабочий режим*	✓	● ● ●	✓

✓ включен
● постоянно горит
● ● ● мигает

Замена модулей

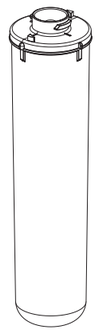

Замена модулей К5, К2, К7М и мембранного модуля

1. Закройте входной кран на узле подключения и откройте кран чистой воды. Дождитесь, пока световая и звуковая индикации выключатся.
2. Снимите с новых модулей термоусадочную пленку.
3. Промойте уплотнительные кольца новых модулей под струей воды.
4. Отсоедините старые модули. Для этого нажмите стопорную кнопку до упора и, удерживая ее, поверните модуль по часовой стрелке.
5. Вставьте новый модуль в соответствующий коллектор до упора и поверните модуль против часовой стрелки до щелчка.

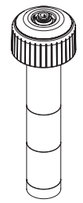

Замена постфильтра

1. Откройте кран для чистой воды и дождитесь, пока вся вода вытечет из накопительного бака (струя воды из крана резко уменьшится).
2. Закройте входной кран на узле подключения и откройте кран чистой воды, дождитесь, пока световая и звуковая индикации выключатся.
3. Снимите с нового постфильтра термоусадочную пленку.
4. Промойте уплотнительное кольцо модуля под струей воды.
5. Отверните крышку постфильтра против часовой стрелки и выньте использованный постфильтр.
6. Отсоедините крышку от постфильтра.
7. Вставьте новый постфильтр в крышку до упора.
8. Установите крышку с установленным постфильтром на место и закрутите по часовой стрелке до упора (при этом произойдет 8–9 щелчков)

ВНИМАНИЕ!
После замены модулей необходимо произвести их промывку

Соединения JG

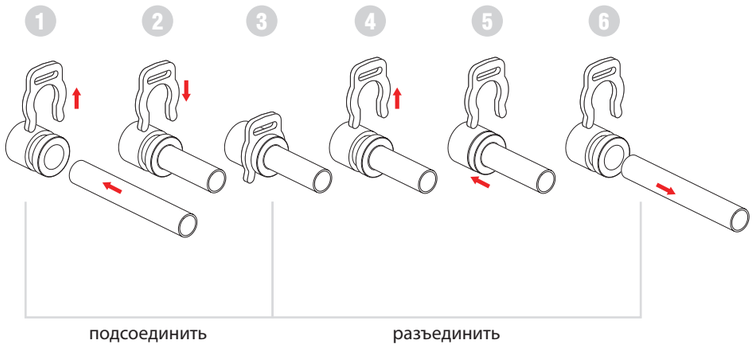

1 – Извлеките из-под пластиковой втулки стопорную клипсу
2 – Вставьте смоченную водой трубку во втулку до упора (примерно, на глубину 15 мм)
3 – Установите клипсу на место
4 – Извлеките из-под пластиковой втулки стопорную клипсу
5 – Вдавите пластиковую втулку до упора
6 – Не отпуская втулку, вытяните трубку

Проверьте прочность закрепления трубки.

Комплектация

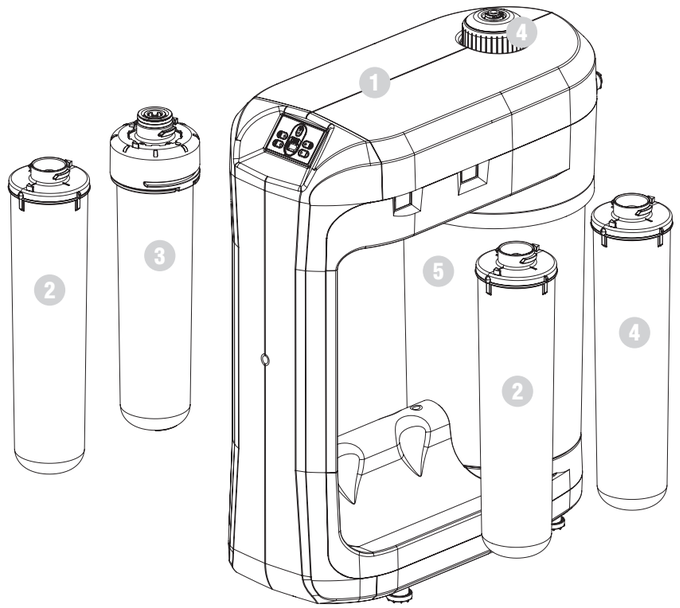

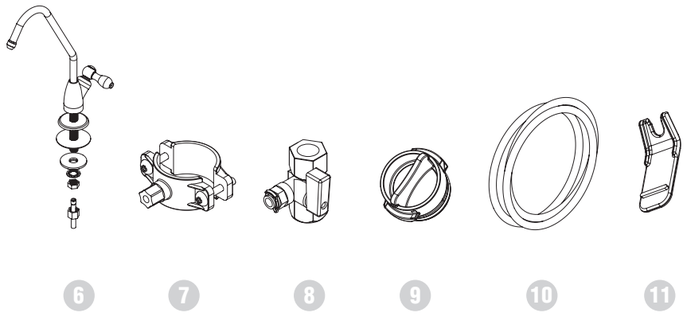

1 – Корпус DWM-201
2 – Блок предварительной водоподготовки
3 – Блок обратноосмотической мембраны
4 – Блок кондиционирования воды
5 – Накопительная емкость для чистой воды
6 – Кран чистой воды
7 – Дренажный хомут
8 – Узел подключения к водопроводу
9 – Сервисная заглушка
10 – Трубки
11 – Ключ для отсоединения трубок JG